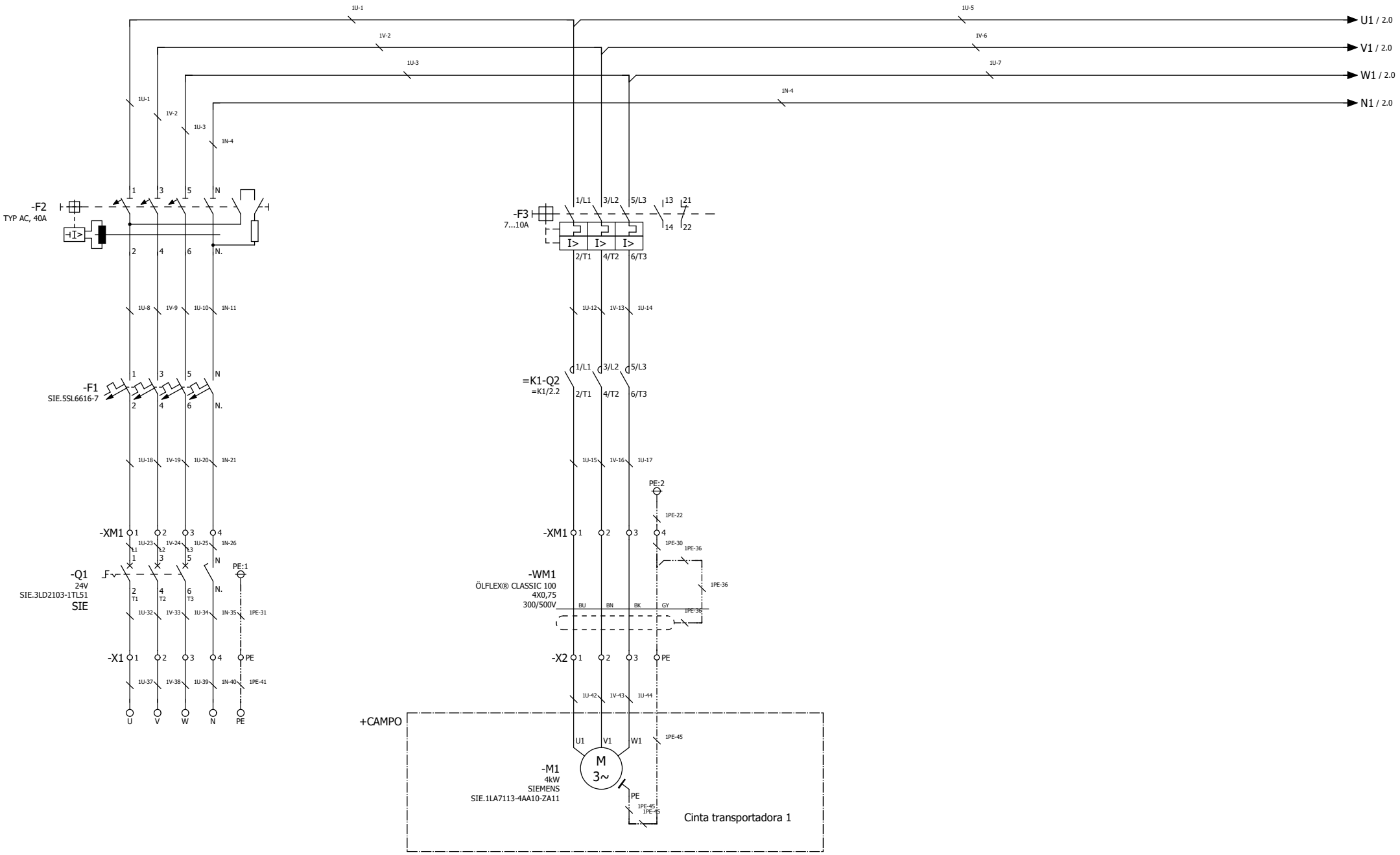

CIM UPC

			Fecha	20/03/2025	FALTA por rellenar		Fundacio Privada Centre Cim		= GAA	
			Resp.						+ A1	
			Probado		FALTA por rellenar				FALTA por rellenar	Hoja 1
Cambio	Fecha	Nombre	Original		Sustitución por	Sustituido por				Página 1 / 5

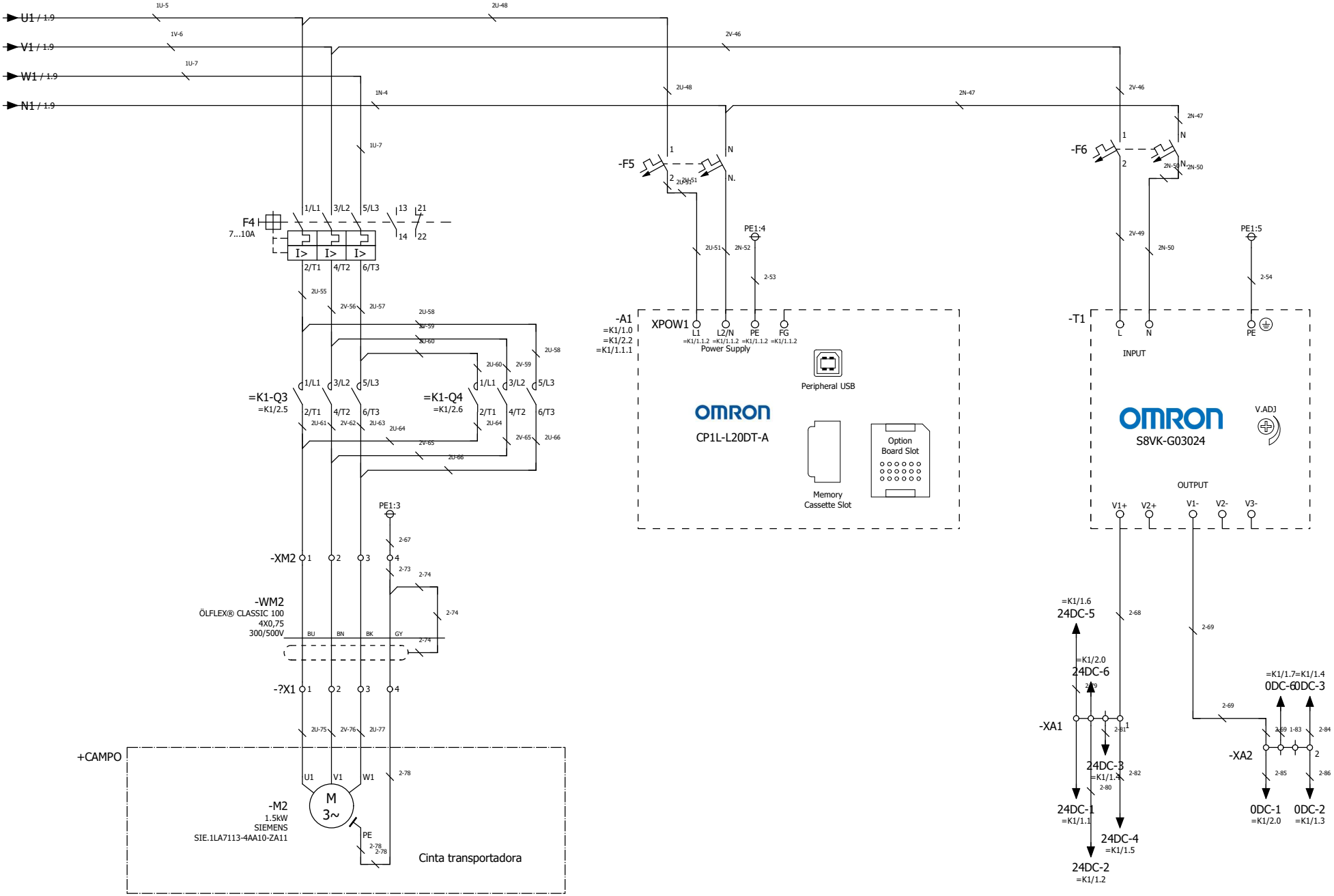

			Fecha	20/03/2025	FALTA por rellenar	Fundacio Privada Centre Cim		= GAA	
			Resp.					+ A1	
			Probado		FALTA por rellenar			FALTA por rellenar	Hoja 2
Cambio	Fecha	Nombre	Original		Sustitución por	Sustituido por			Página 2 / 5

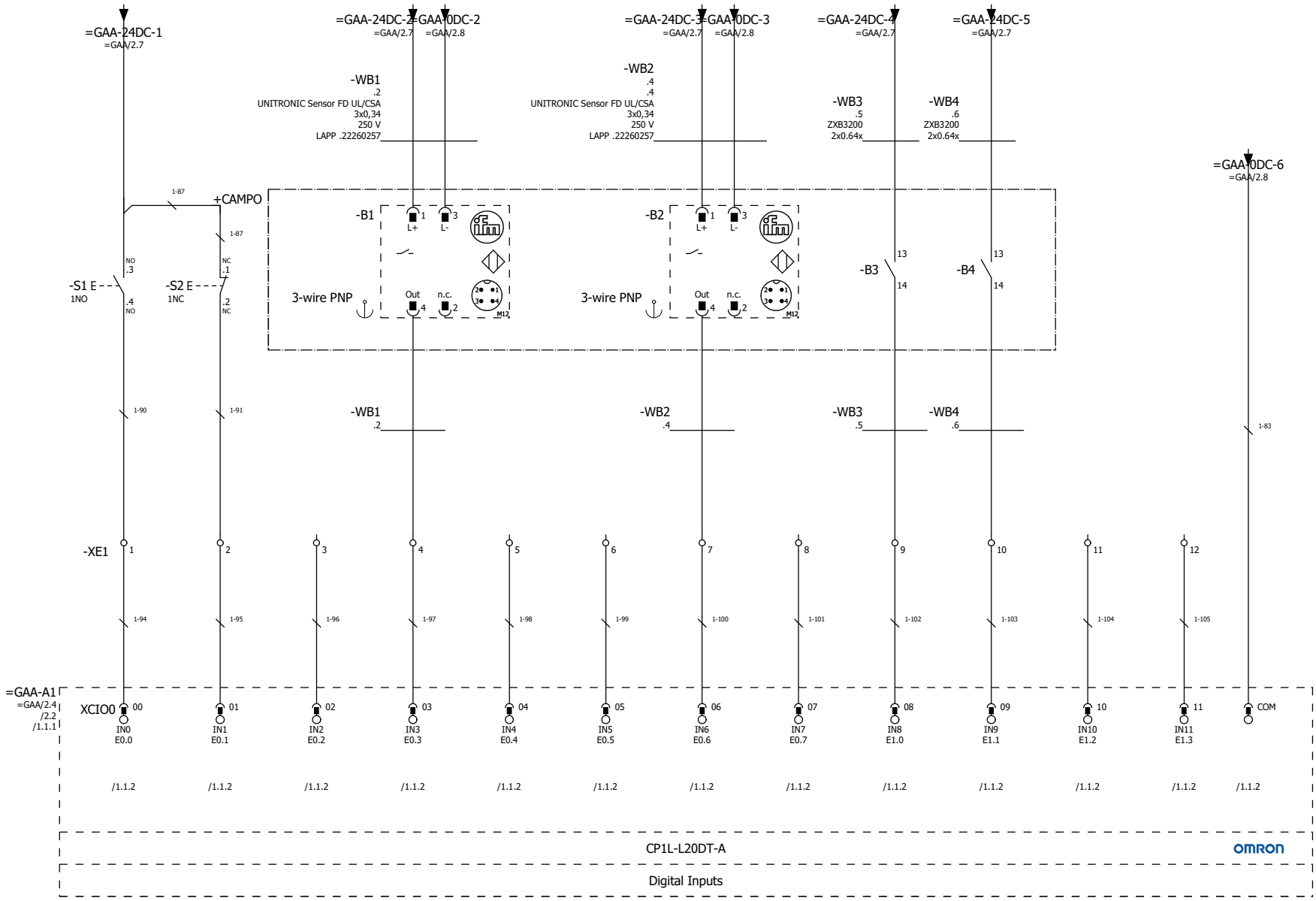

=GAA/2

1.1

			Fecha	20/03/2025	FALTA por rellenar	Fundacio Privada Centre Cim		= K1	
			Resp.					+ A1	
			Probado		FALTA por rellenar			FALTA por rellenar	Hoja 1
Cambio	Fecha	Nombre	Original		Sustitución por	Sustituido por			Página 3 / 5

CIM UPC

=GAA-A1
=GAA/2.4

Power Supply

XPOW1 L1	=GAA/2.4	
L2/N	=GAA/2.5	
PE	=GAA/2.5	
FG	=GAA/2.5	

Digital Input

0.00	XCIO0 00 IN0	/1.1	-S1:.4	Marcha Cinta transportadora
0.01	01 IN1	/1.1	-S2:.2	Paro Cinta transportadora
0.02	02 IN2	/1.2	-XE1:3	Reserva
0.03	03 IN3	/1.2	+CAMPO-B1:4	Detección Entrada Pieza
0.04	04 IN4	/1.3	-XE1:5	Reserva
0.05	05 IN5	/1.4	-XE1:6	Reserva
0.06	06 IN6	/1.4	+CAMPO-B2:4	Detección Salida Pieza
0.07	07 IN7	/1.5	-XE1:8	Reserva
0.08	08 IN8	/1.5	+CAMPO-B3:14	Final de carrera Puerta abierta
0.09	09 IN9	/1.6	+CAMPO-B4:14	Final de carrera Puerta cerrada
0.10	10 IN10	/1.6	-XE1:11	Reserva
0.11	11 IN11	/1.7	-XE1:12	Reserva
	COM	/1.7		COM

Digital Output

100.00	XCIO100 00 OUT0	/2.2	-Q2:A1	Arranque de motor cinta
	COM0	/2.3		COM
100.01	01 OUT1	/2.3	-XS1:2	Reserva
	COM1	/2.4		COM
100.02	02 OUT2	/2.4	-XS1:3	Reserva
100.03	03 OUT3	/2.5	-Q3:A1	Apertura Puerta
	COM2	/2.5		COM
100.04	04 OUT4	/2.6	-Q4:A1	Cierre Puerta
100.05	05 OUT5	/2.6	-XS1:6	Reserva
100.06	06 OUT6	/2.7	-XS1:7	Reserva
100.07	07 OUT7	/2.7	-XS1:8	Reserva
	COM3	/2.8		COM

Option Board Slot

Peripheral USB

Memory Cassette Slot

XPOW2 (+)	/2.8	Pos +
(-)	/2.9	Neg -

OMRON

1 CIM UPC 2

			Fecha	20/03/2025	FALTA por rellenar	Fundacio Privada Centre Cim		= K1	
			Resp.					+ A1	
			Probado		FALTA por rellenar			FALTA por rellenar	Hoja 1.1
Cambio	Fecha	Nombre	Original		Sustitución por	Sustituido por			Página 4 / 5

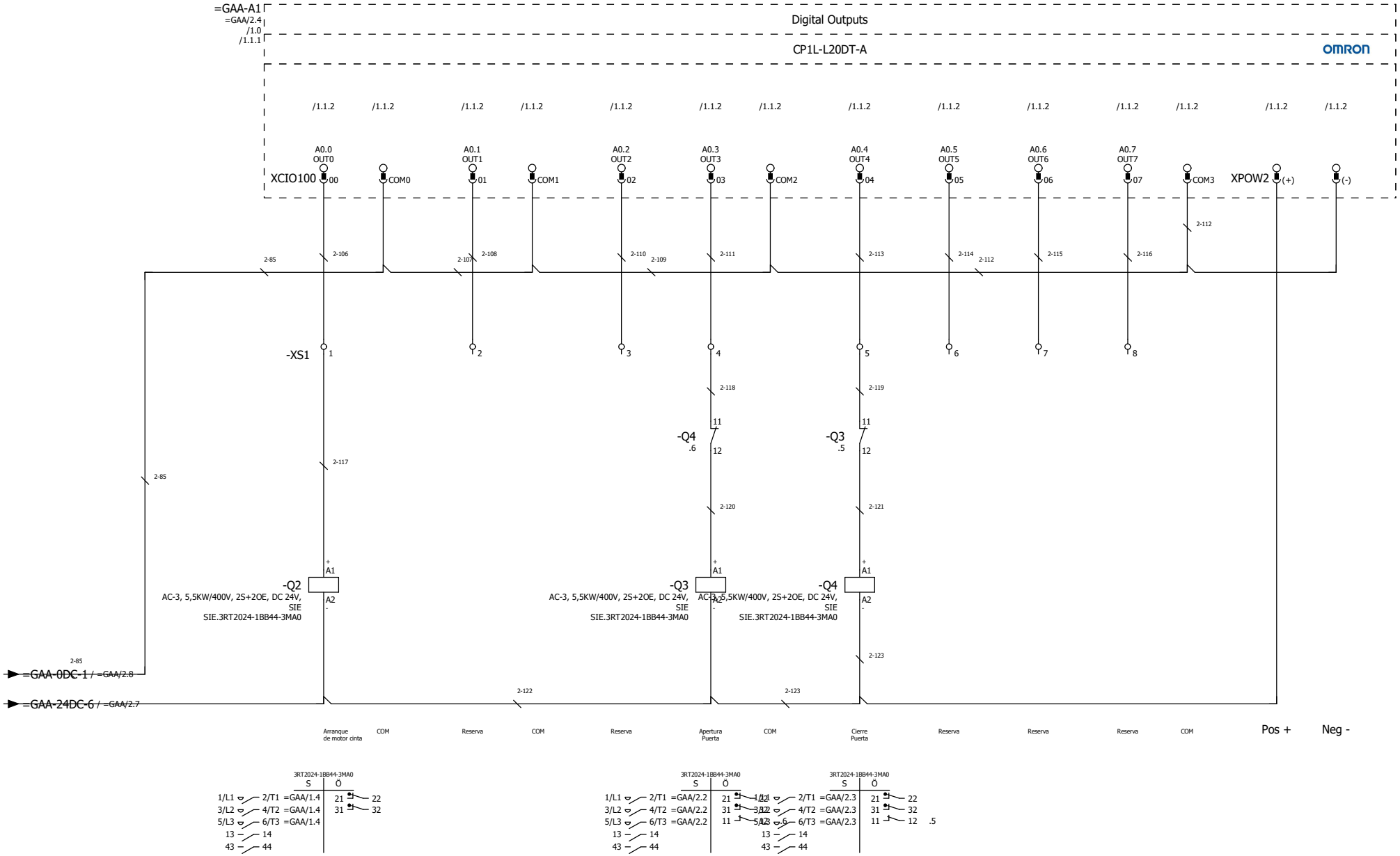

1.1

CIM UPC

			Fecha	20/03/2025	FALTA por rellenar	Fundacio Privada Centre Cim			= K1	
			Resp.						+ A1	
			Probado		FALTA por rellenar			FALTA por rellenar	Hoja	2
Cambio	Fecha	Nombre	Original		Sustitución por	Sustituido por			Página	5 / 5