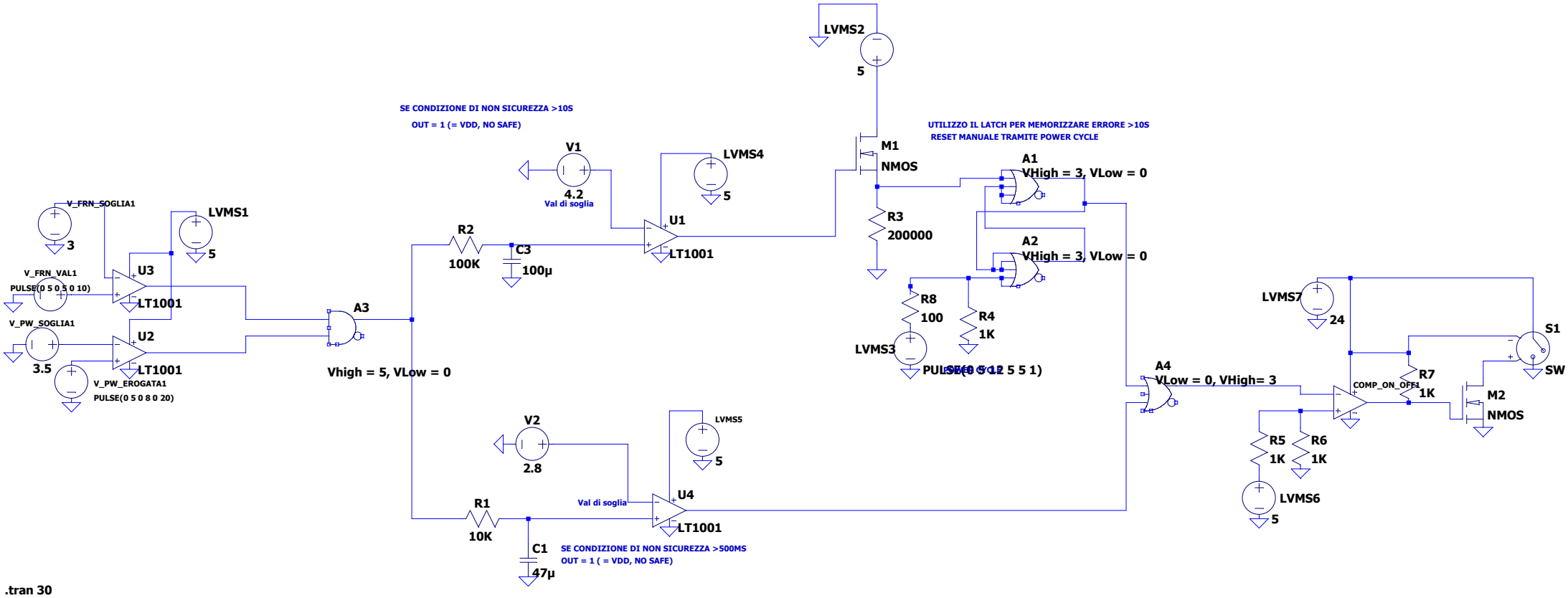
LVMS2
5
SE CONDIZIONE DI NON SICUREZZA >10S
OUT = 1 (= VDD, NO SAFE)
UTILIZZO IL LATCH PER MEMORIZZARE ERRORE >10S
RESET MANUALE TRAMITE POWER CYCLE
V1
4.2
Val di soglia
LVMS4
5
M1
NMOS
A1
VHigh = 3, VLow = 0
V_FRN_SOGLIA1
3
LVMS1
5
R2
100K
C3
100µ
U1
LT1001
R3
200000
A2
VHigh = 3, VLow = 0
V_FRN_VAL1
PULSE(0 5 0 5 0 10)
U3
LT1001
A3
R8
100
R4
1K
LVMS3
PULSE(0 5 12 5 5 1)
V_PW_SOGLIA1
3.5
U2
LT1001
V_PW_EROGATA1
PULSE(0 5 0 8 0 20)
Vhigh = 5, VLow = 0
A4
VLow = 0, VHigh= 3
LVMS7
24
S1
SW
R7
1K
COMP_ON_OFF1
M2
NMOS
R5
1K
R6
1K
LVMS6
5
V2
2.8
LVMS5
5
Val di soglia
U4
LT1001
R1
10K
C1
47µ
SE CONDIZIONE DI NON SICUREZZA >500MS
OUT = 1 (= VDD, NO SAFE)

.tran 30