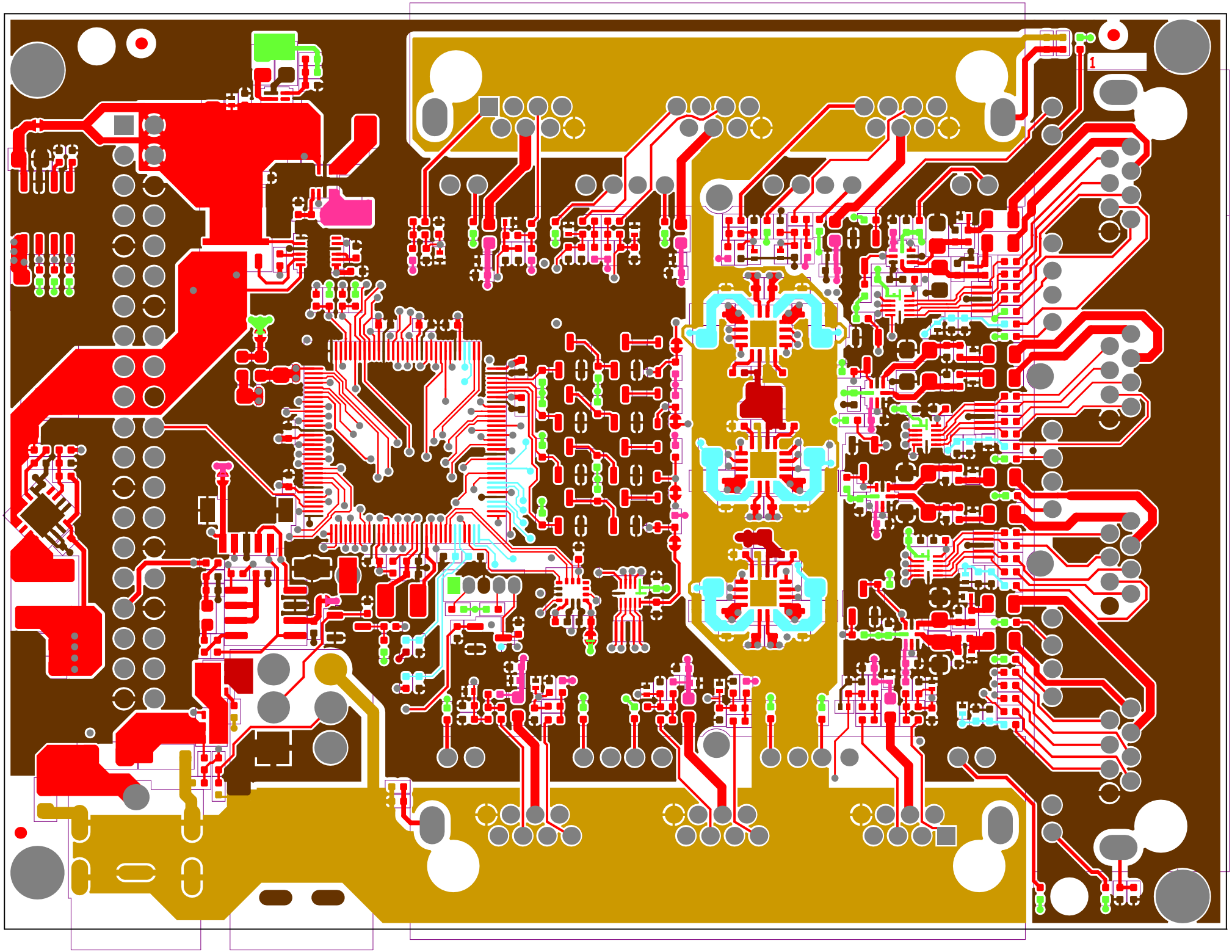
1

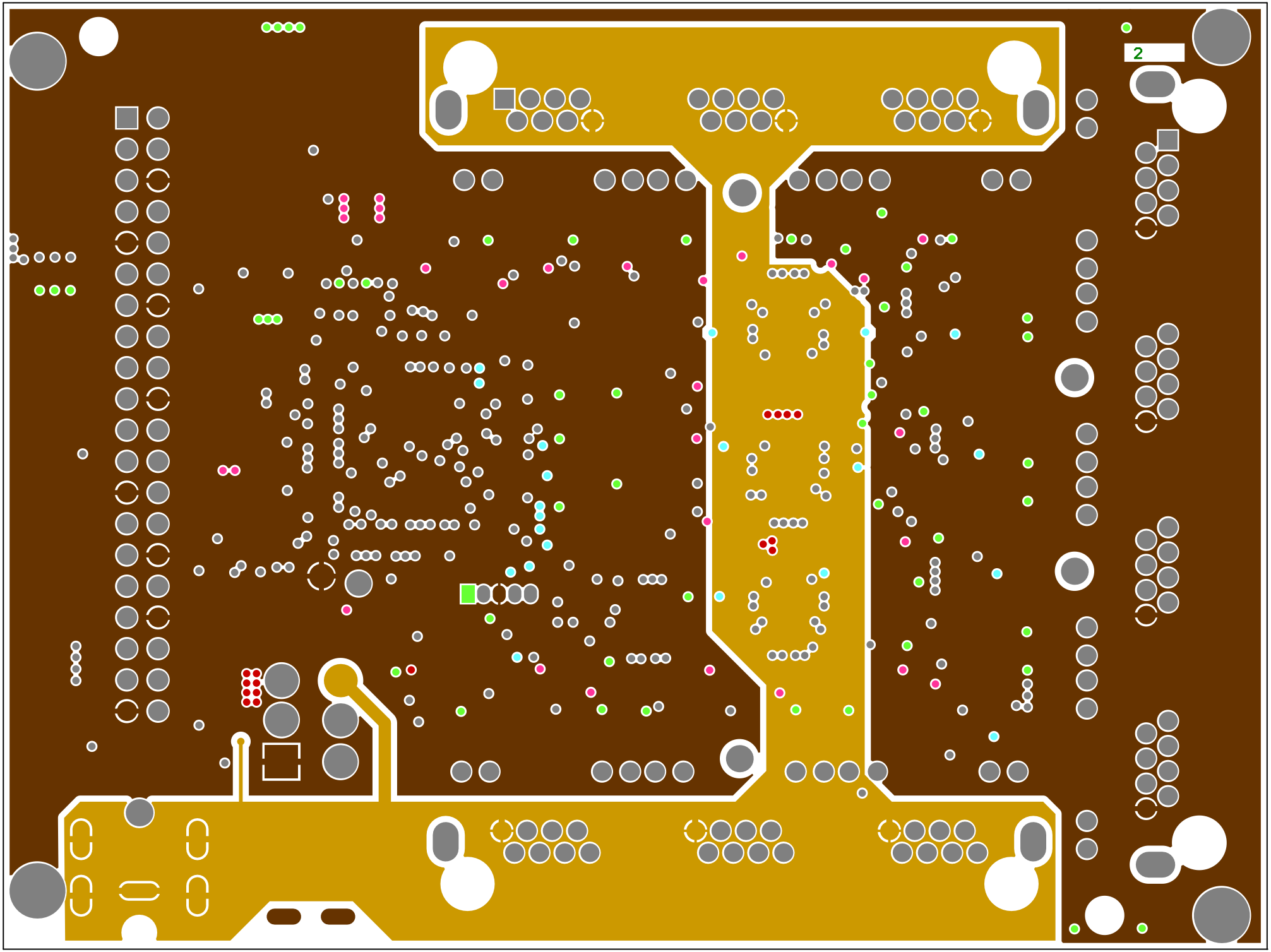
2

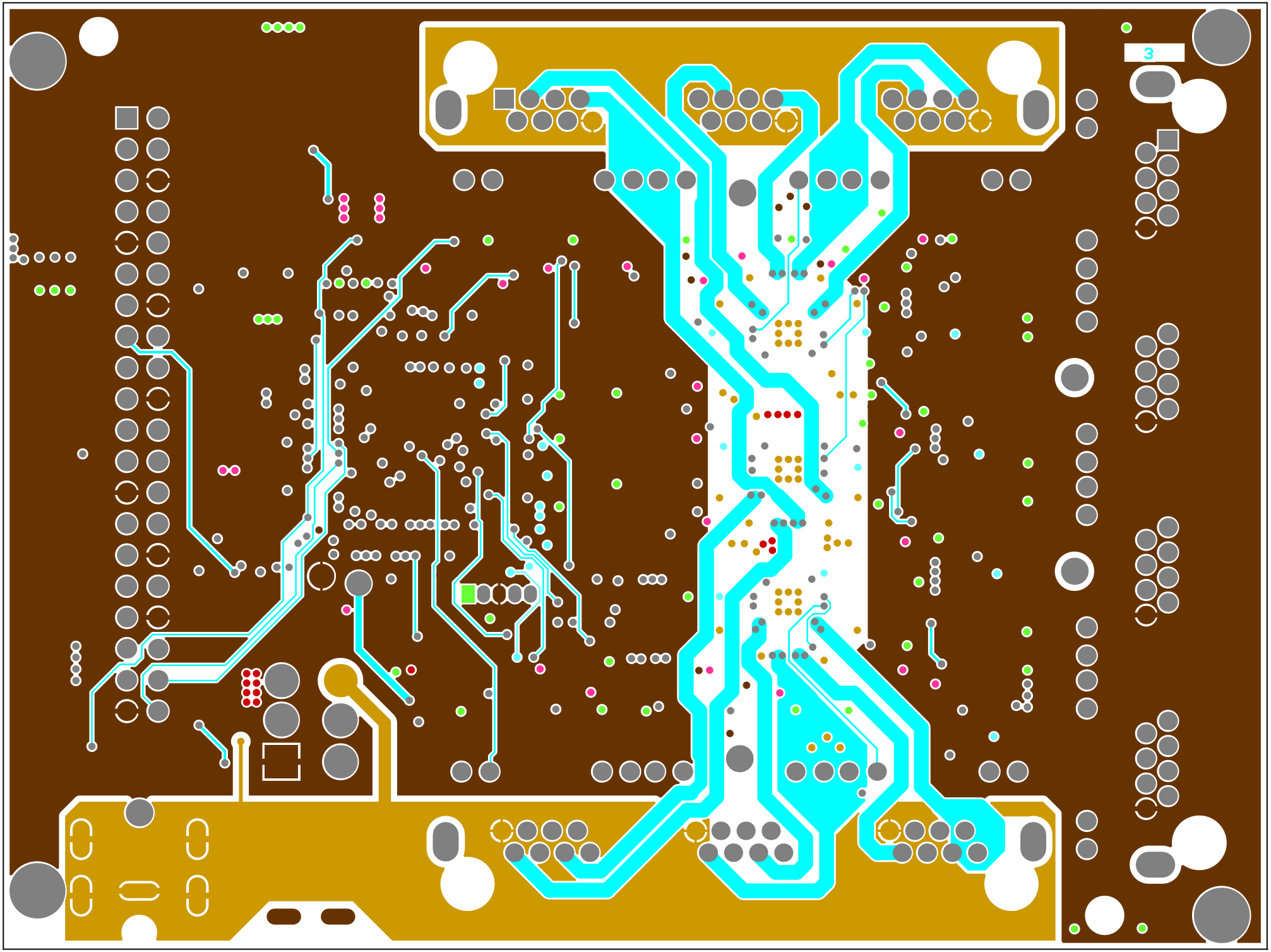
3

4

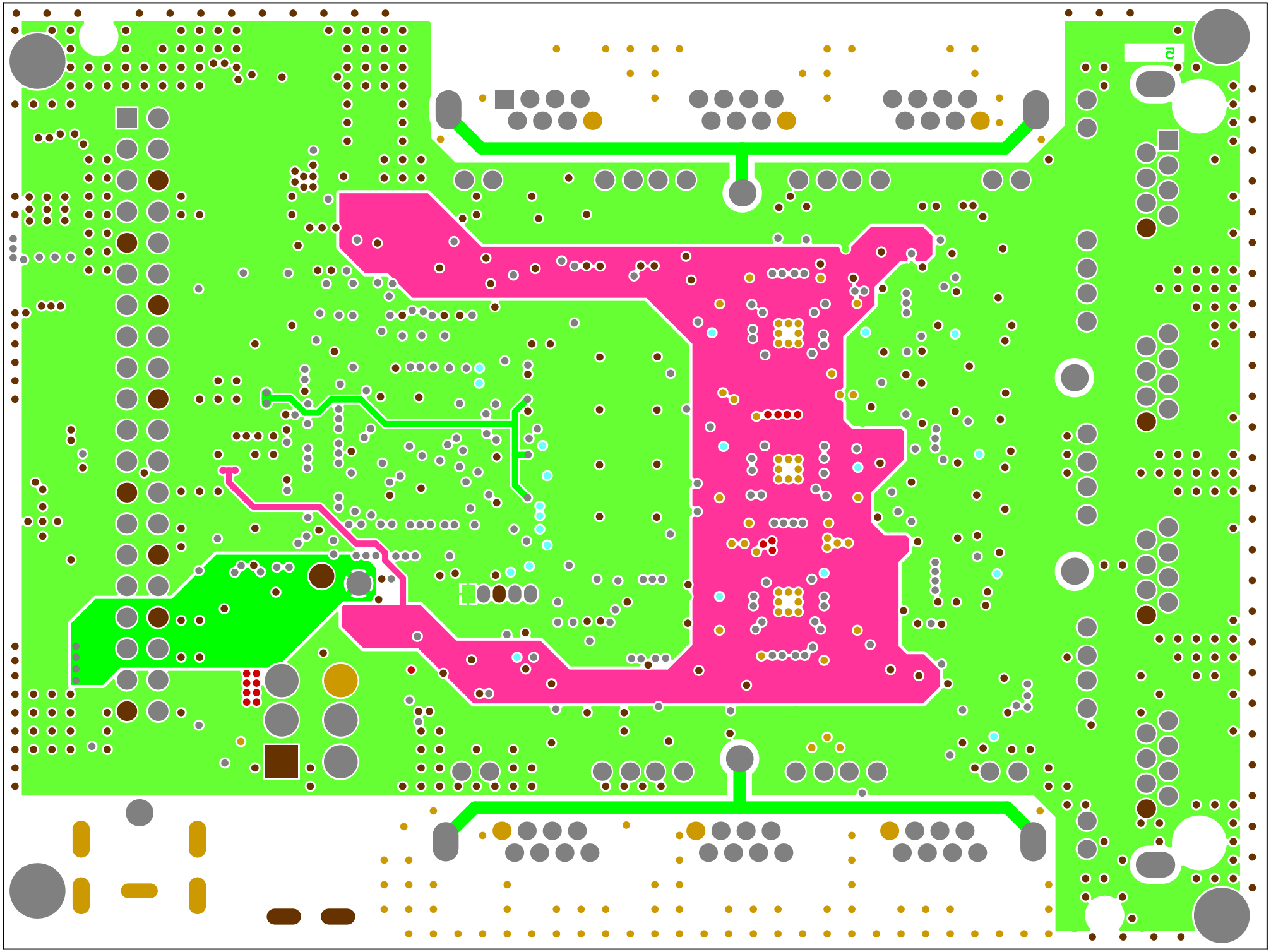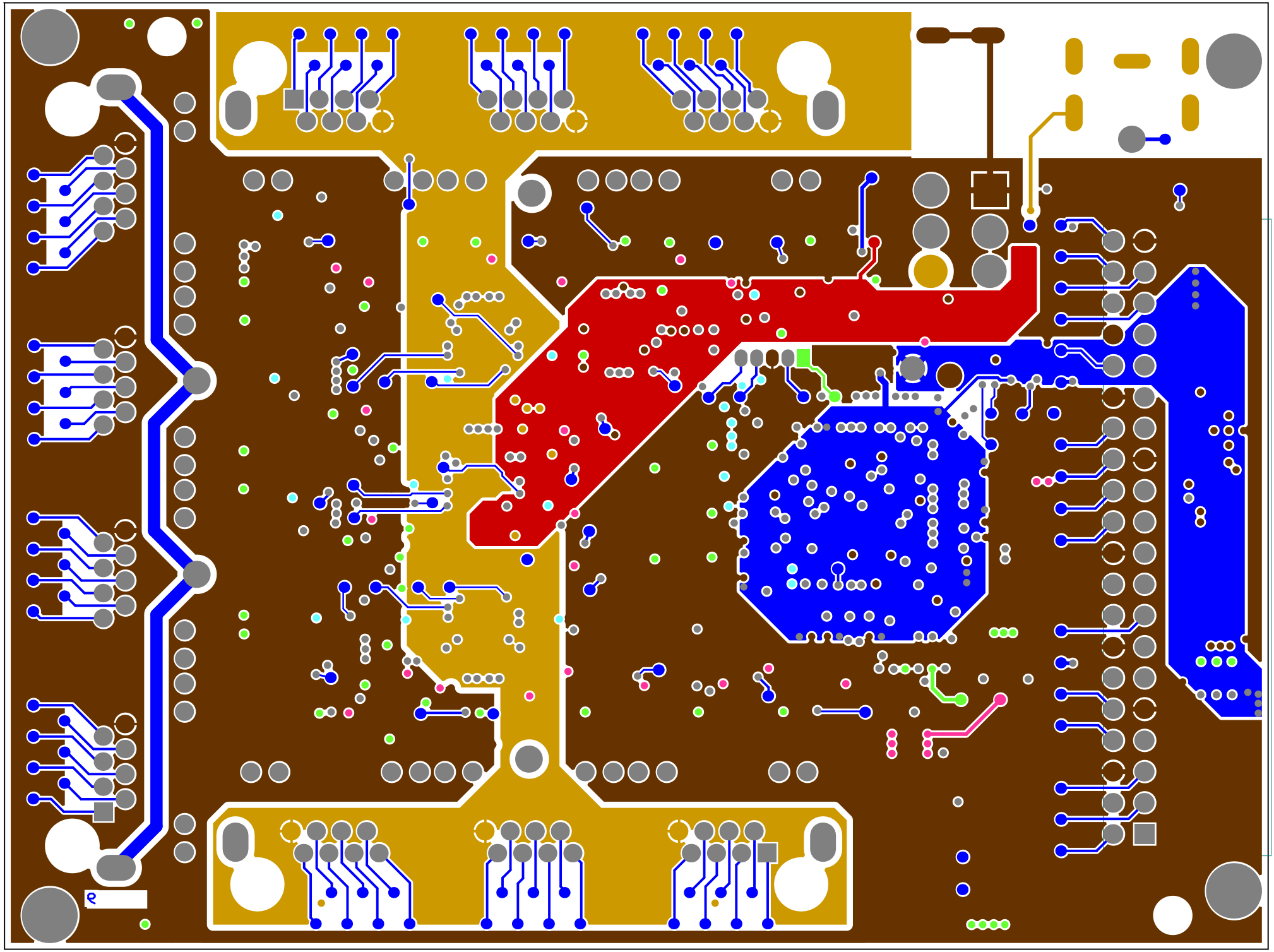
2