4x

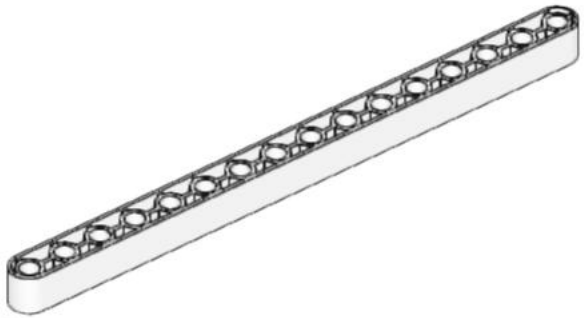

1x

1x

1x

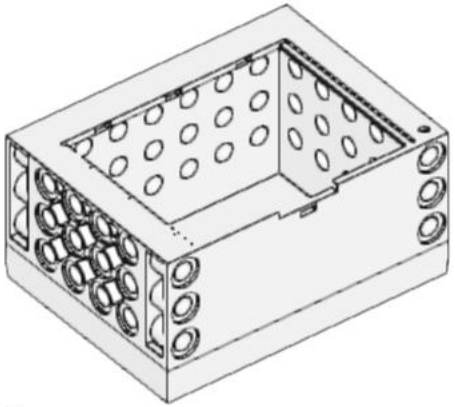

1x

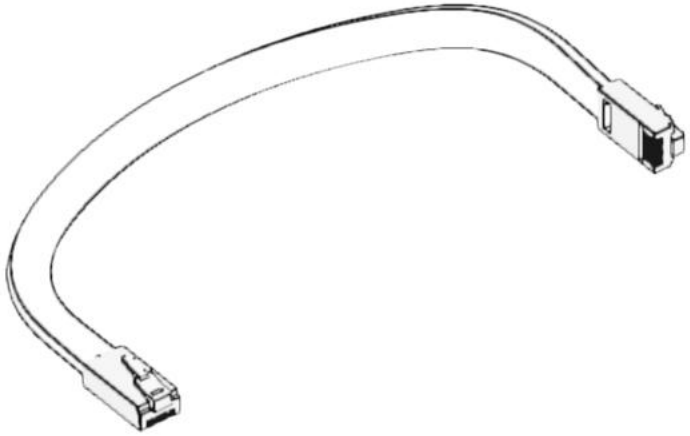

1x

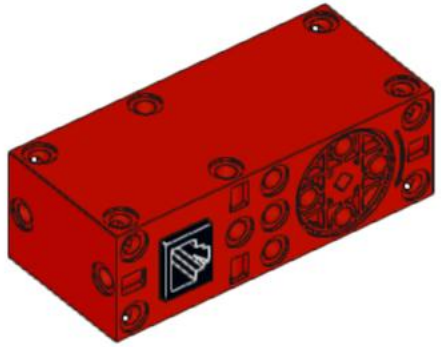

1x

1x

1x

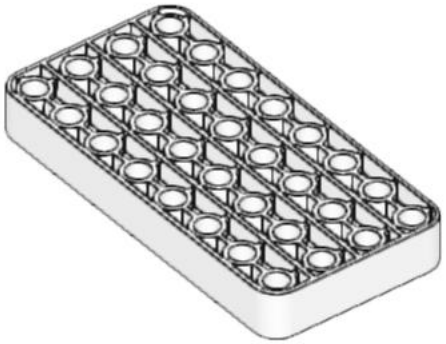

3x

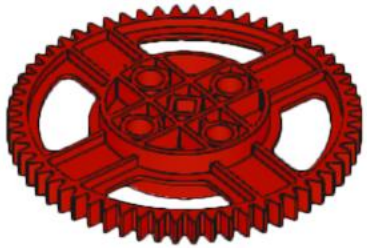

1x

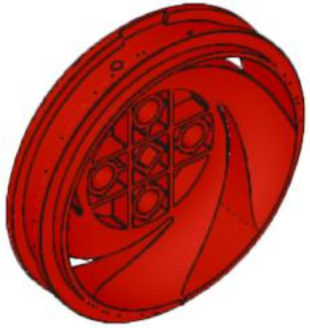

1x

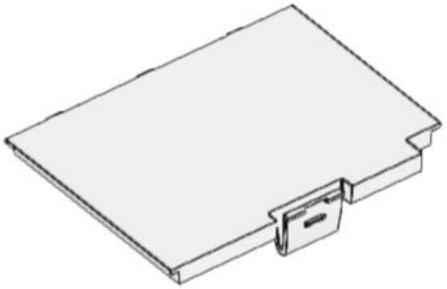

1x

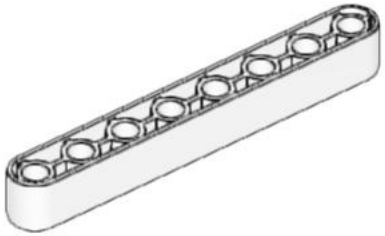

1x

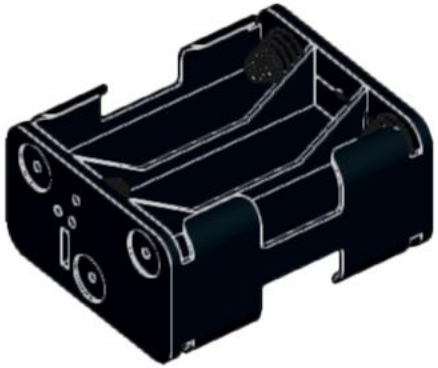

1x

2x

2x

3x

1x

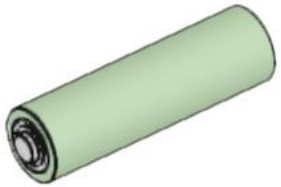
6x

2x

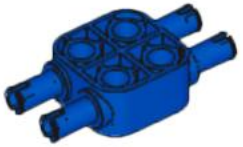
3x

1x

1x

1x

1x

1x

7x

1x

49x

5x

1

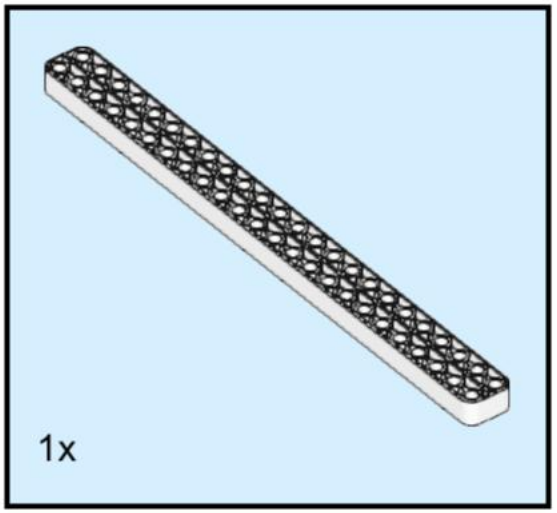

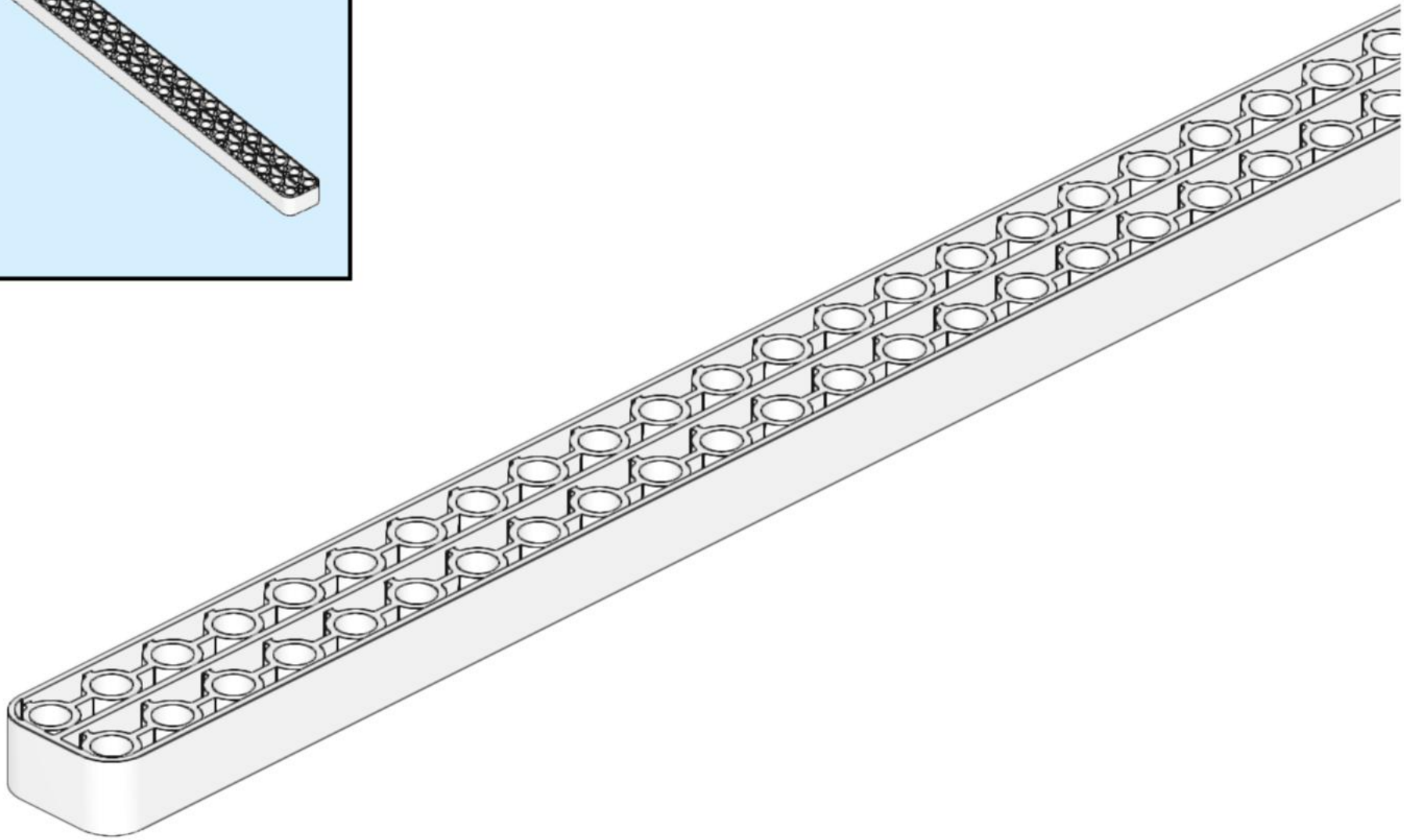

2

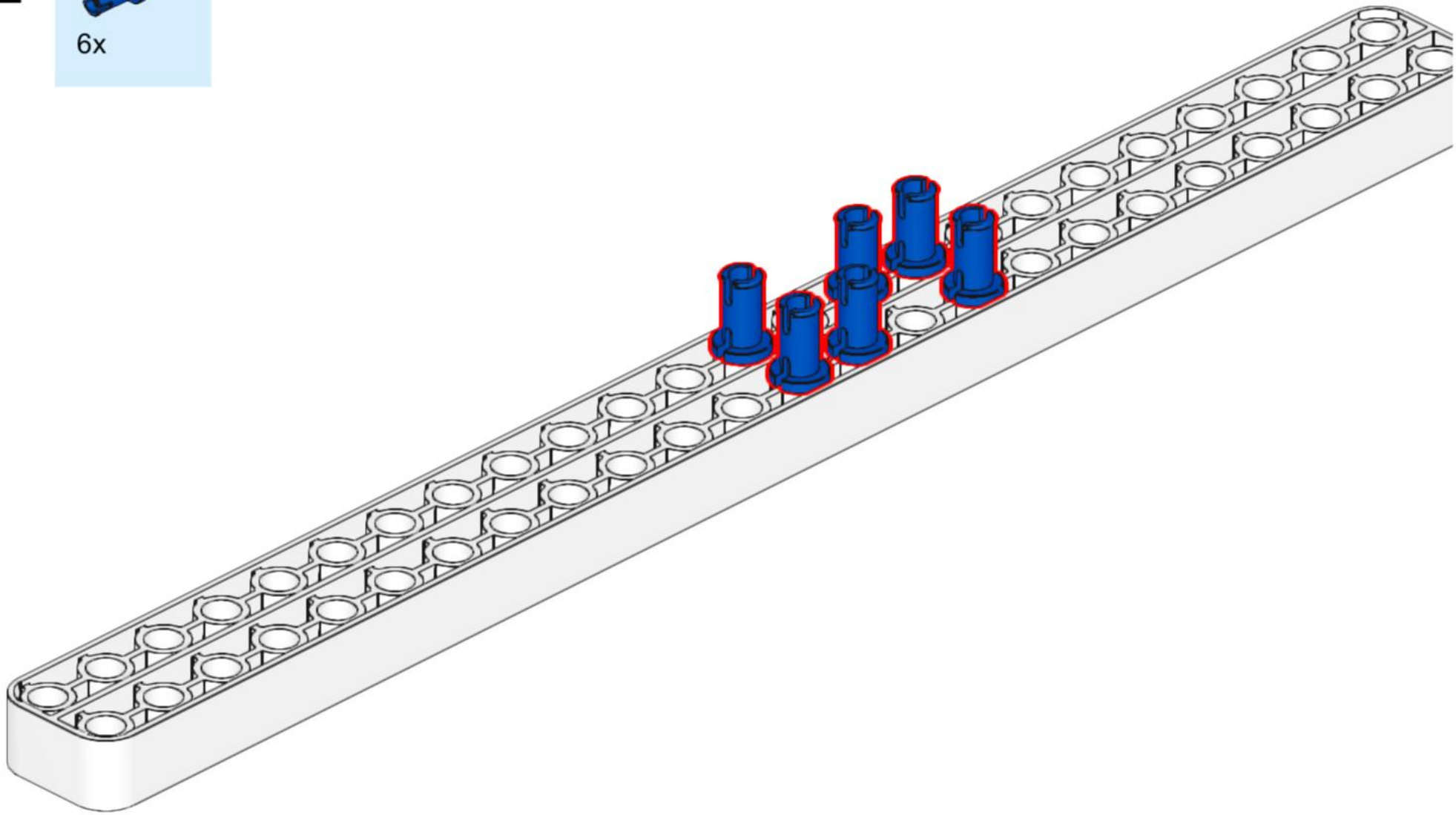

3

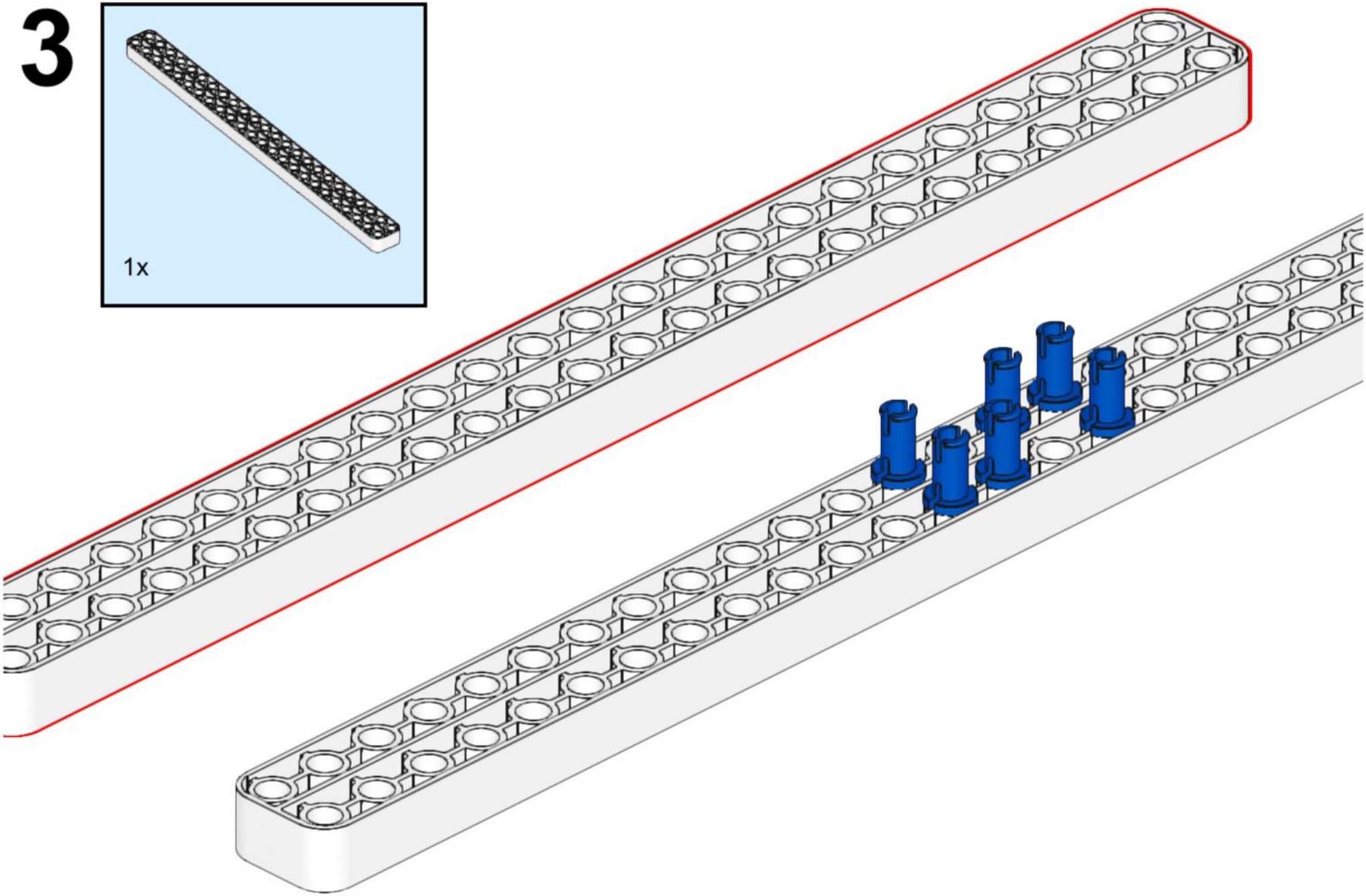

4

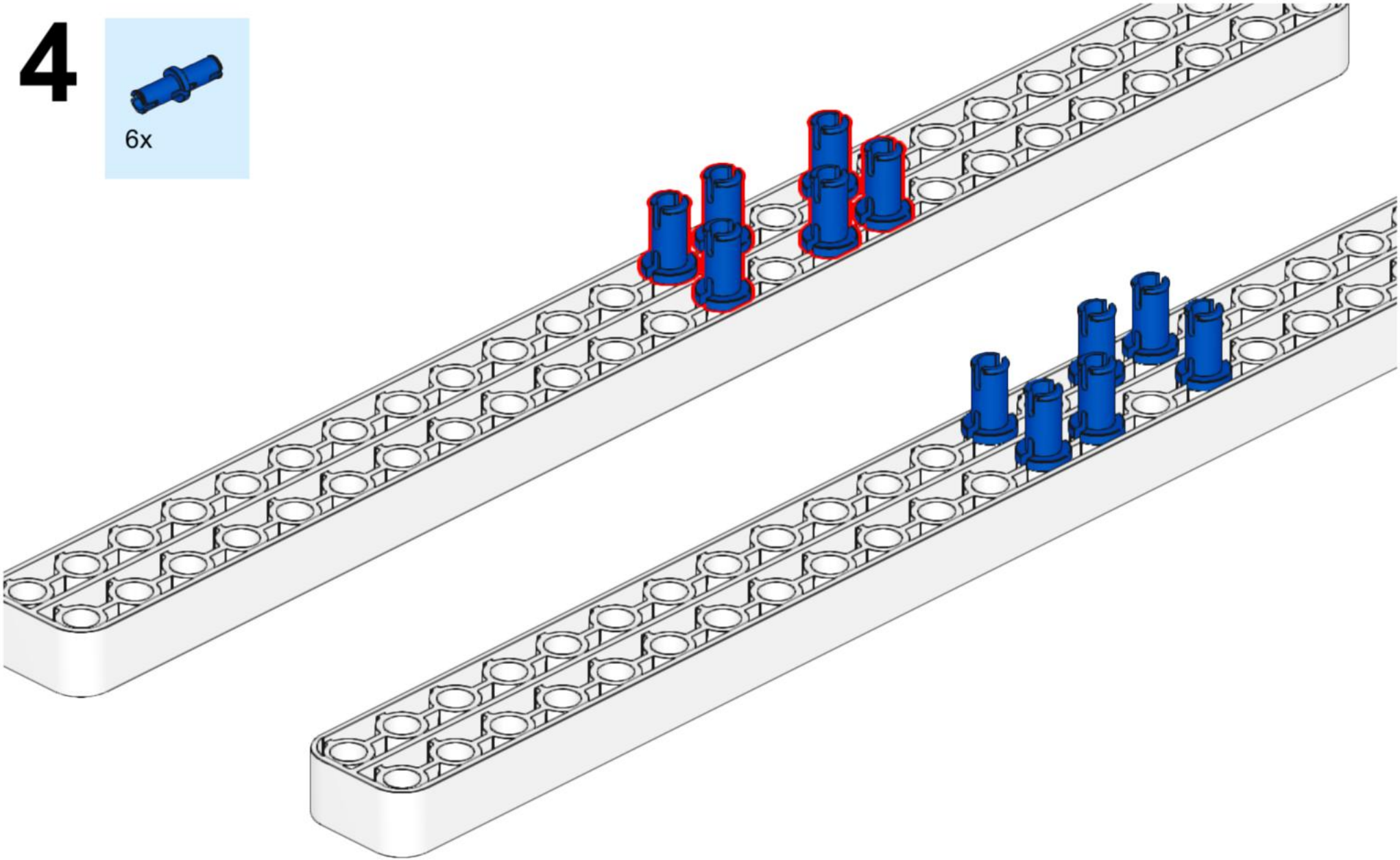

5

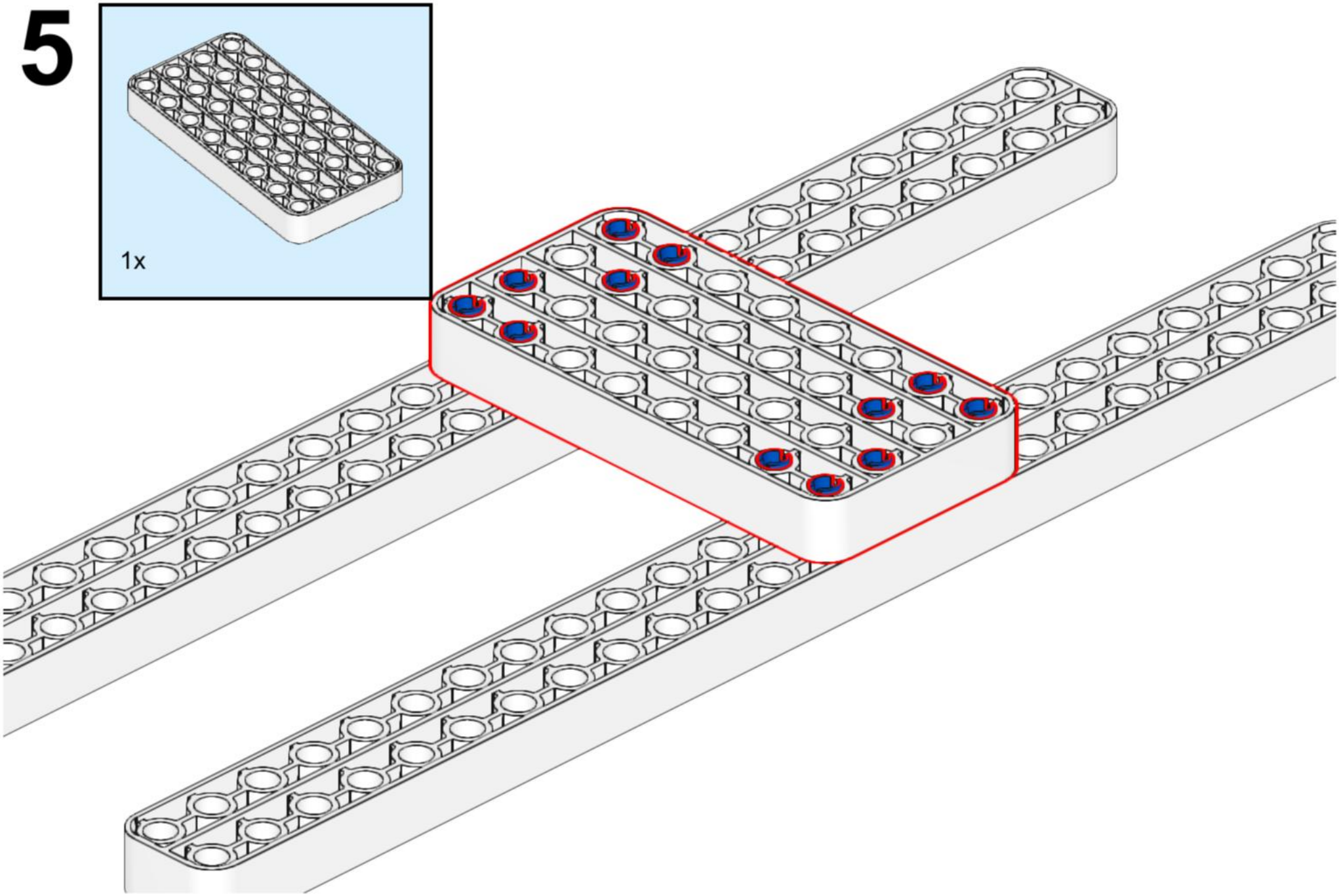

6

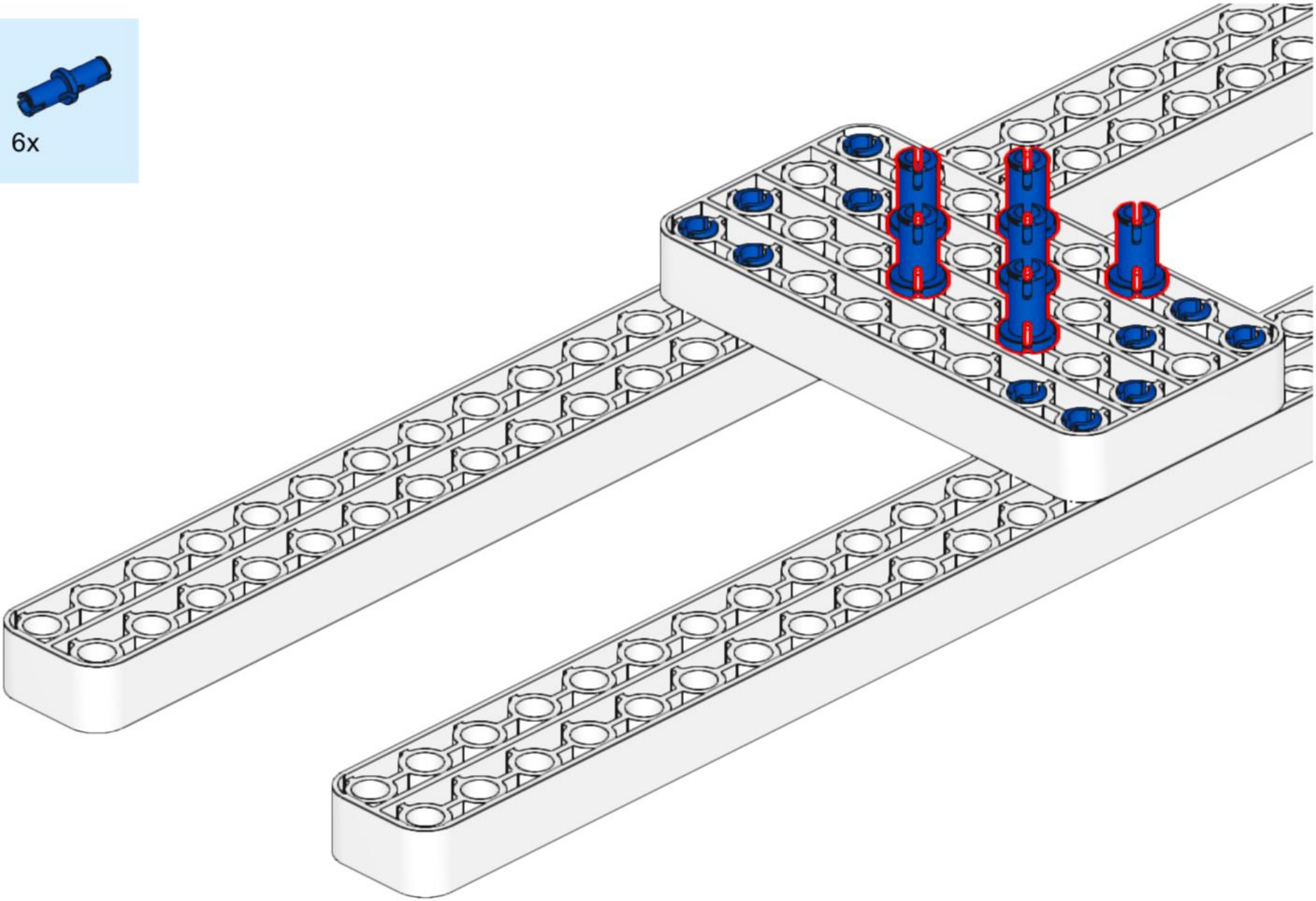

7

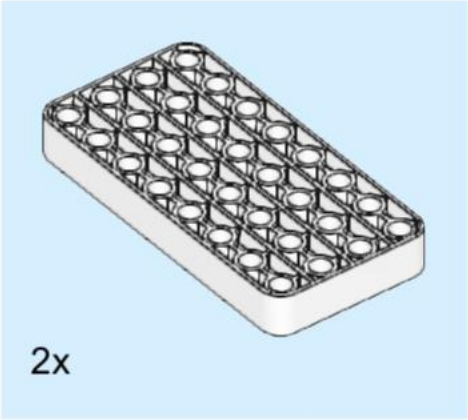

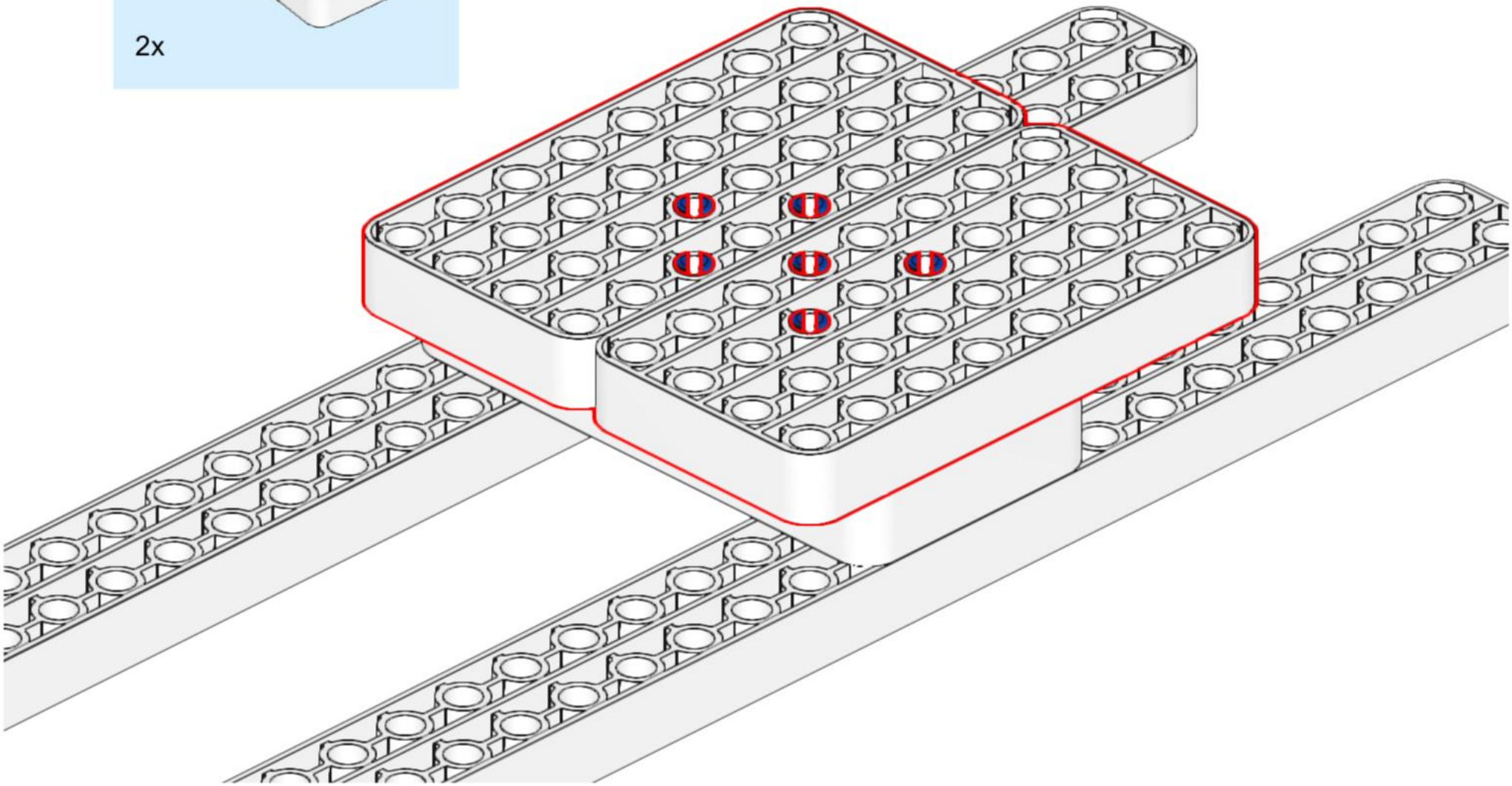

8

2x

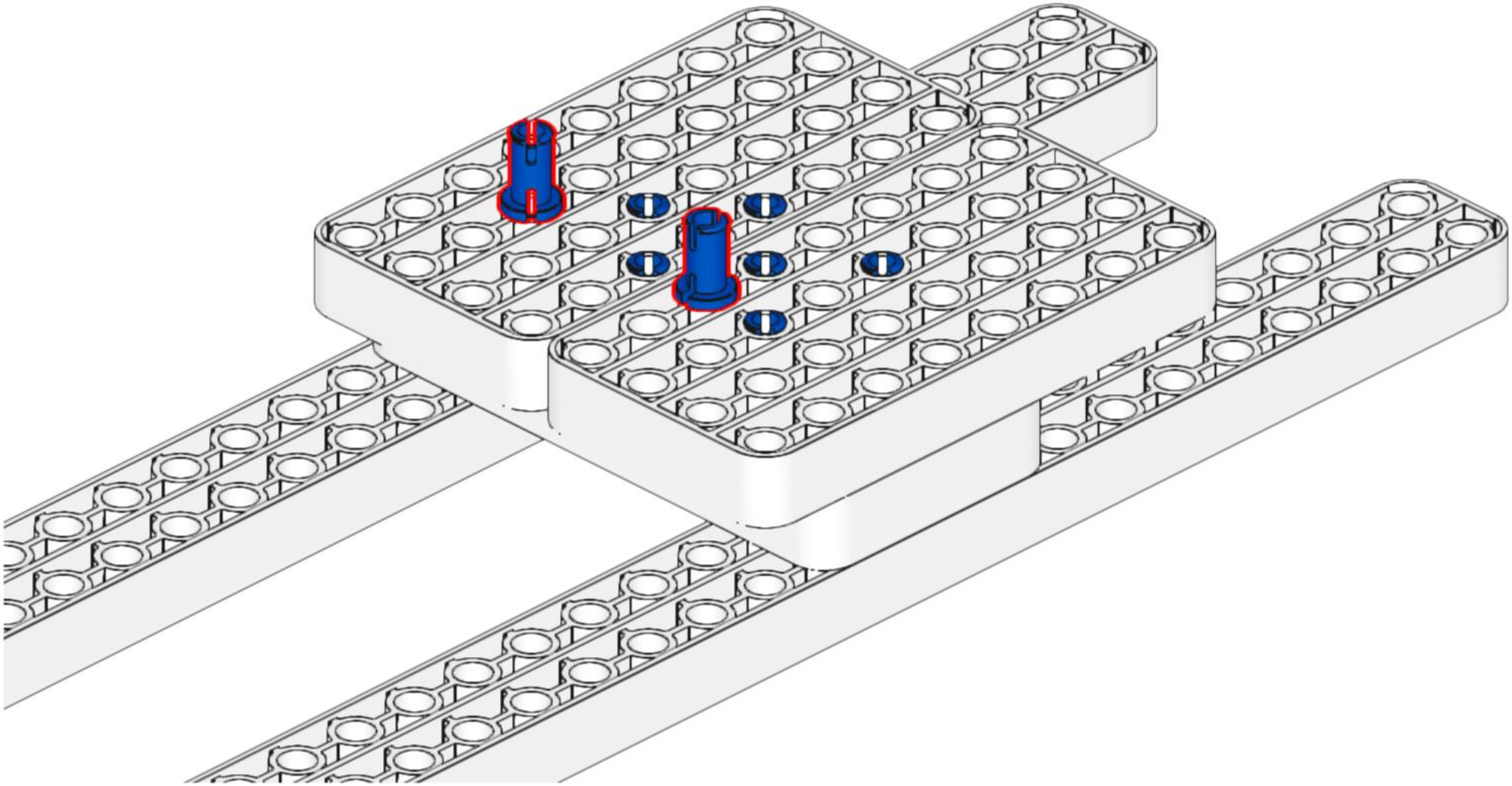

9

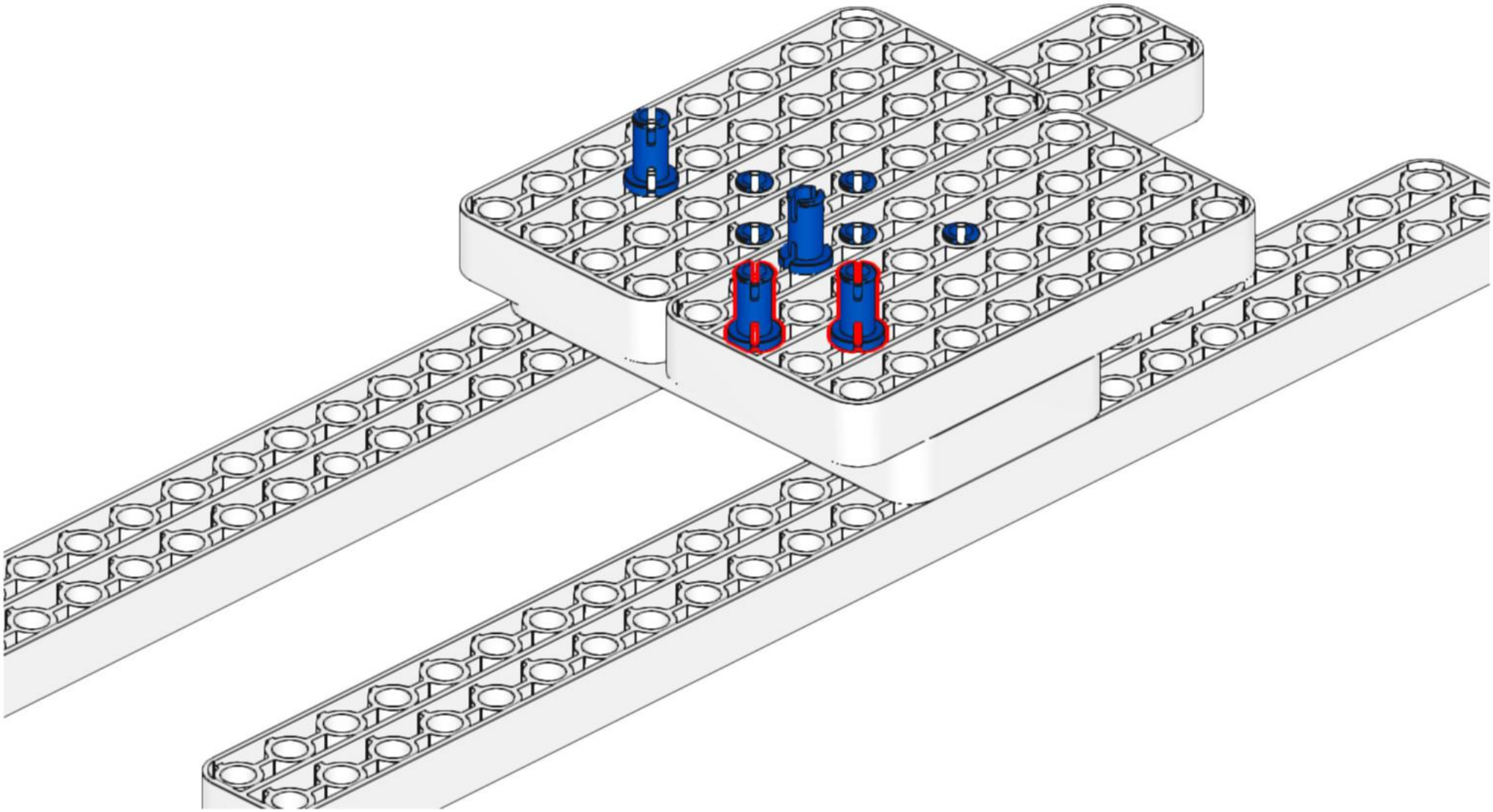

10

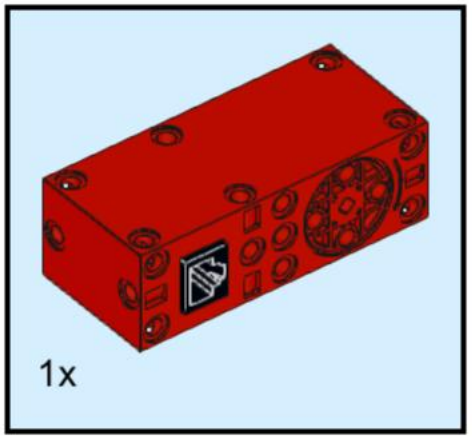

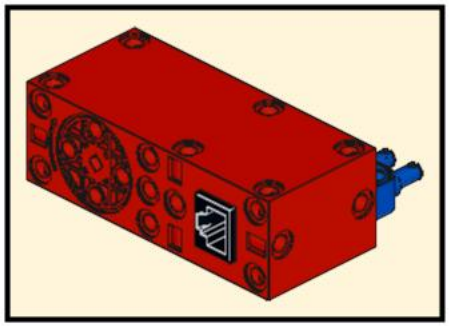

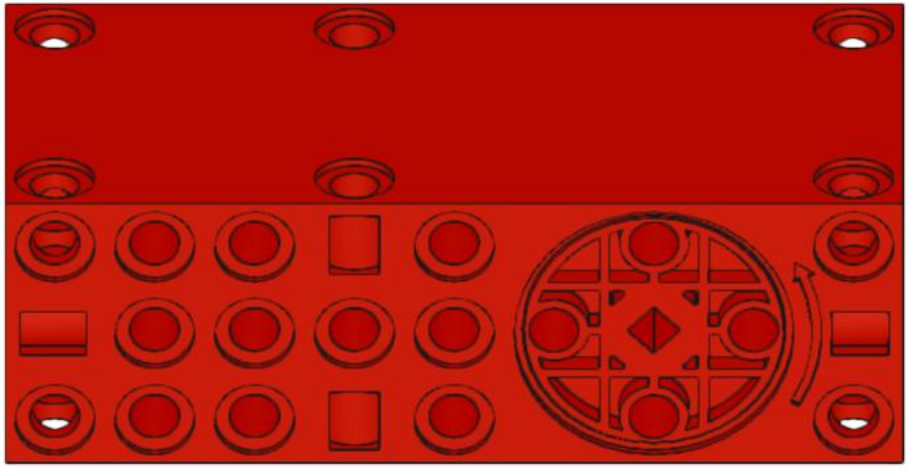

11

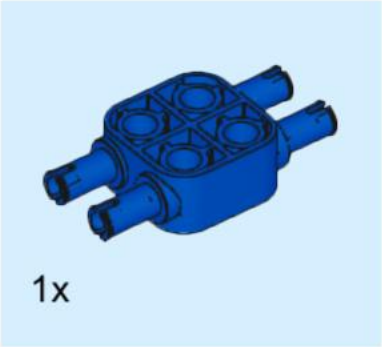

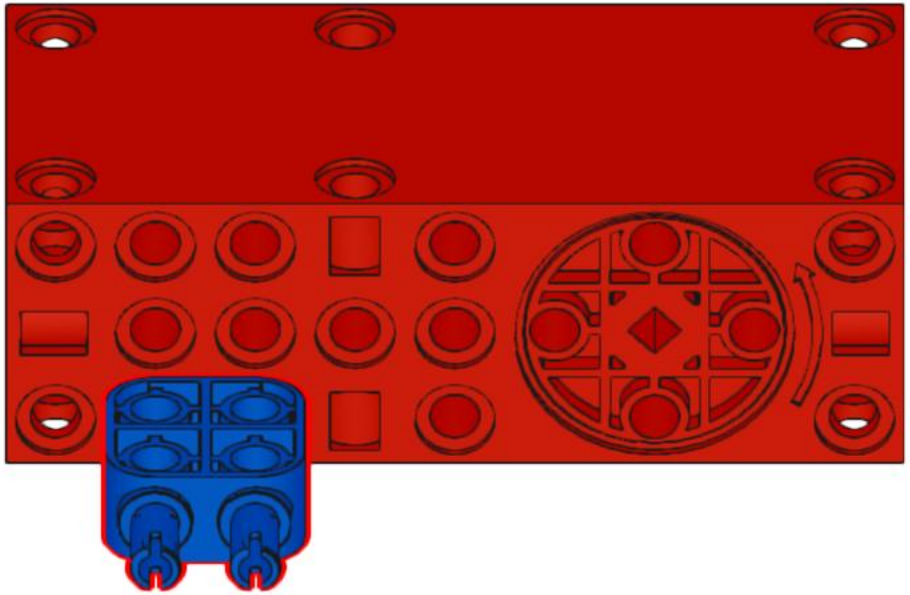

12

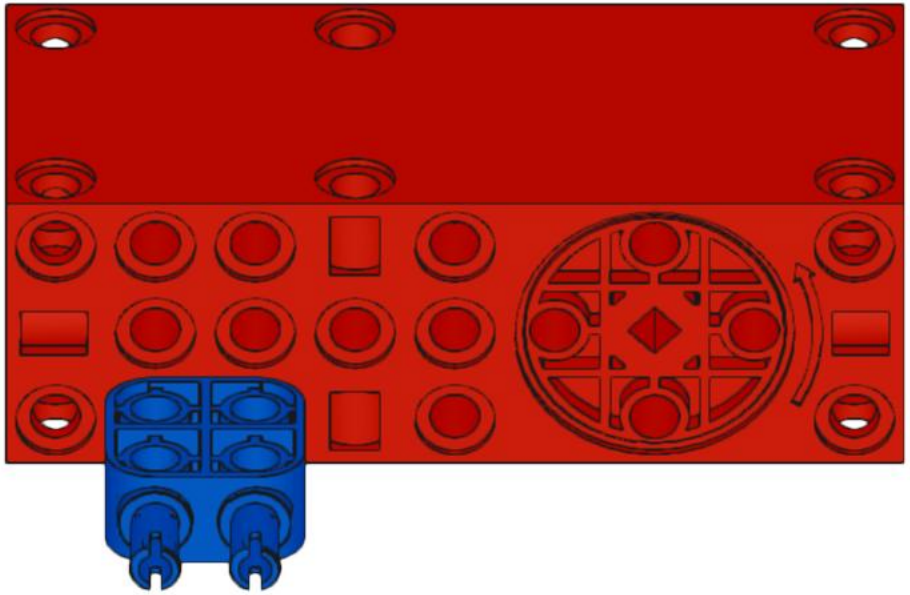

13

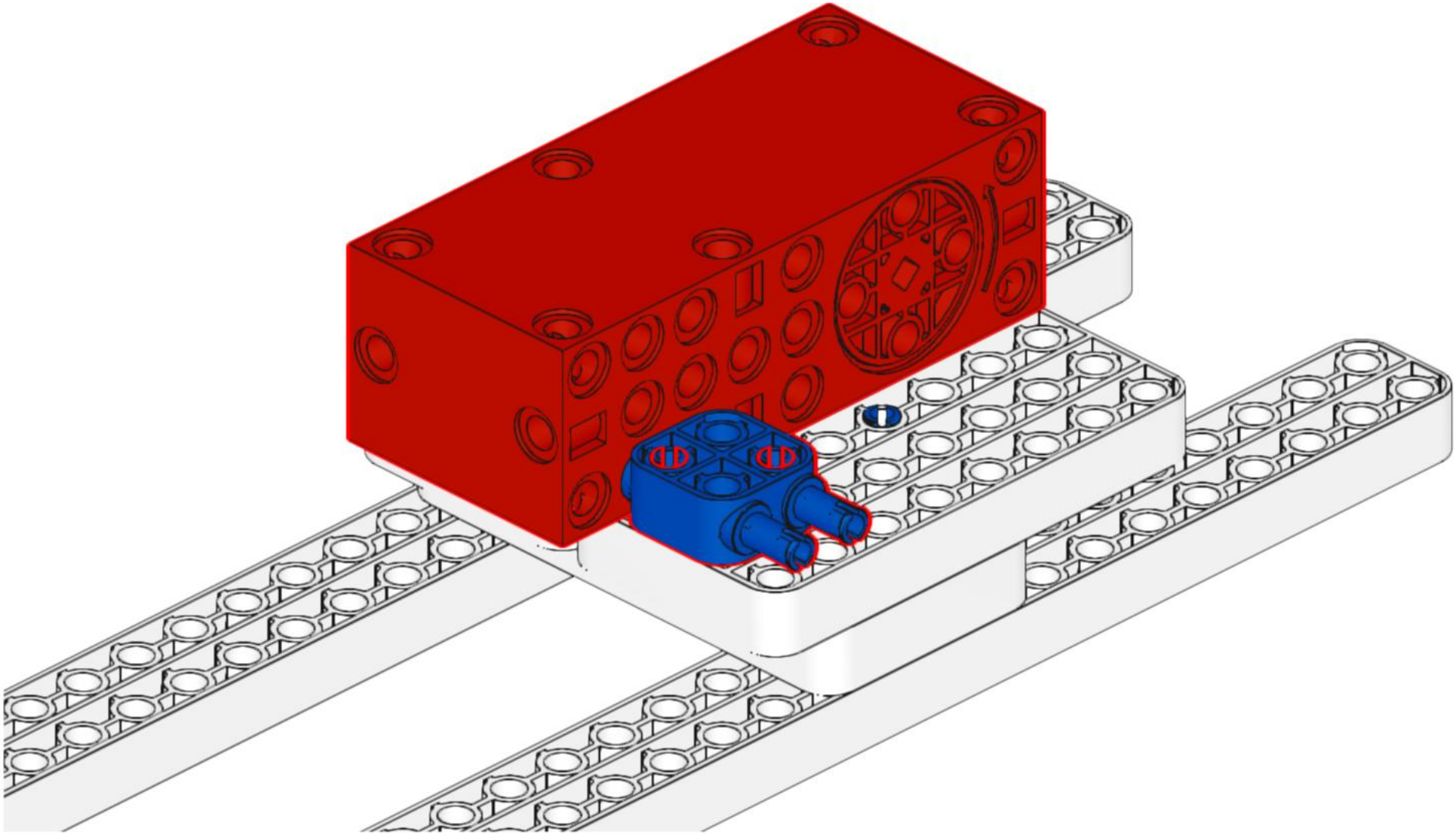

14

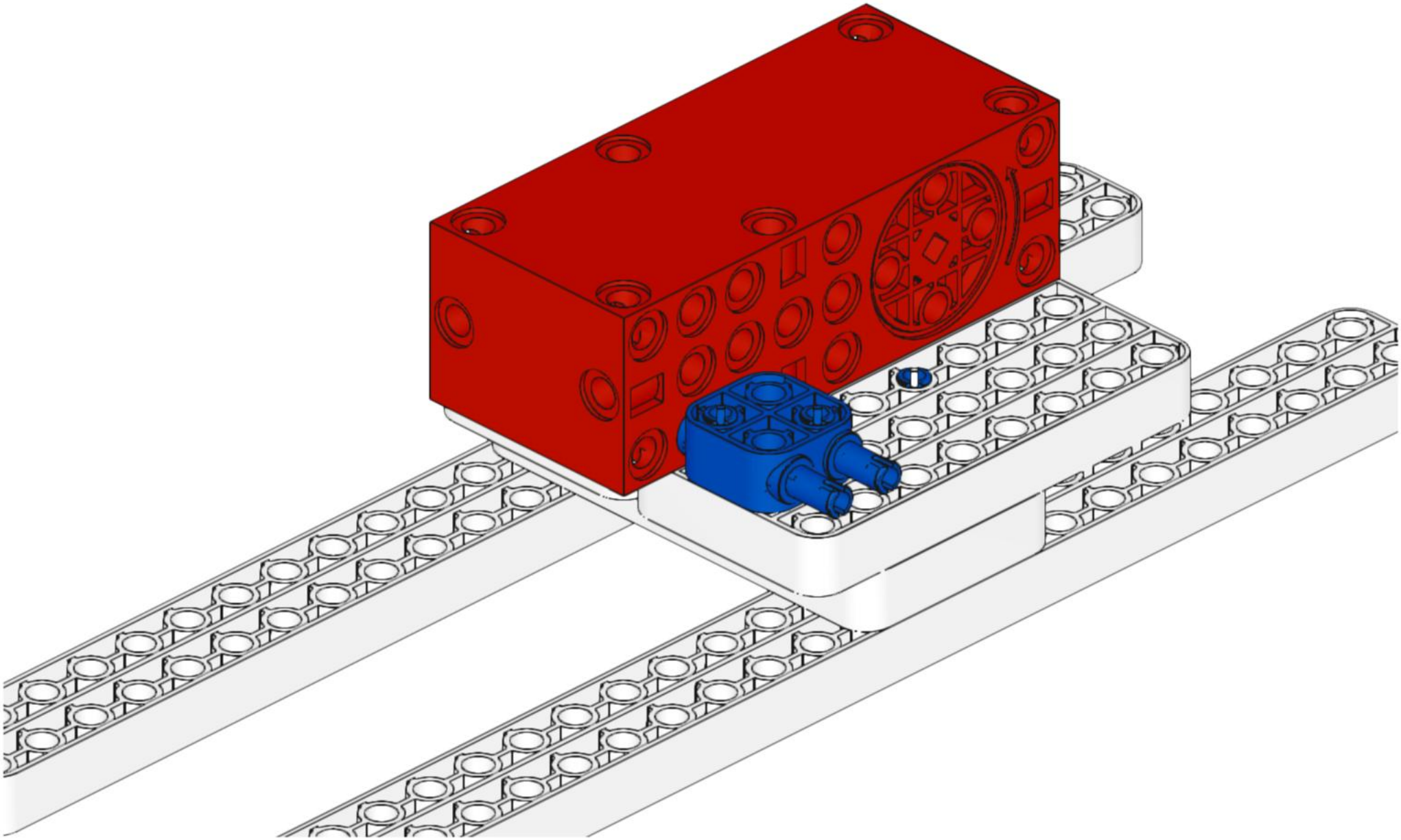

15

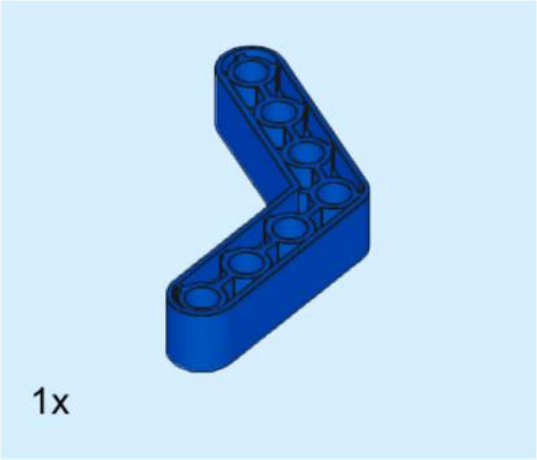

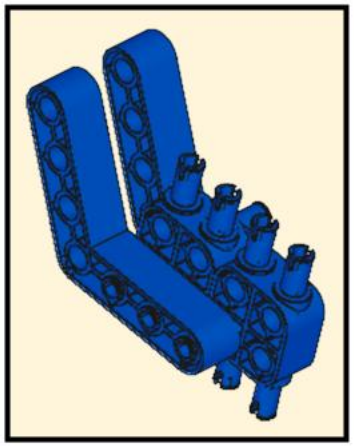

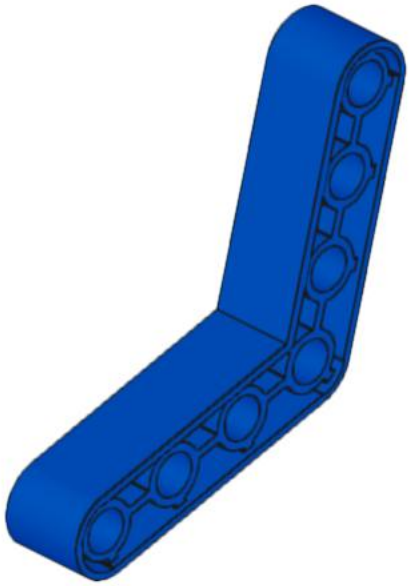

16

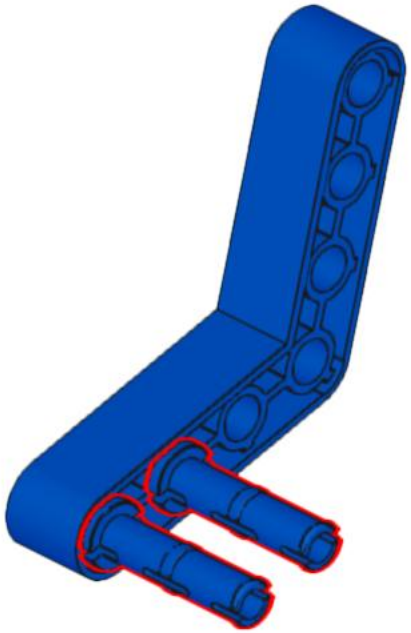

17

2x

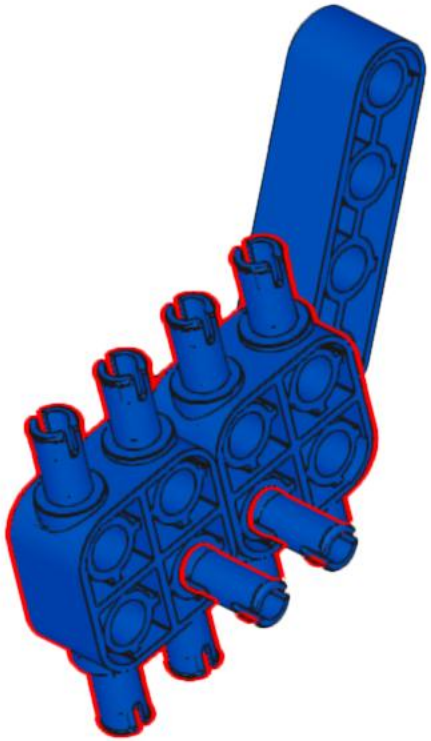

18

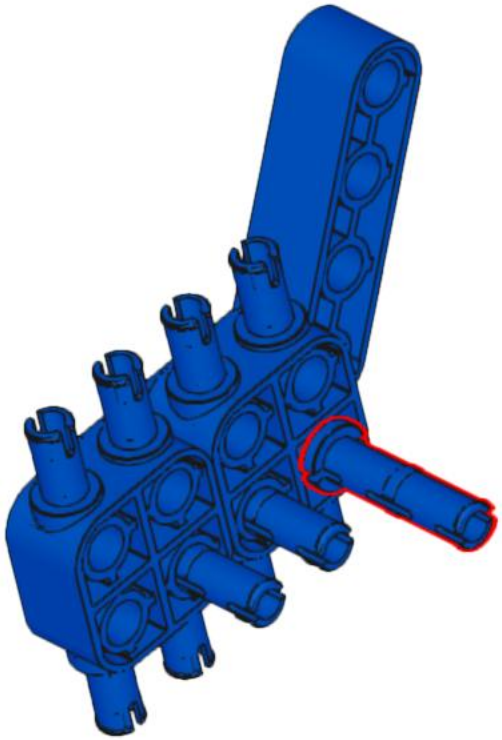

19

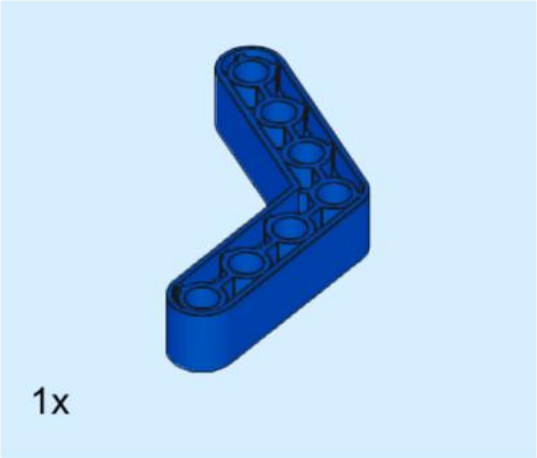

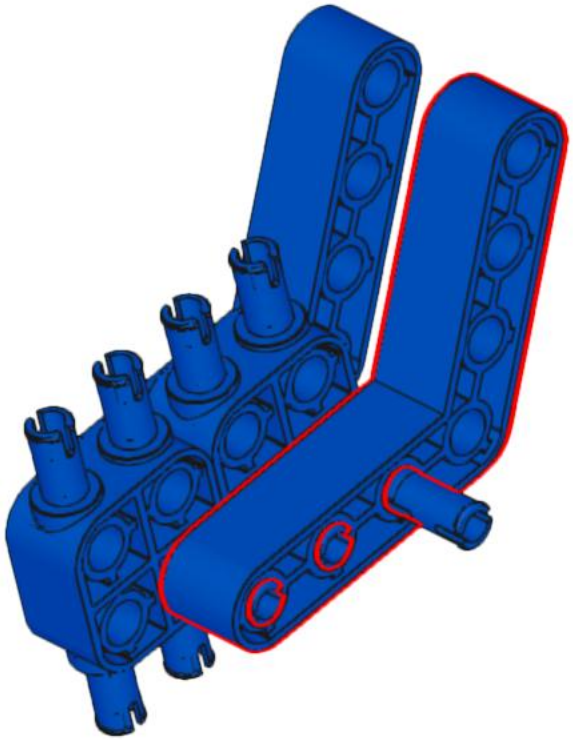

20

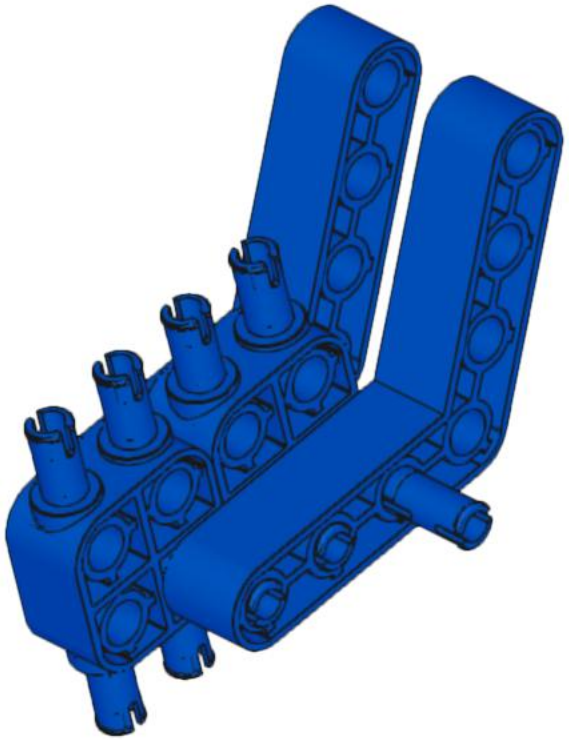

21

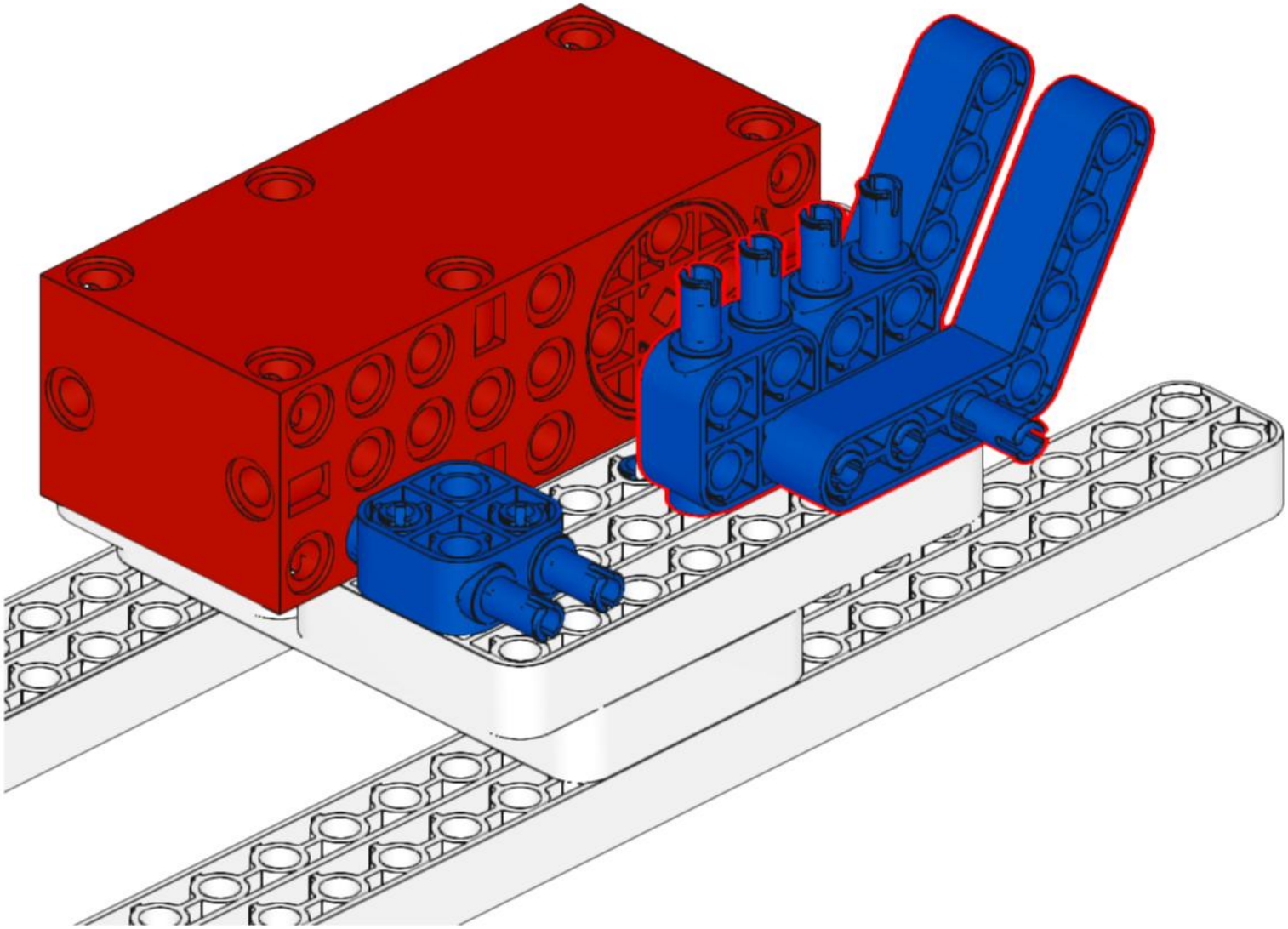

22

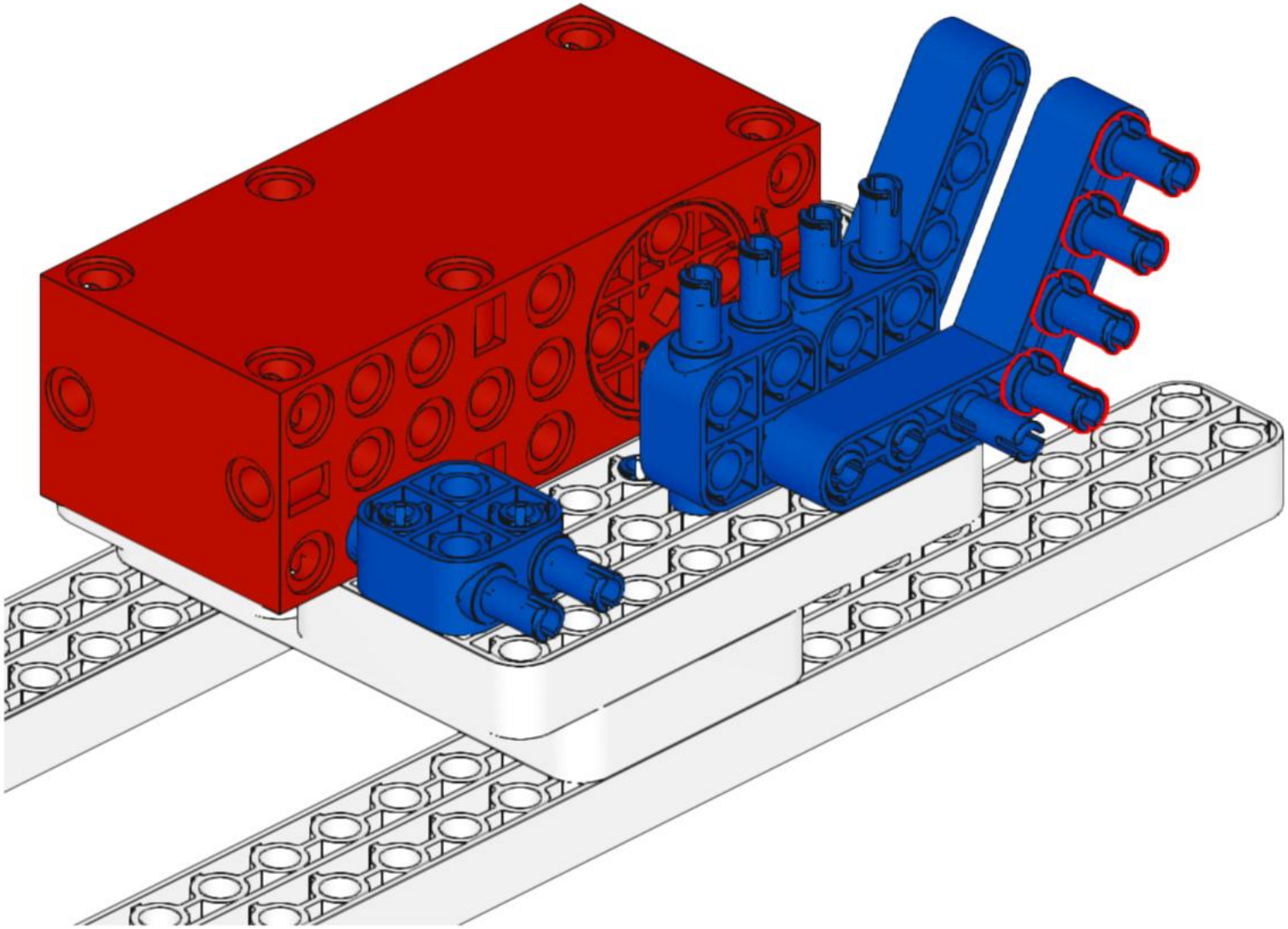

23

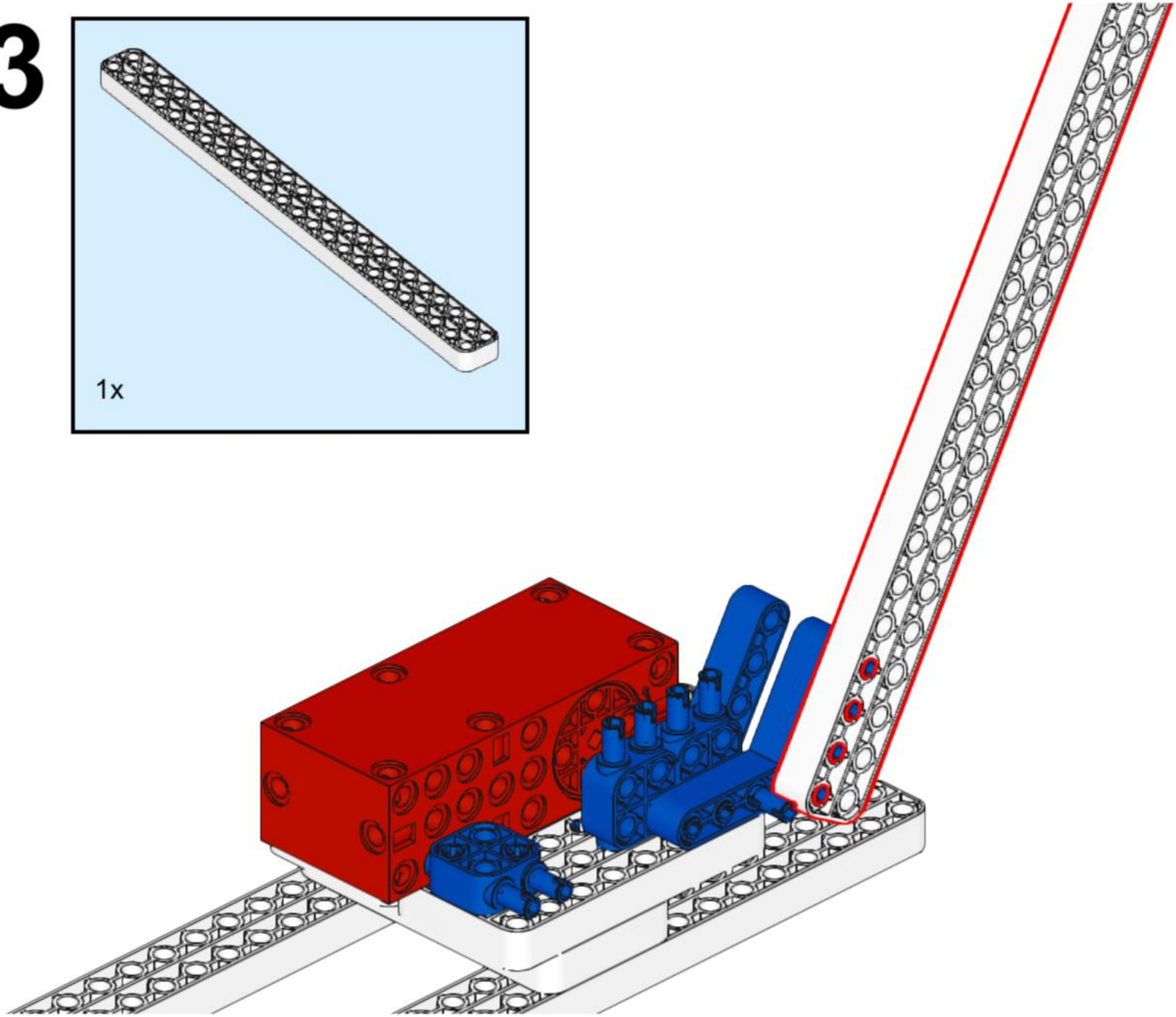

24

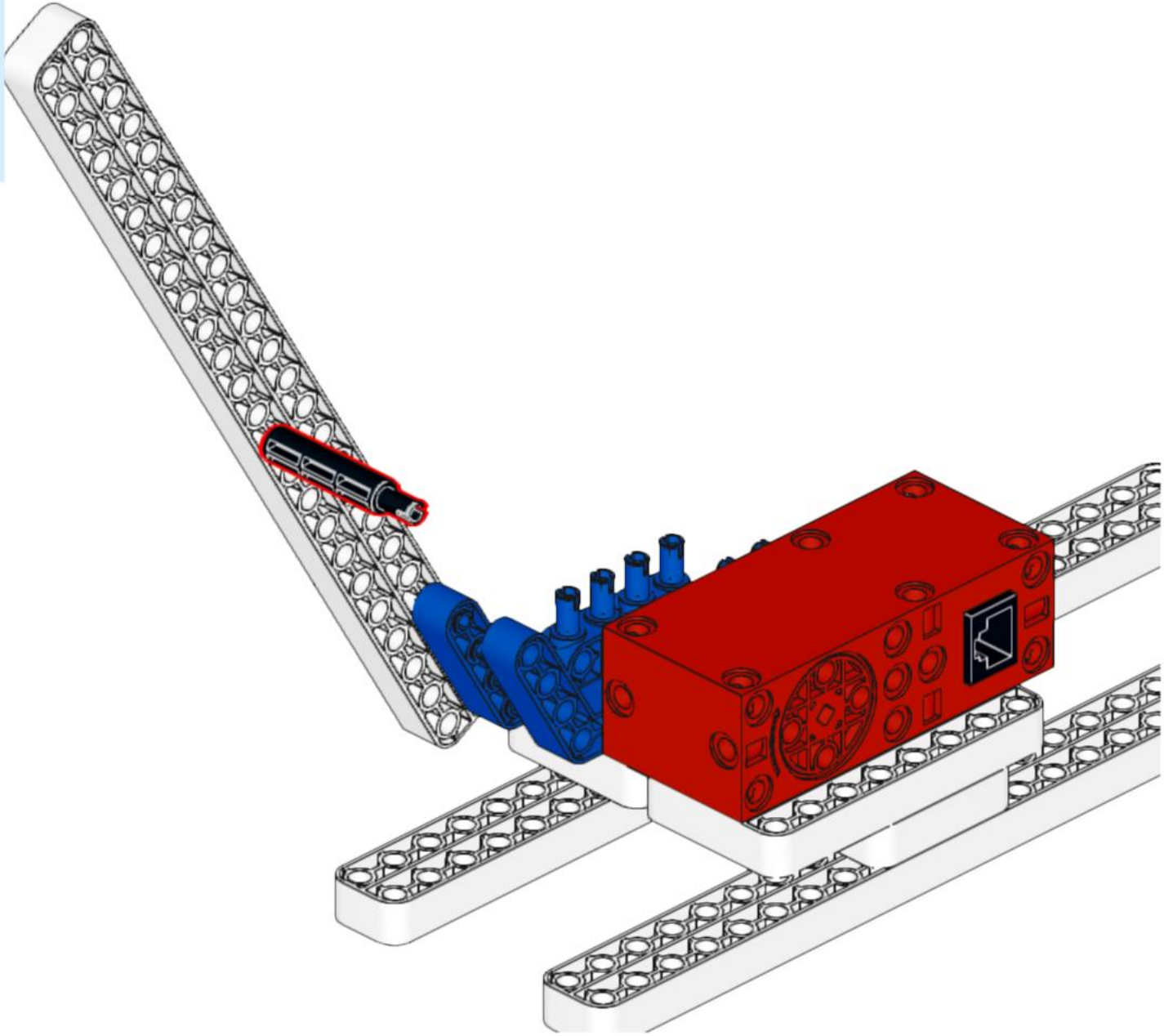

25

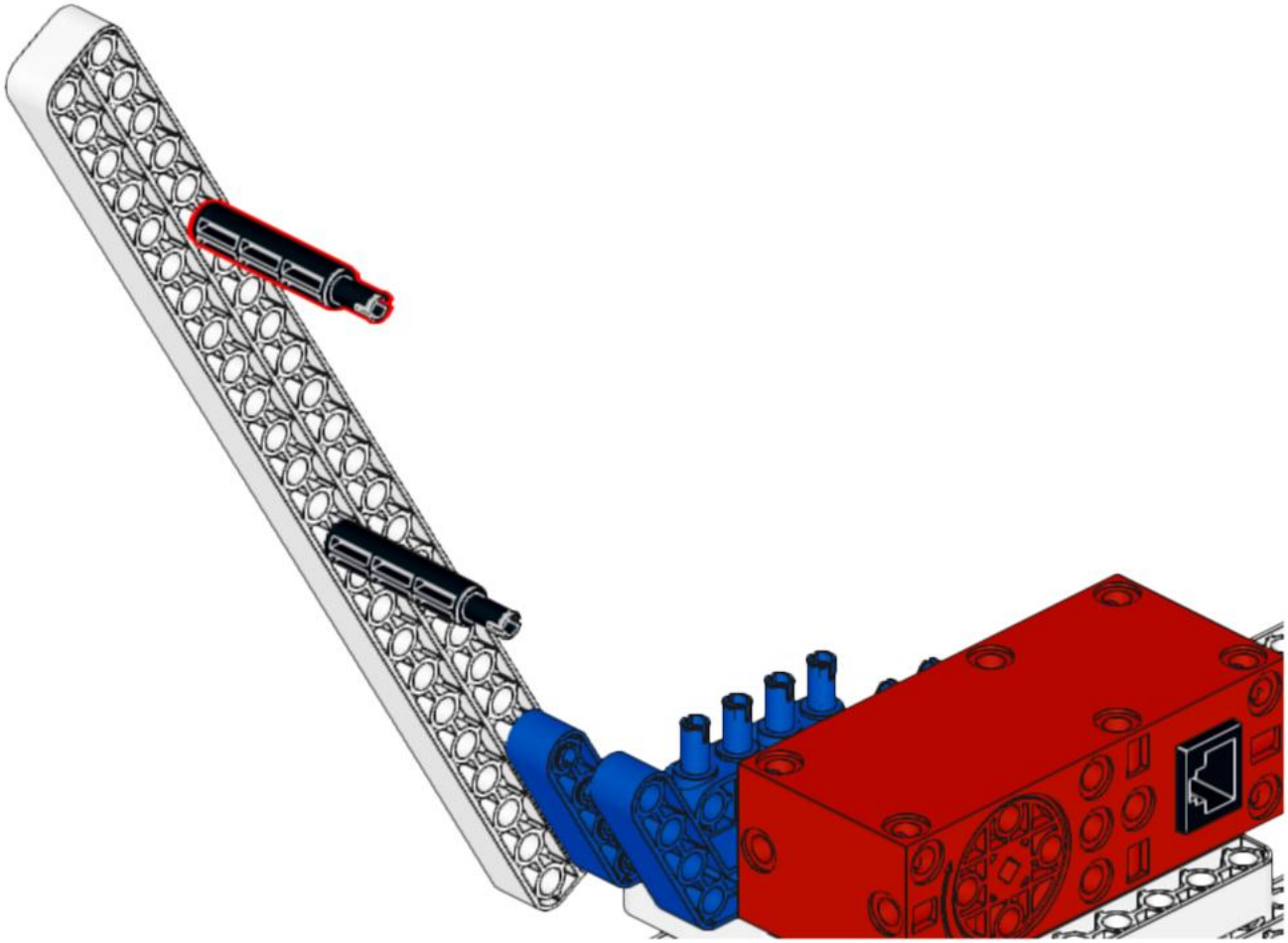

26

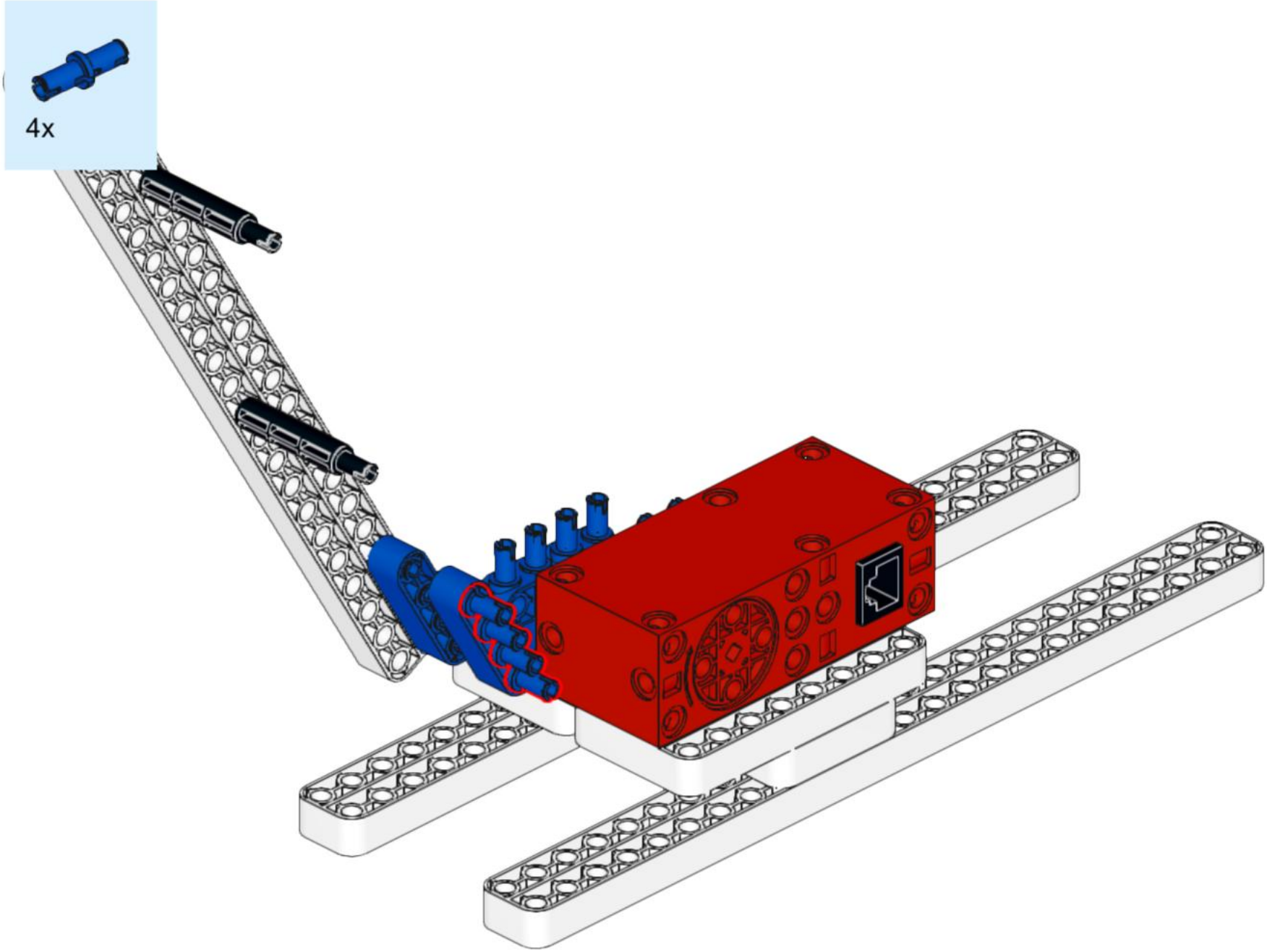

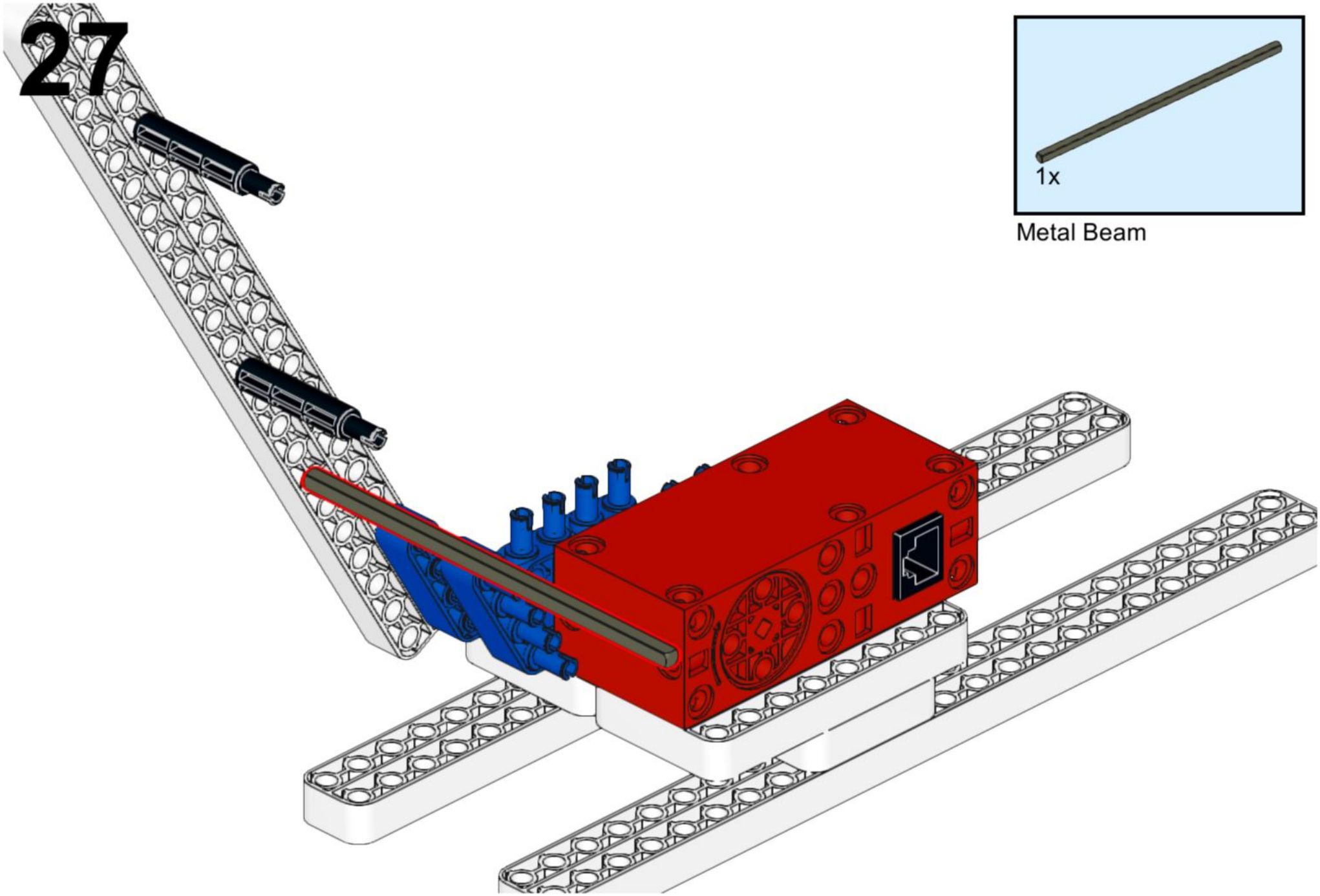
27
1x
Metal Beam

28

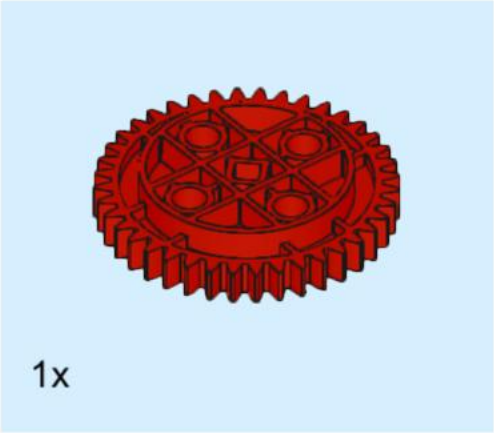

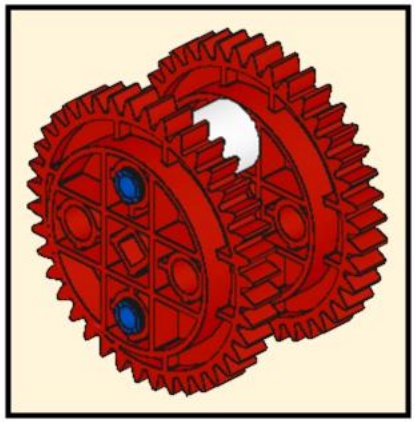

29

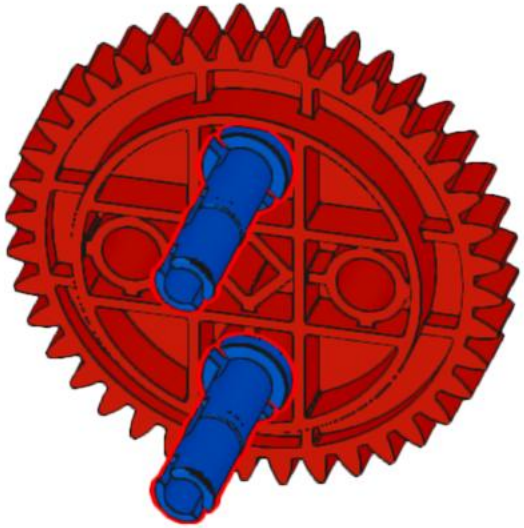

30

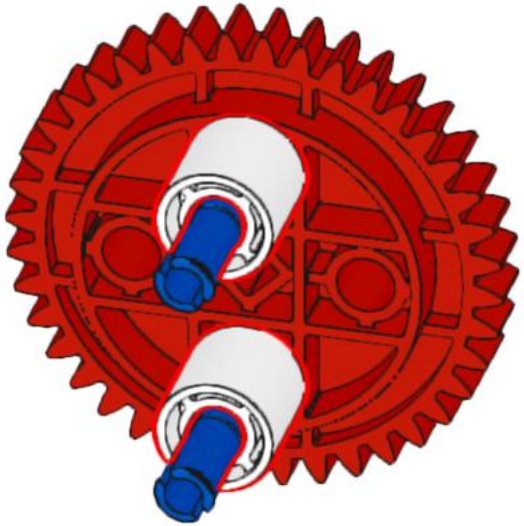

31

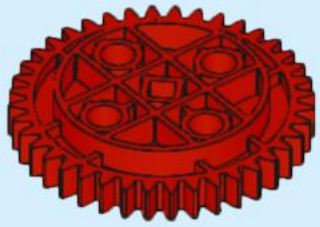

1x

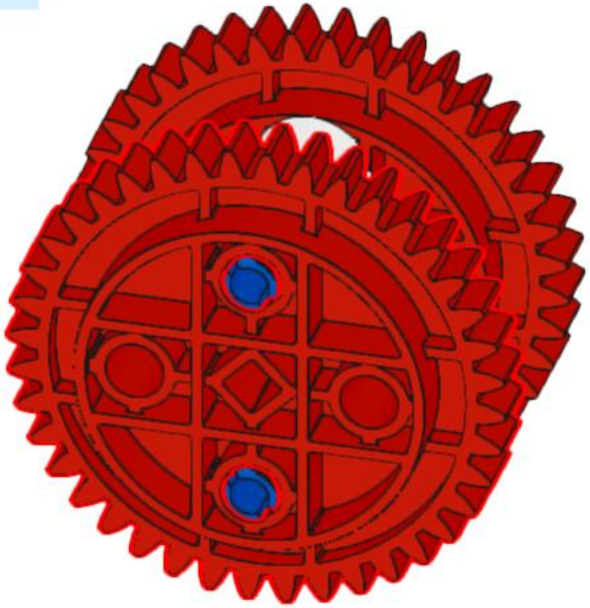

32

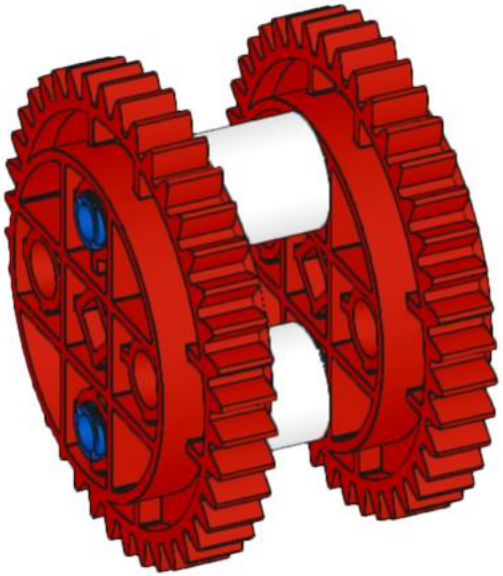

33

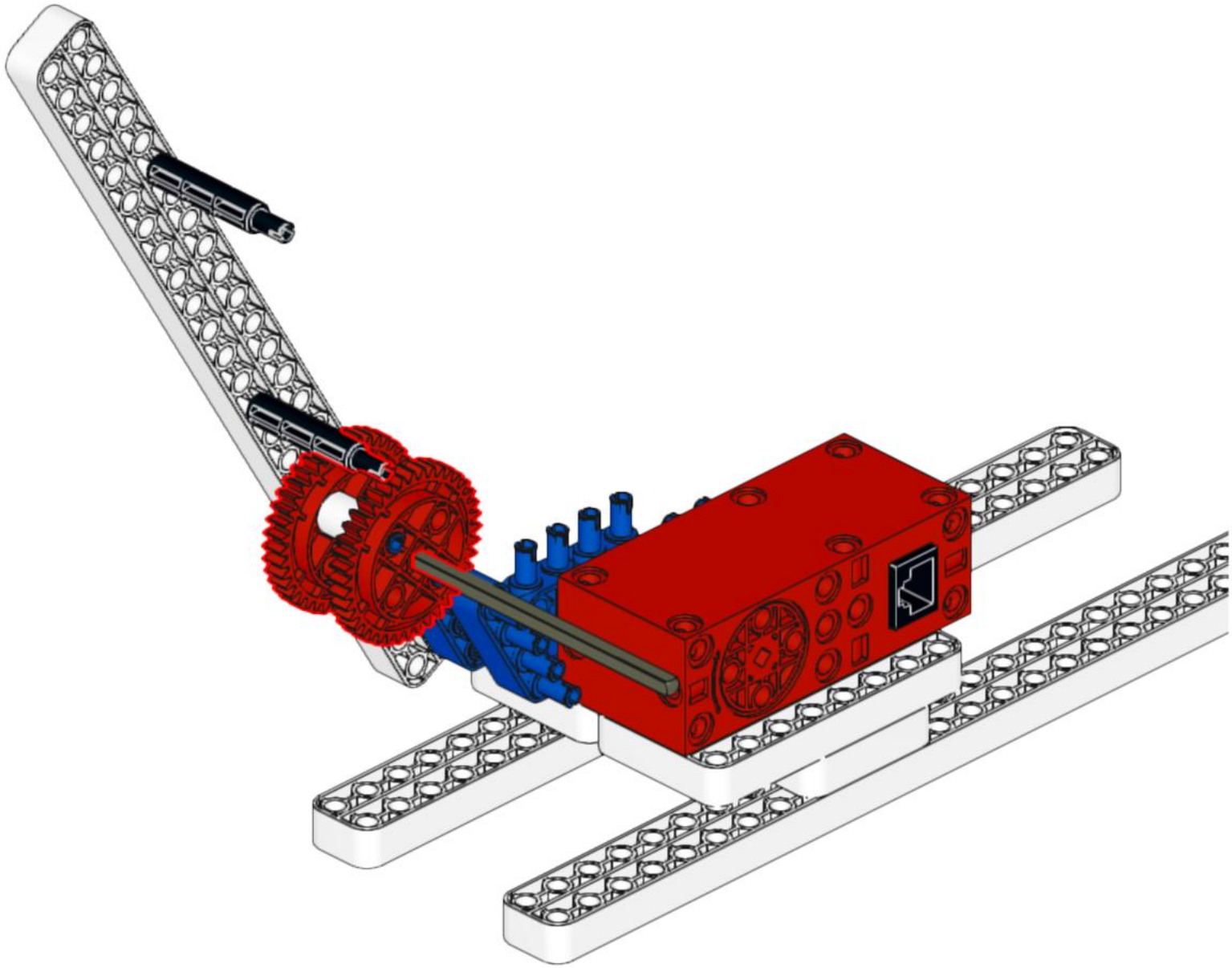

34

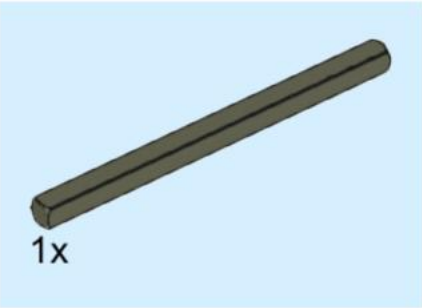

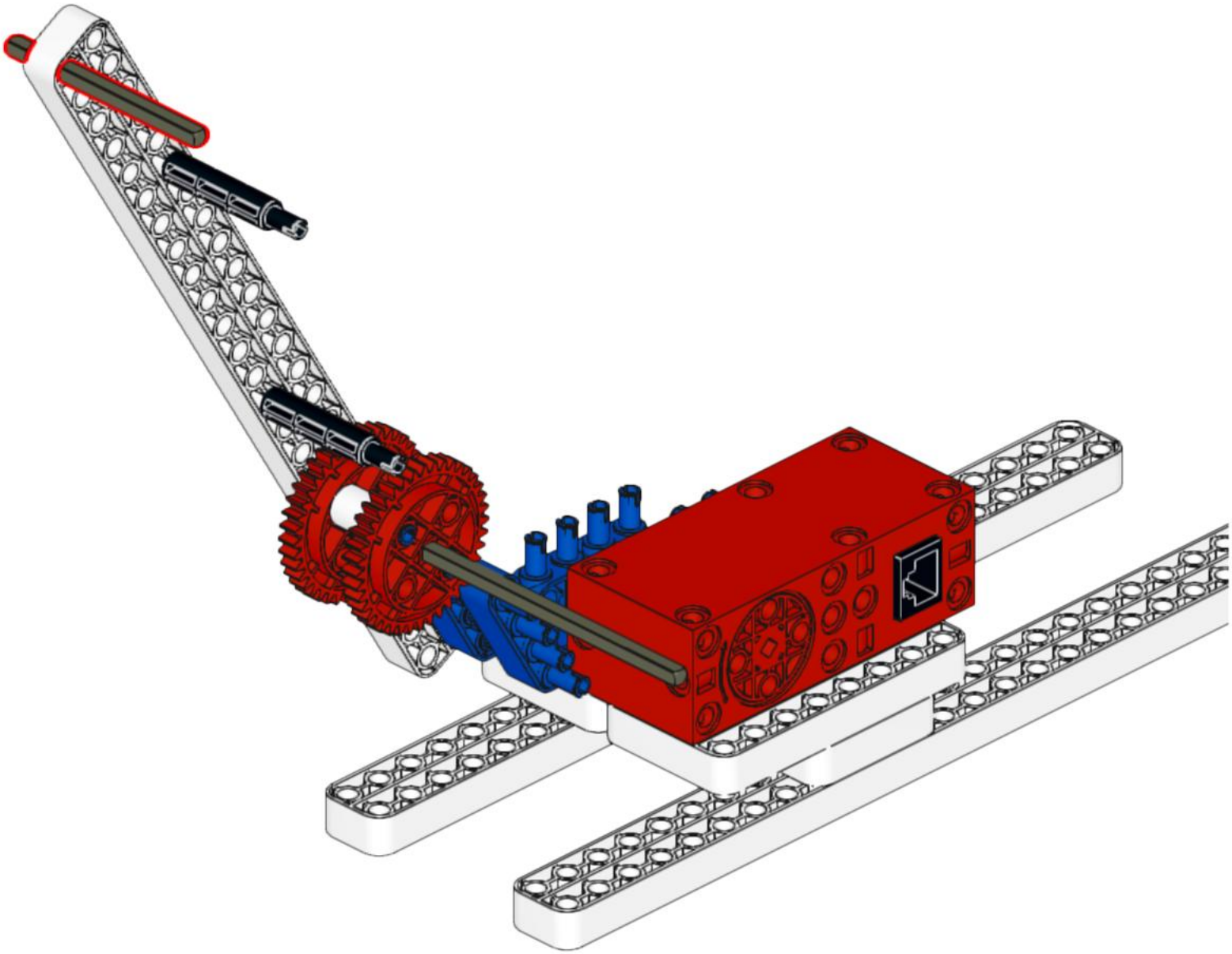

35

2x

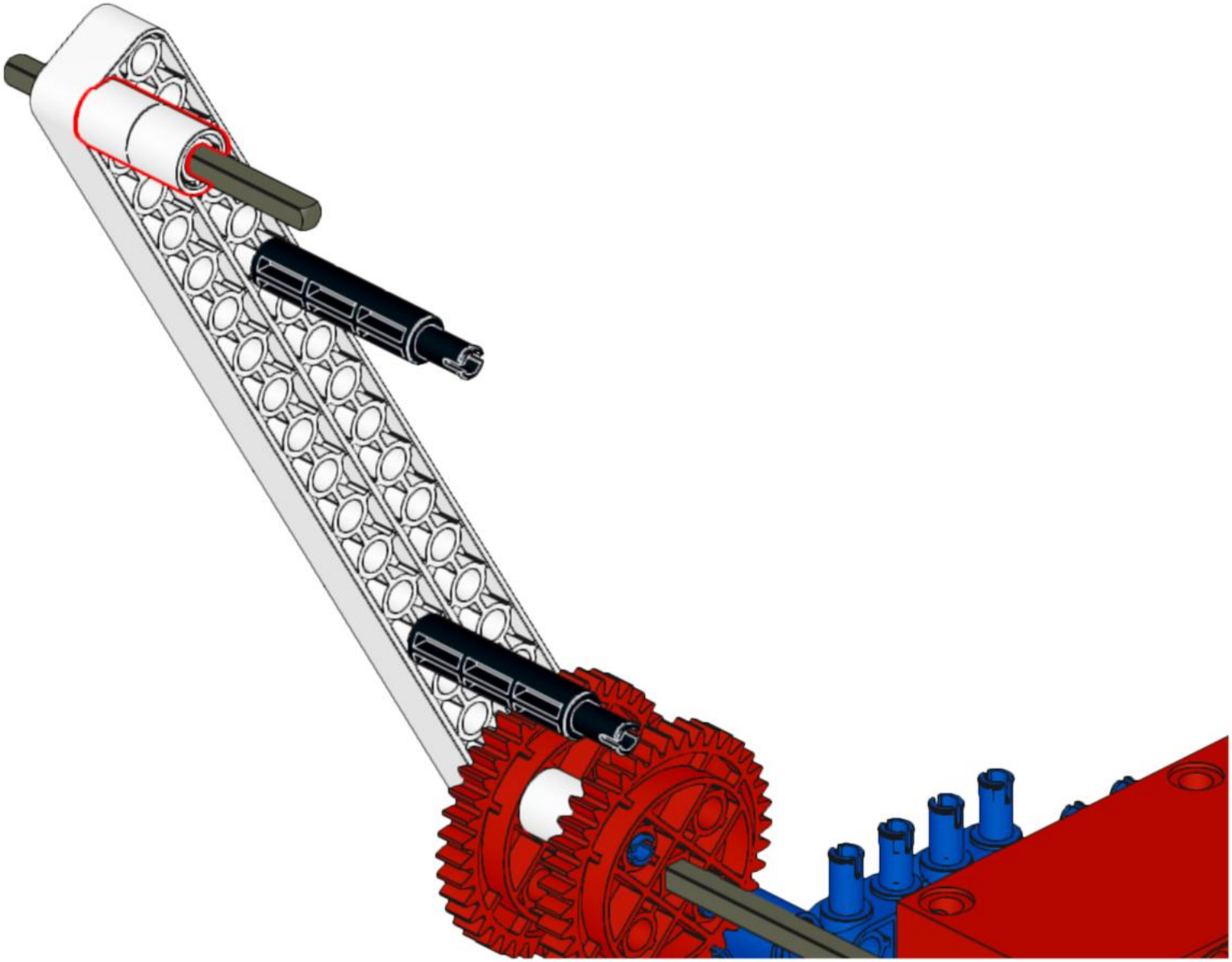

36

1x

37

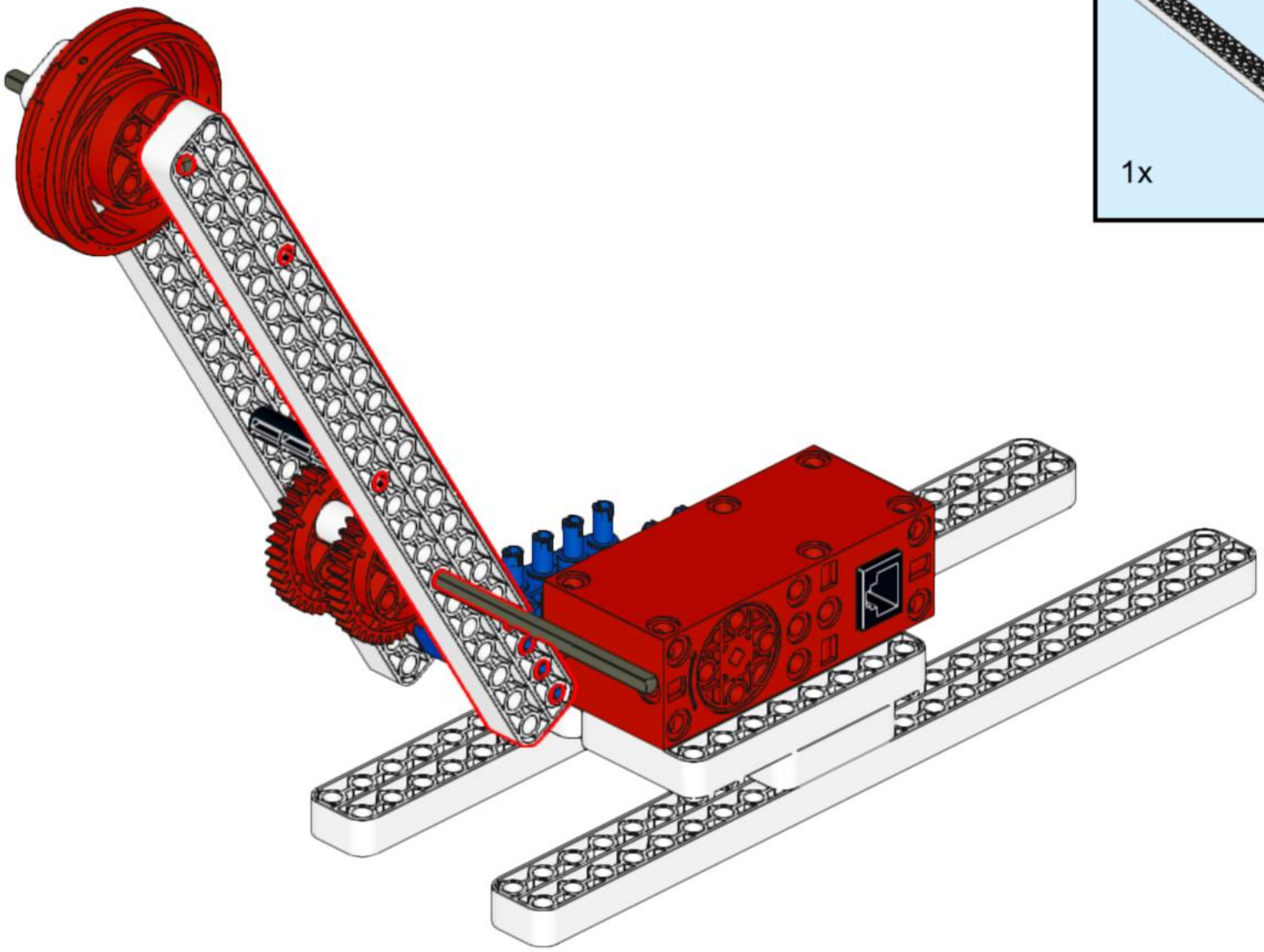

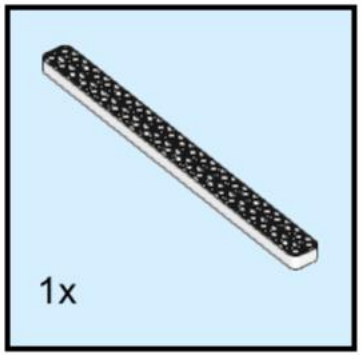

38

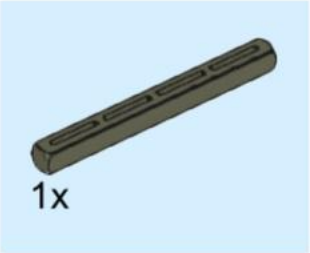

39

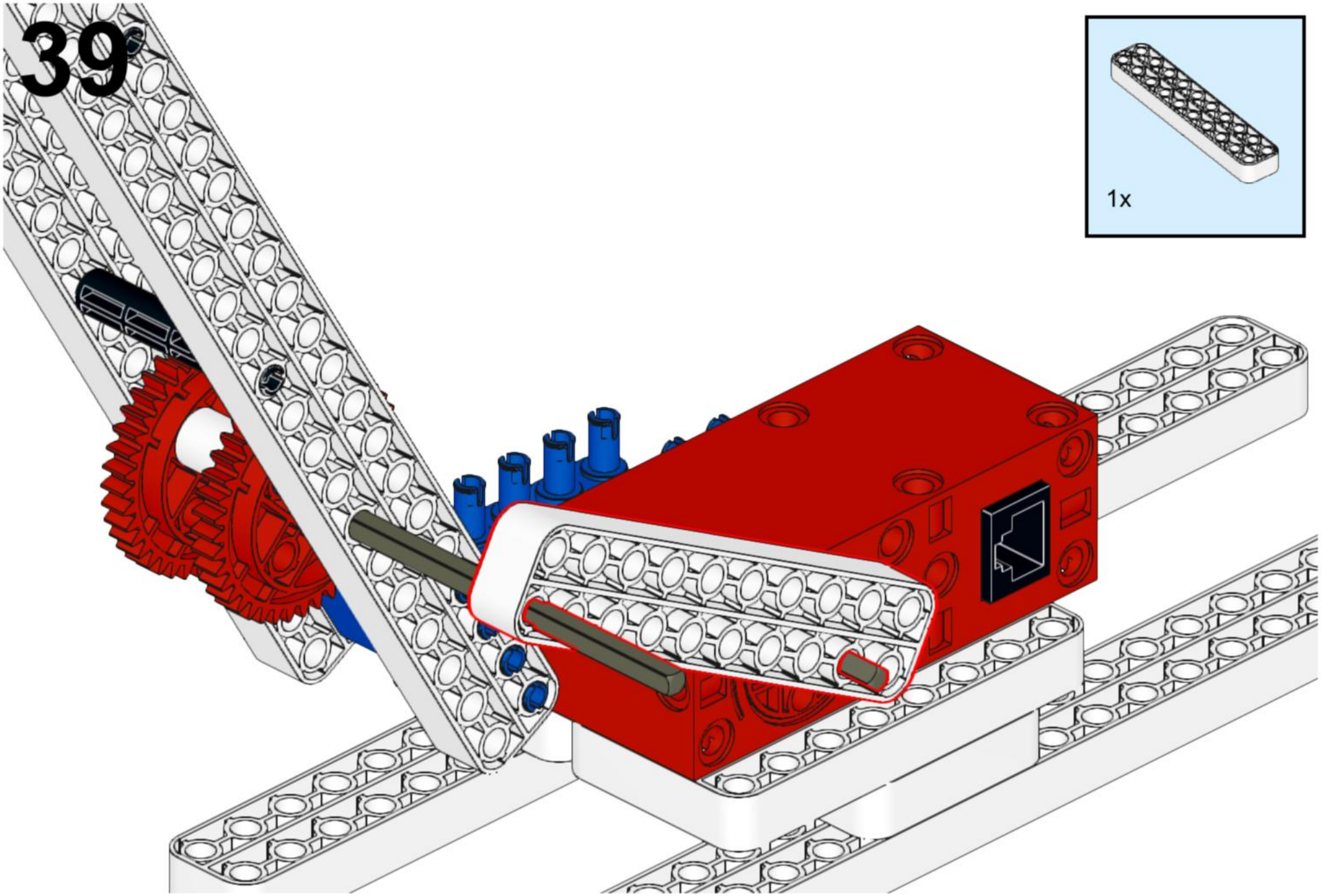

40

1x

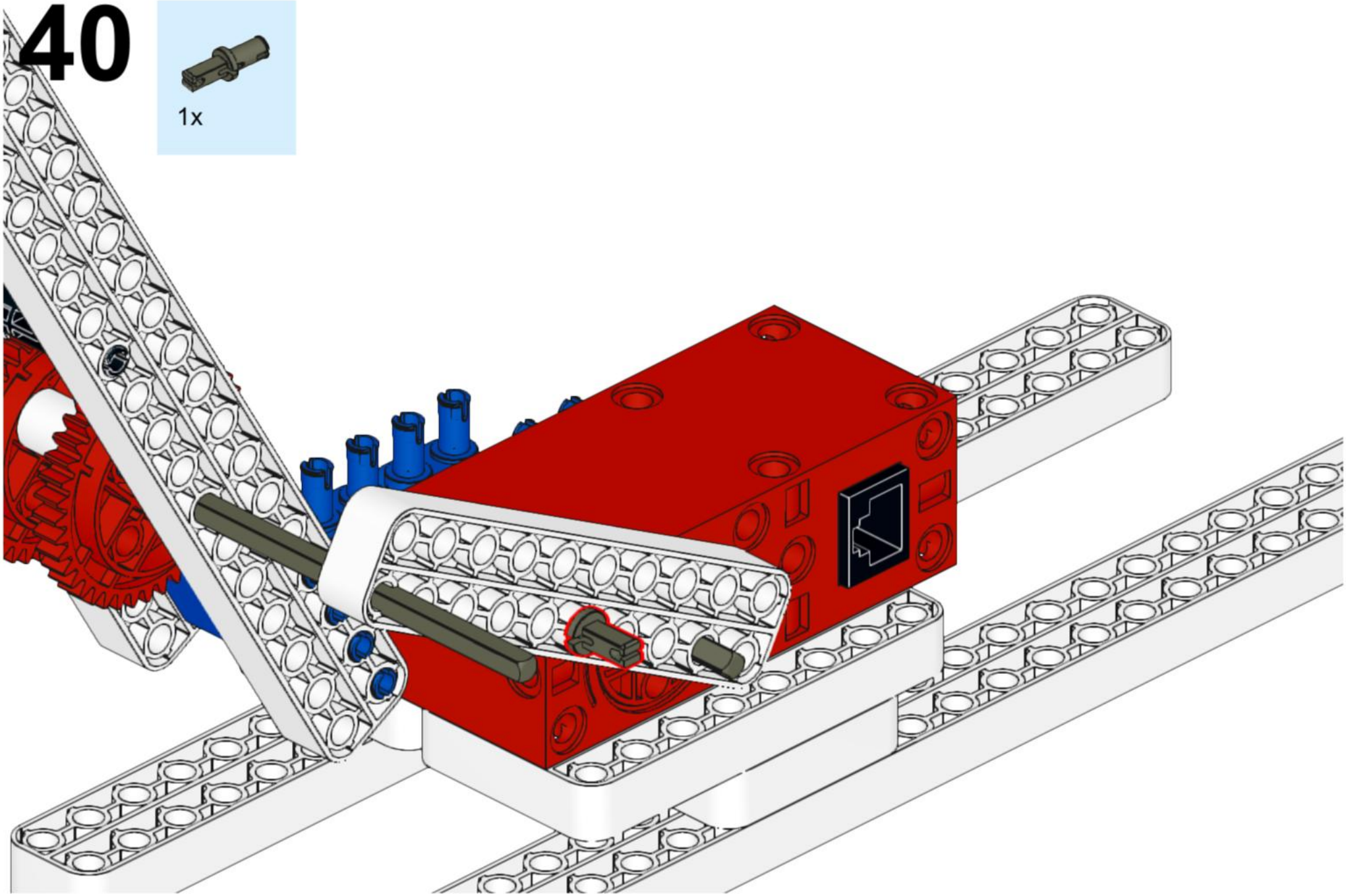

41

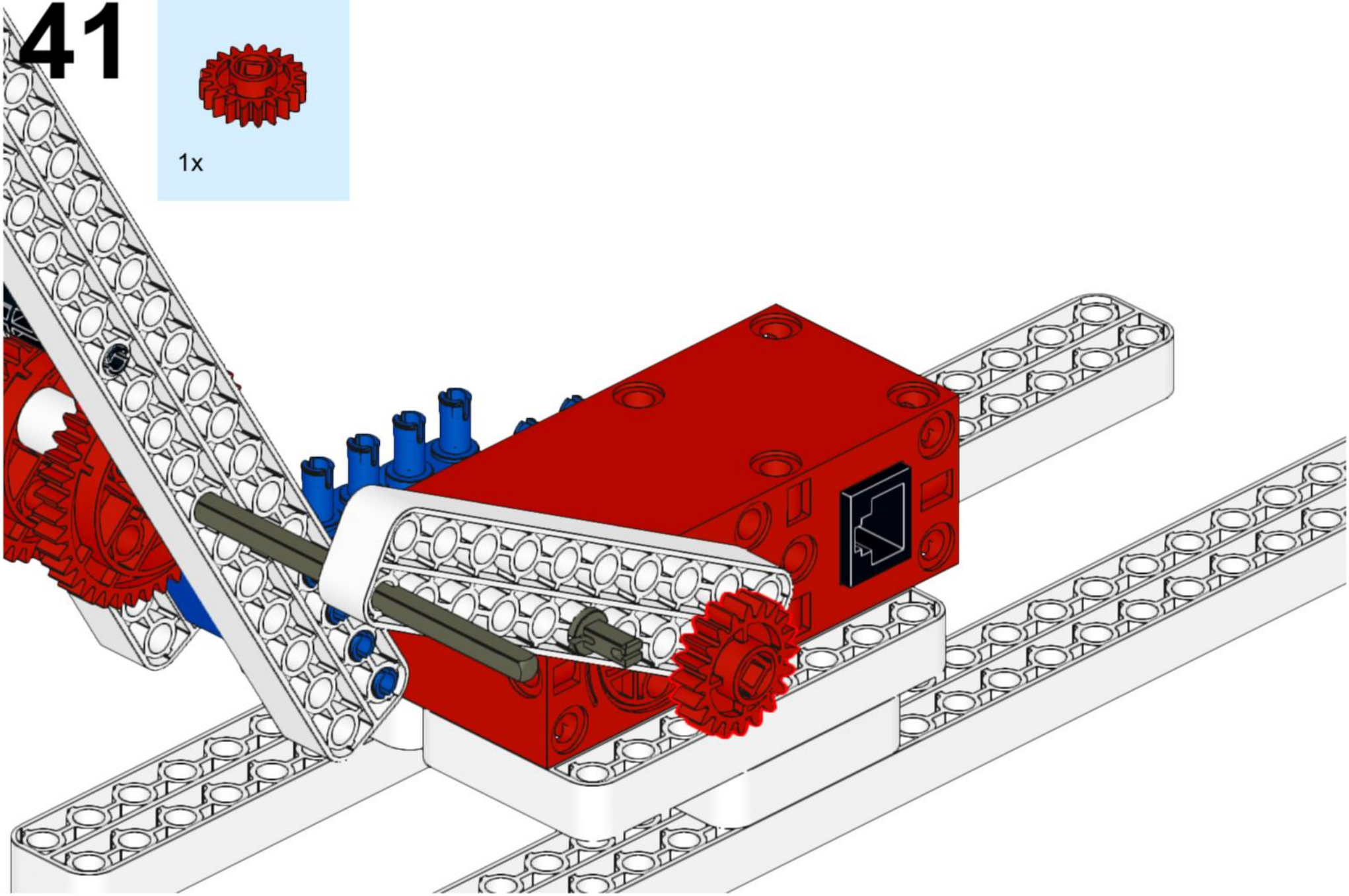

42

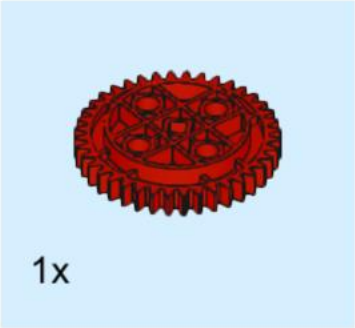

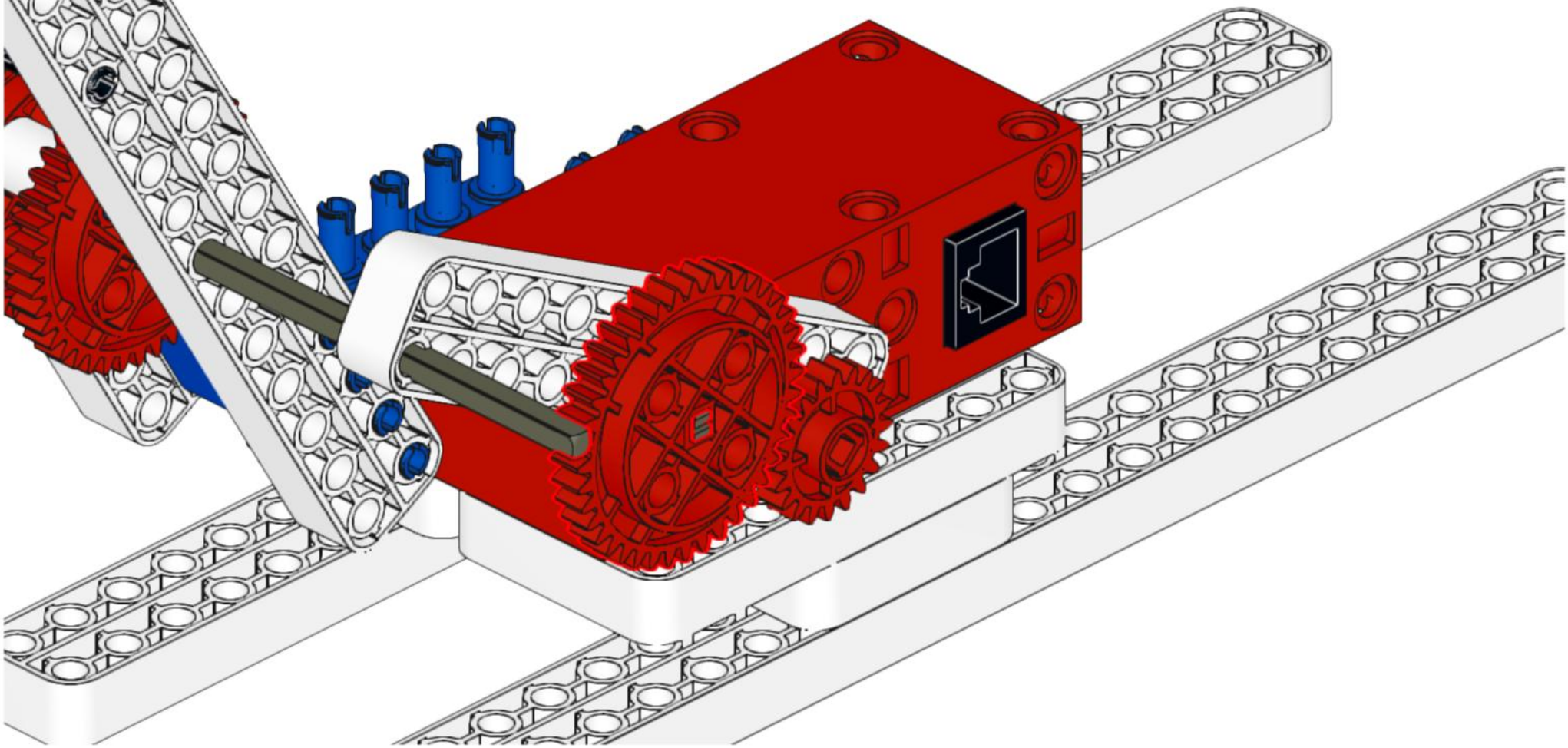

43

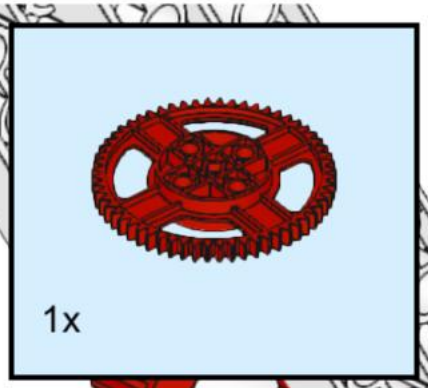

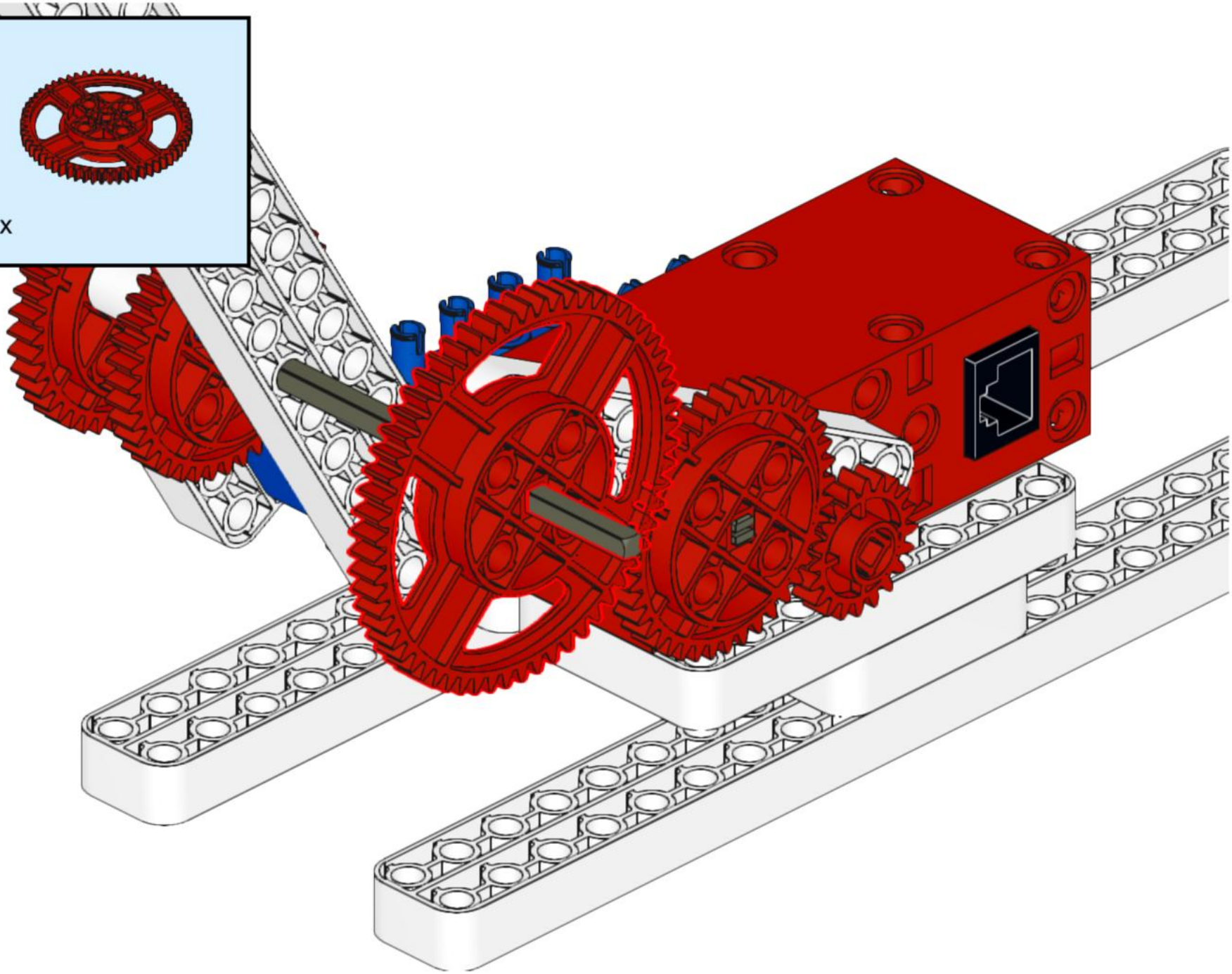

44

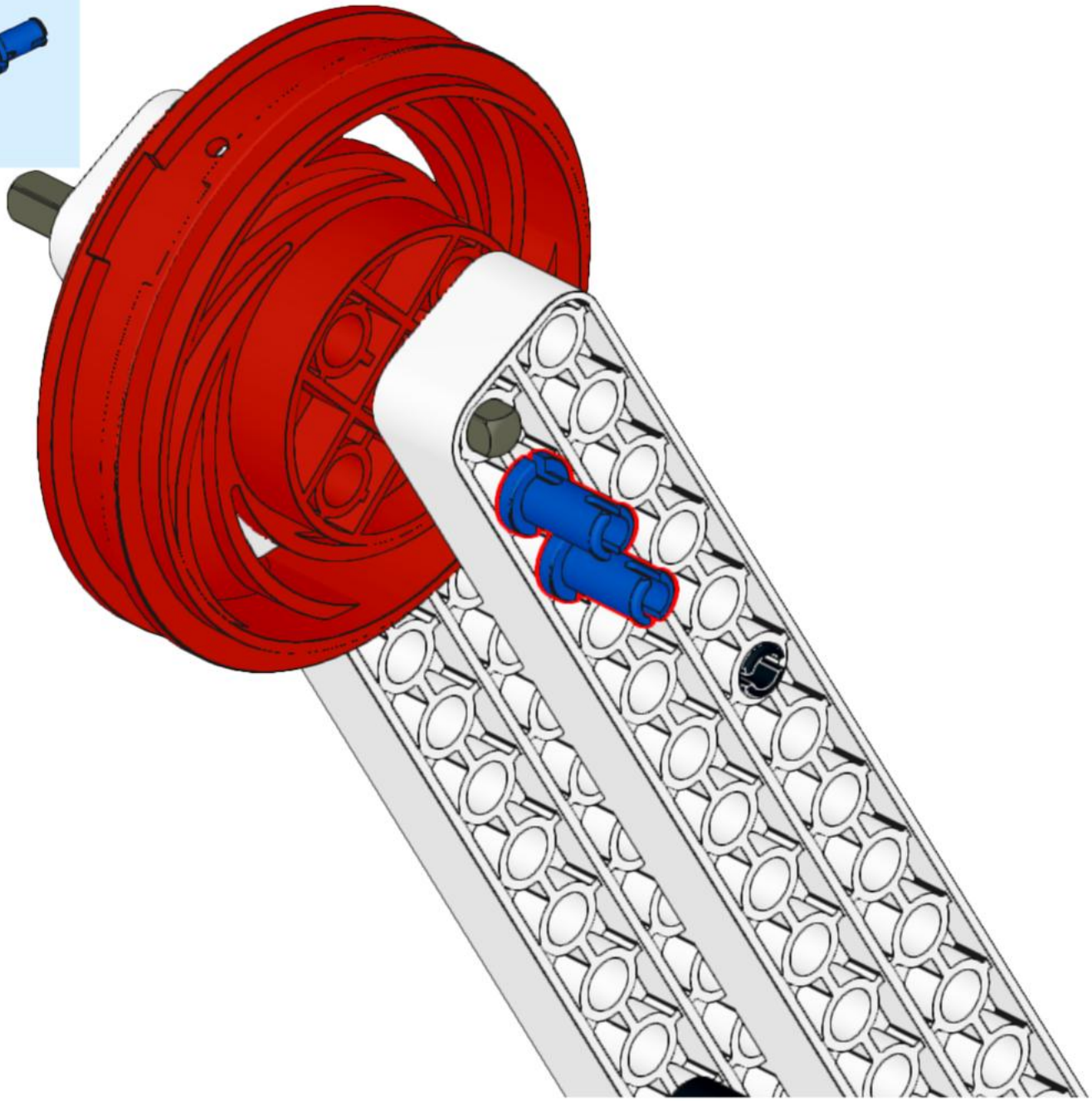

45

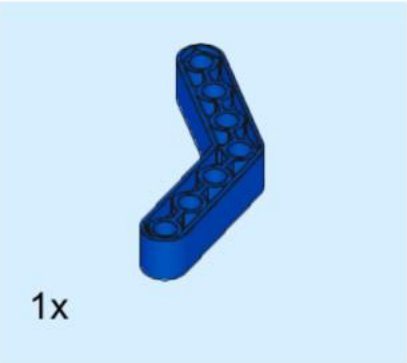

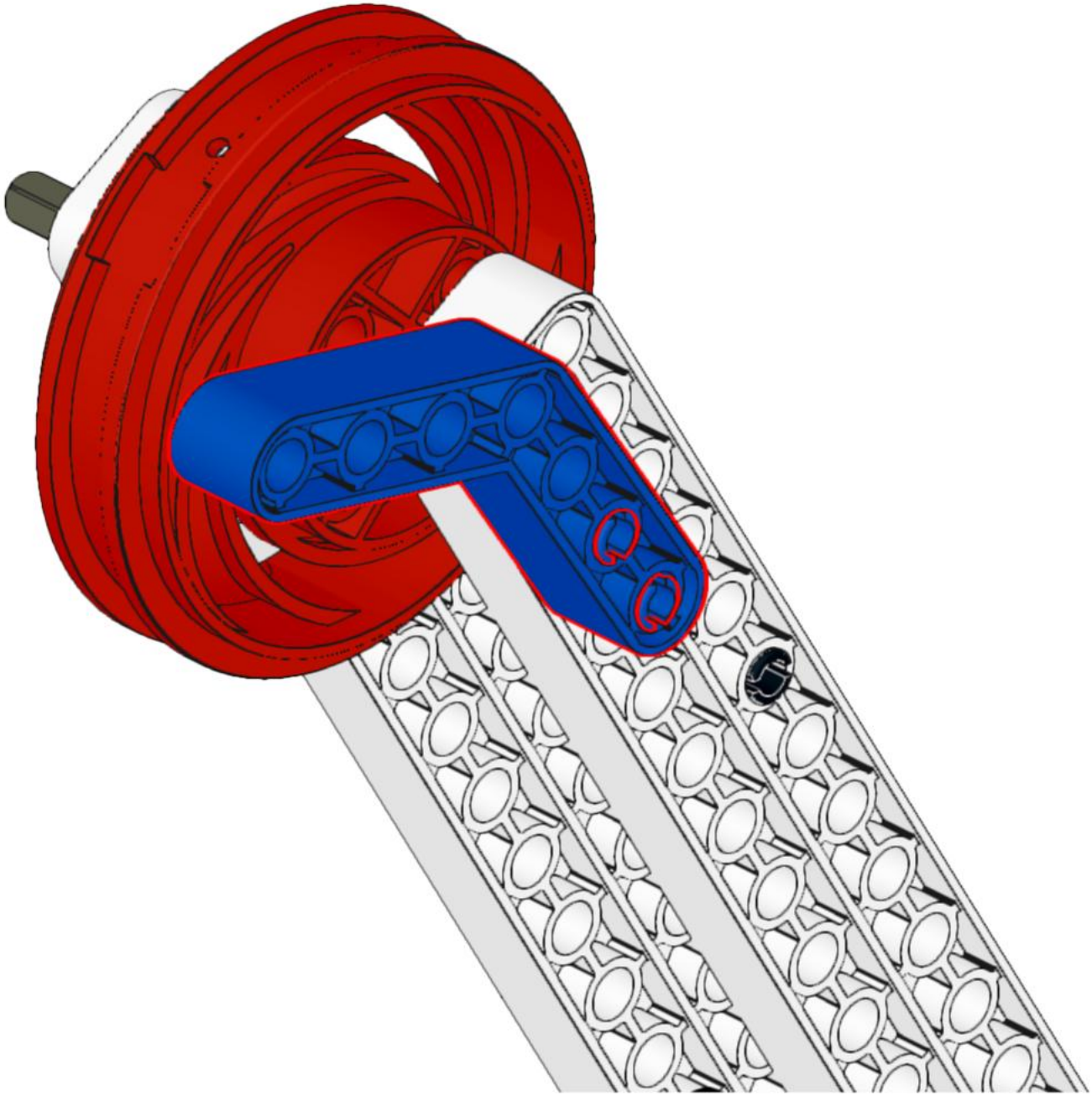

46

2x

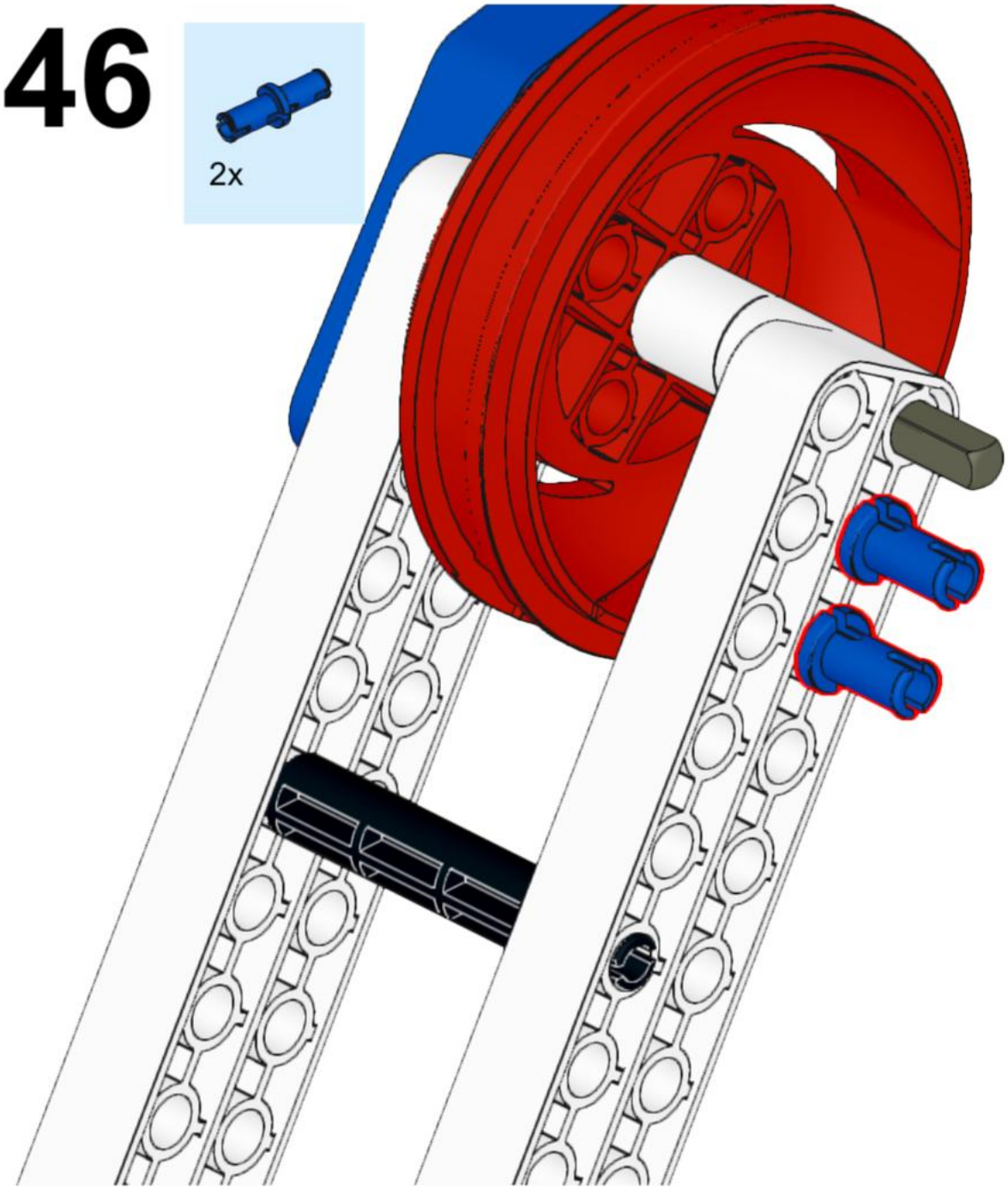

47

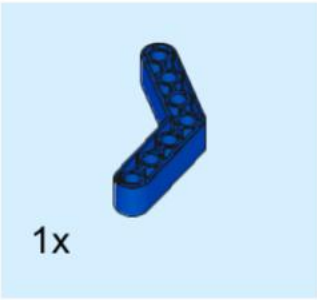

48

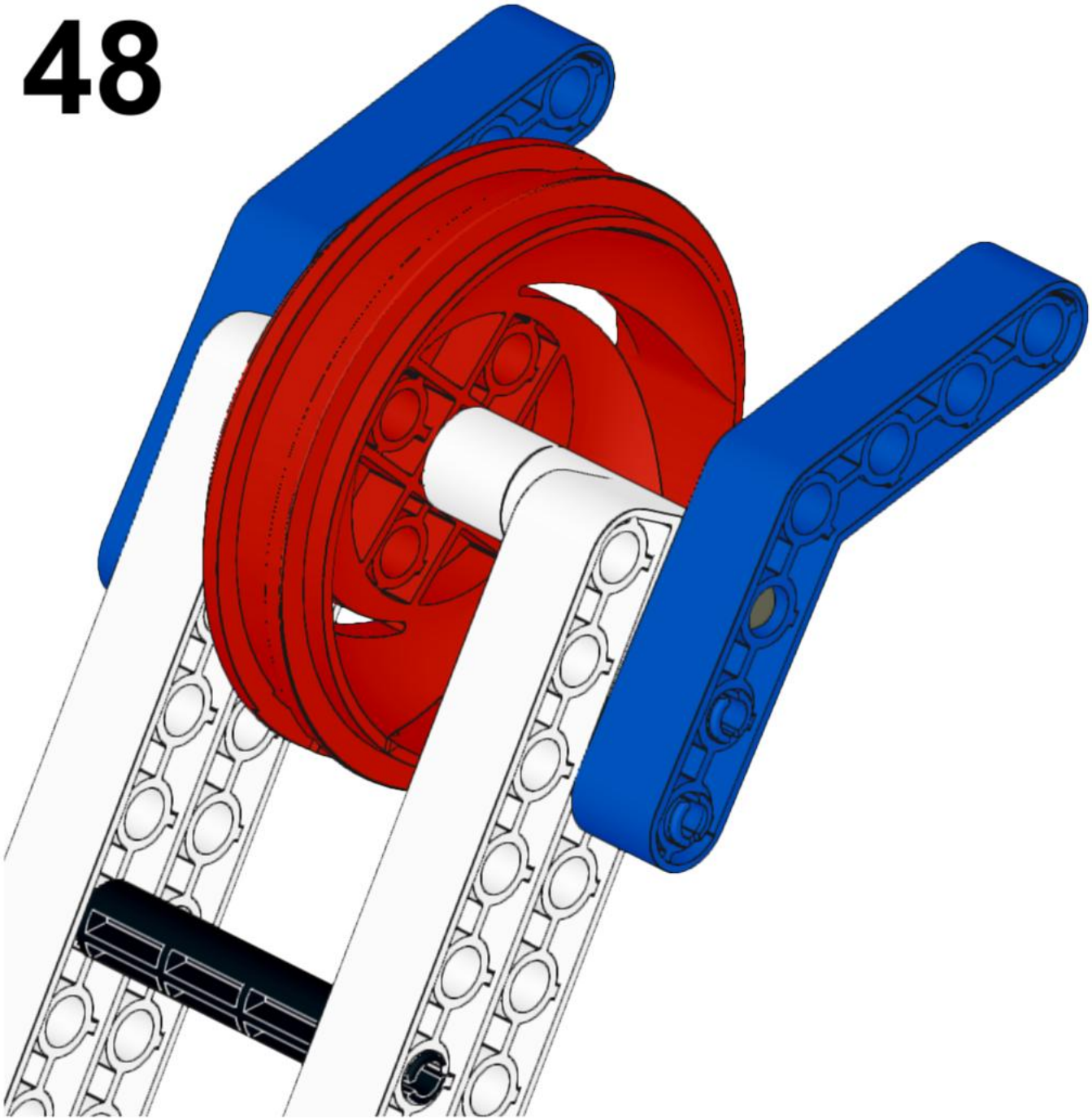

49

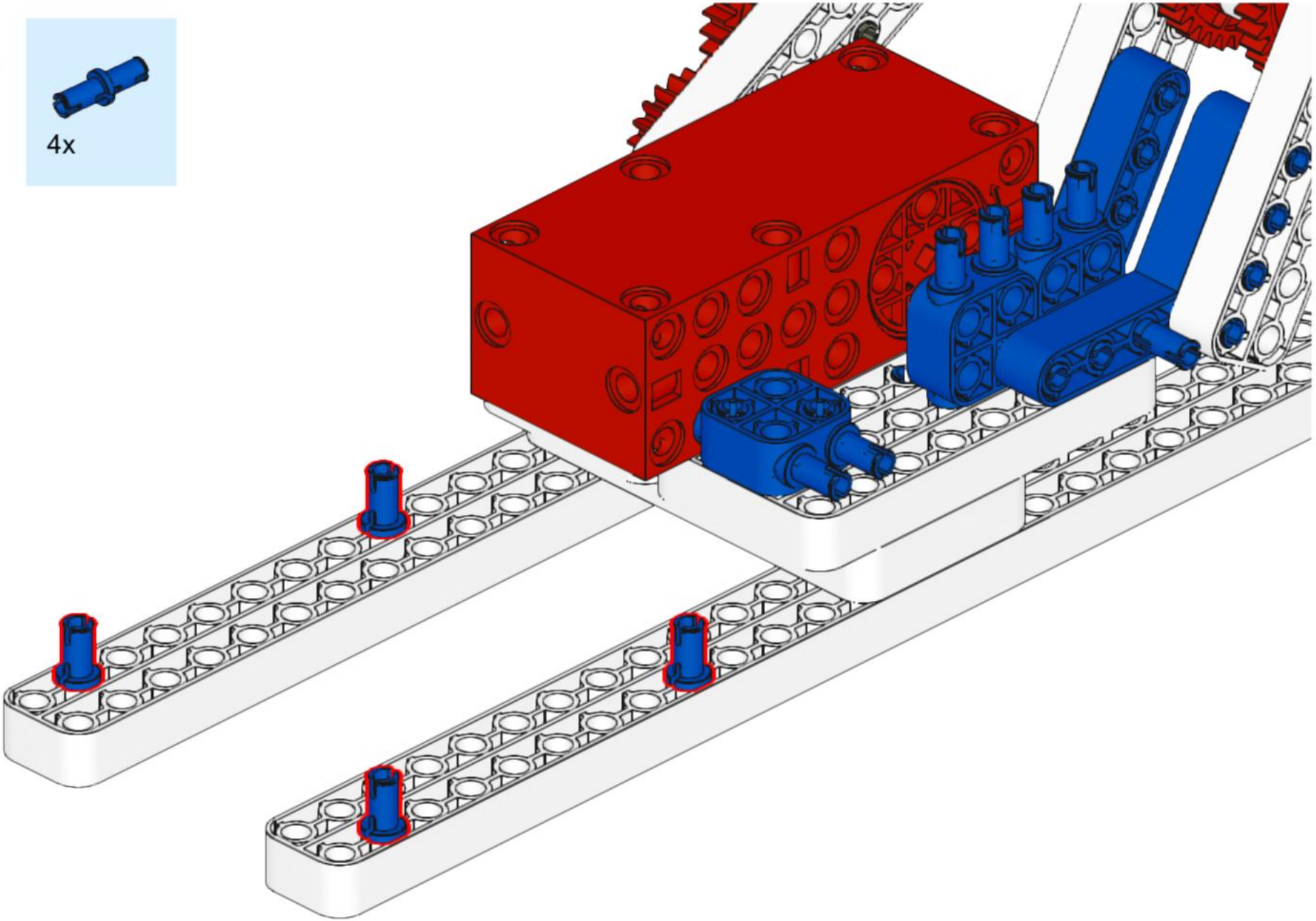

50

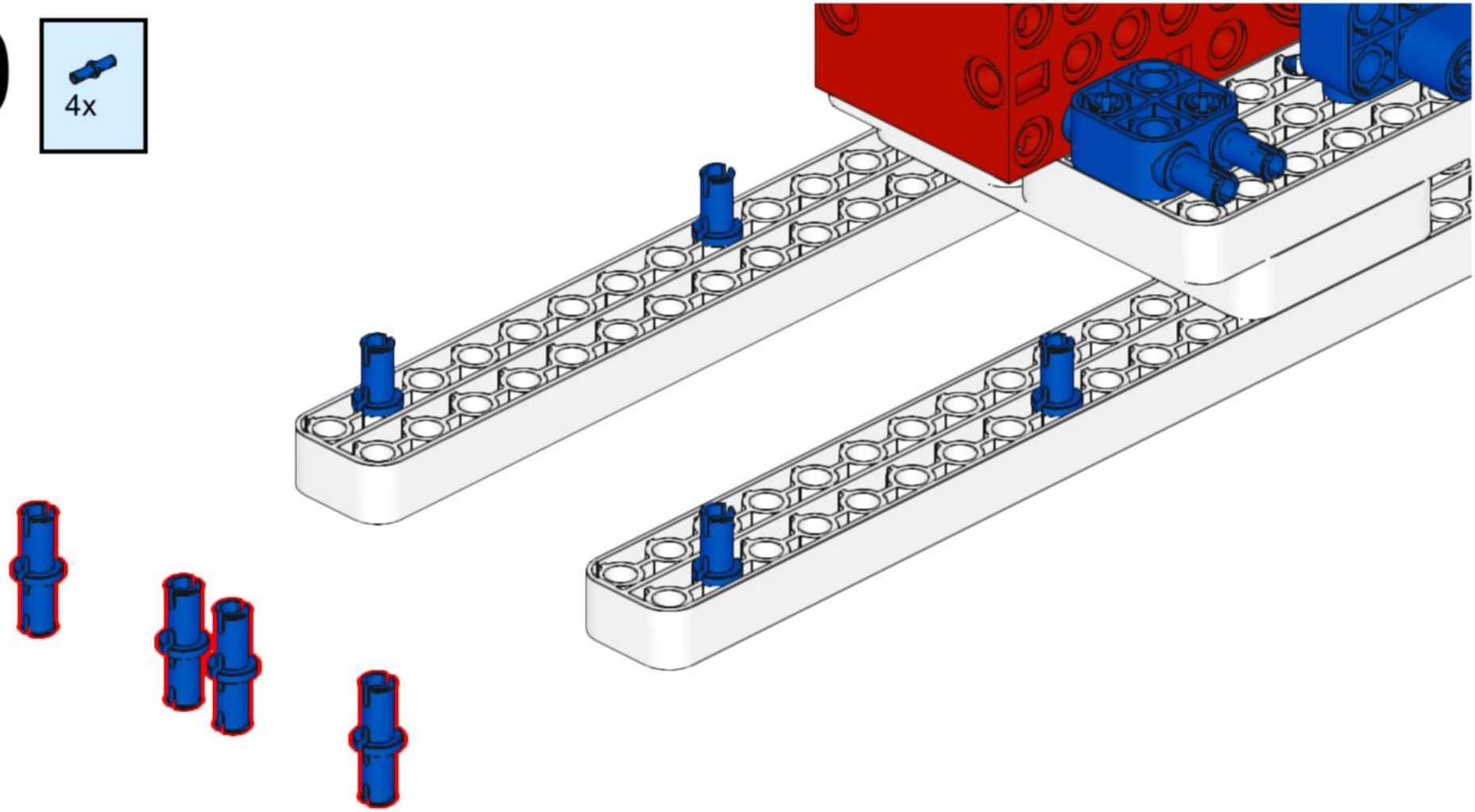

51

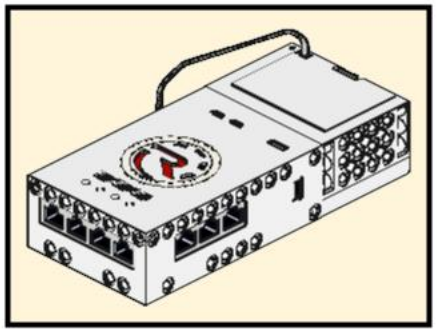

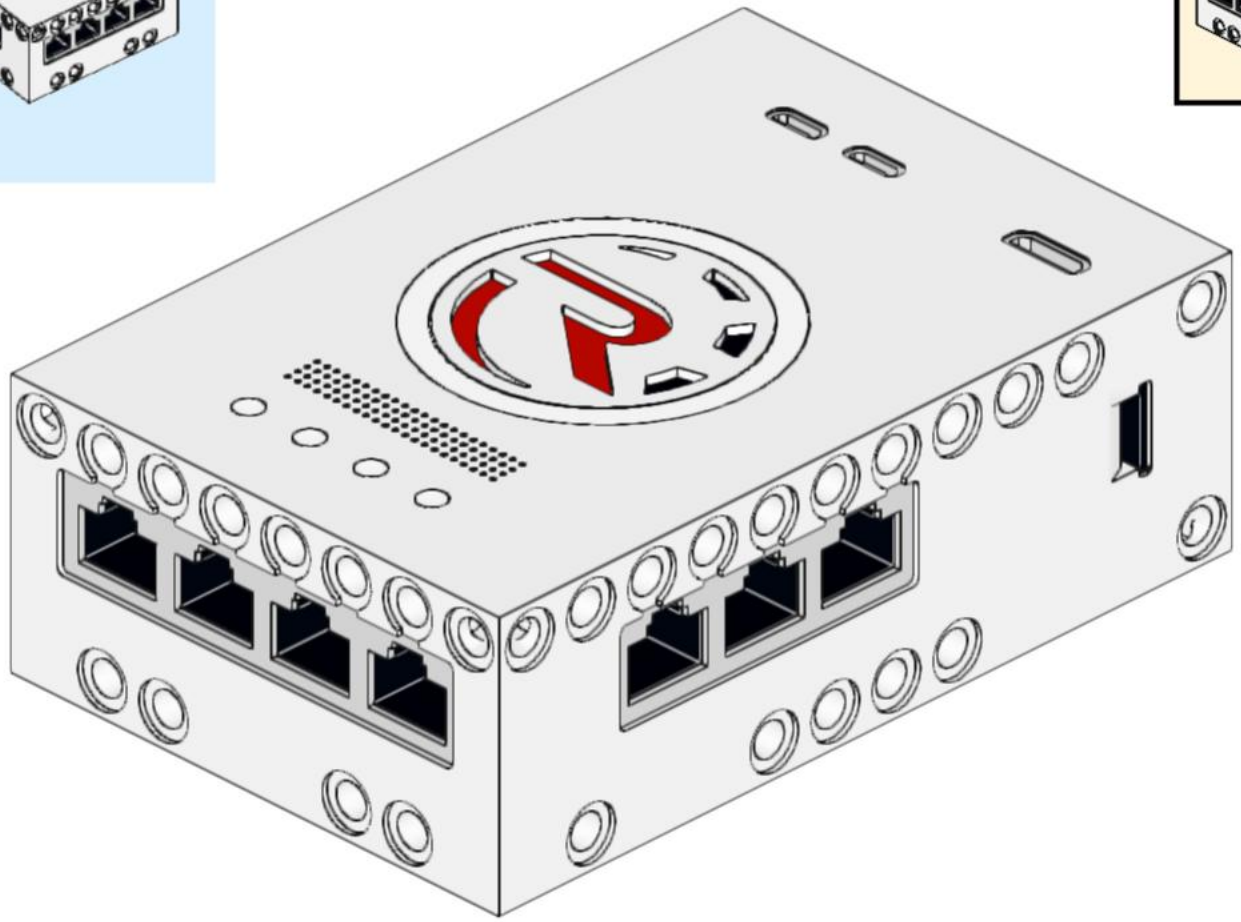

52

53

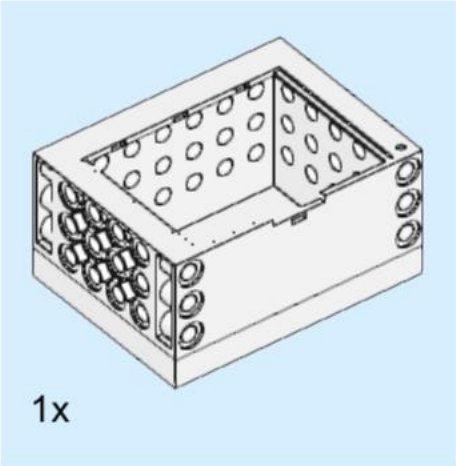

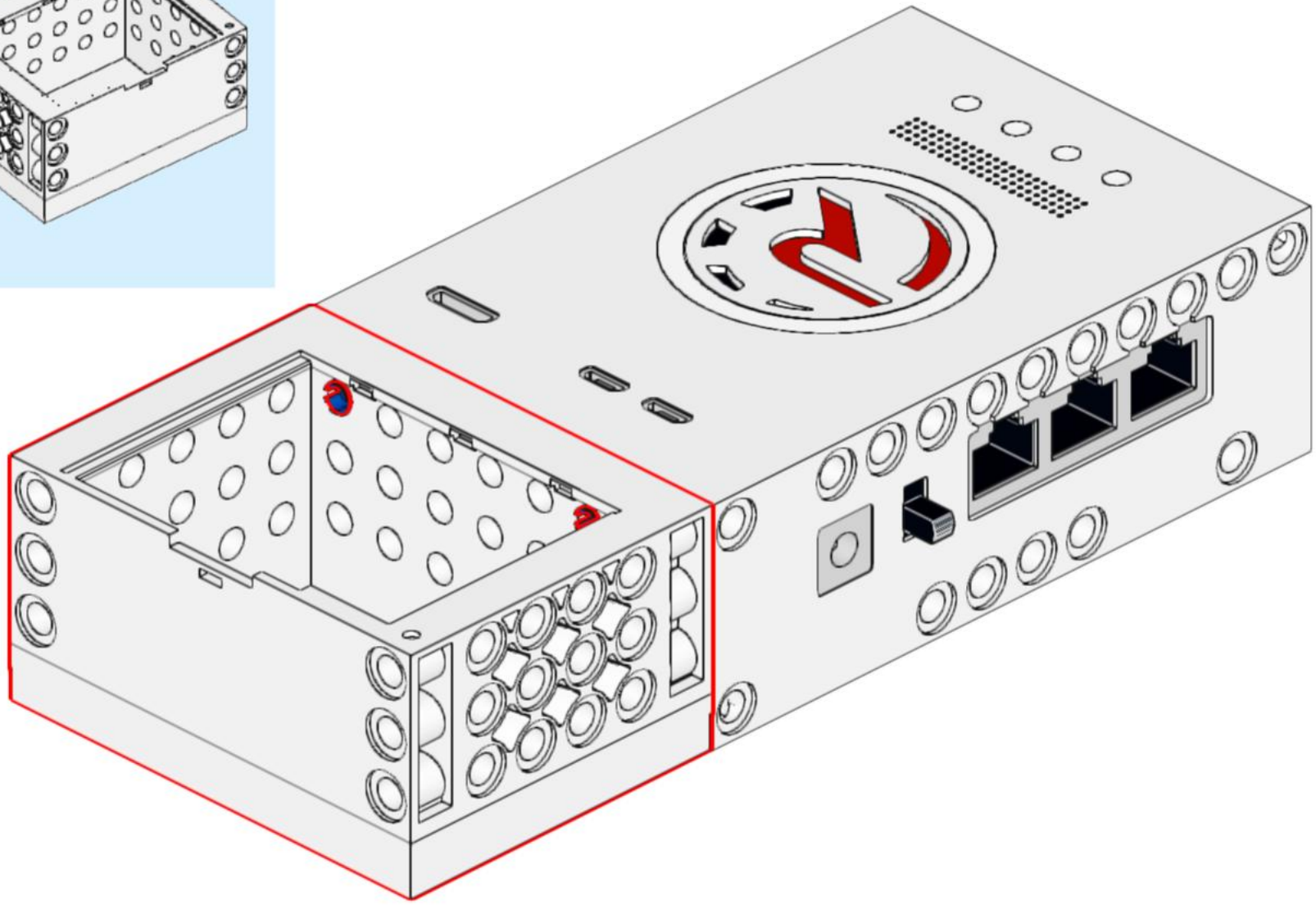

54

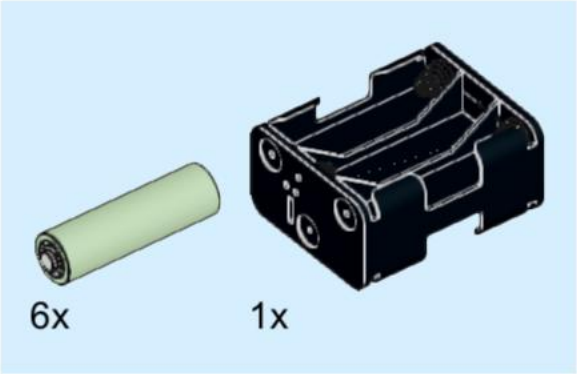

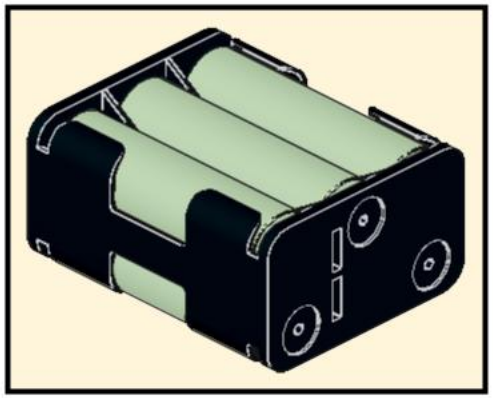

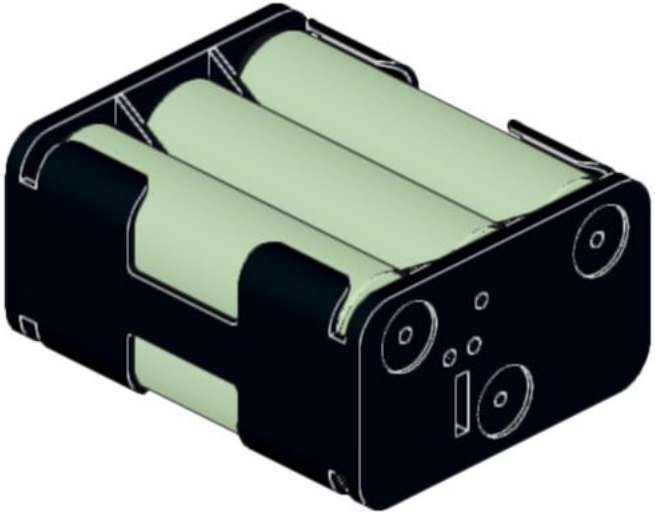

55

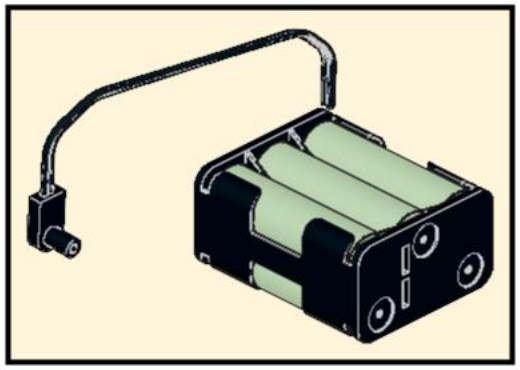

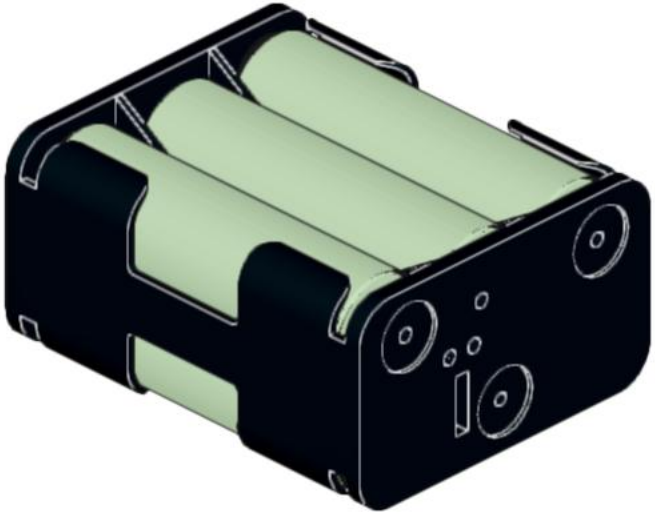

56

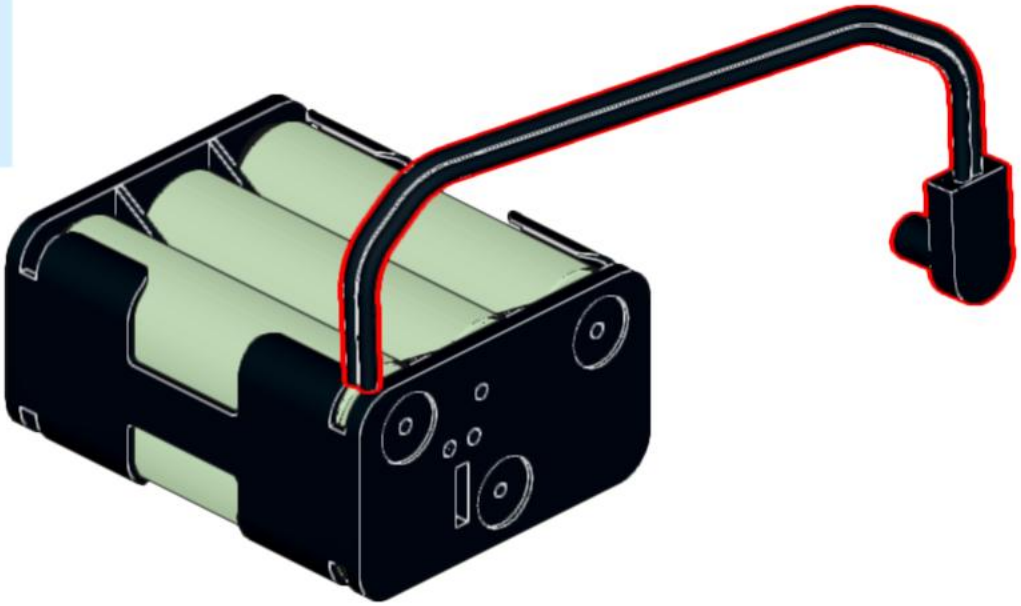

57

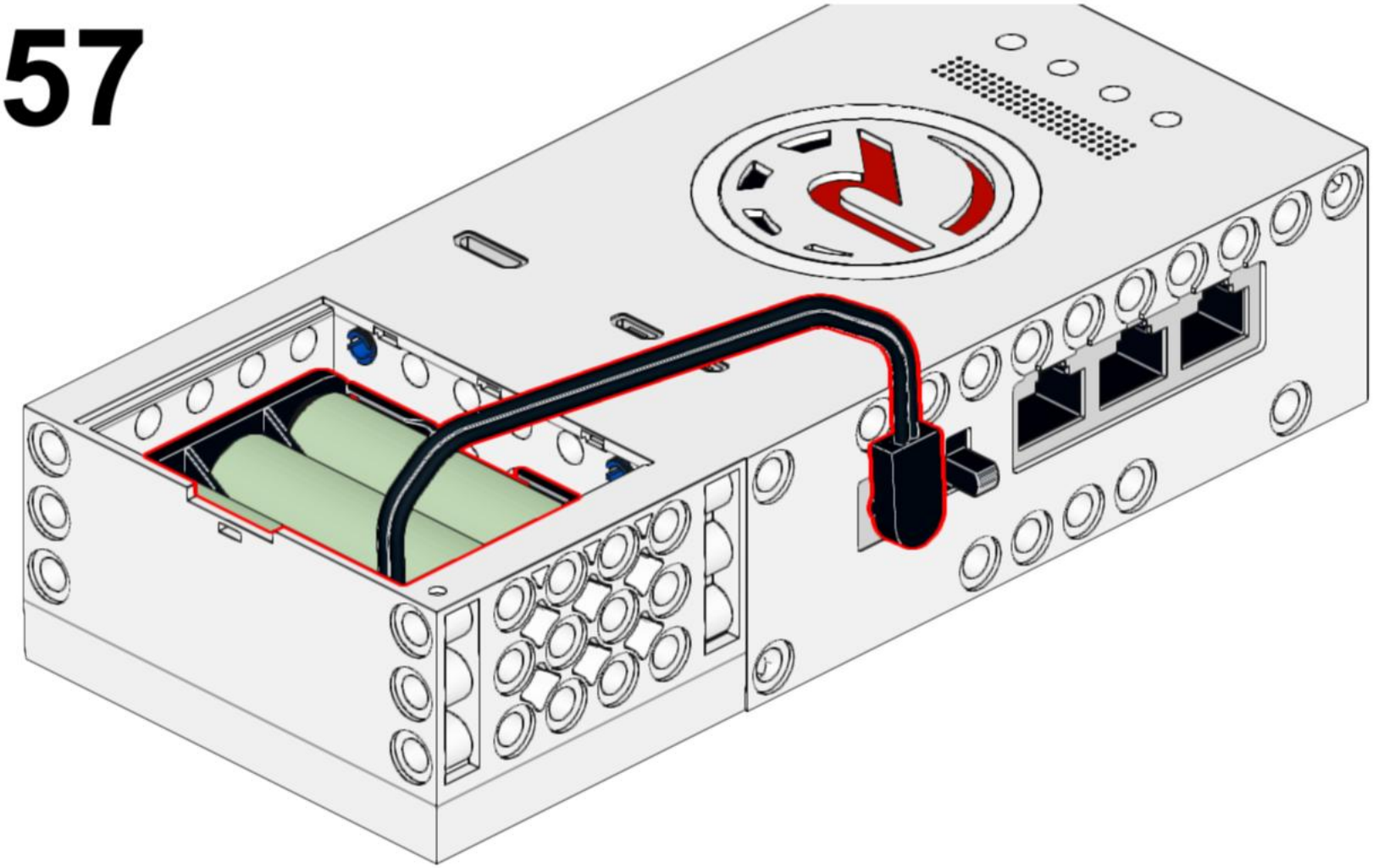

58

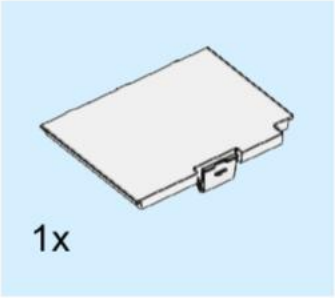

59

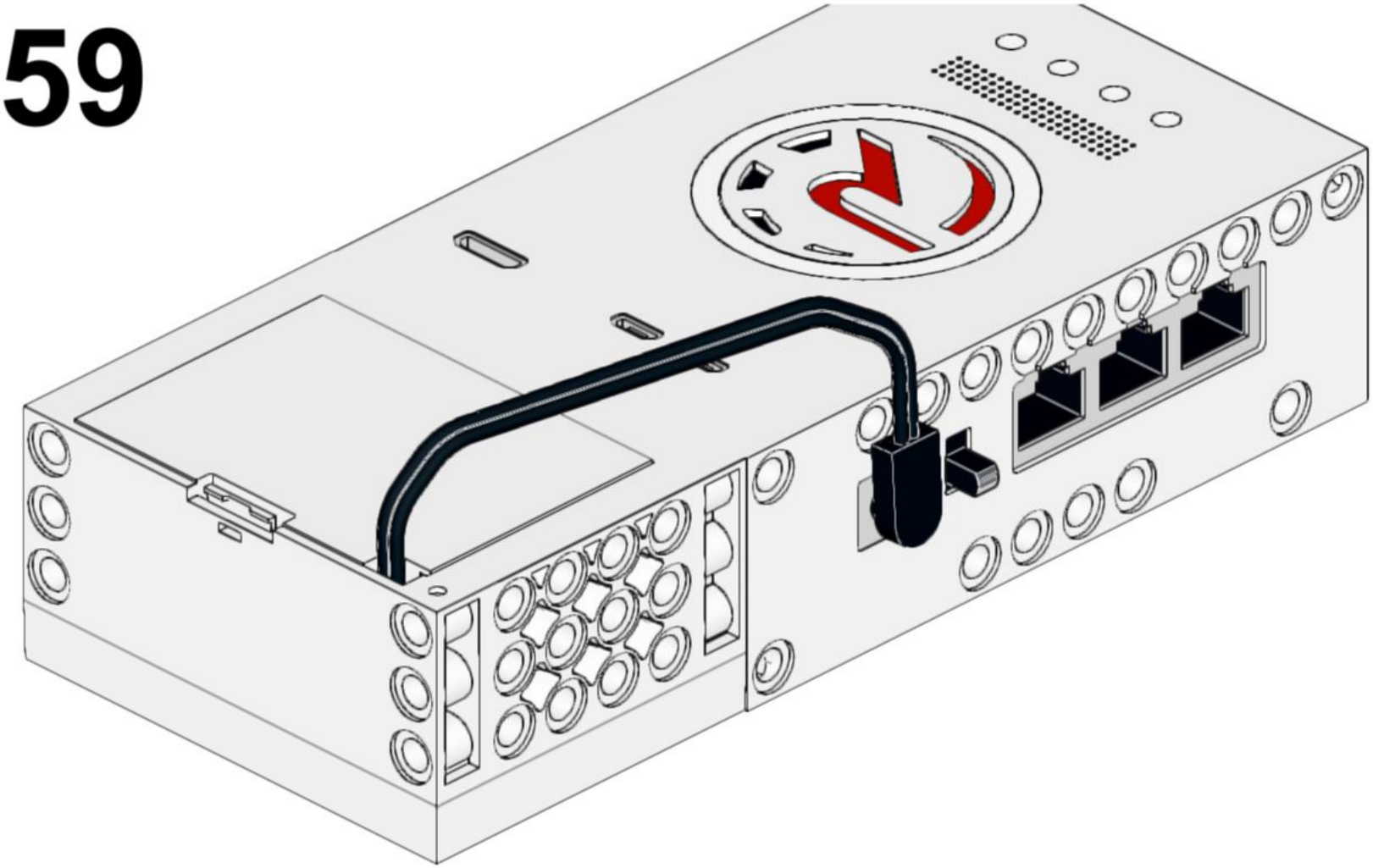

60

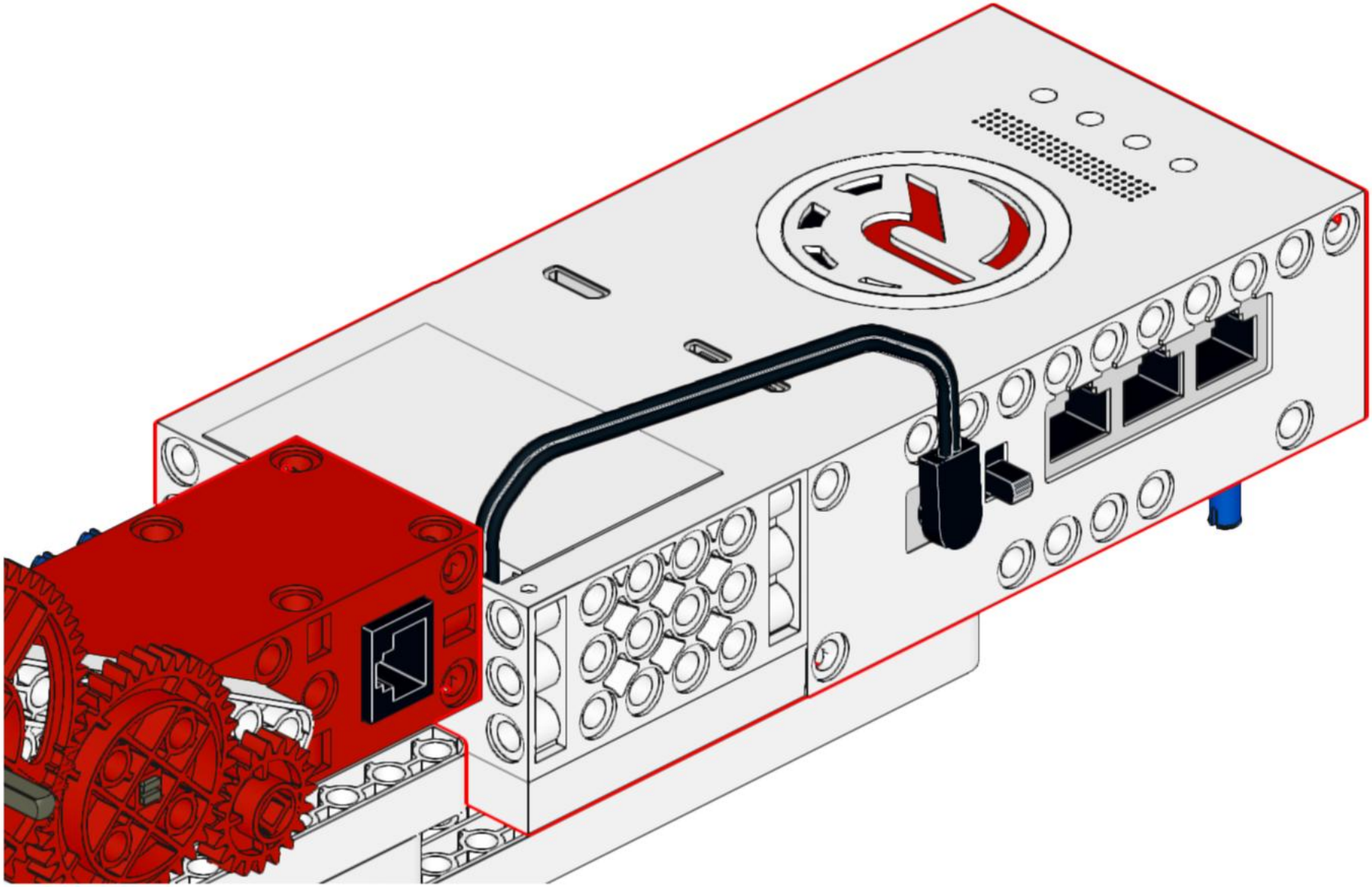

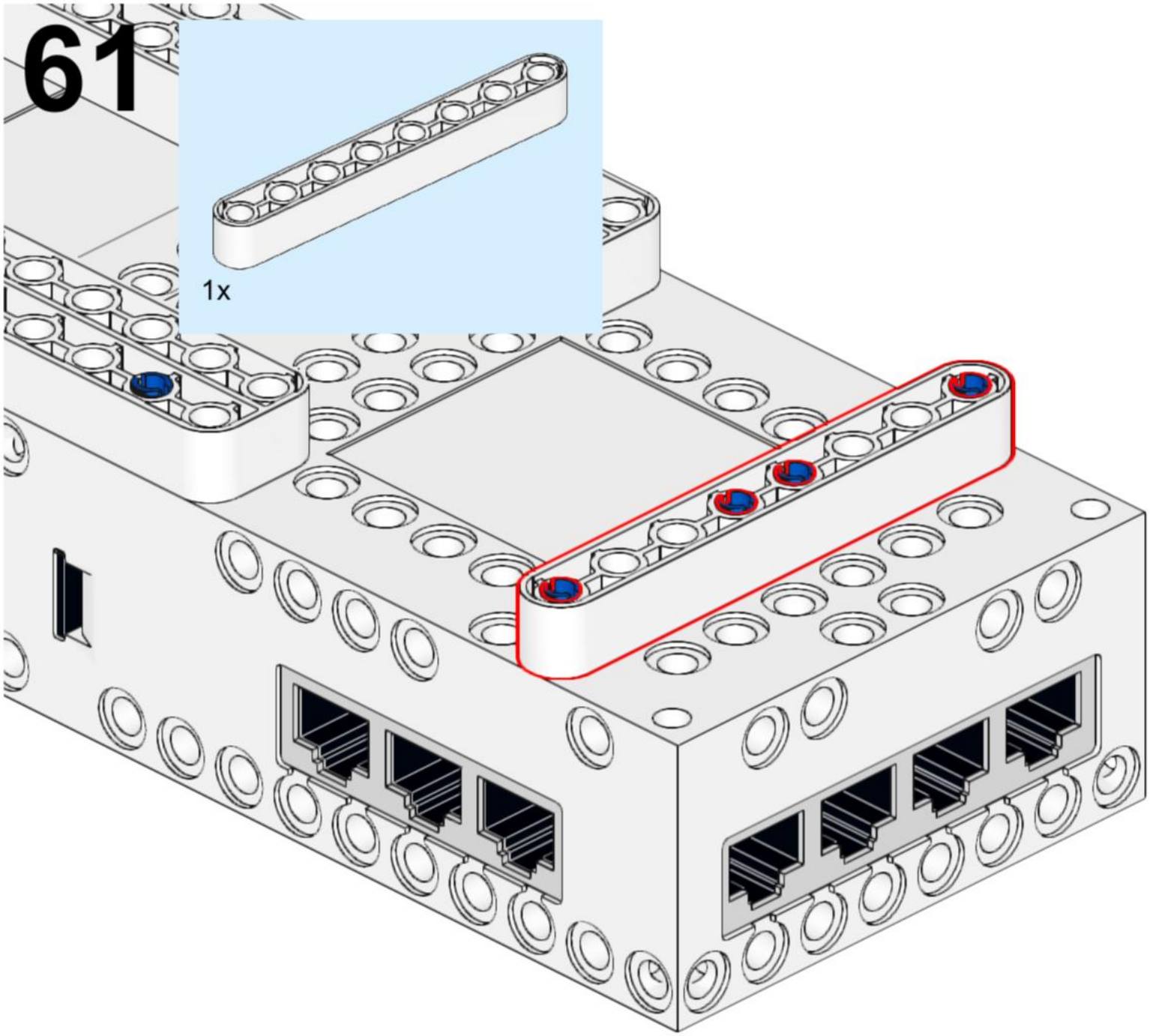
61
1x

62

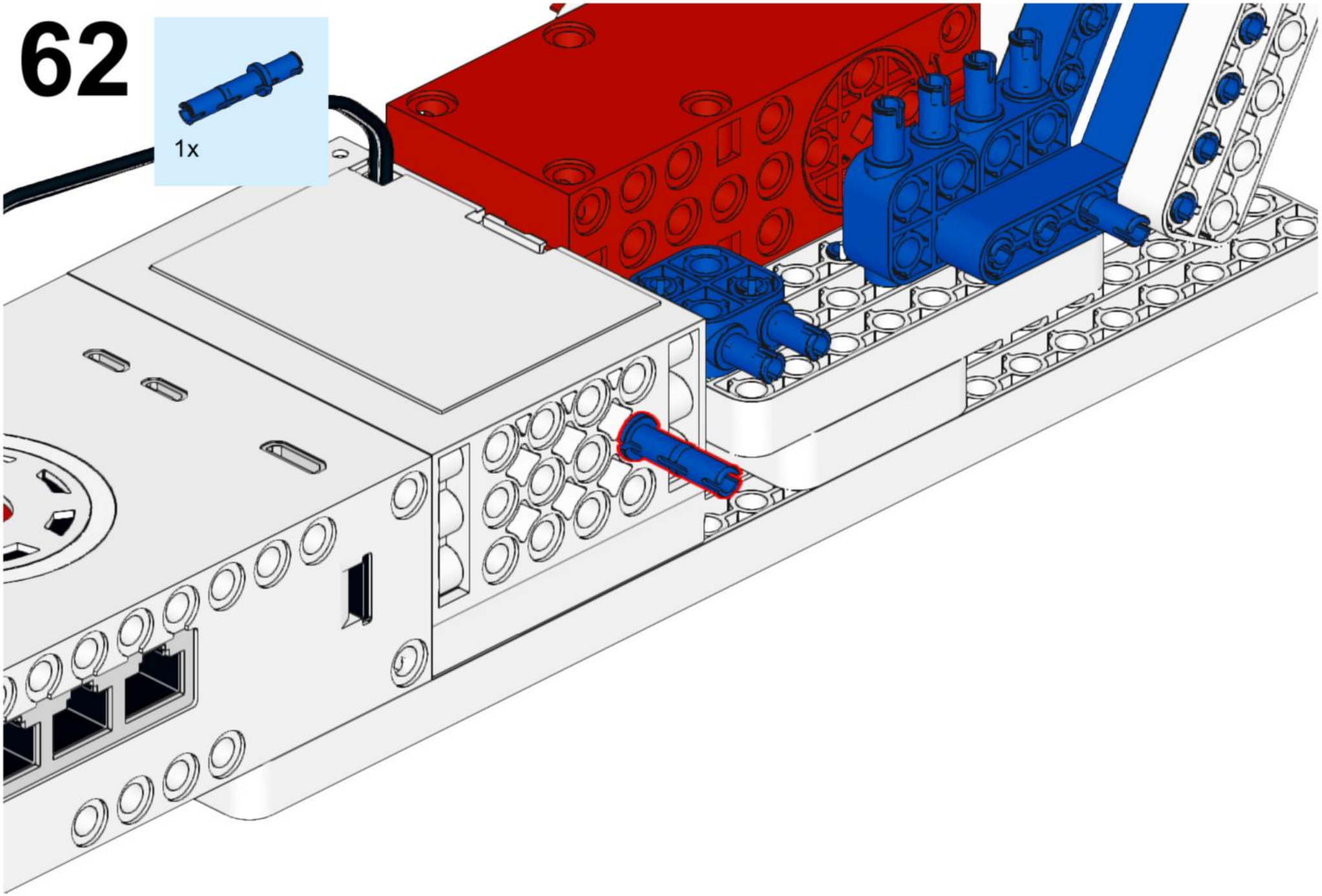

63

1x

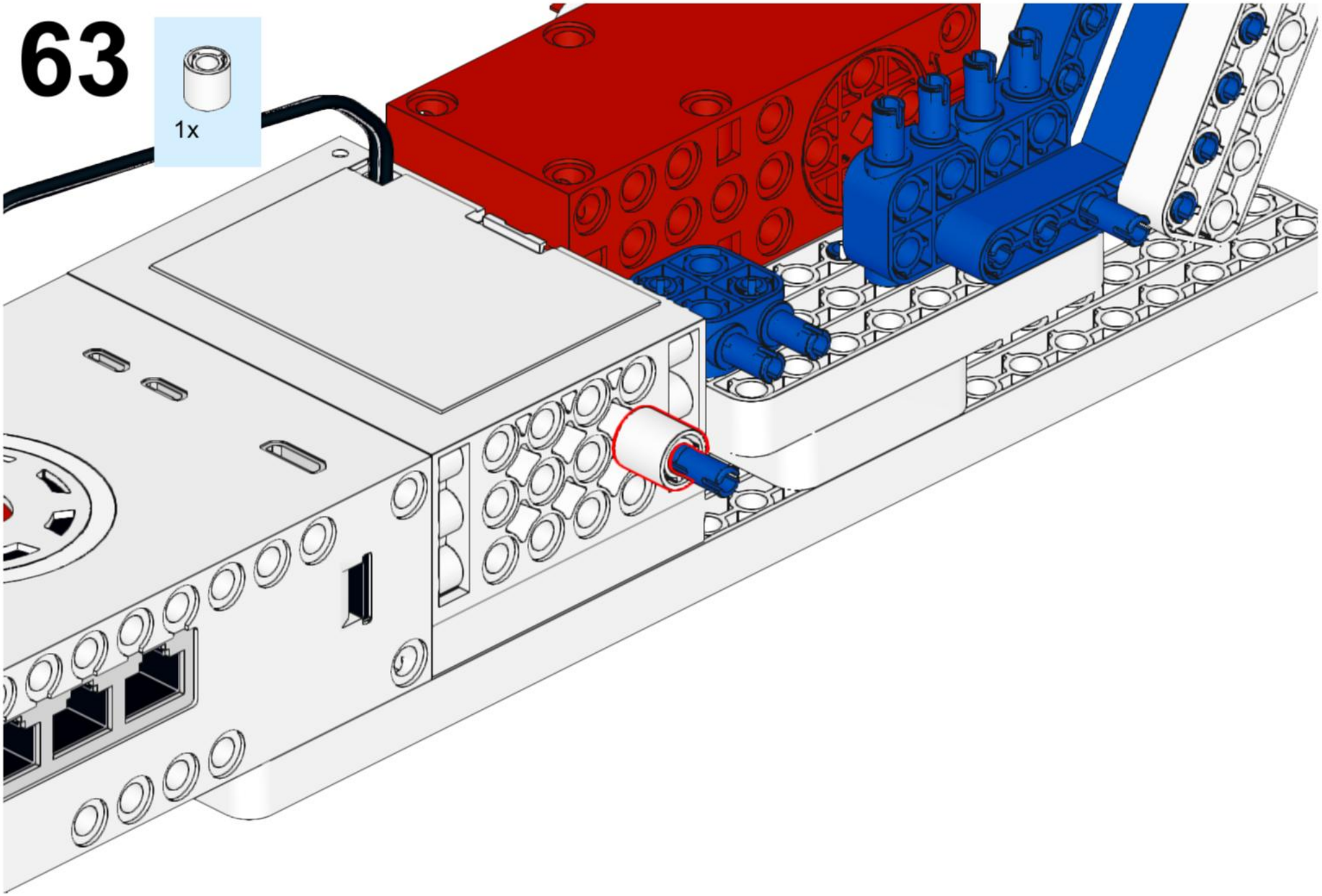

64

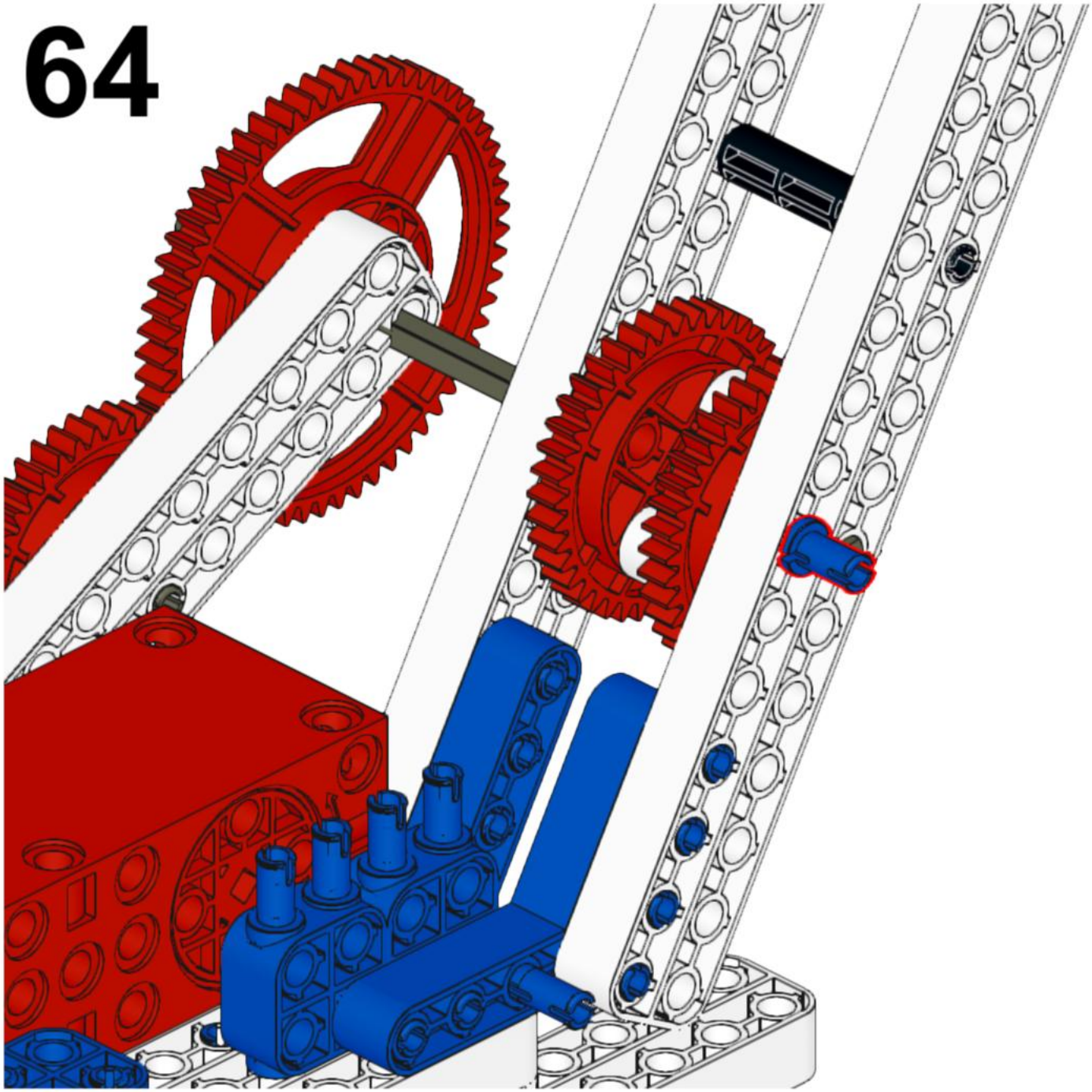

65

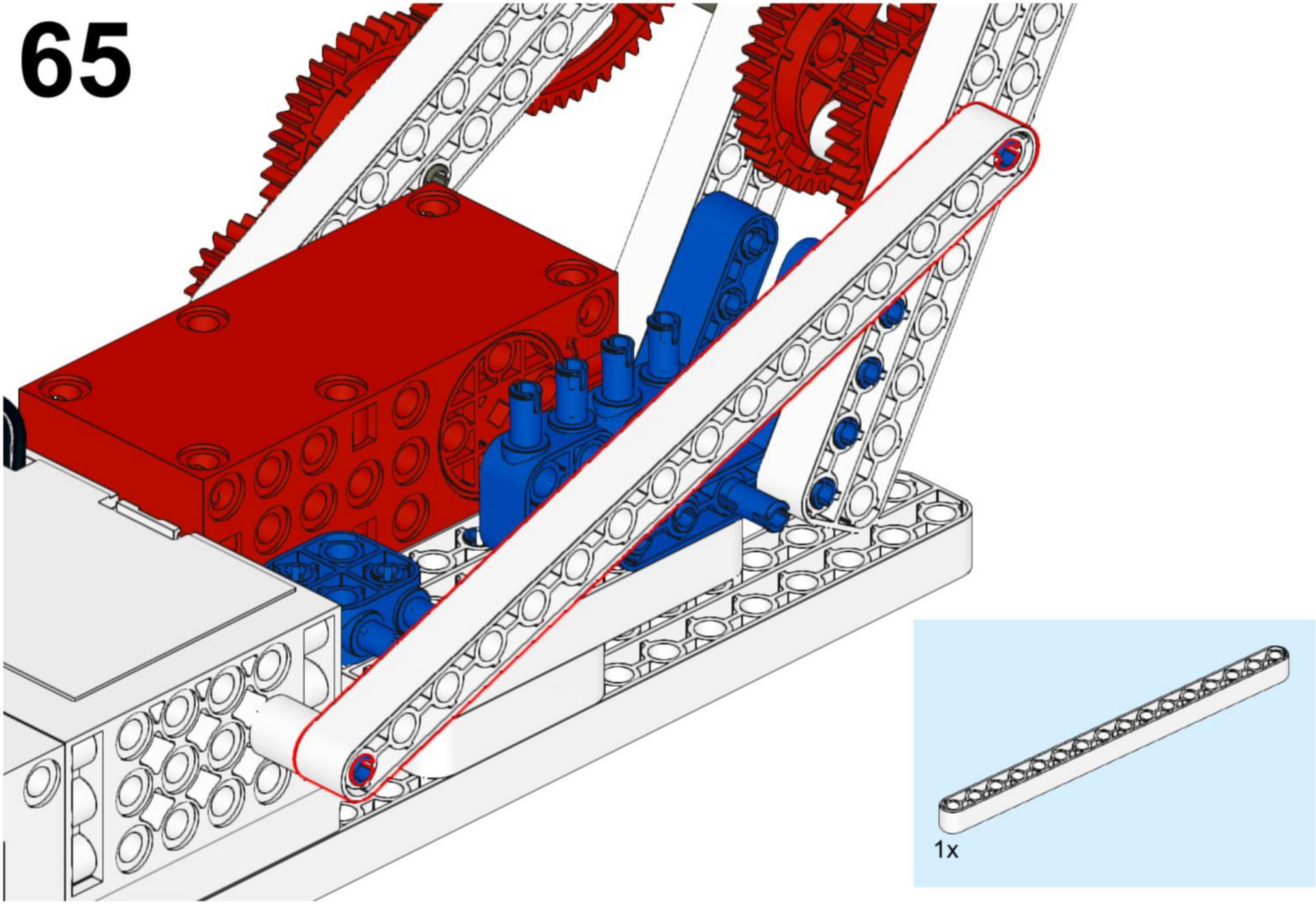

66

67

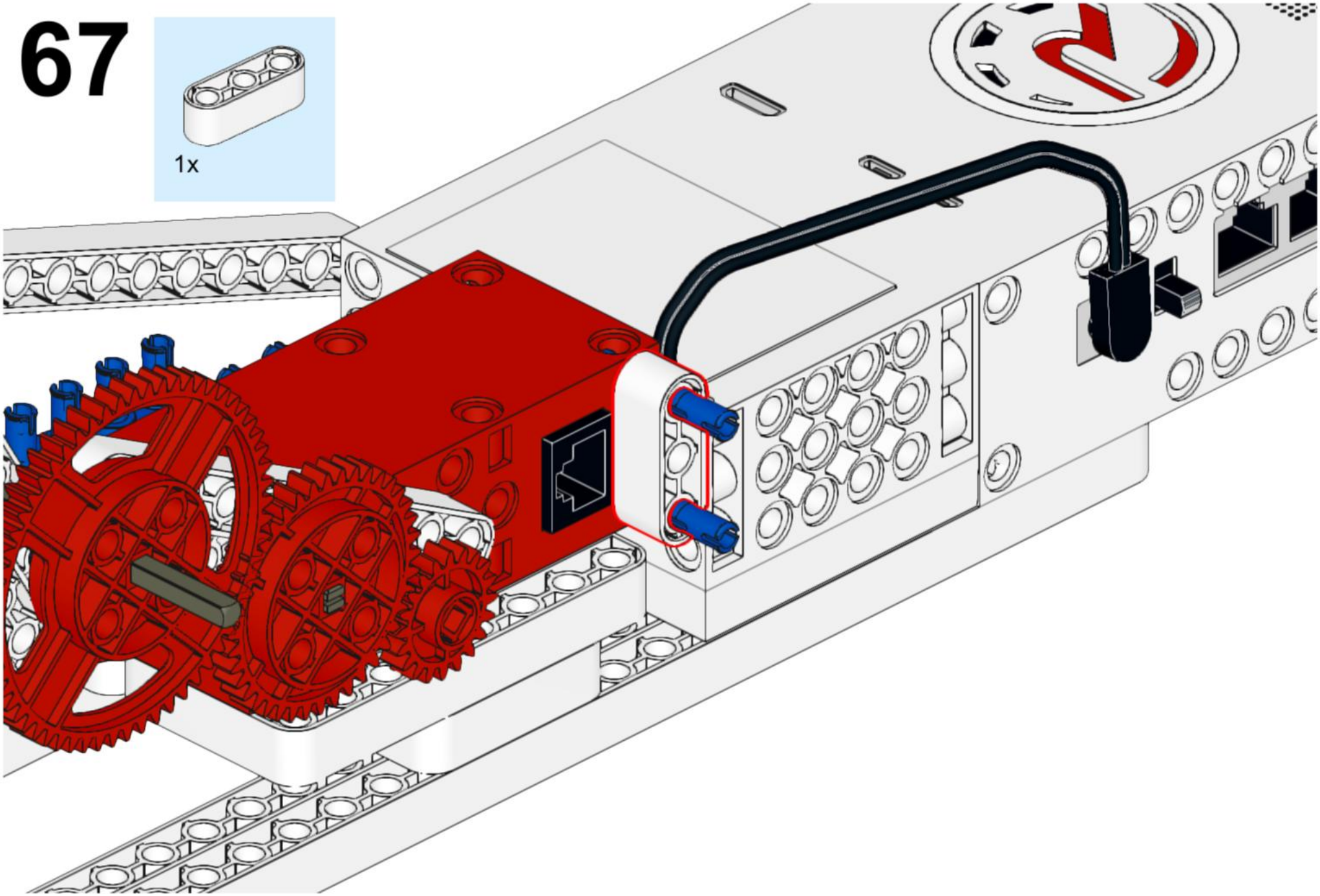

68

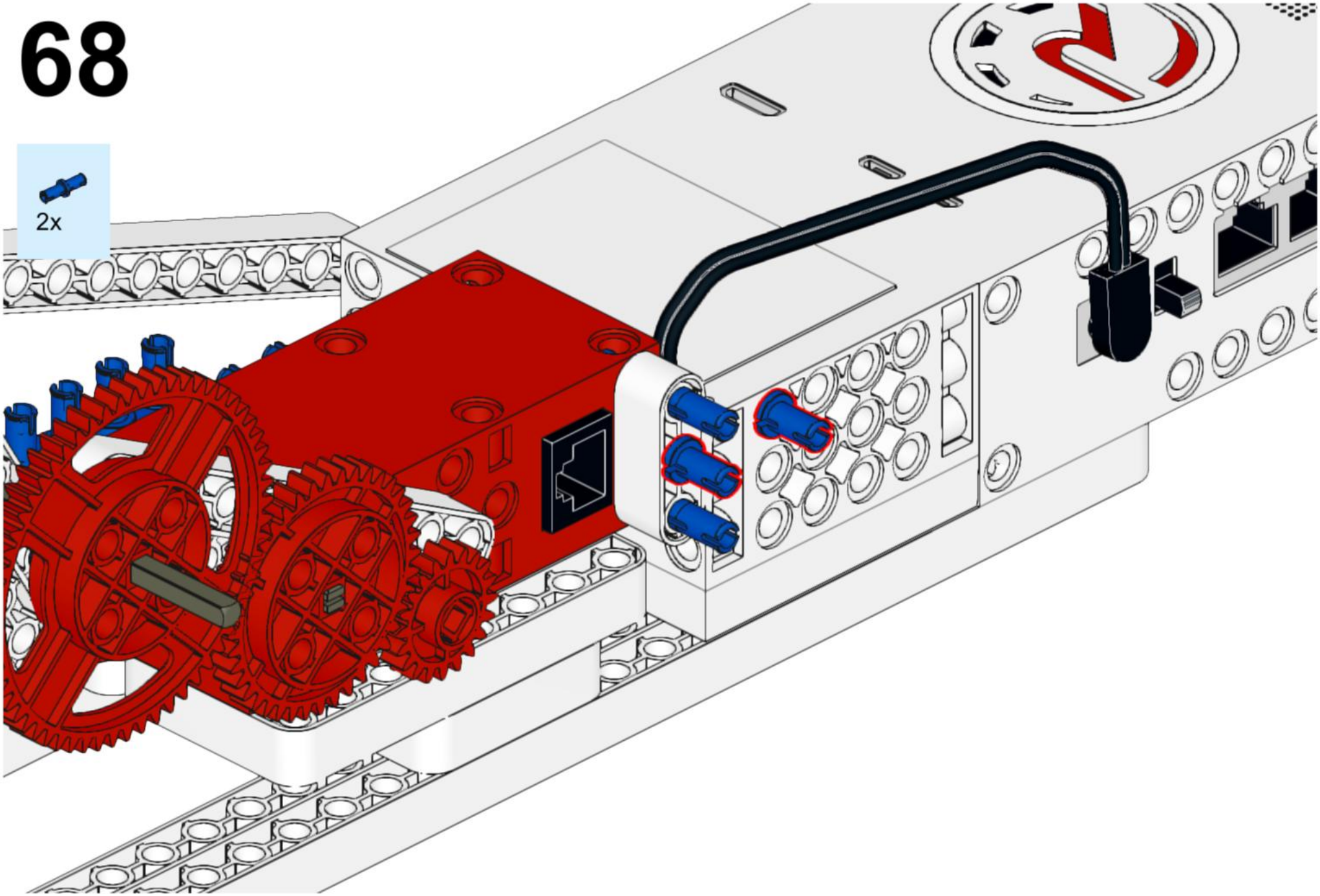

69

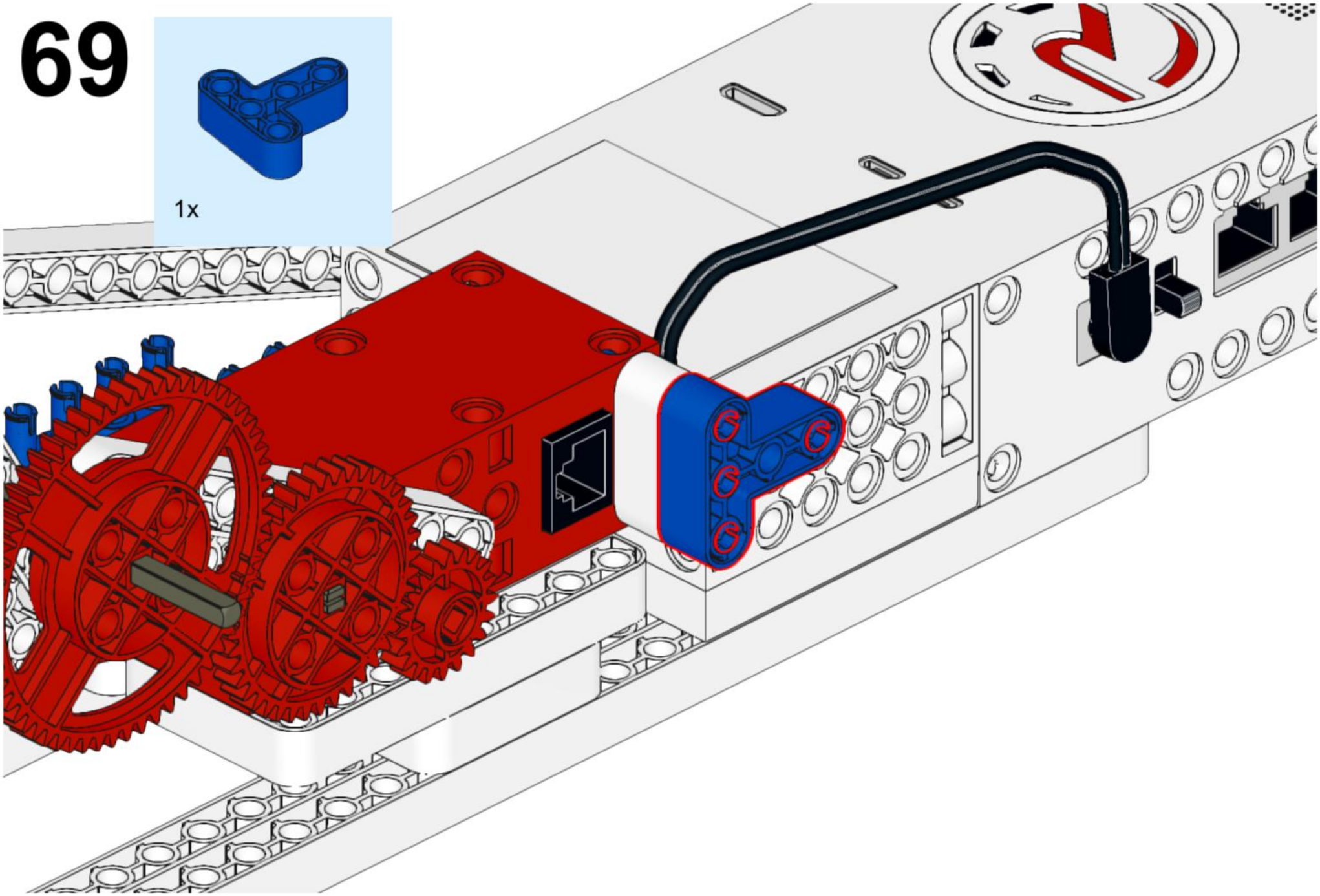
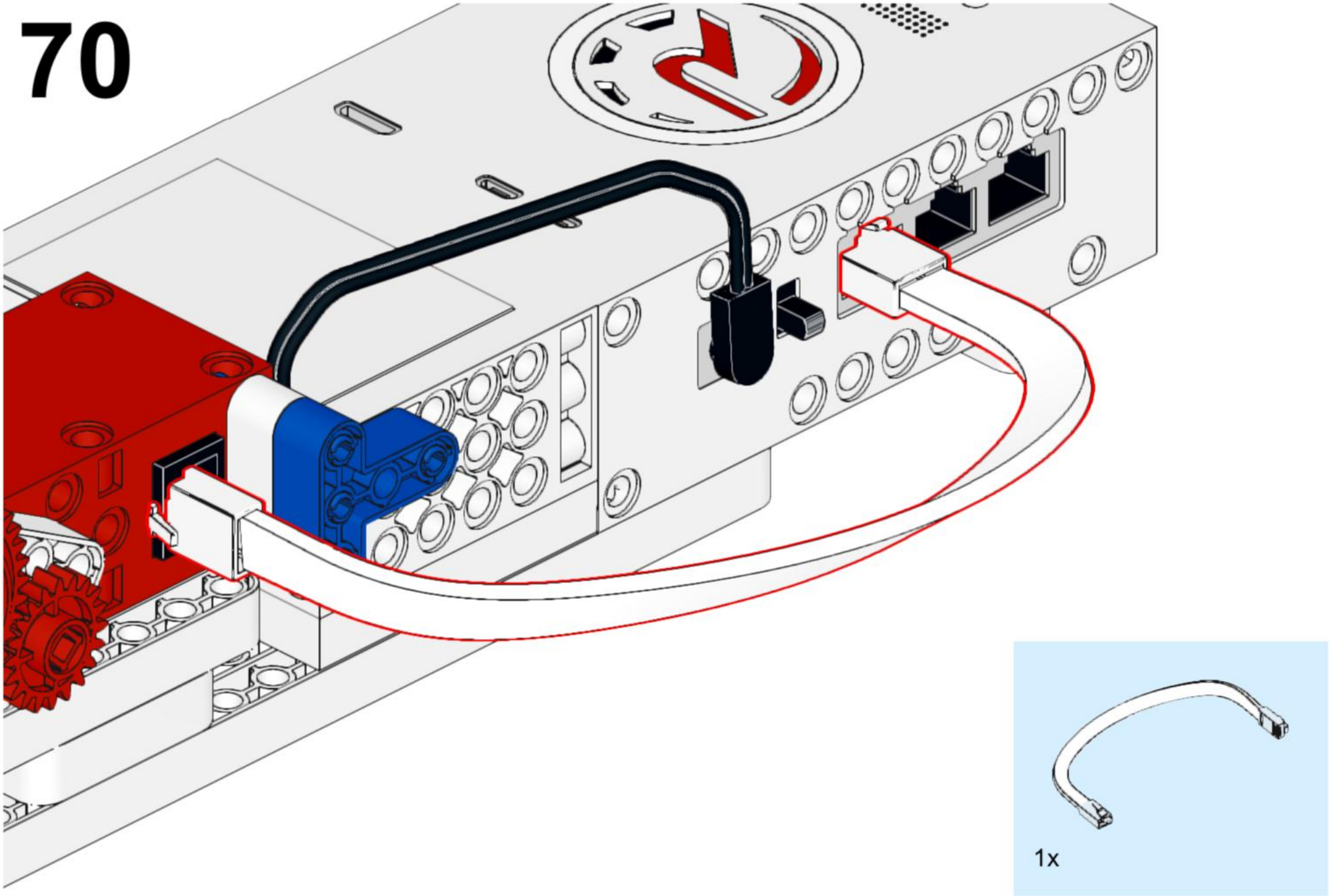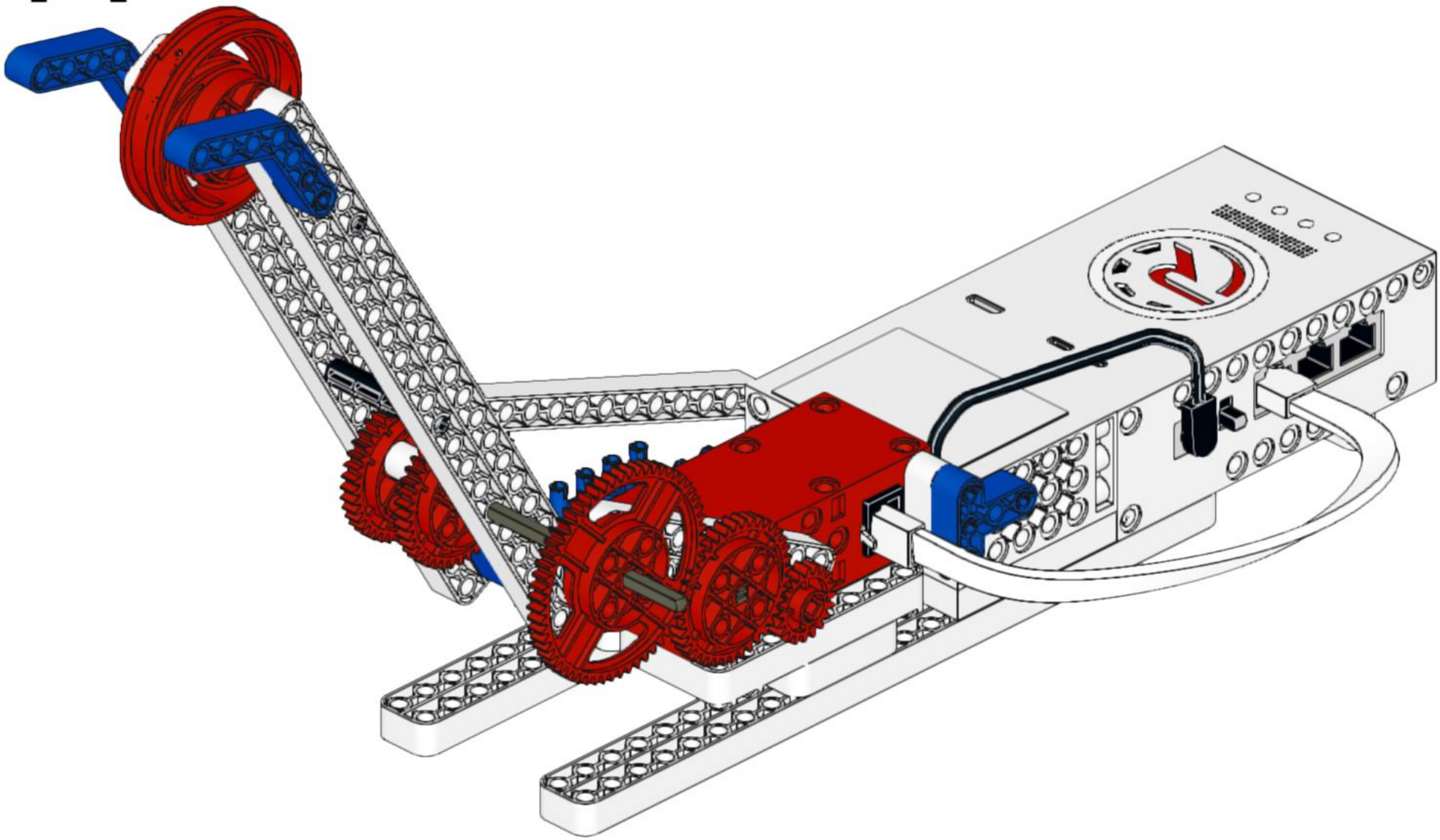
70