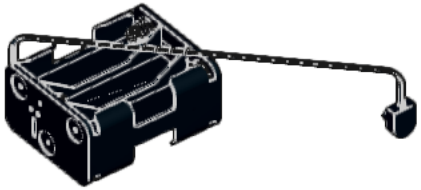

1x

4x

42x

1x

6x

10x

2x

2x

1x

2x

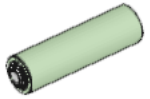

6x

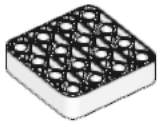

1x

2x

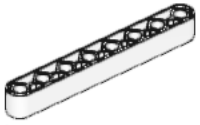

3x

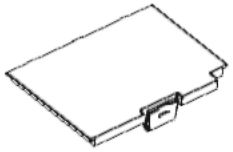

1x

1x

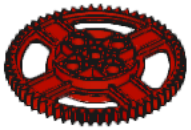

2x

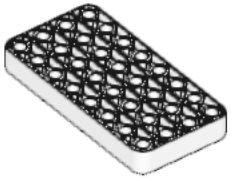

3x

2x

3x

2x

1x

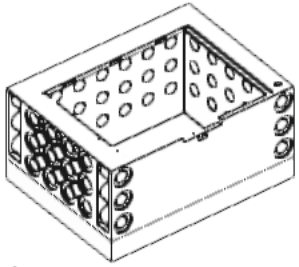

1x

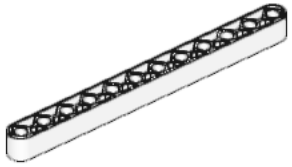

2x

1x

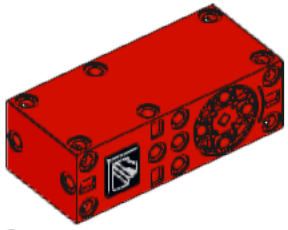

3x

7x

1

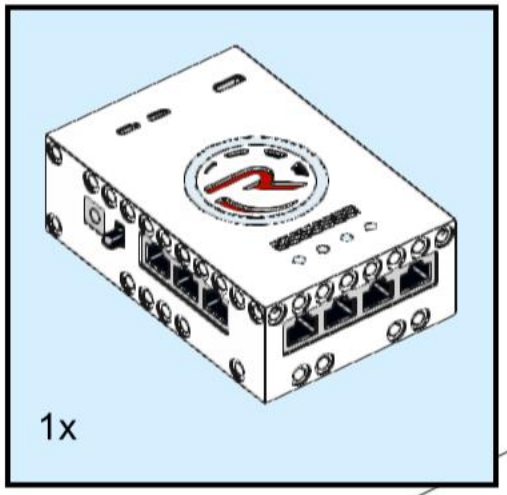

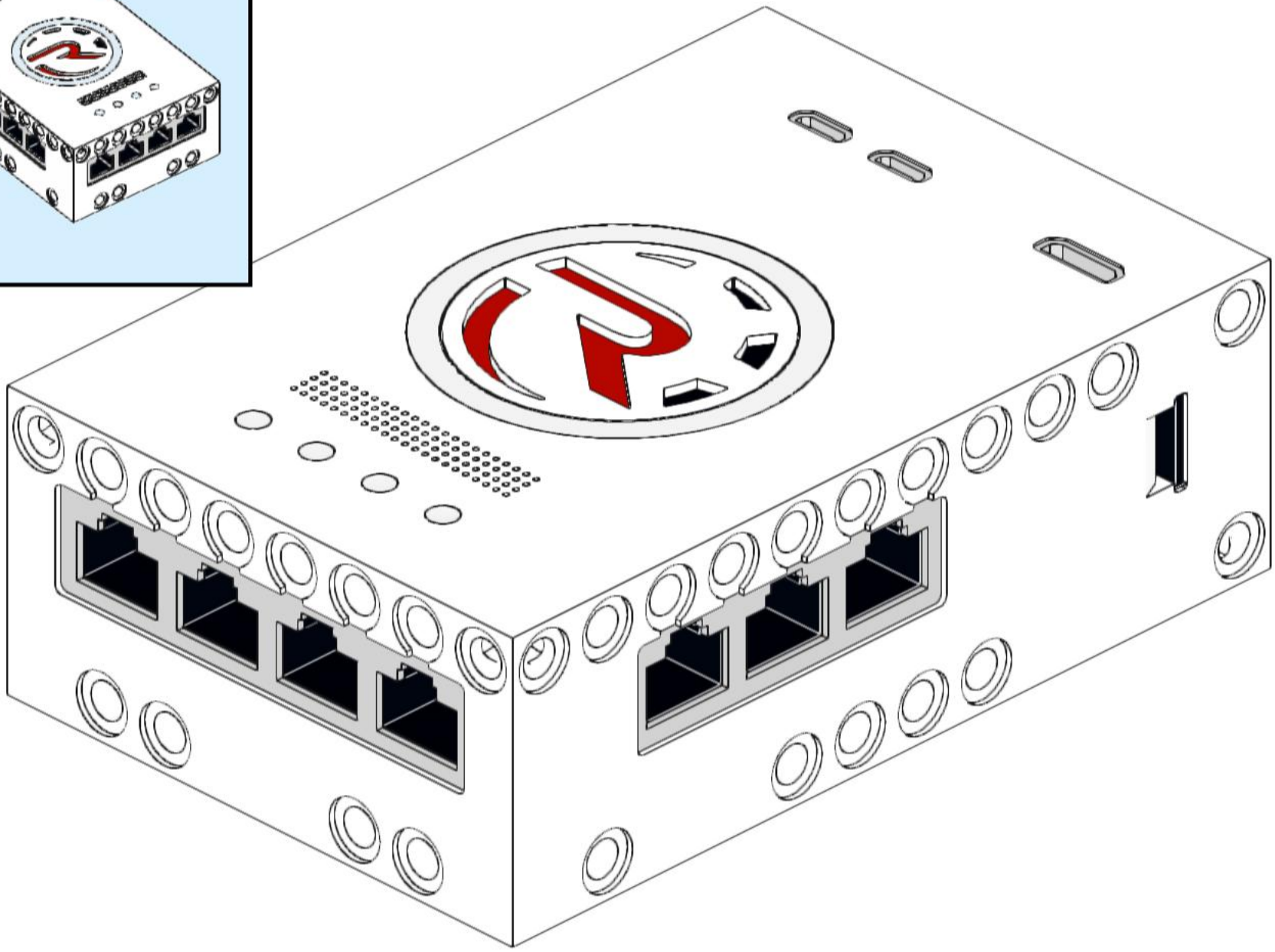

2

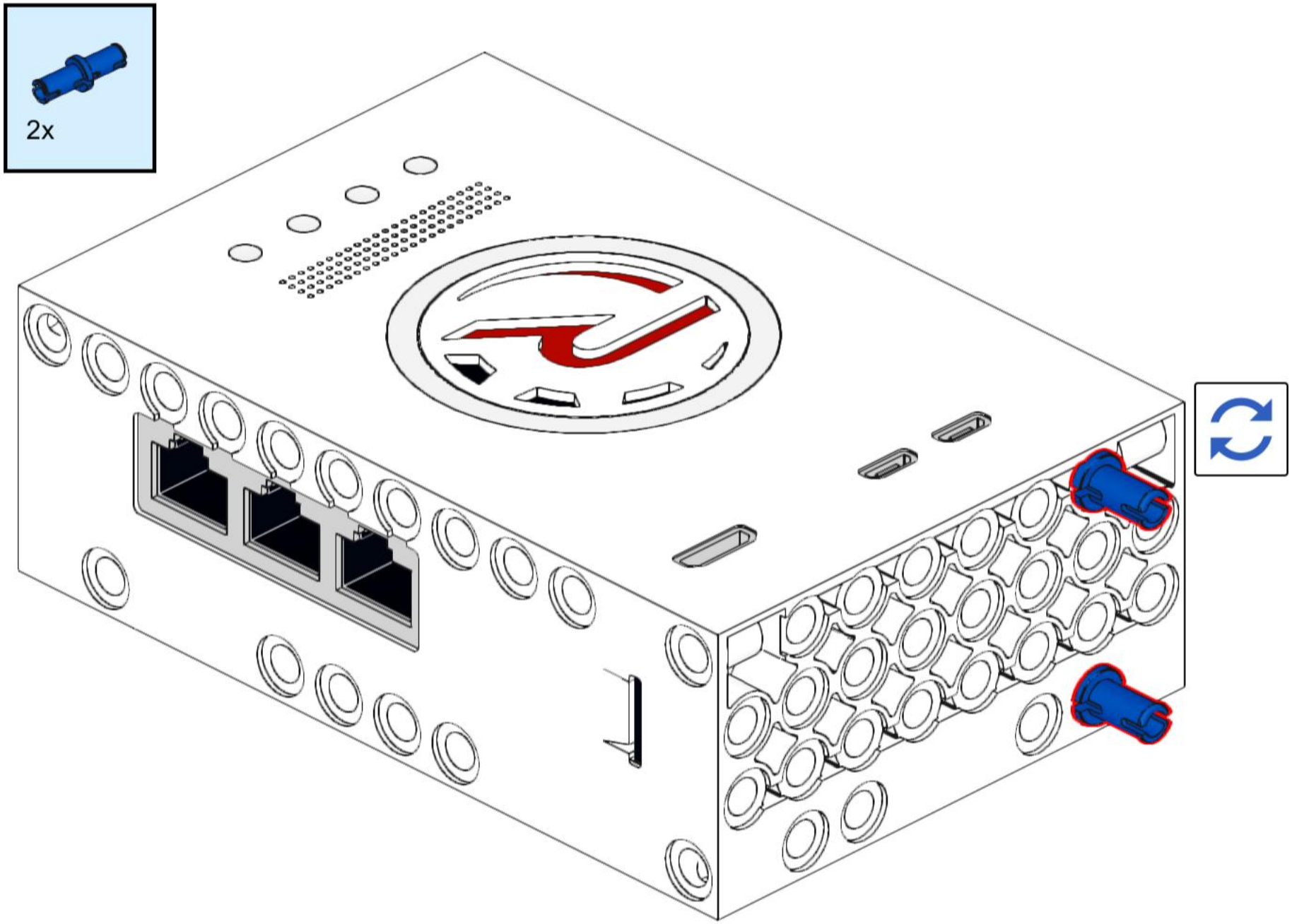

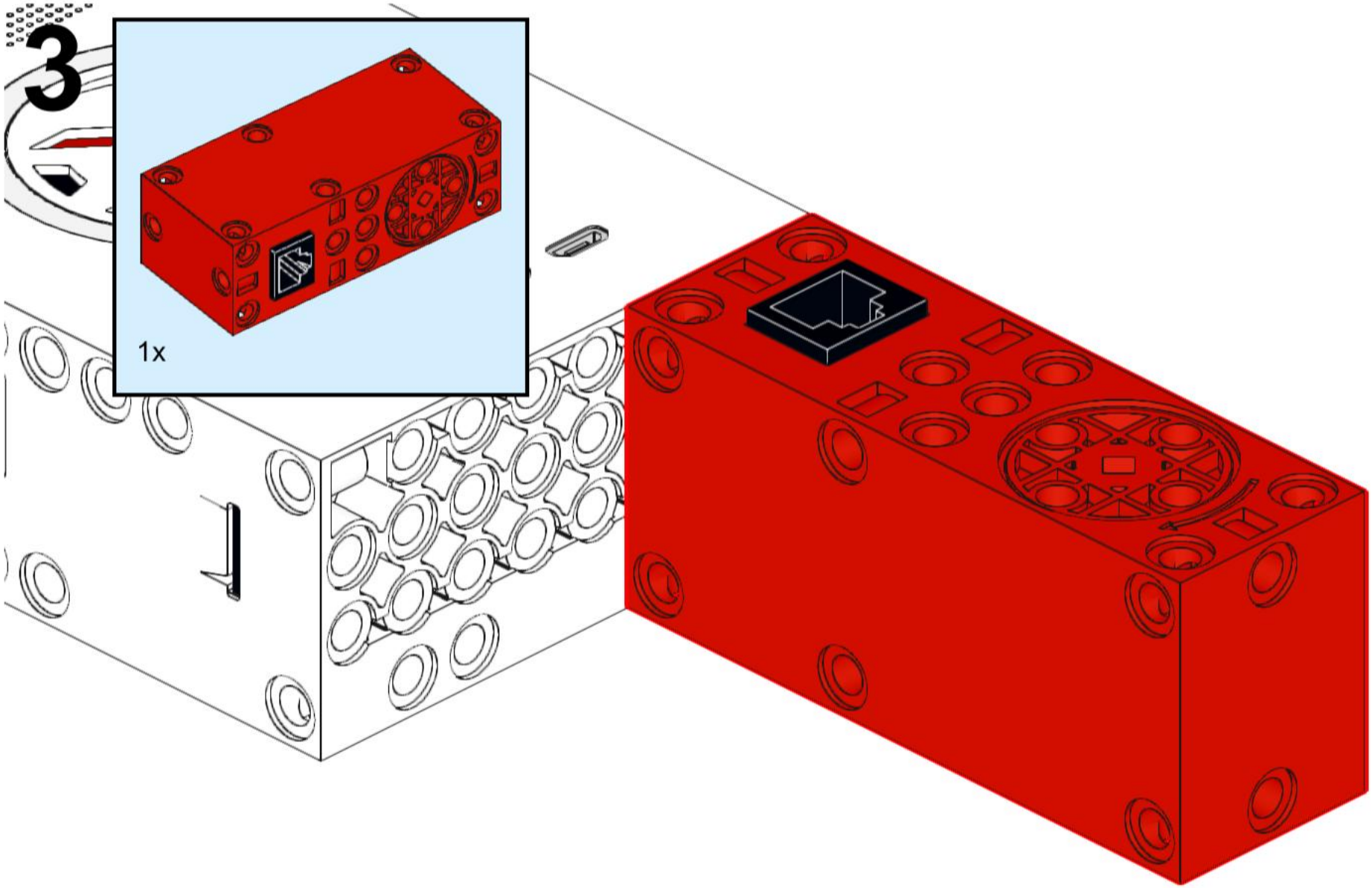
3
1x

4

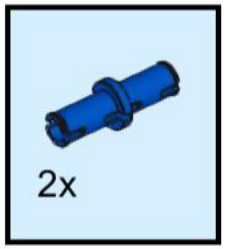

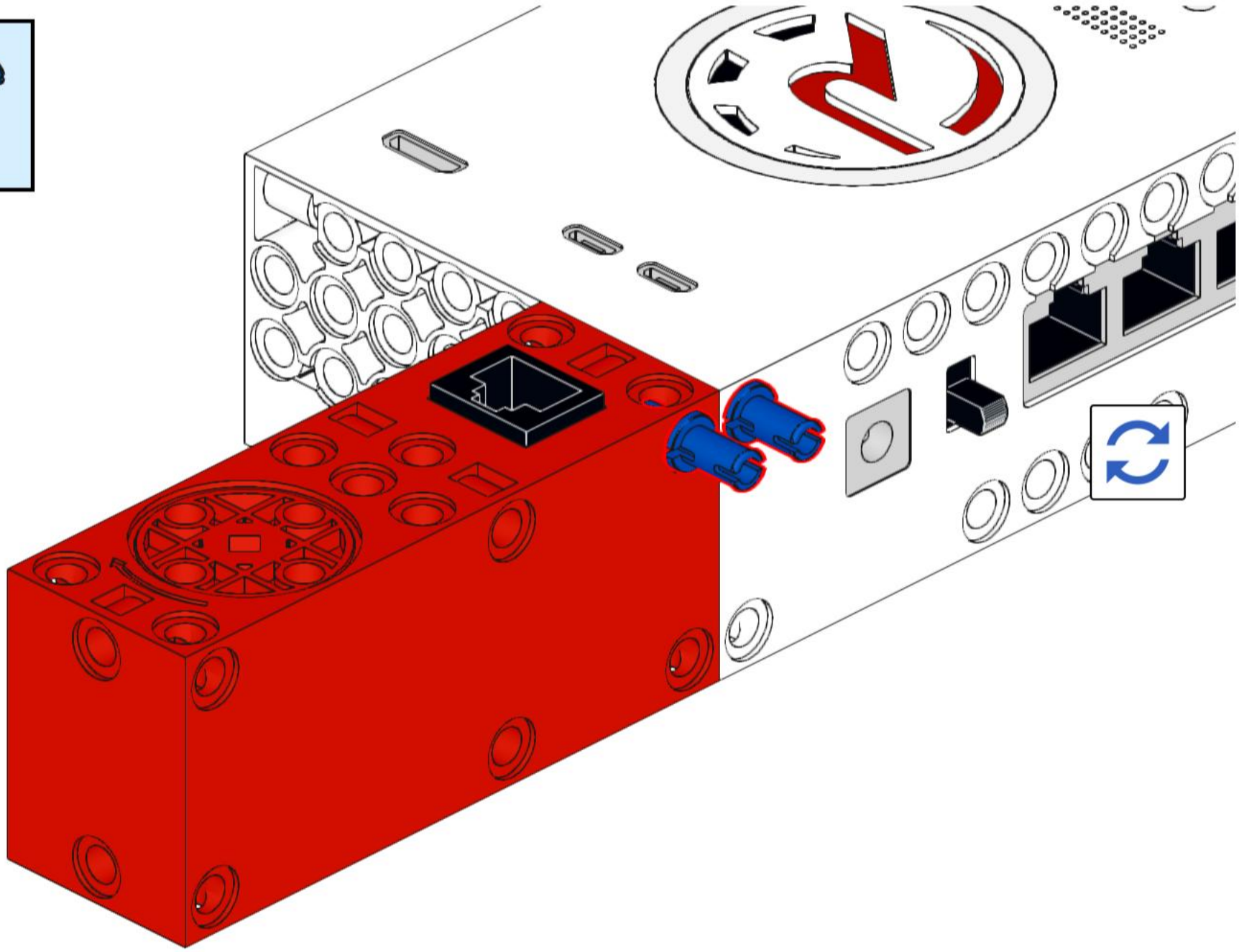

5

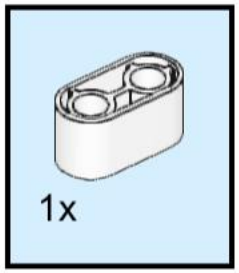

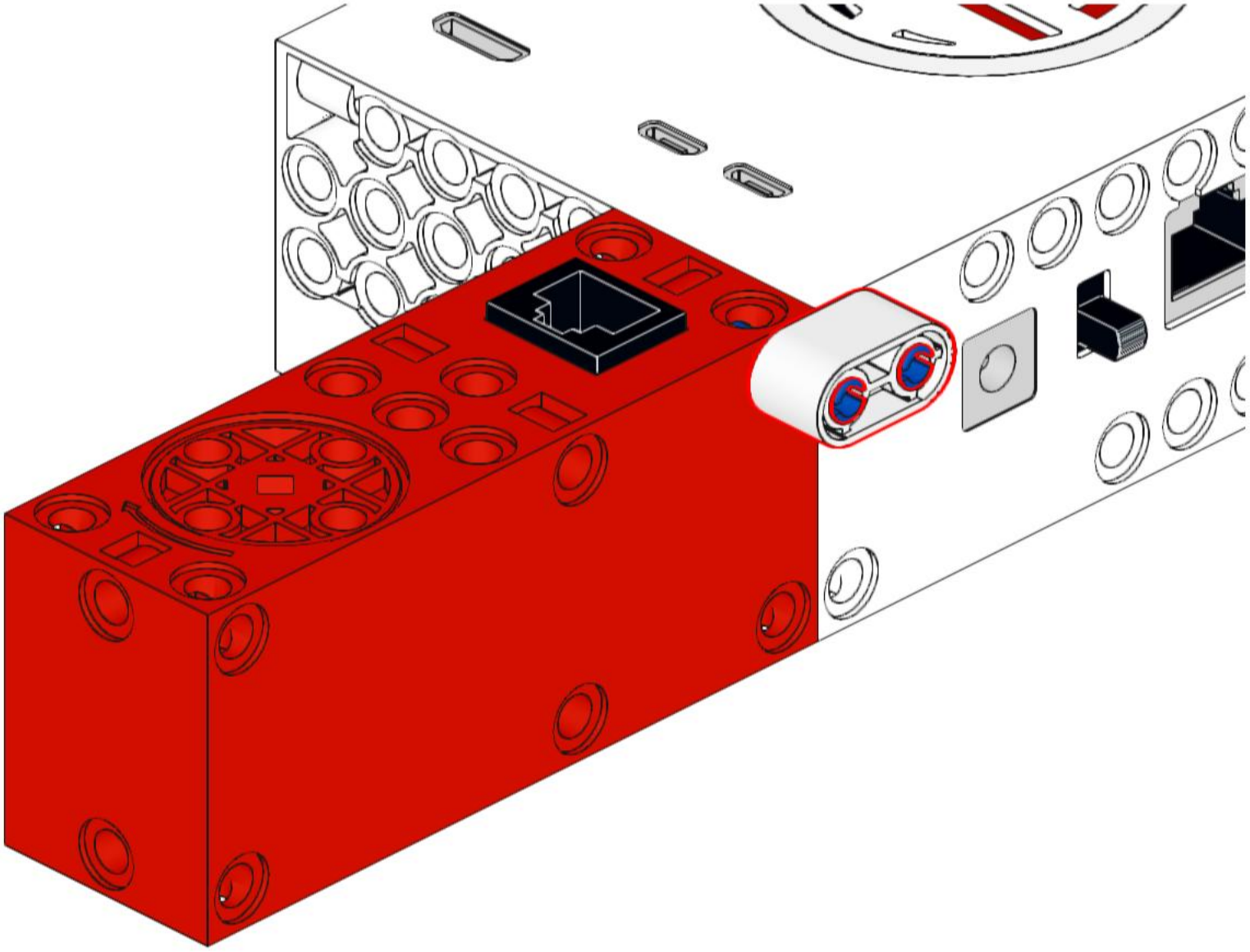

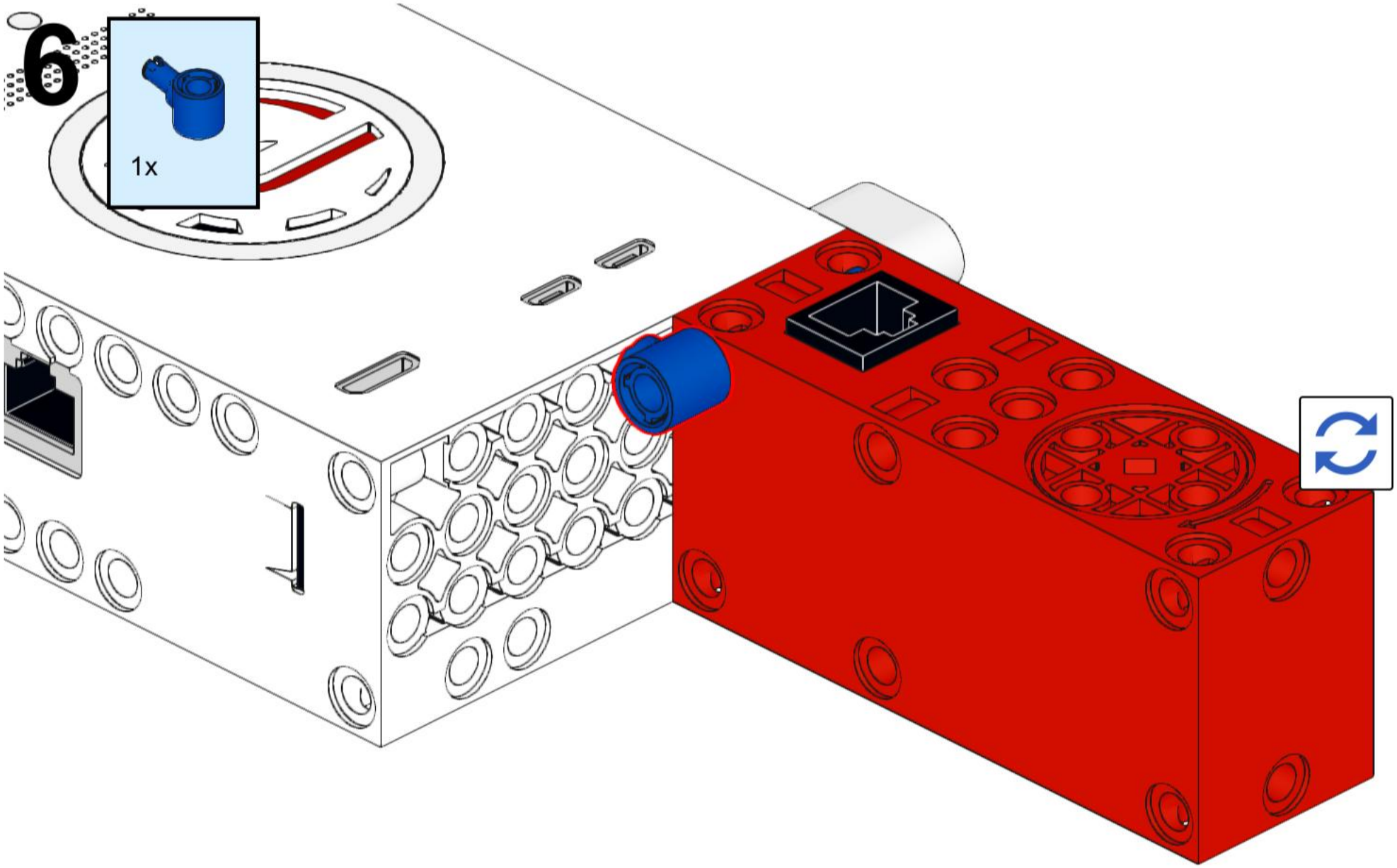
6
1x

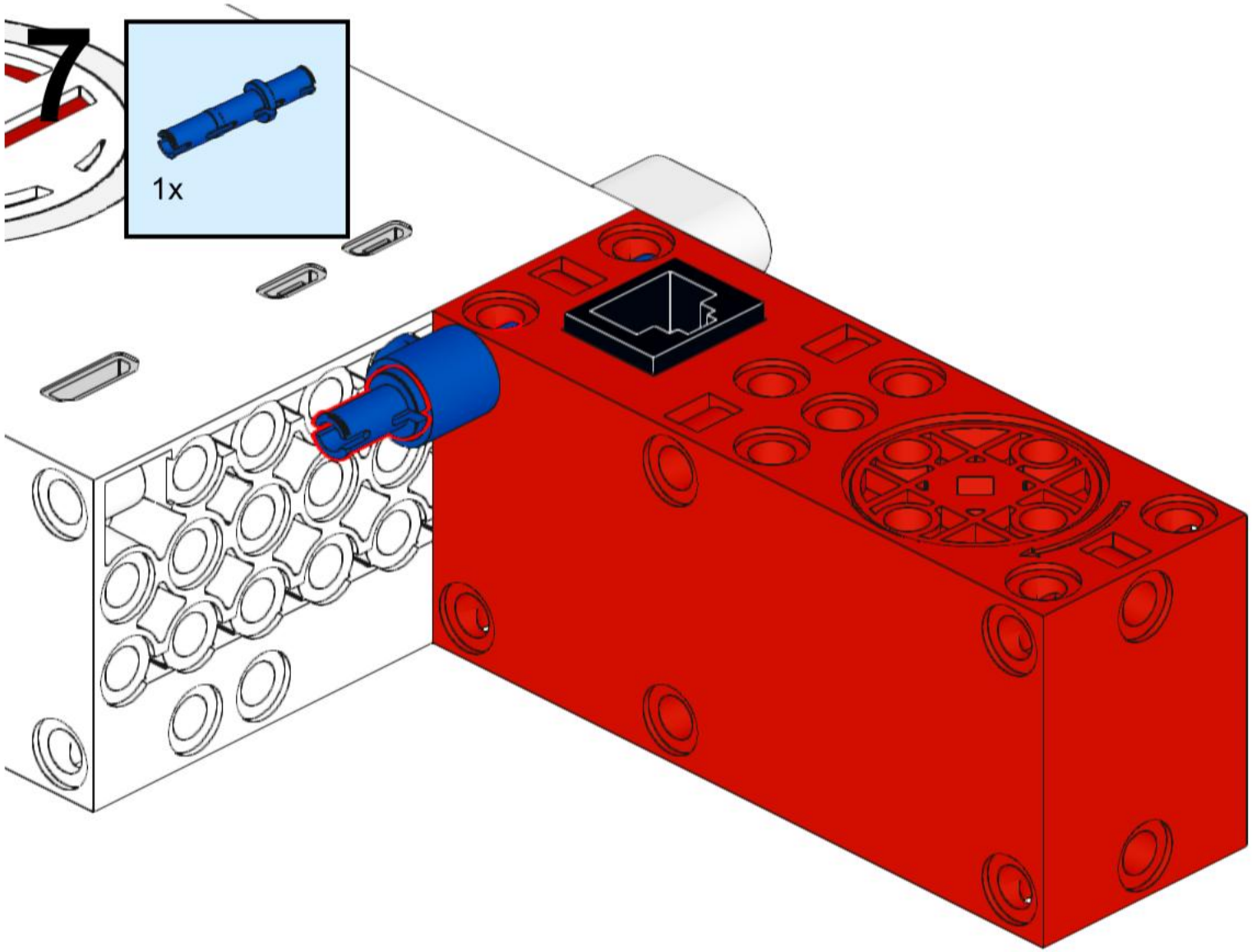
7
1x

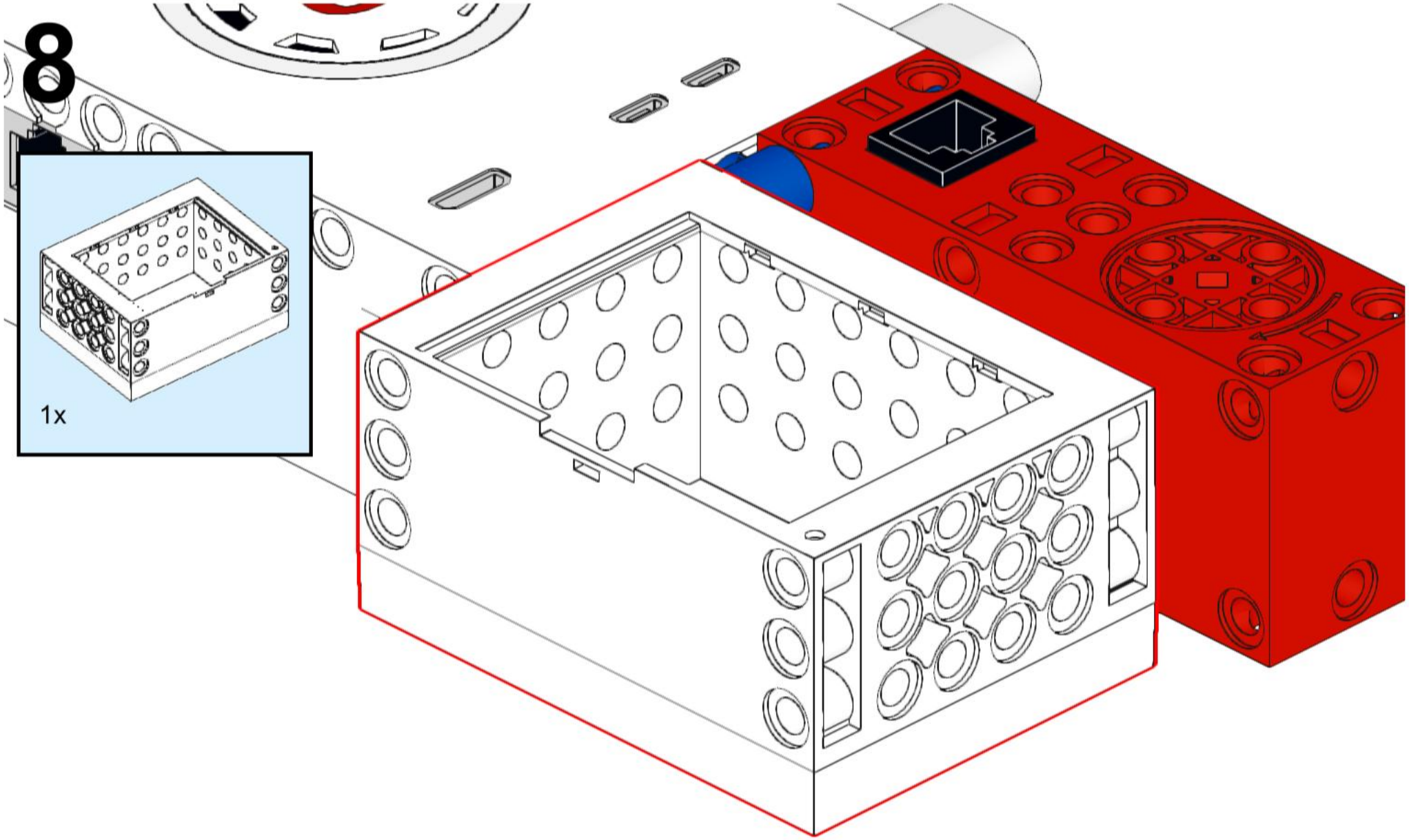
8
1x

9

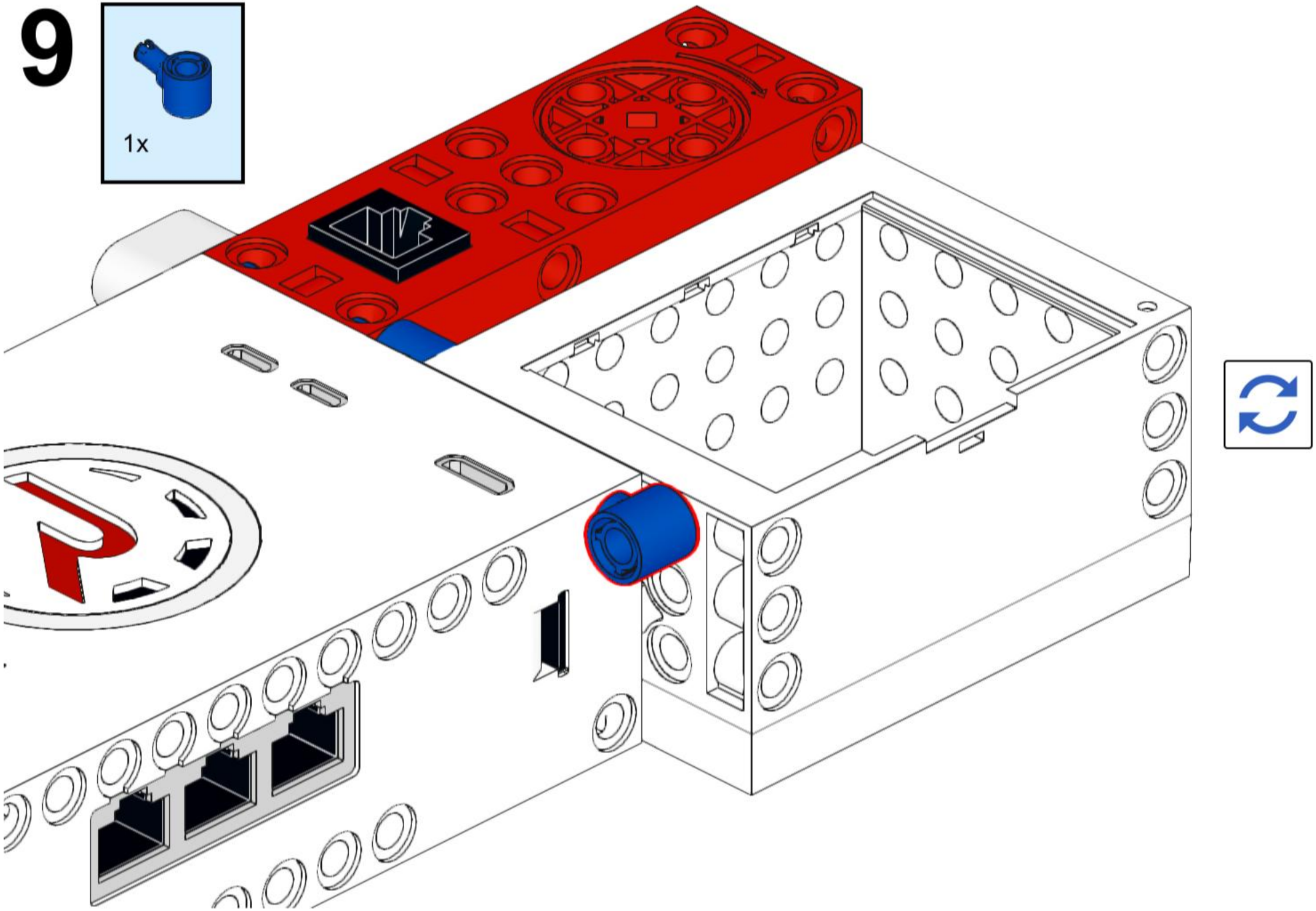

10

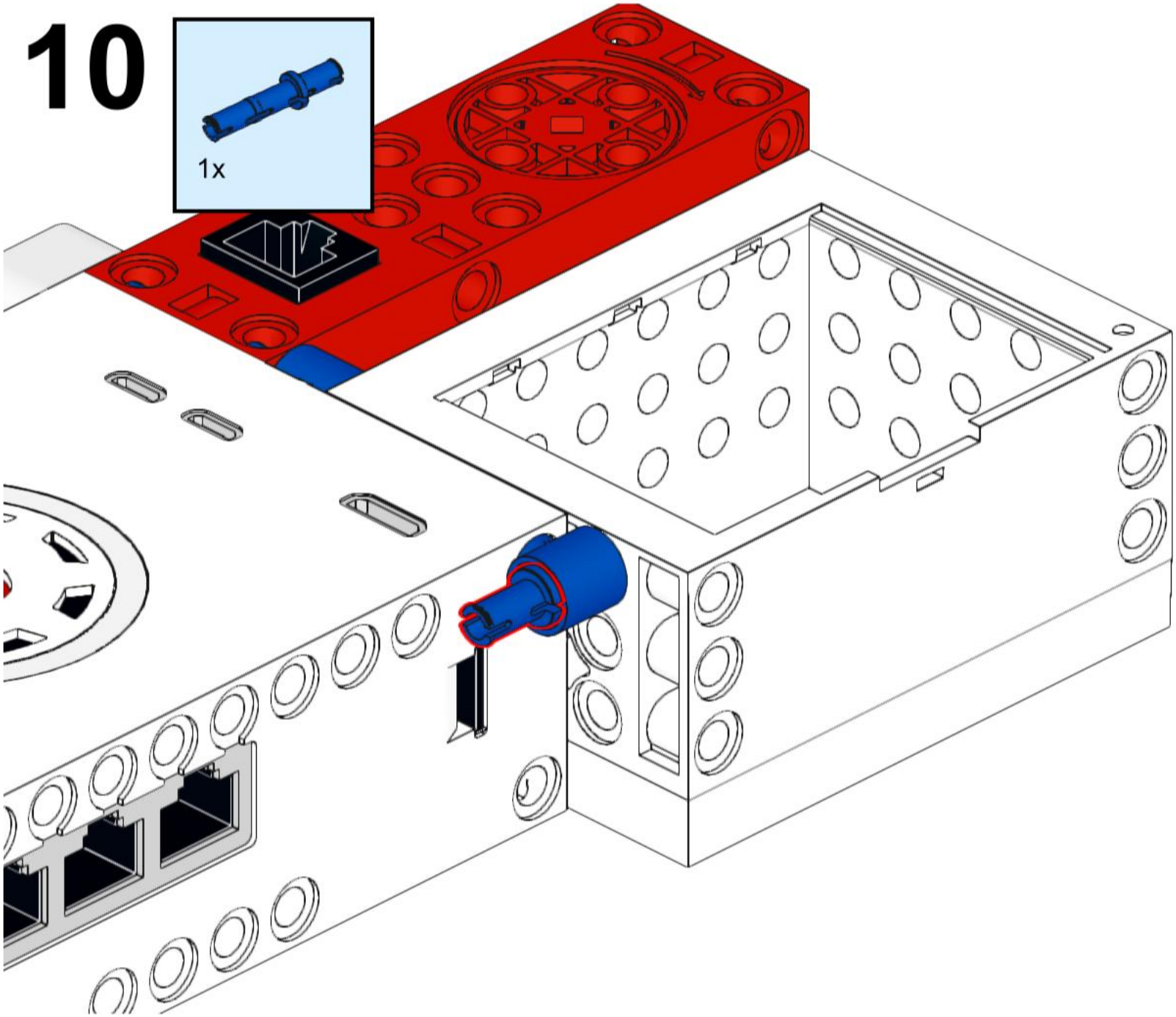

11

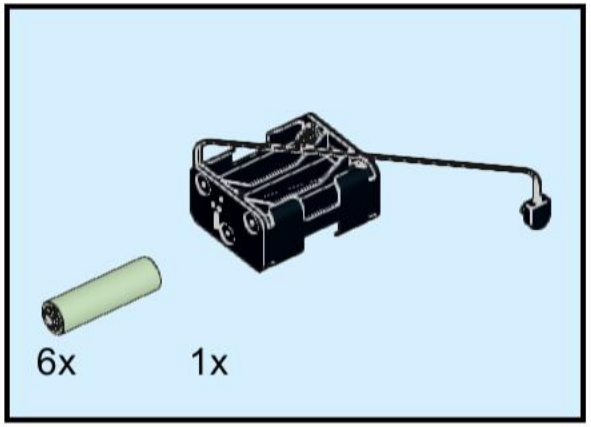

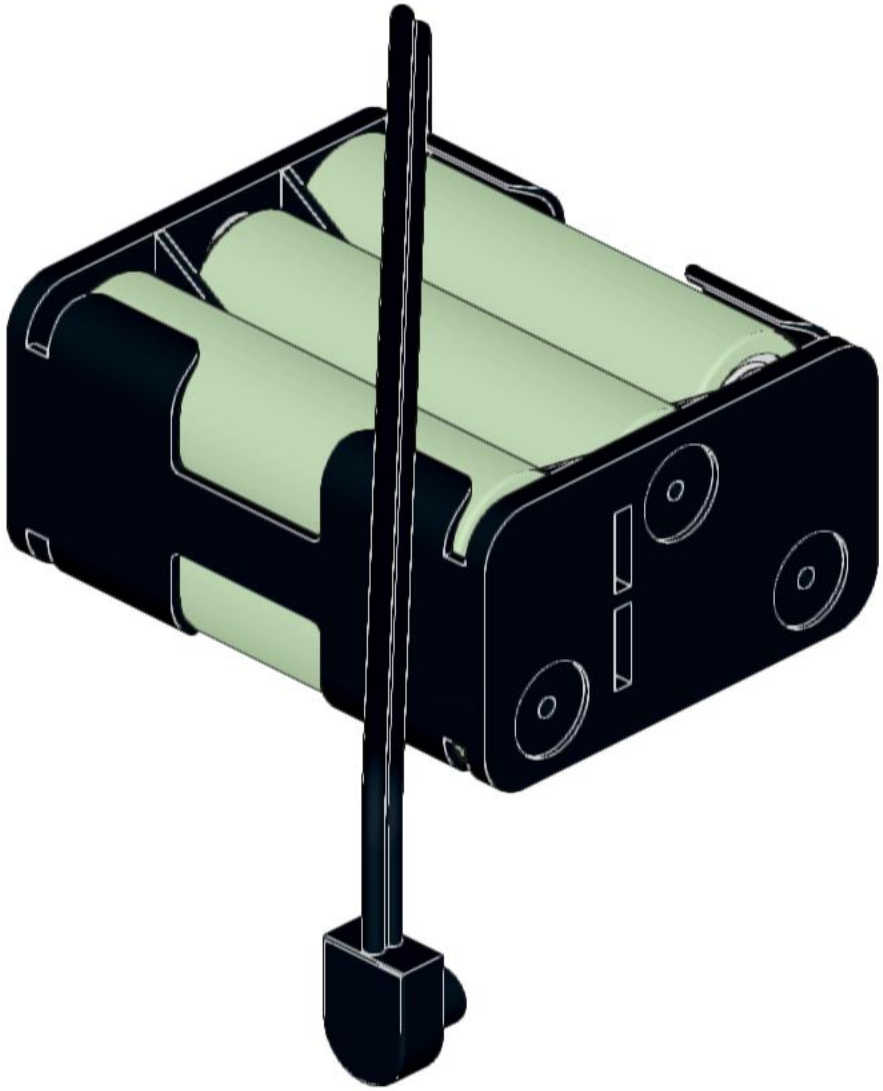

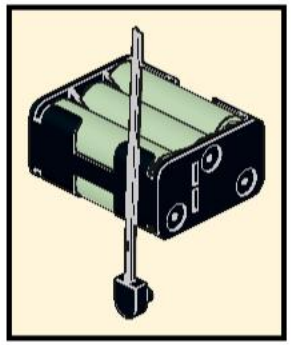

12

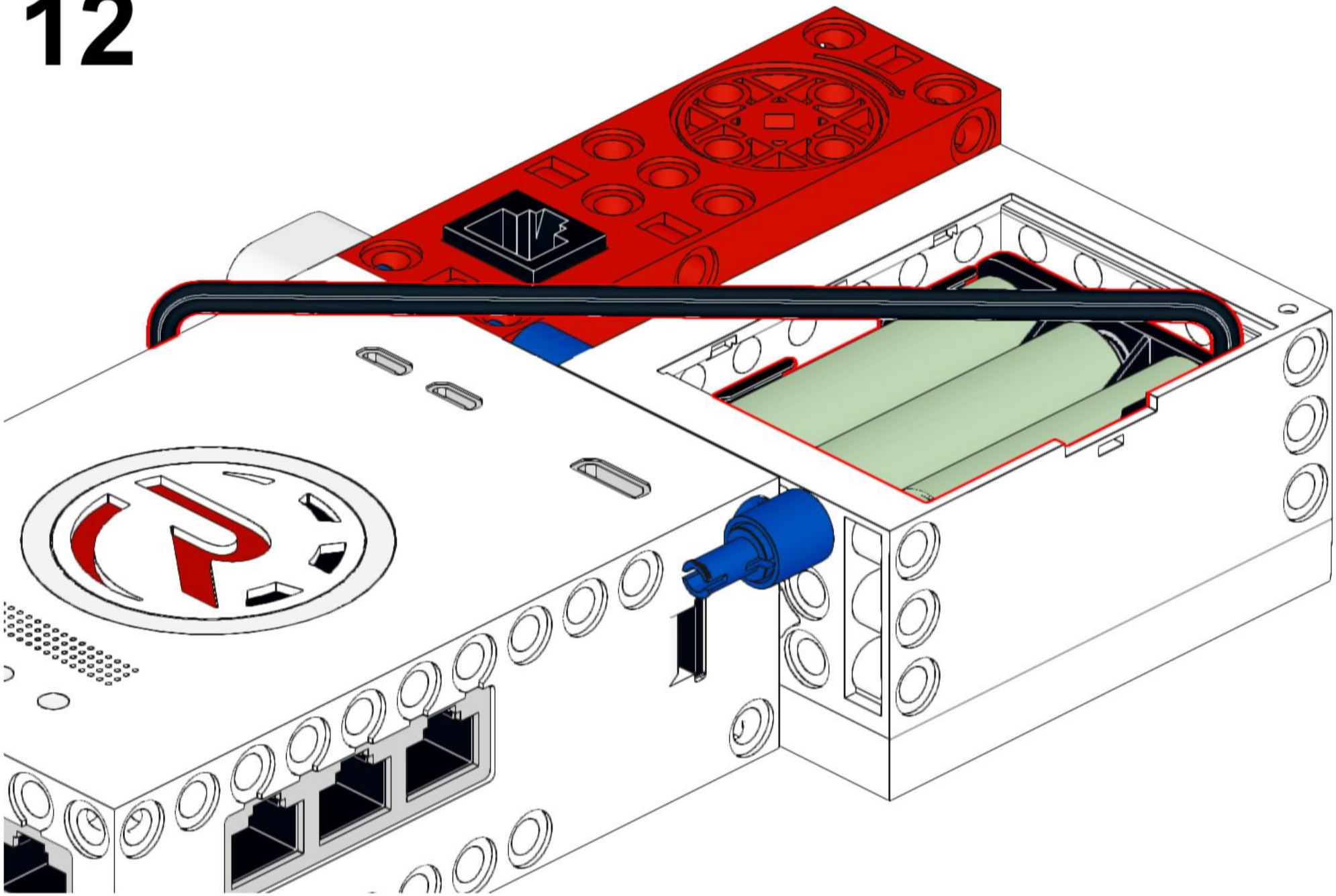

13

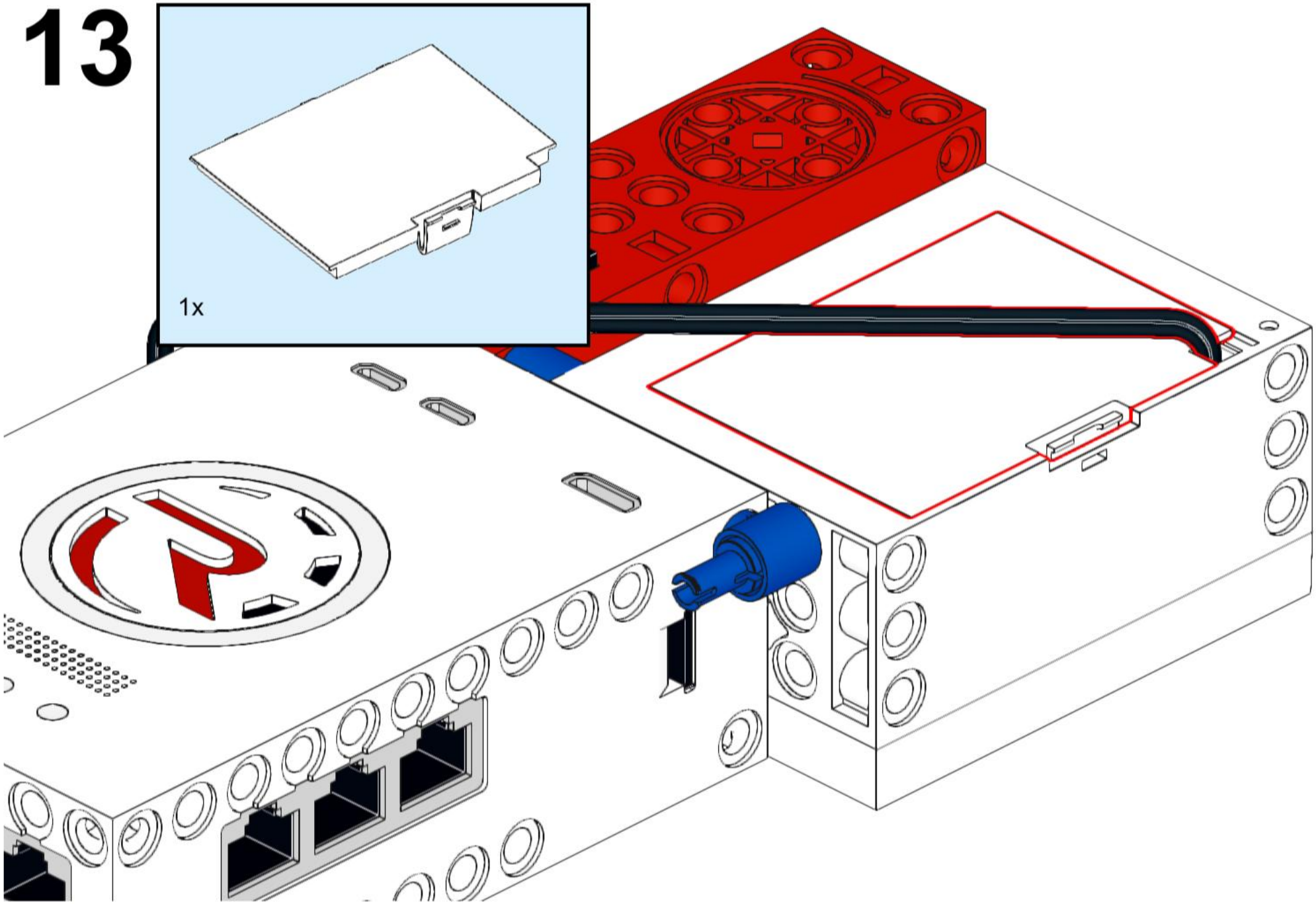

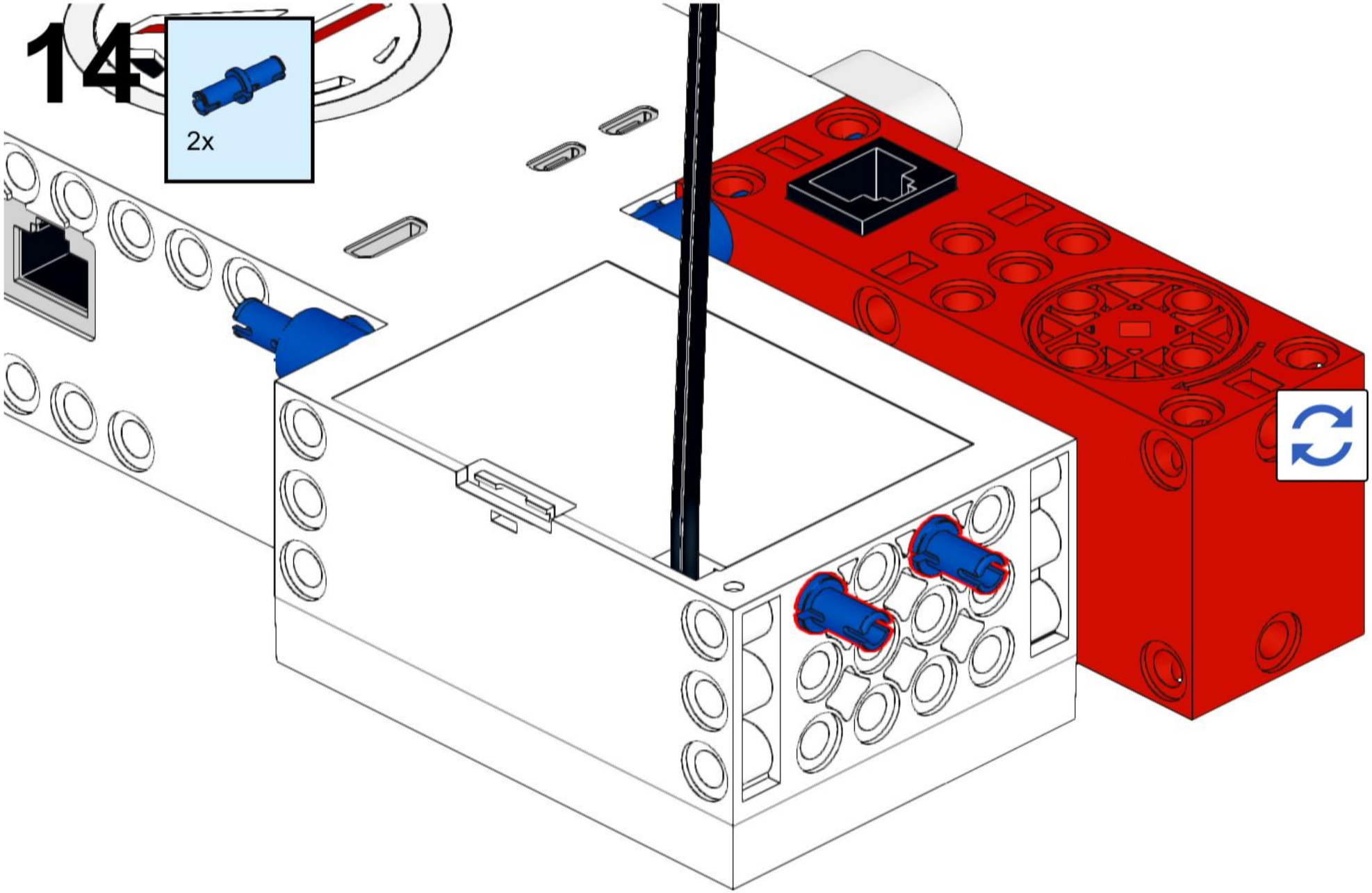
14
2x

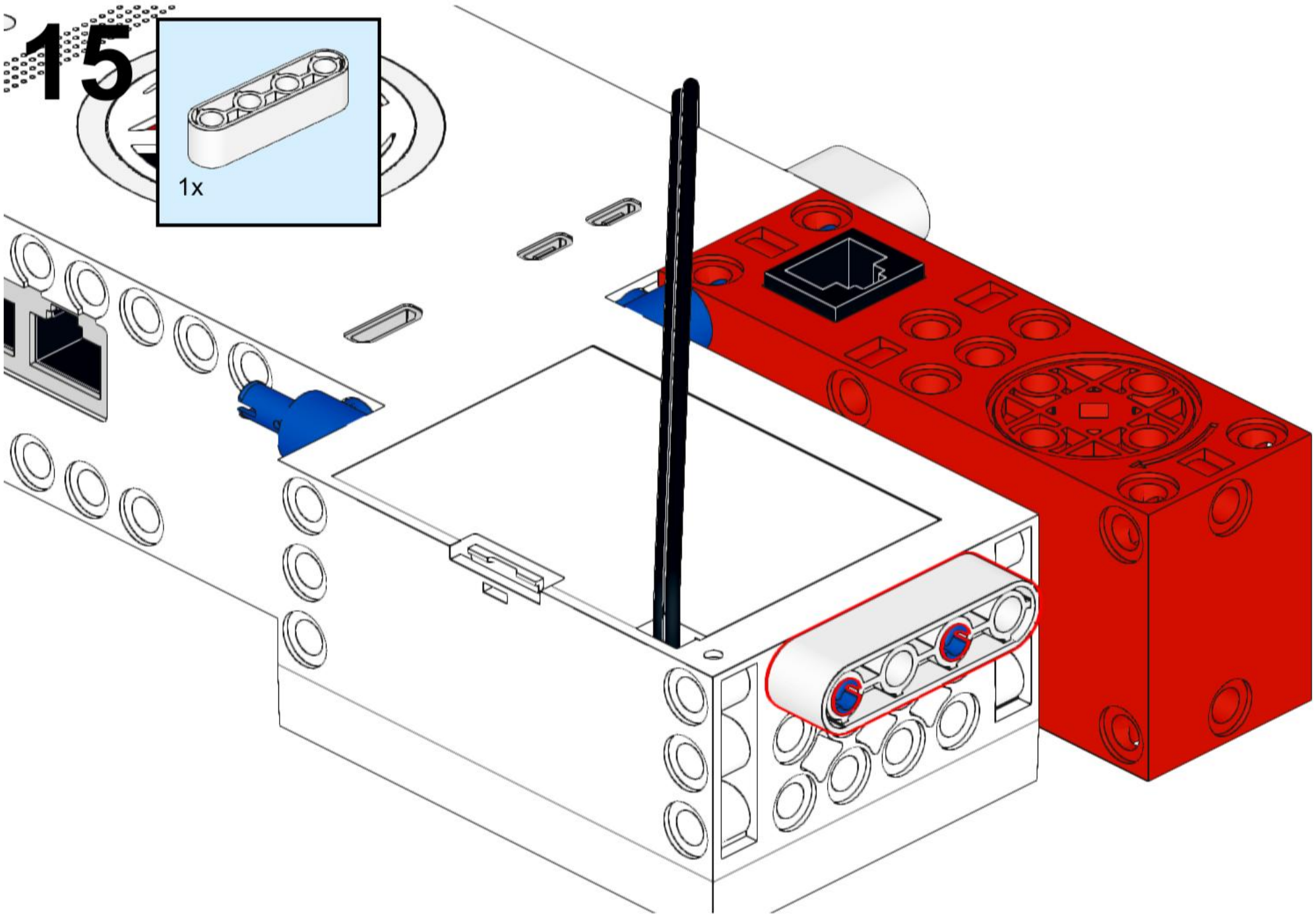
15
1x

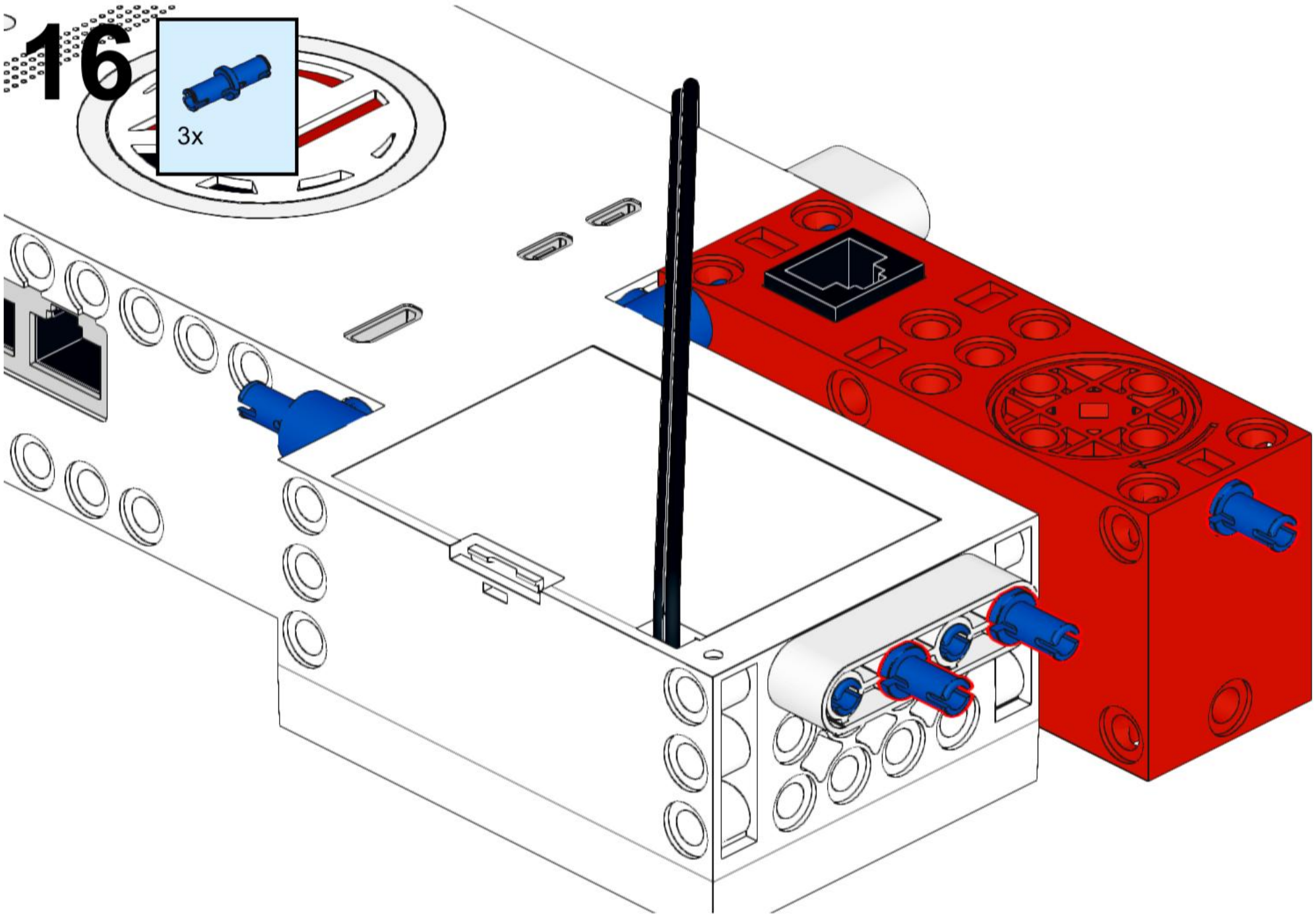
16
3x

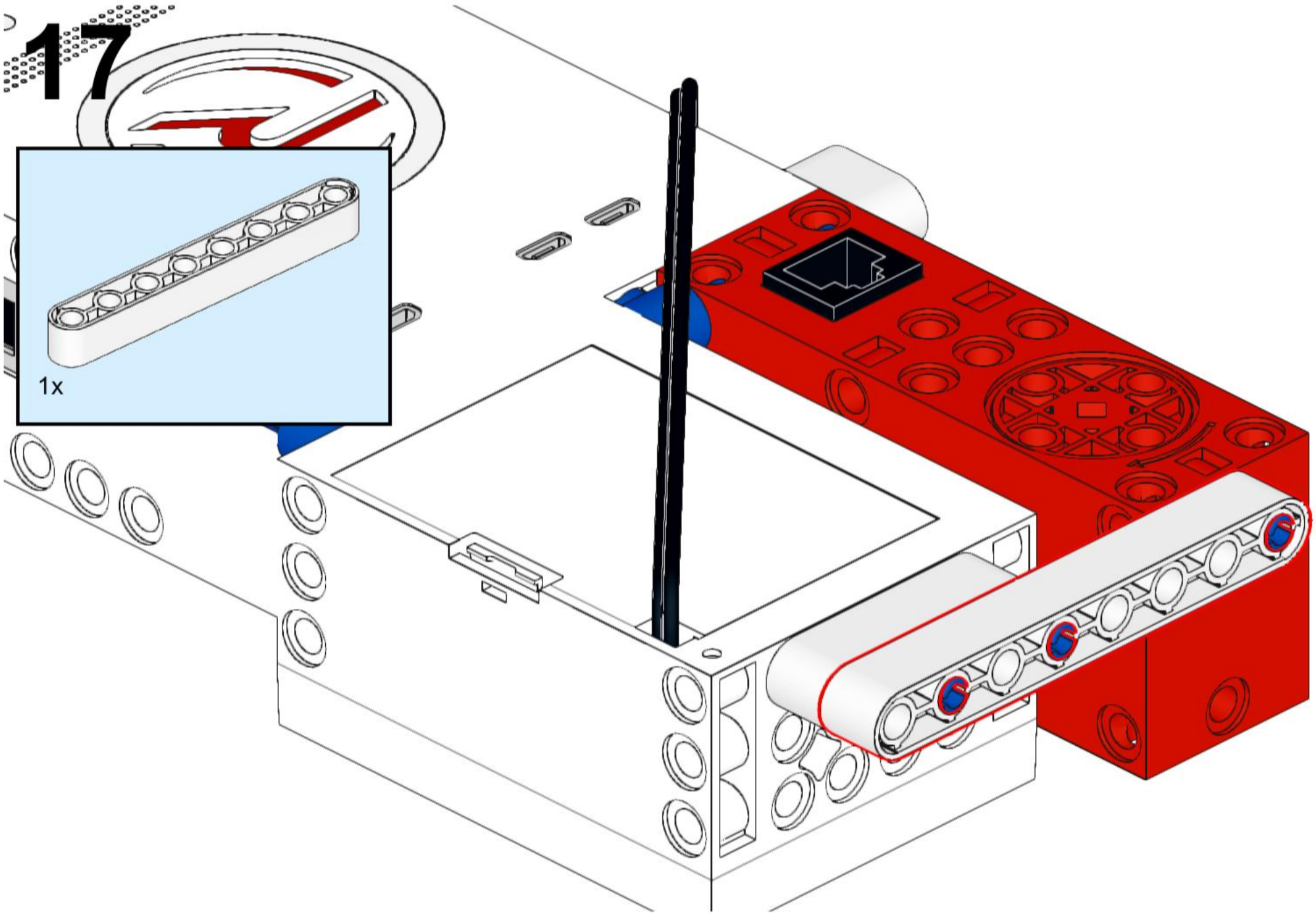
17
1x

18

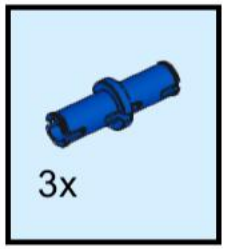

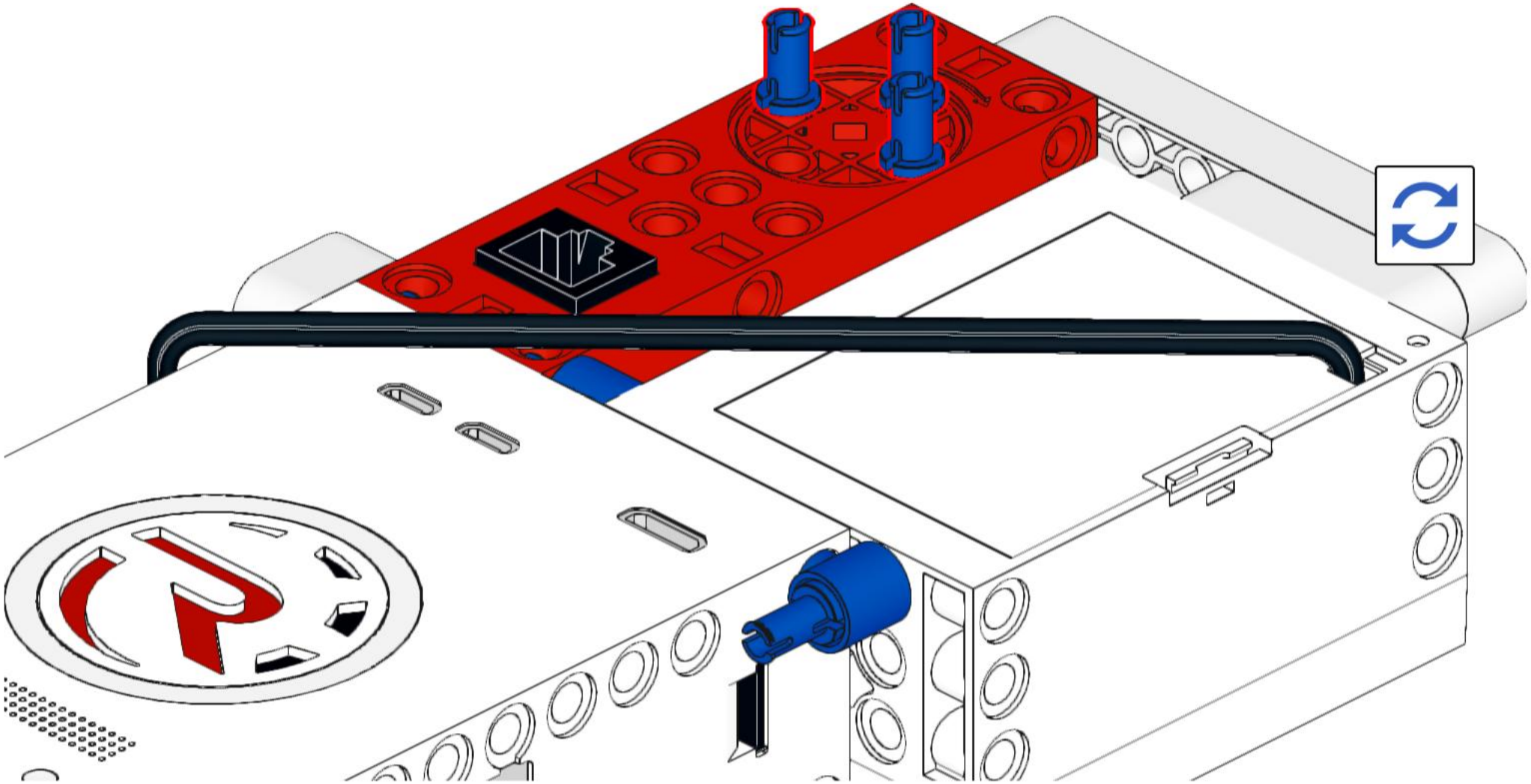

19

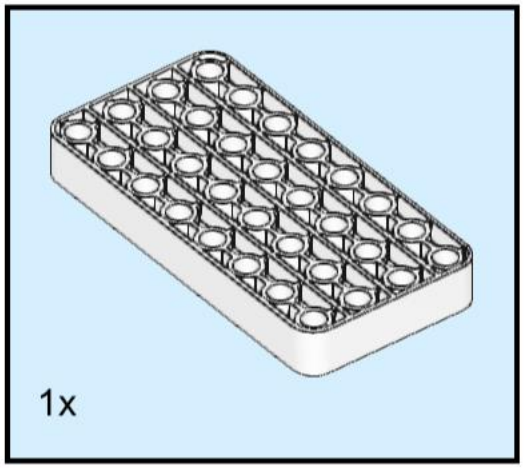

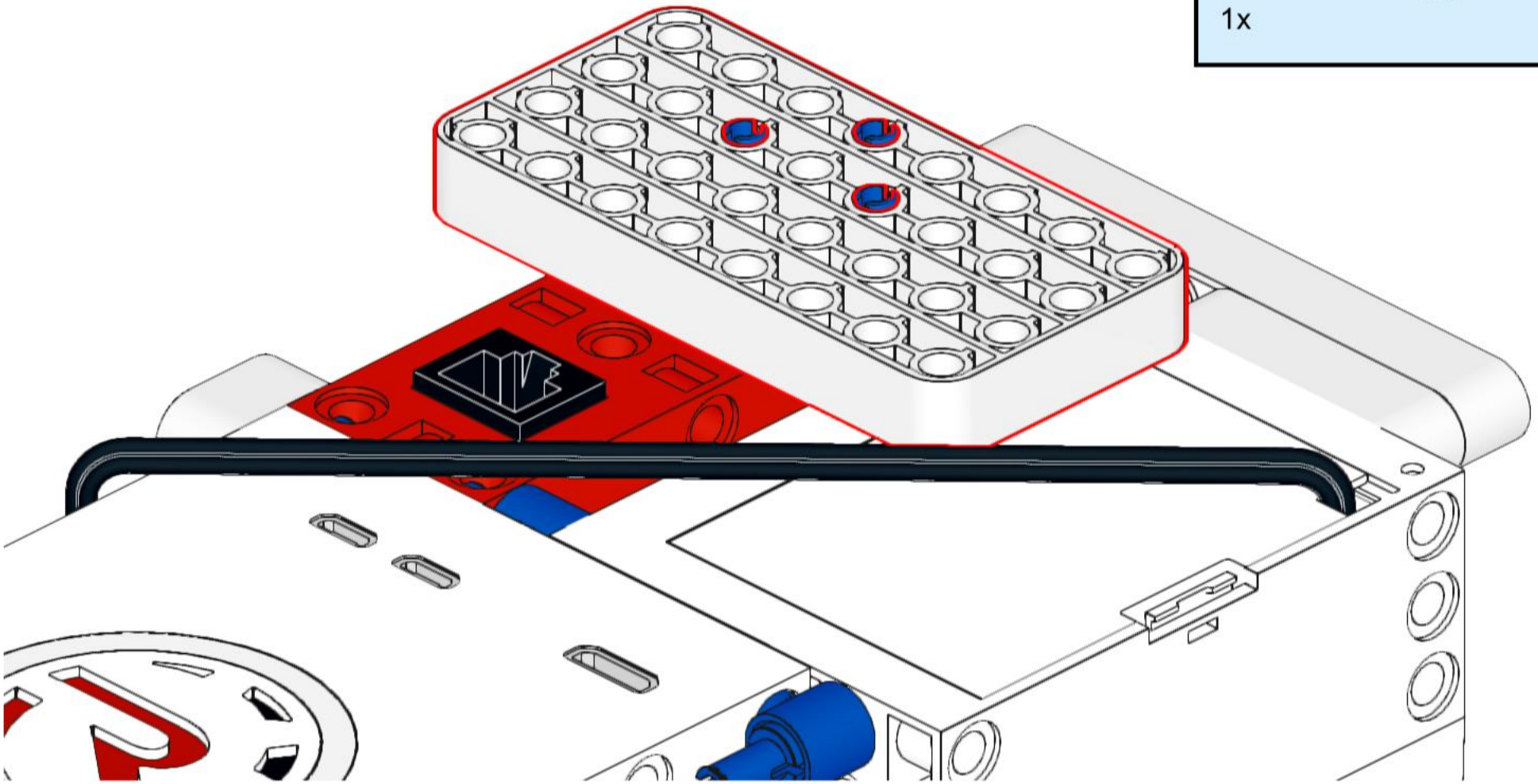

20

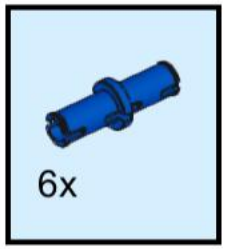

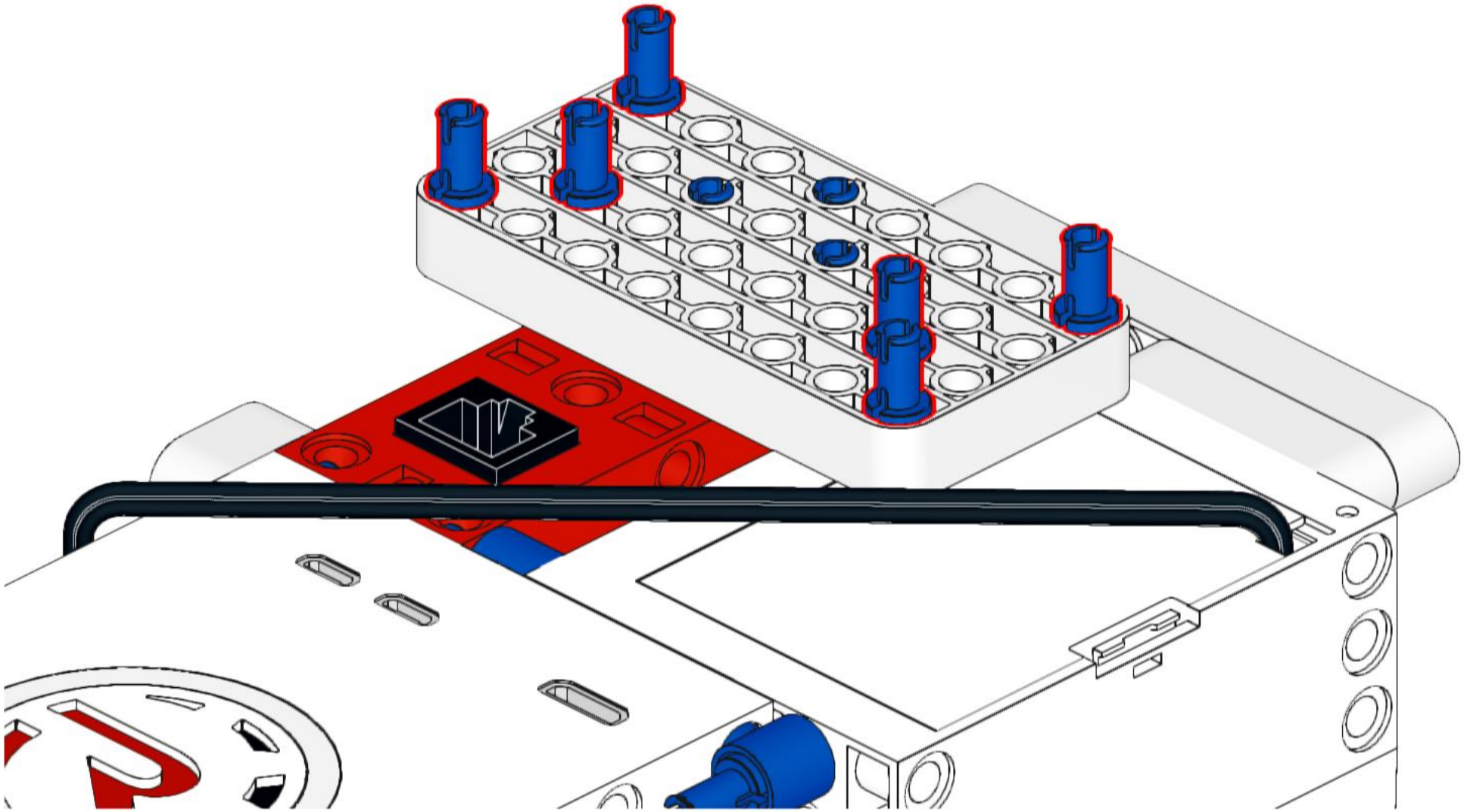

21

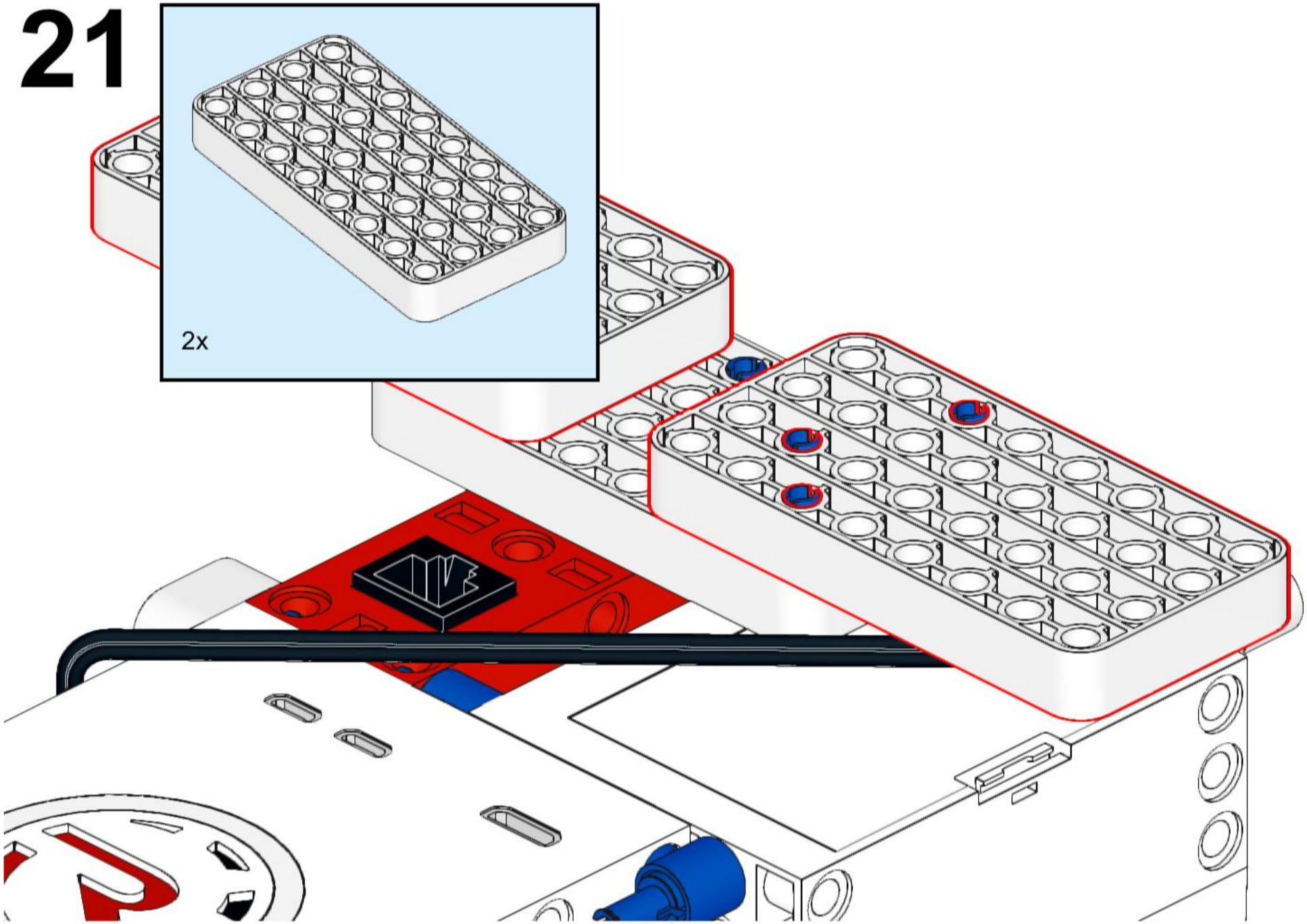

22

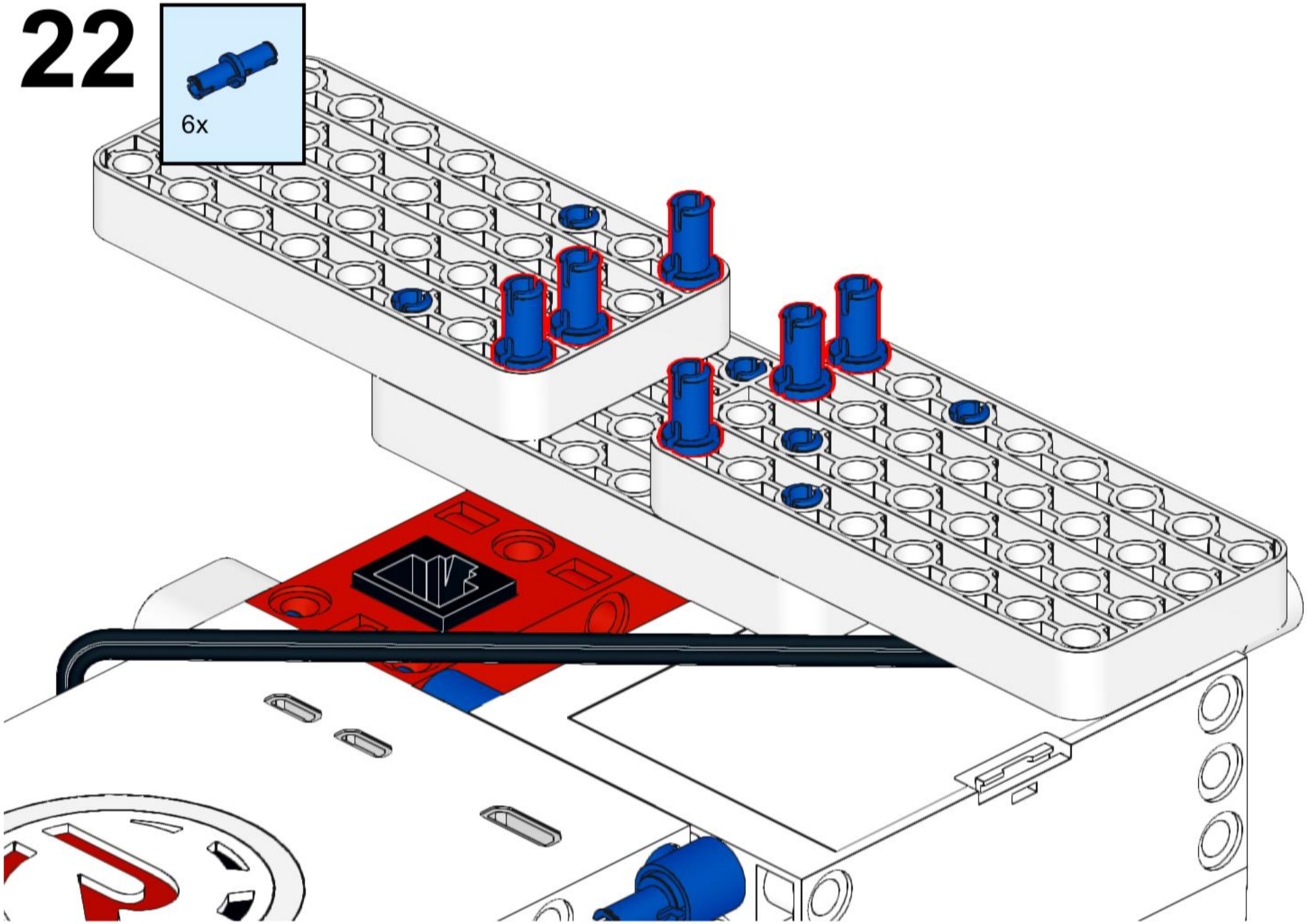

23

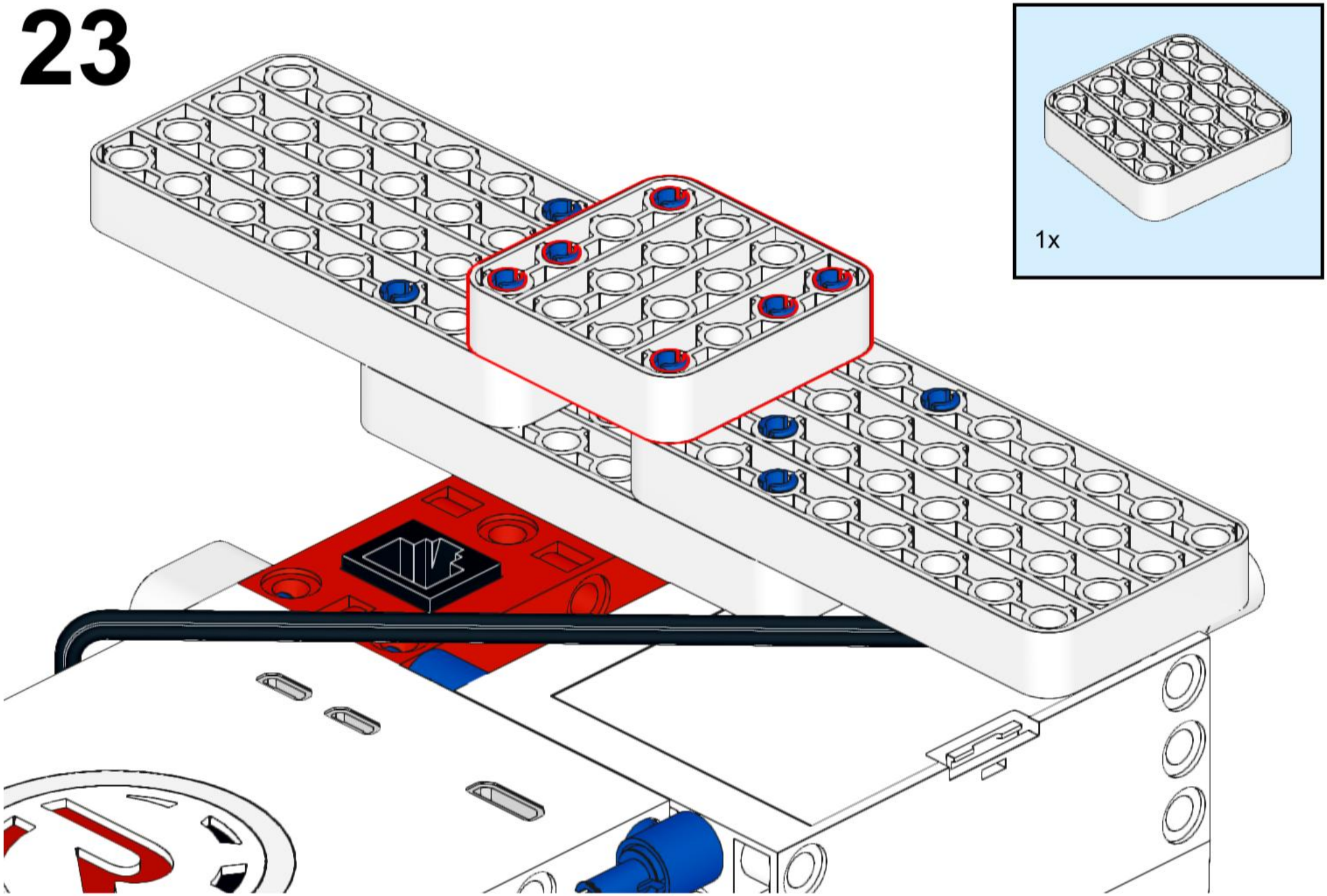

24

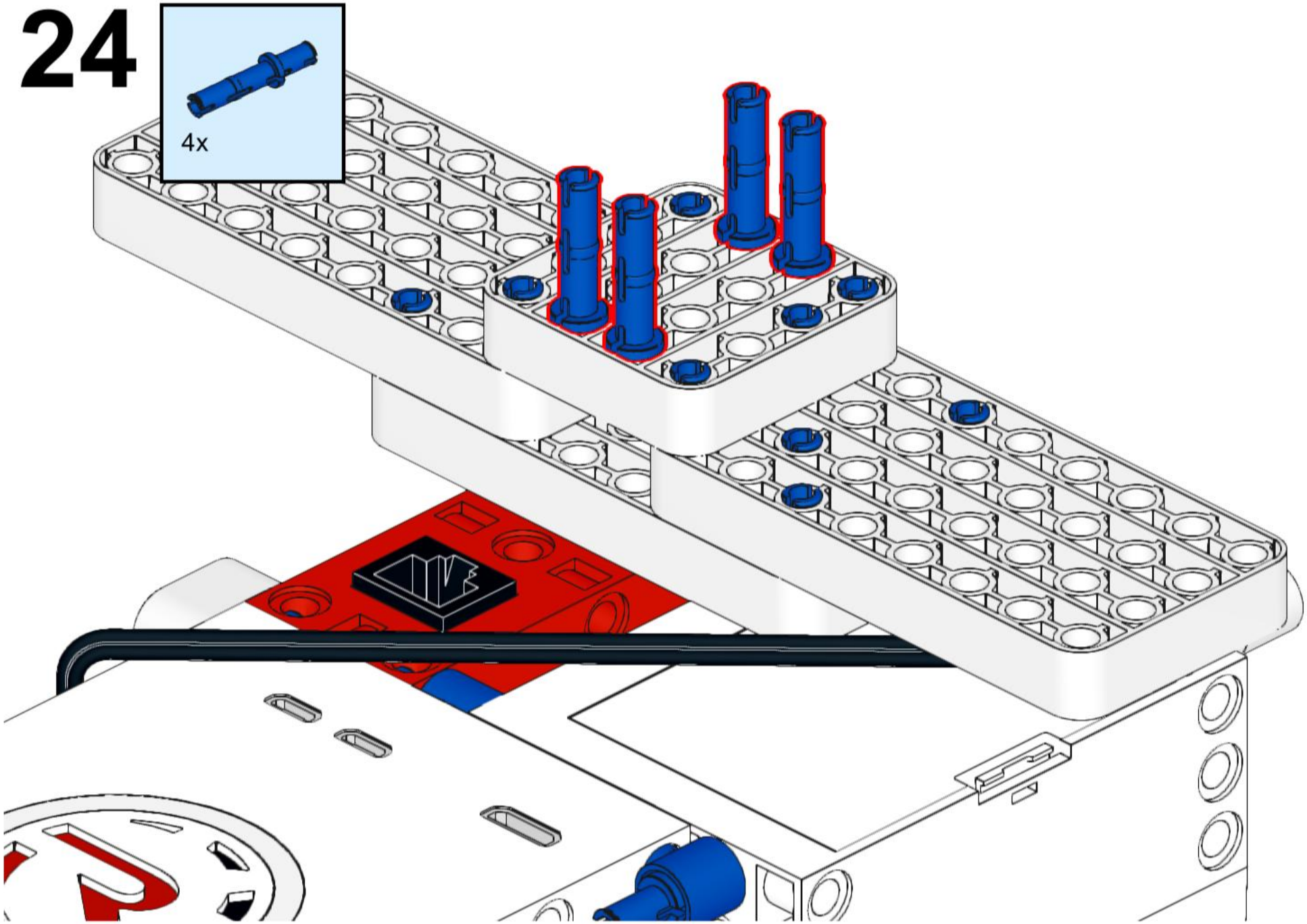

25

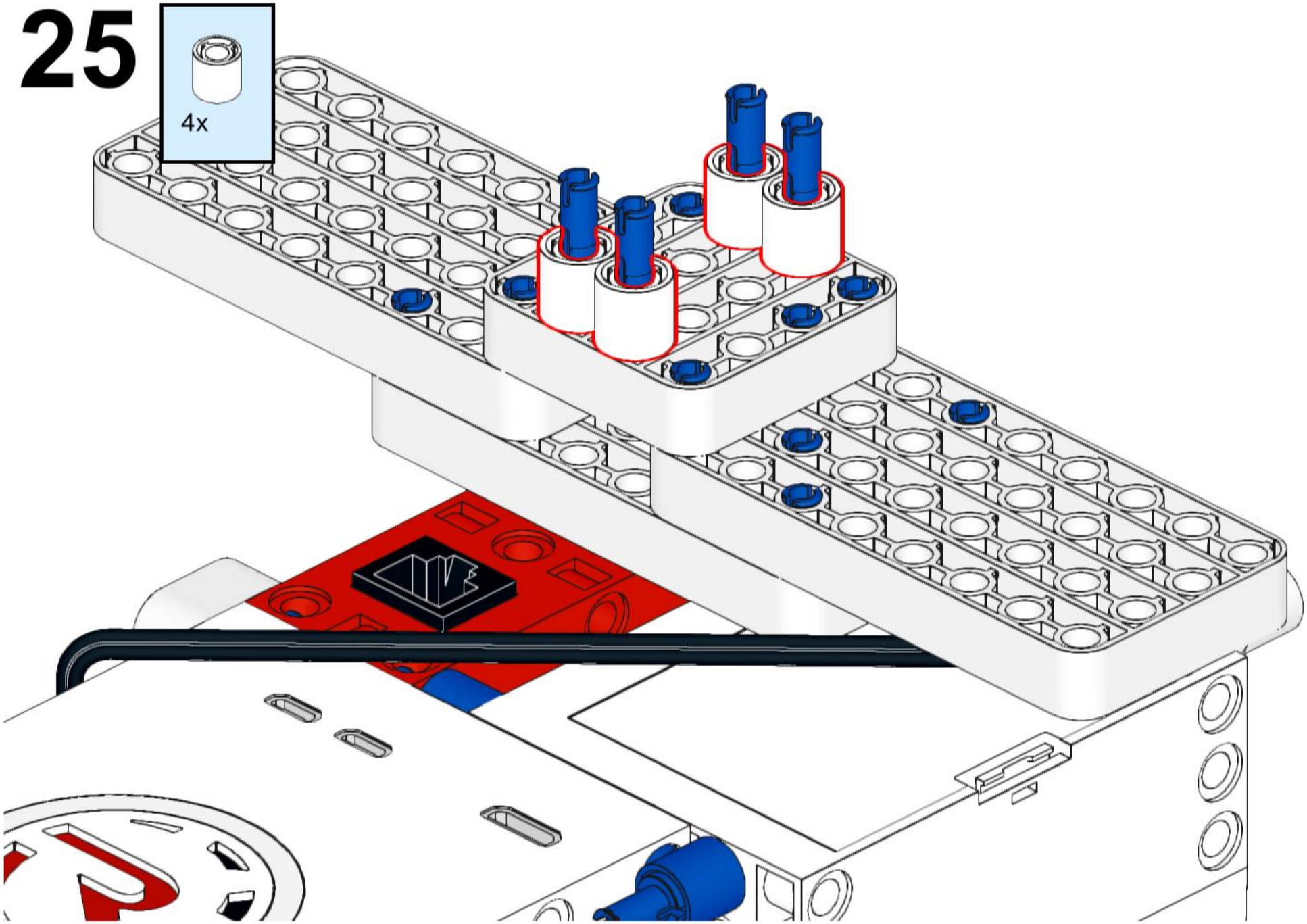

26

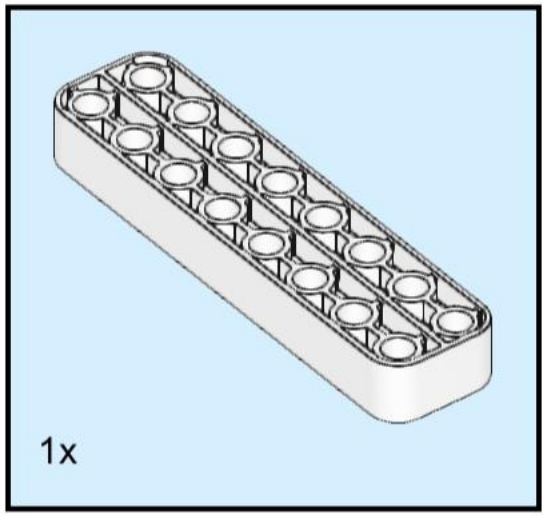

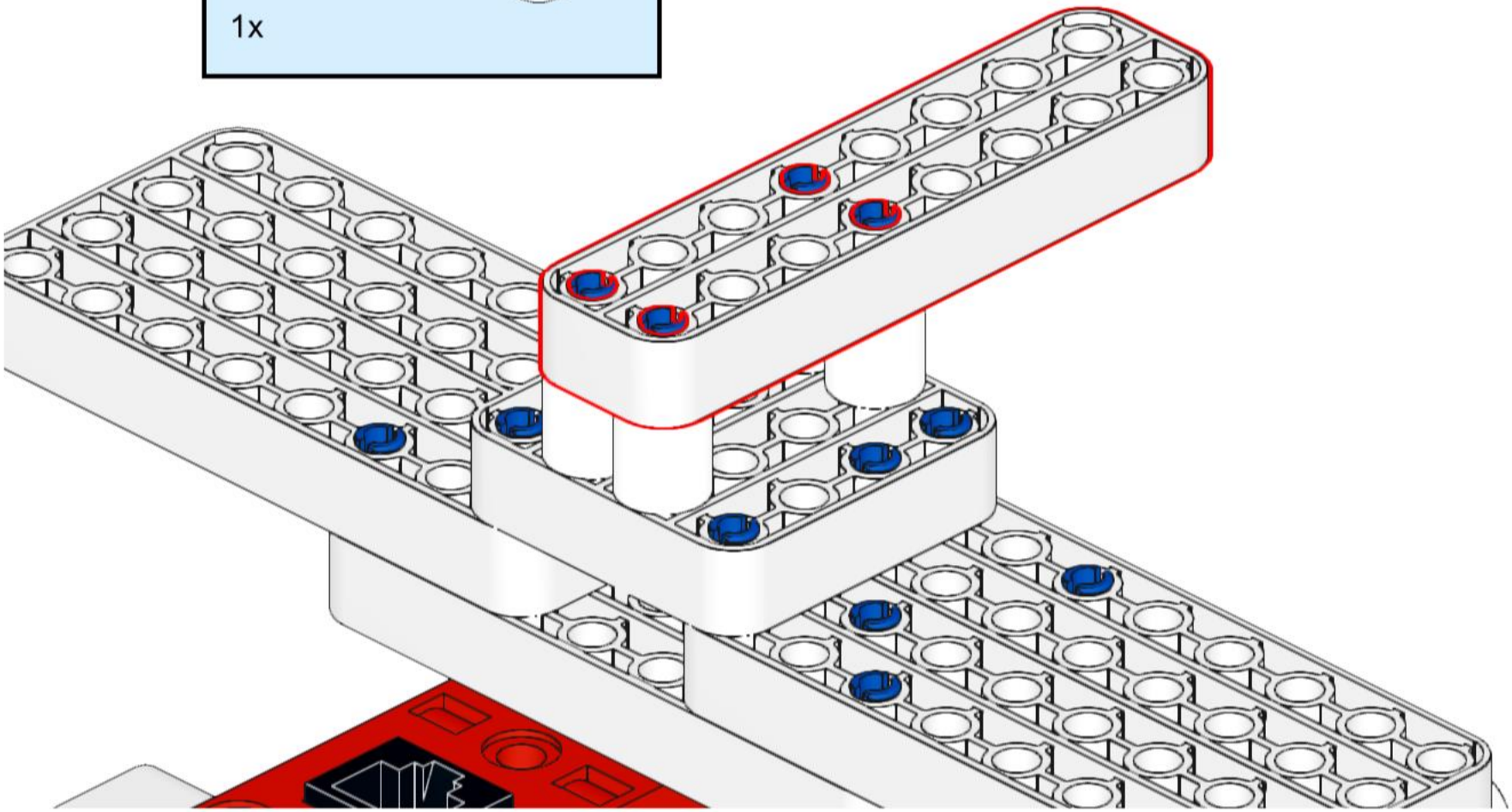

27

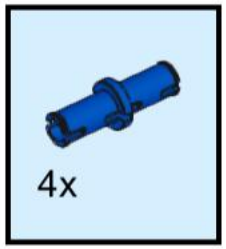

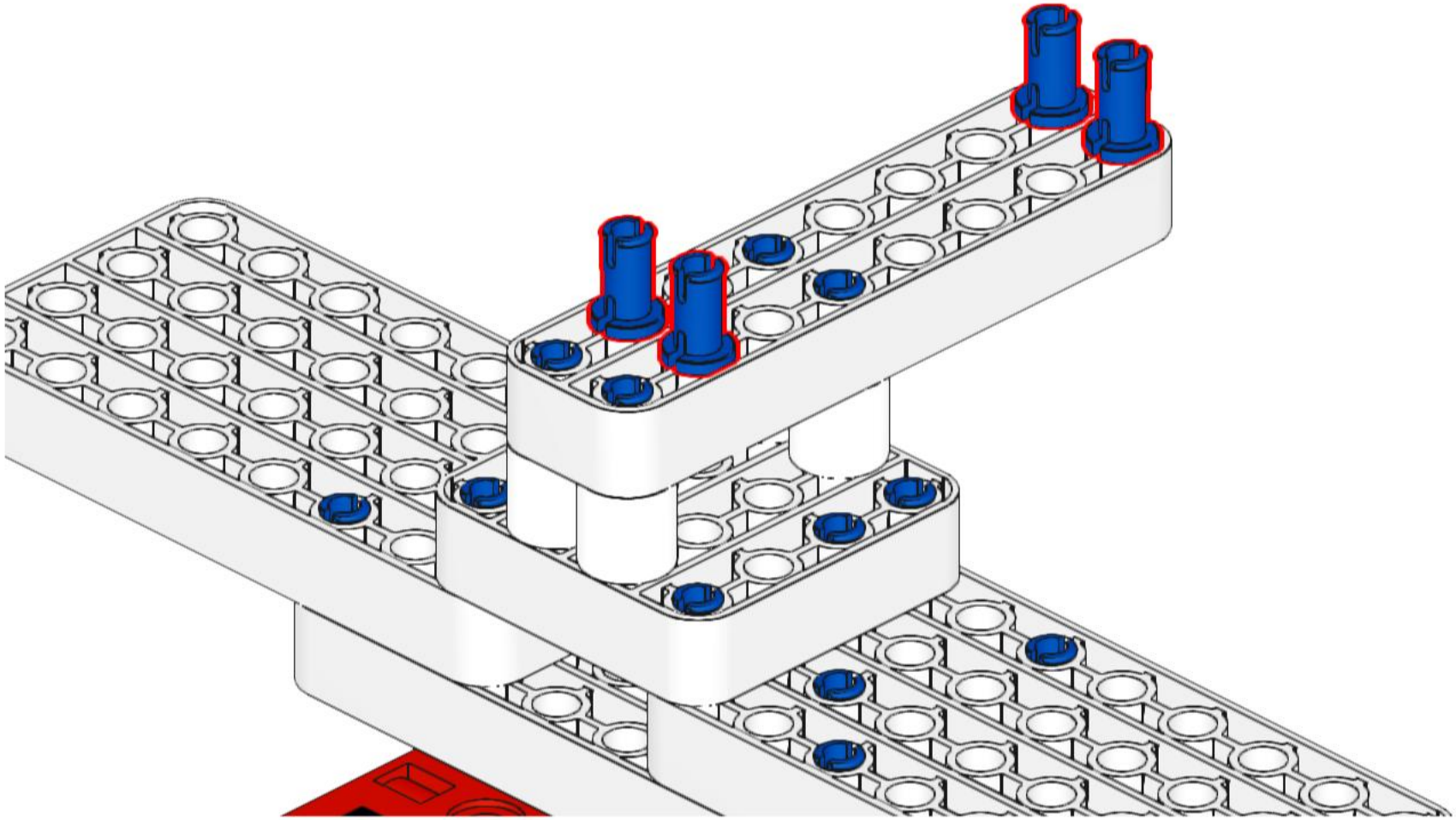

28

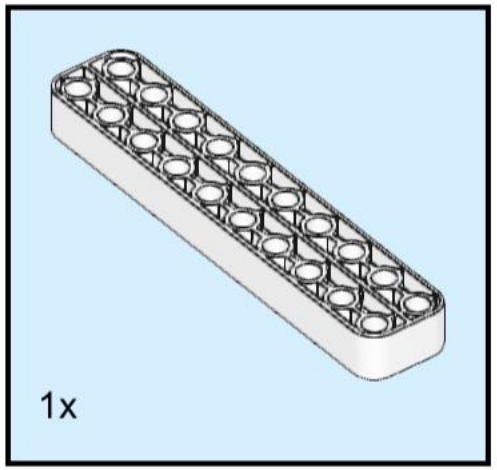

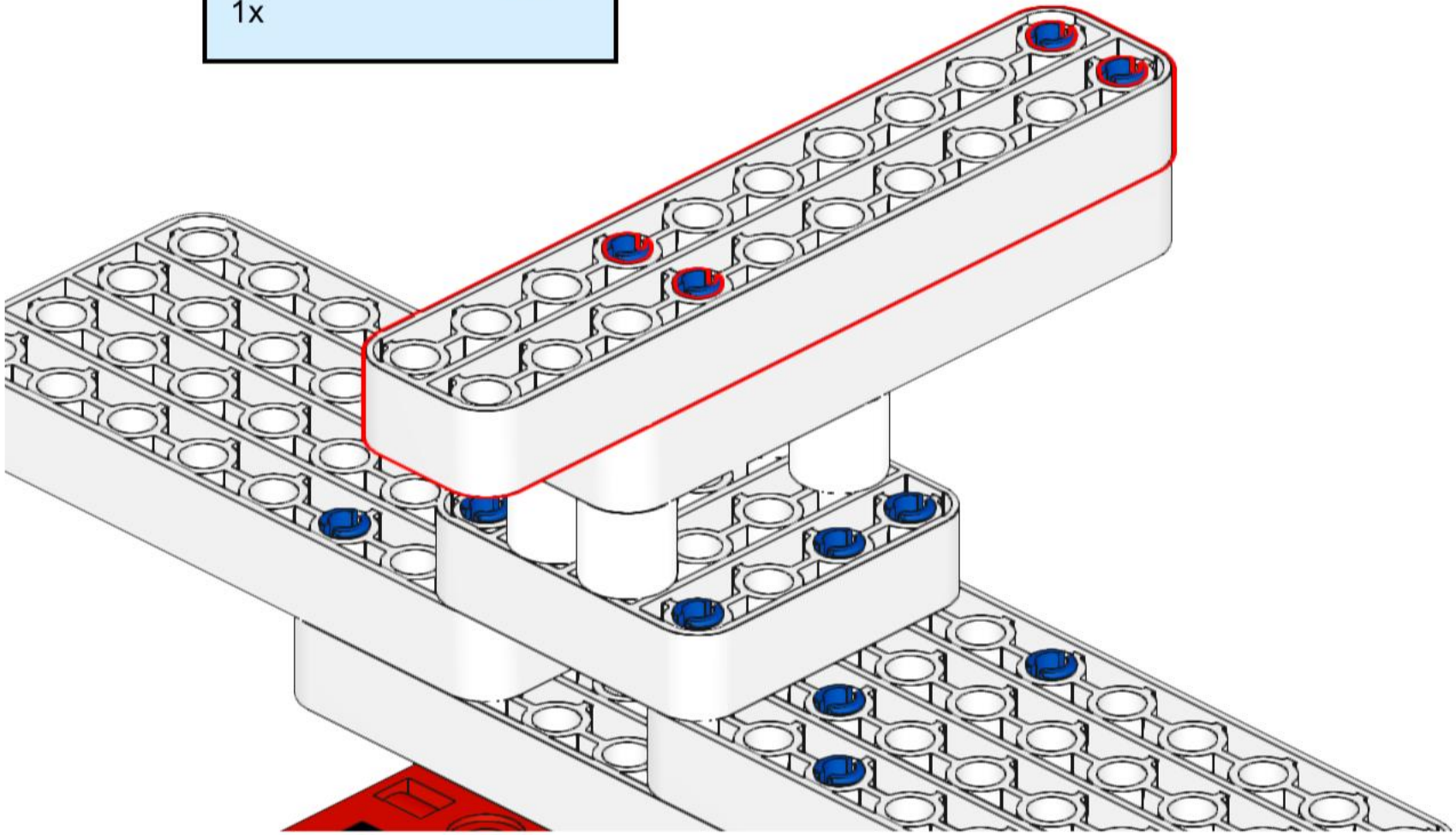

29

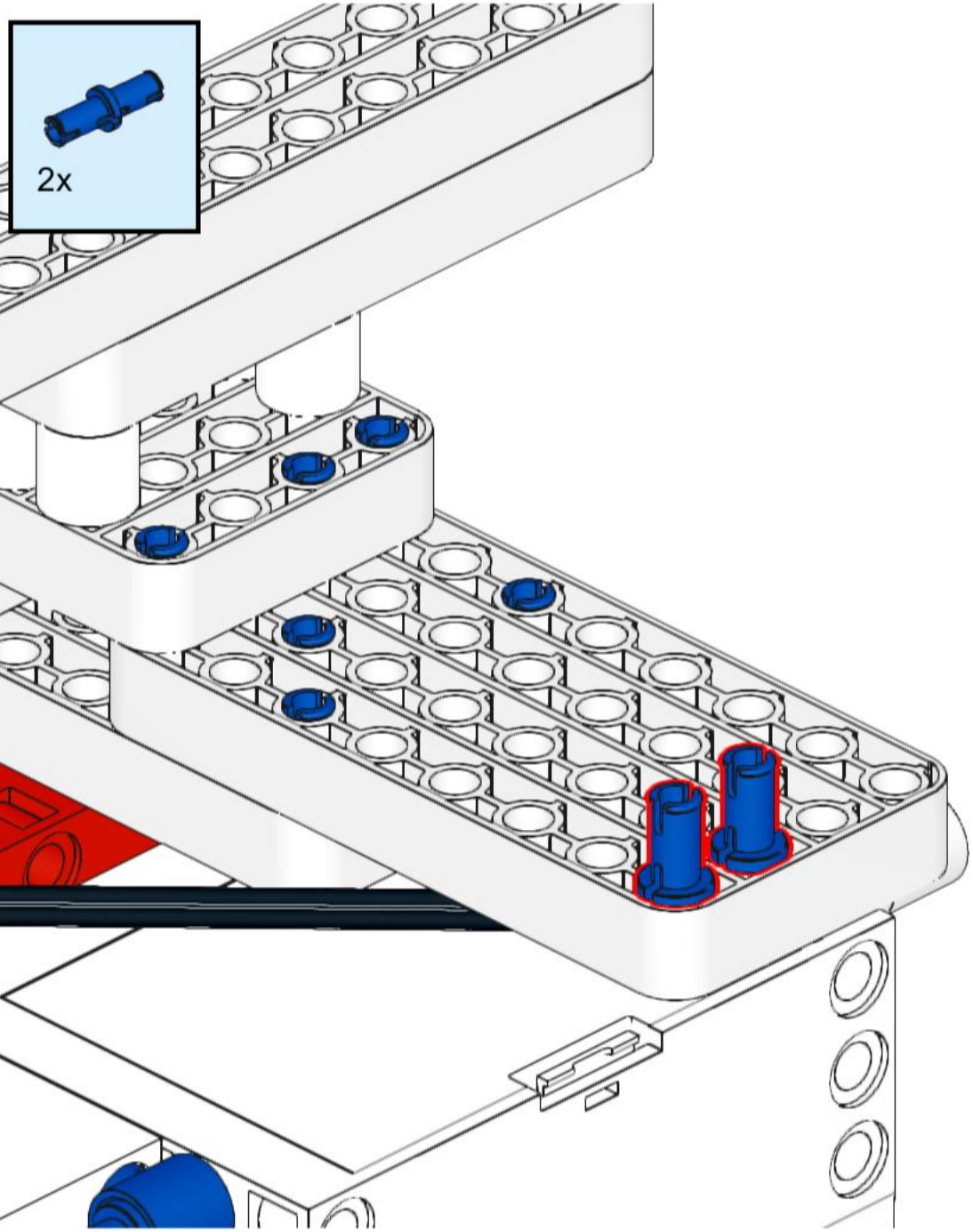

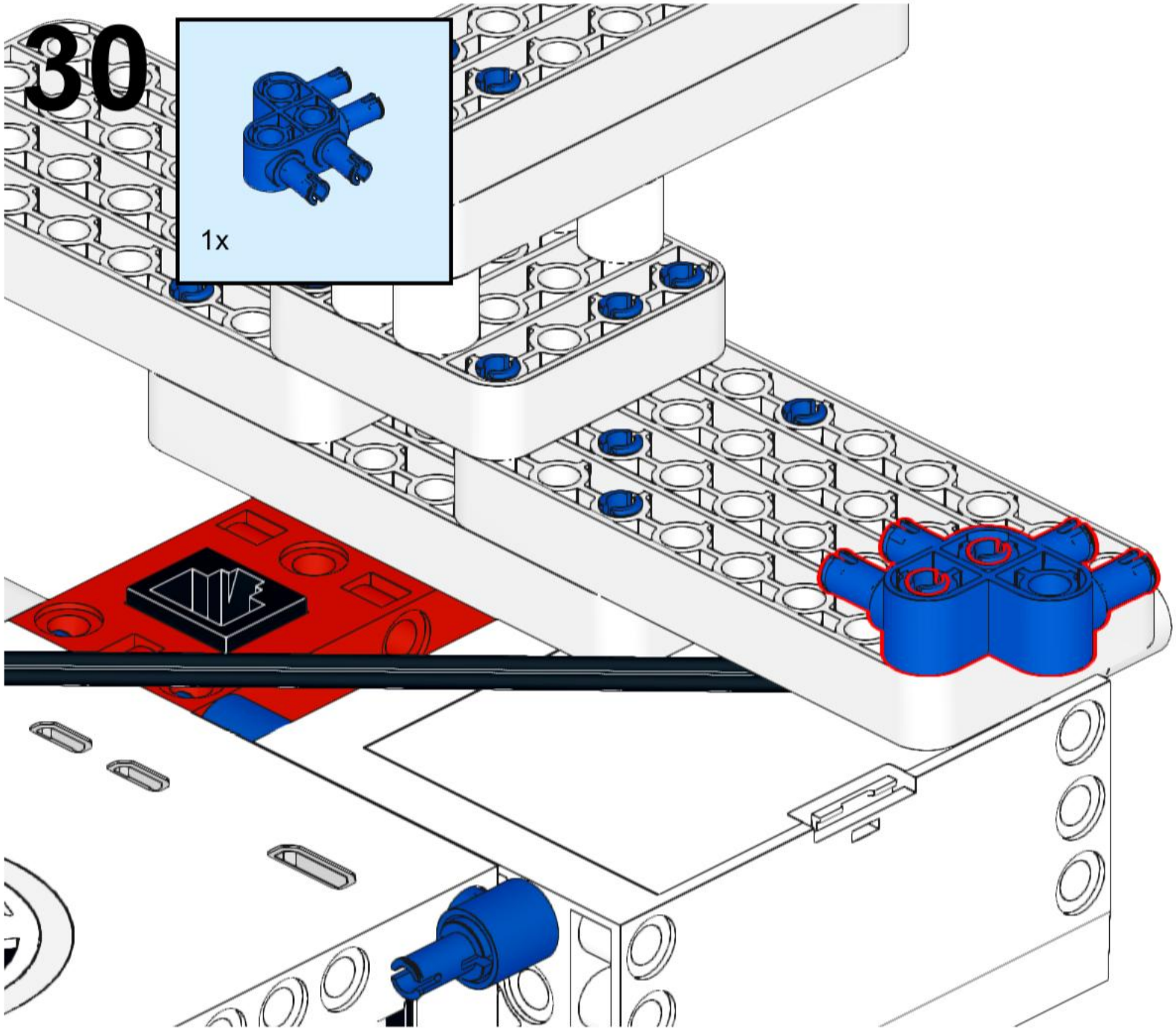
30
1x

31

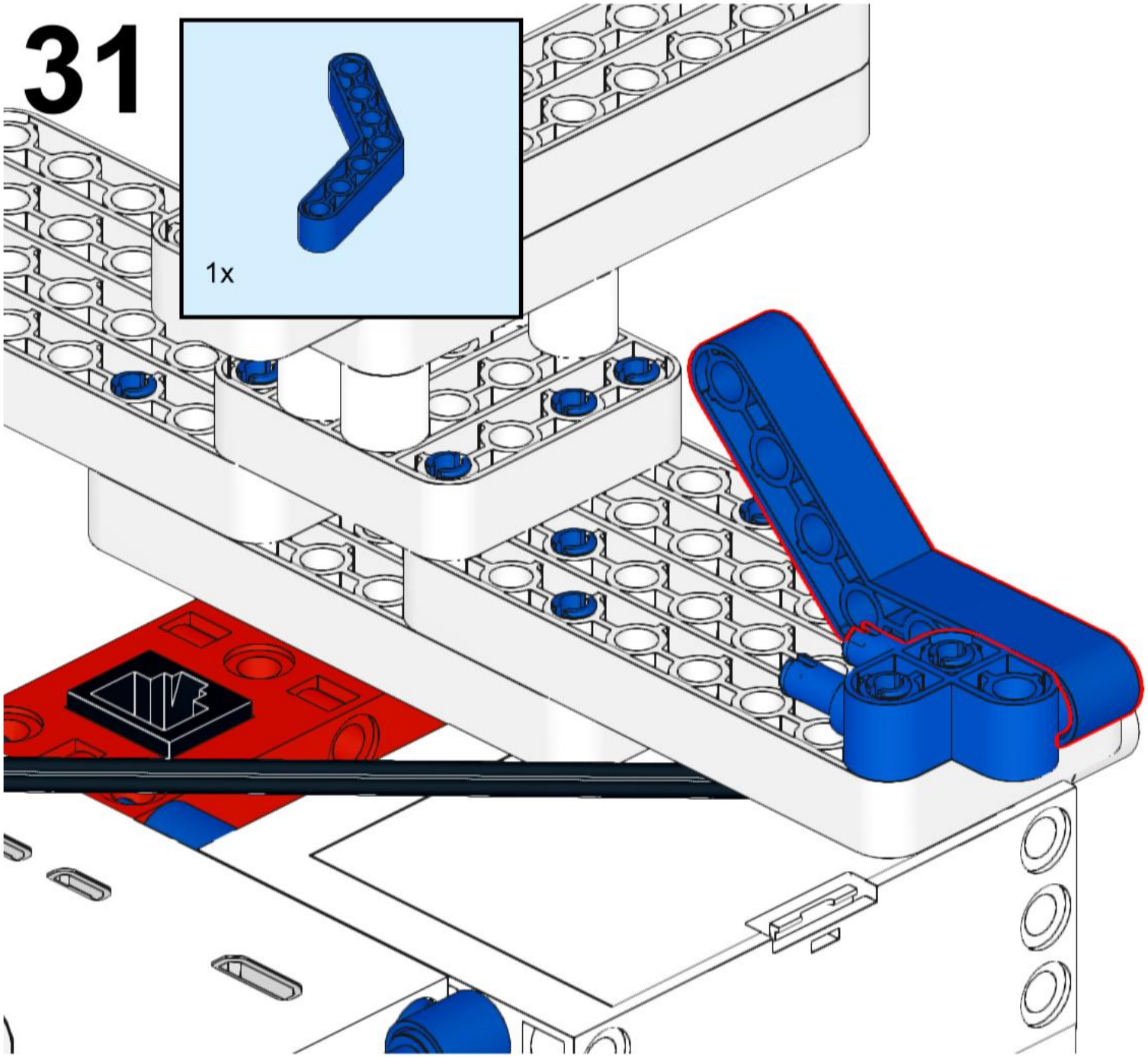

32

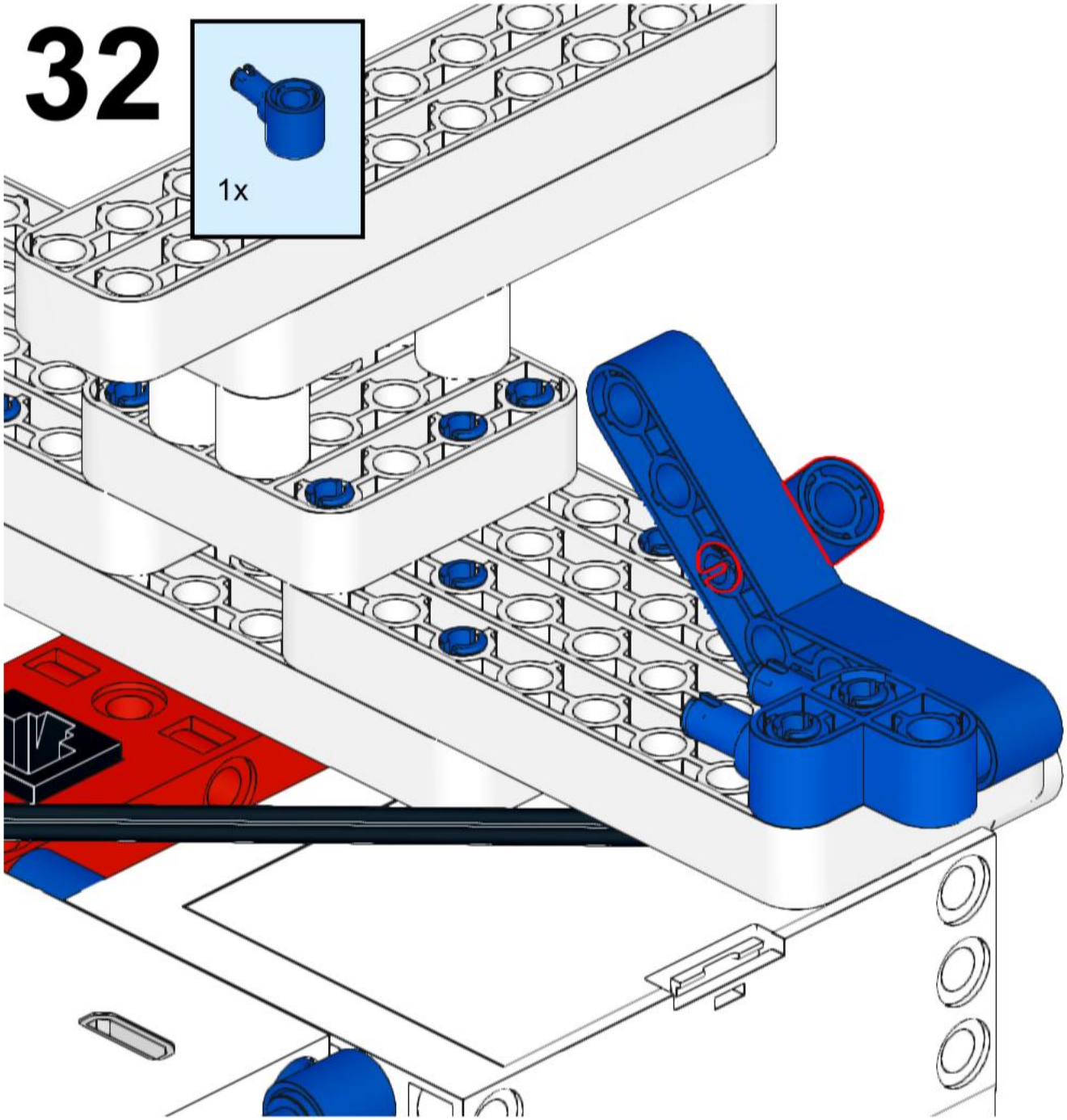

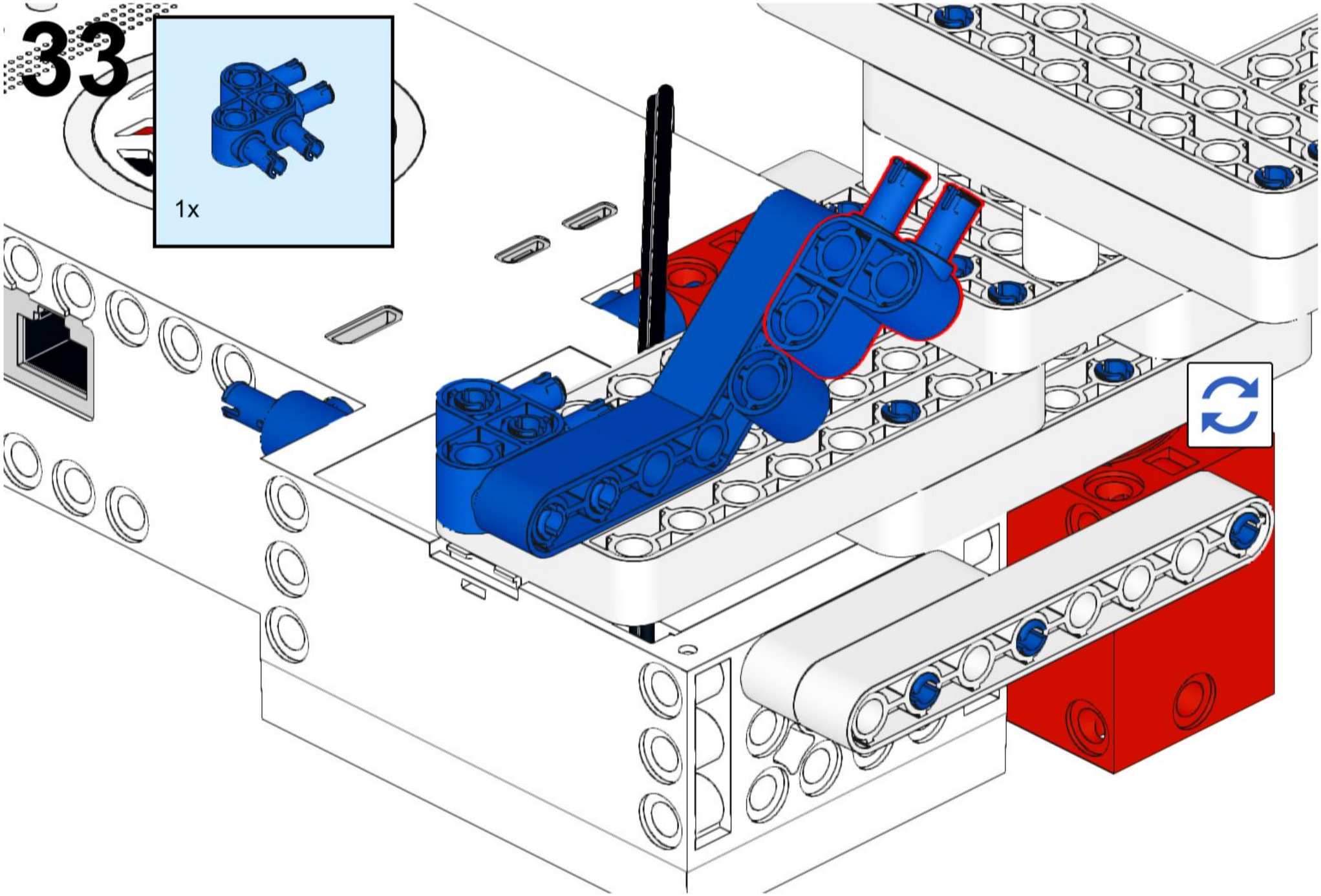
33
1x

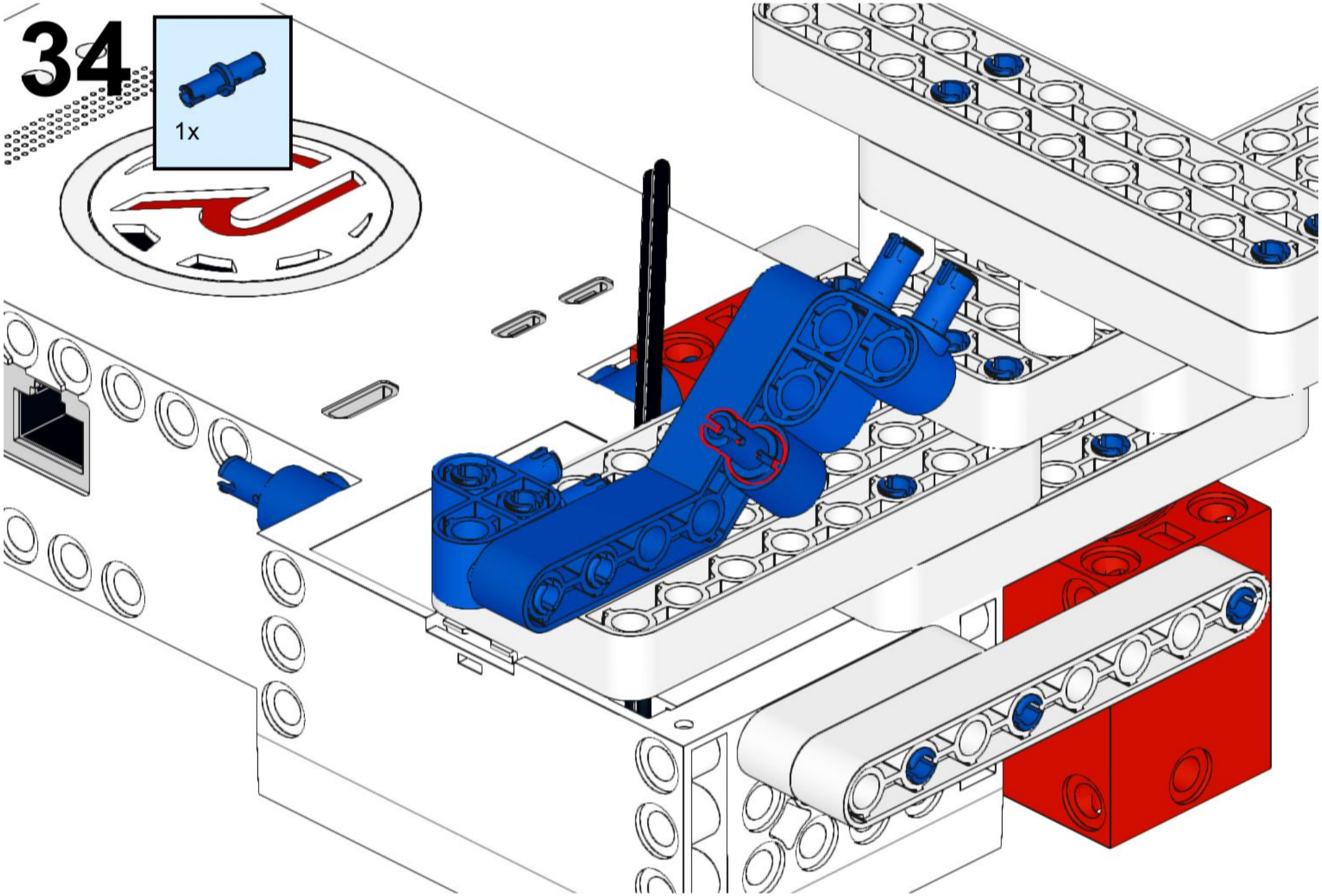
34
1x

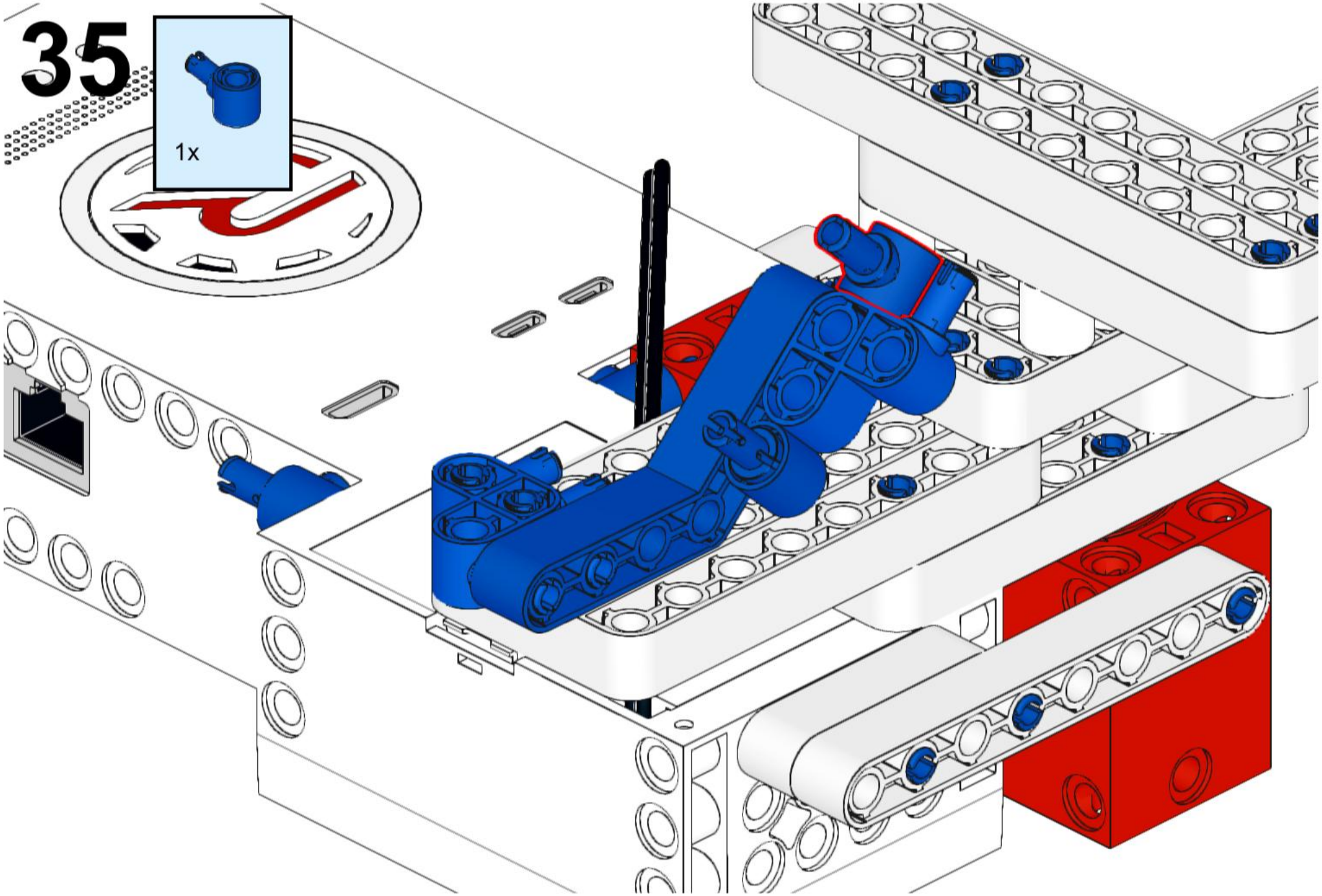
35
1x

36

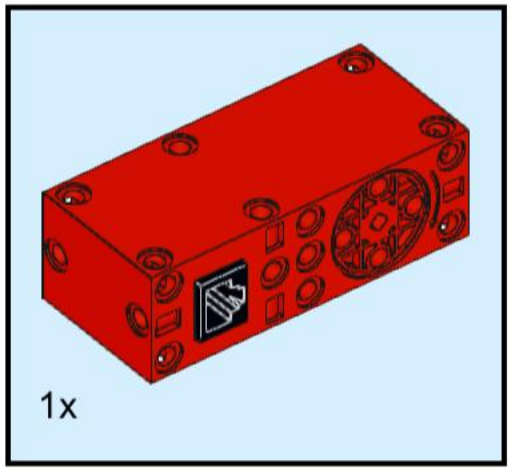

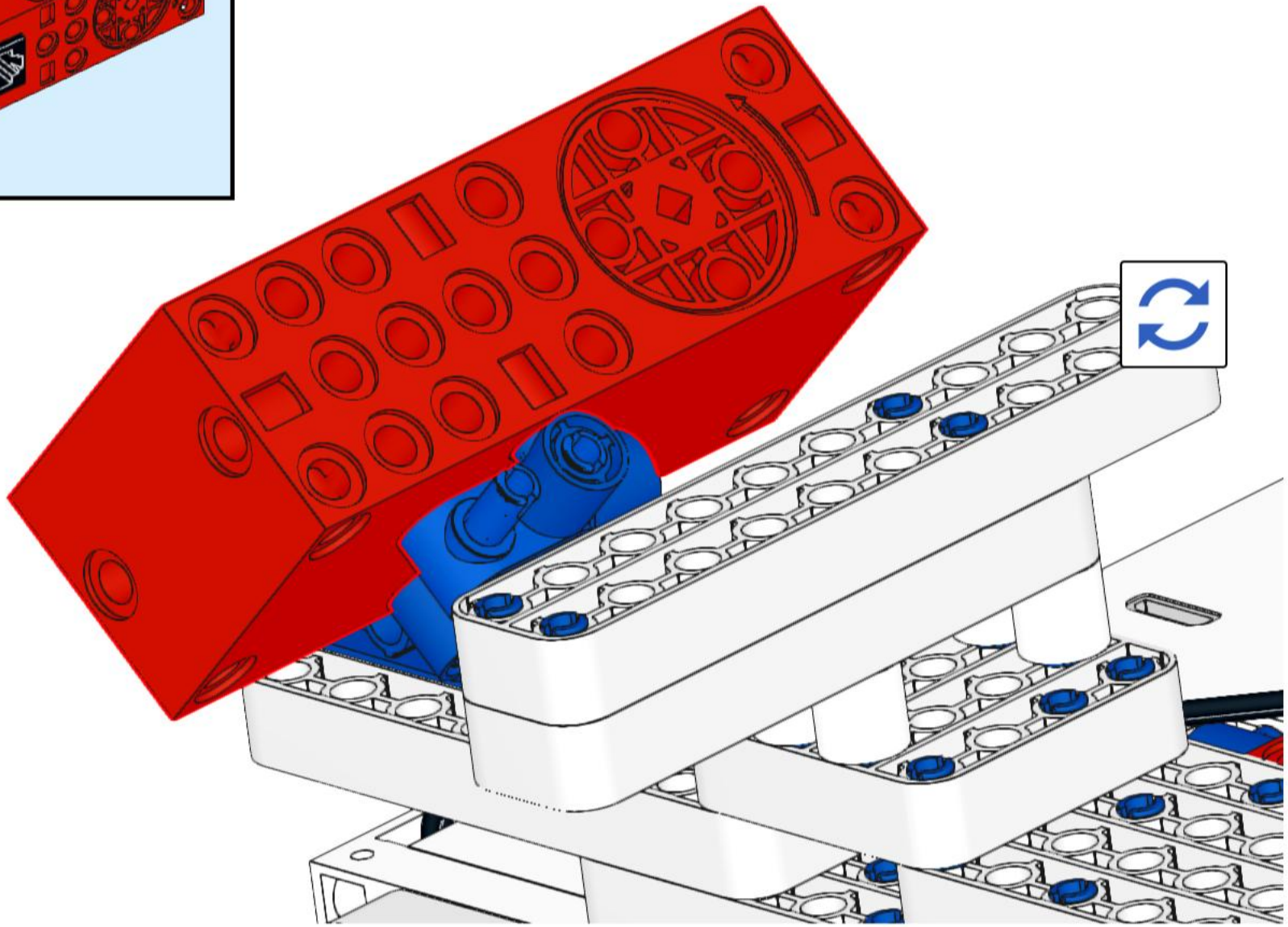

37

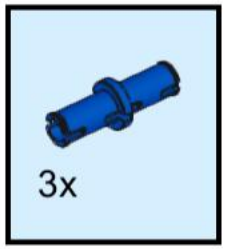

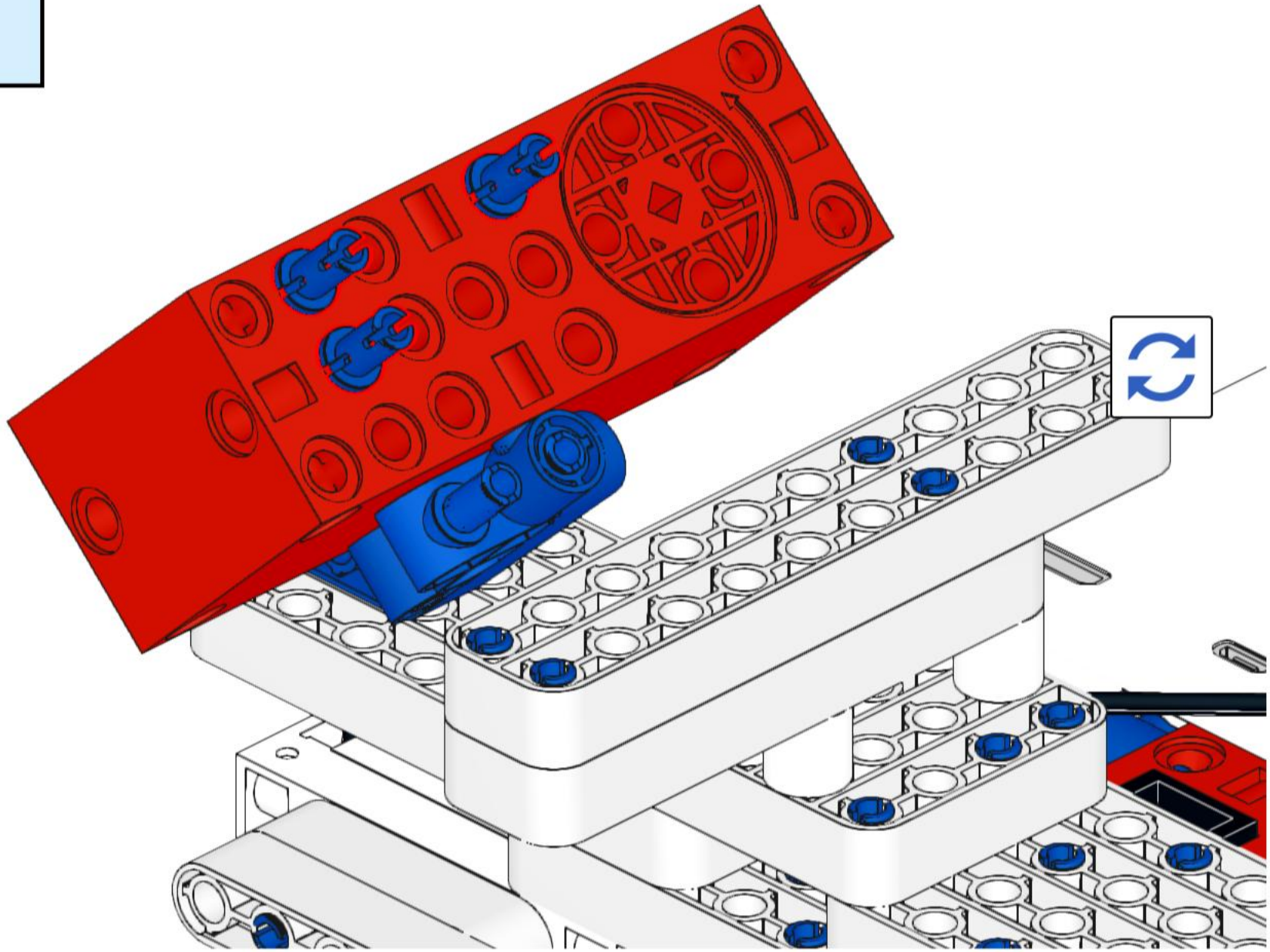

38

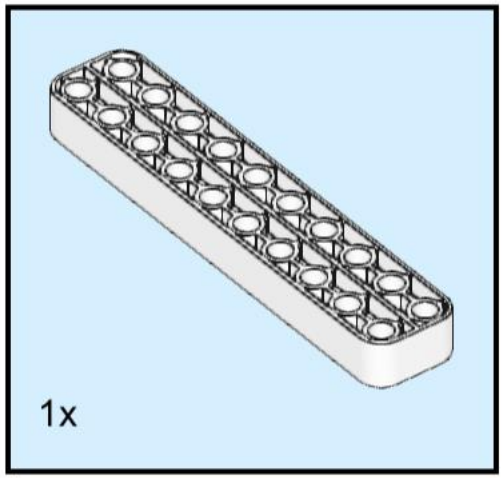

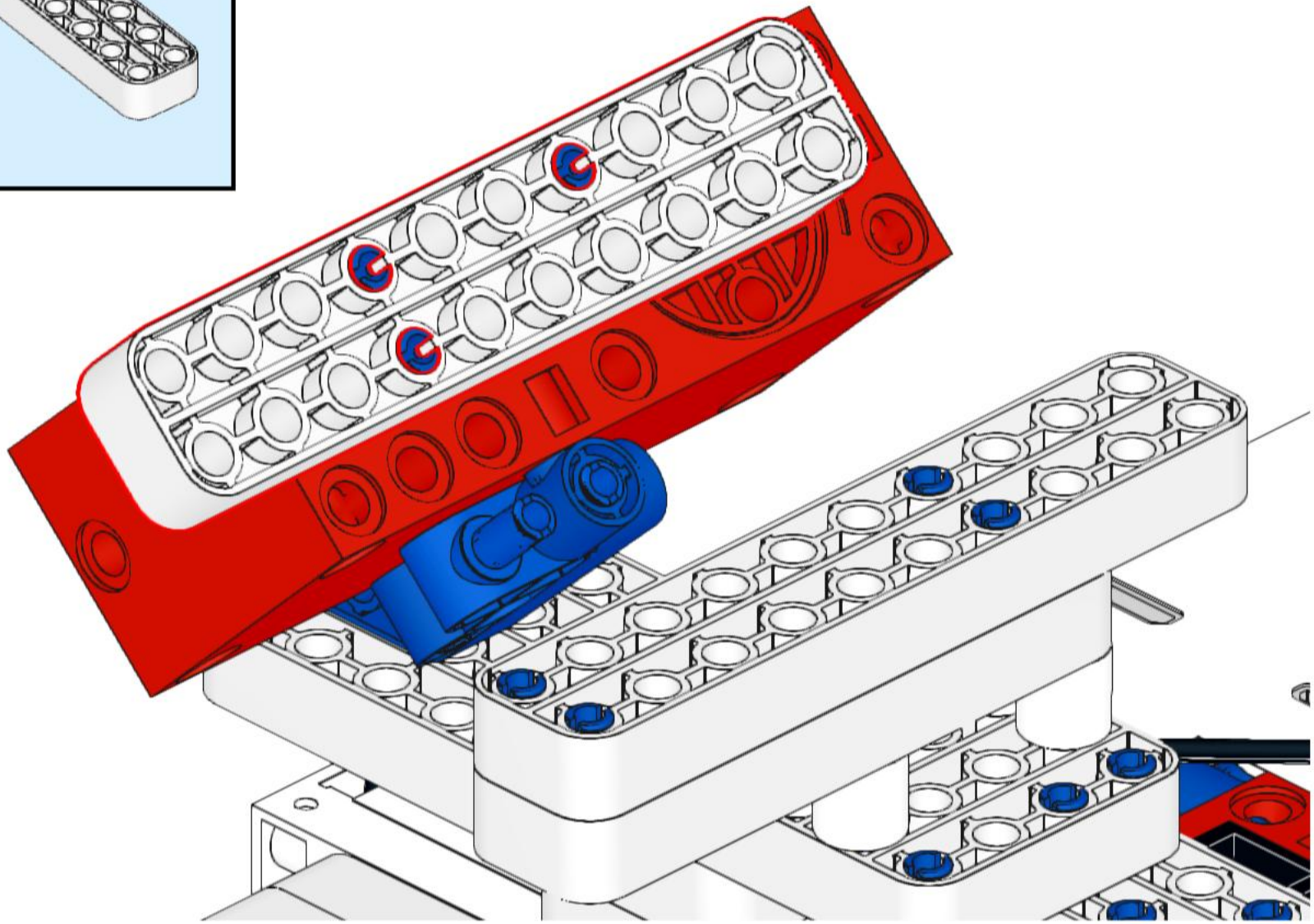

39

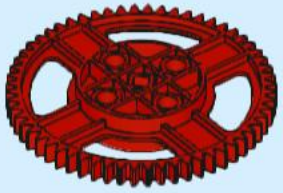

1x

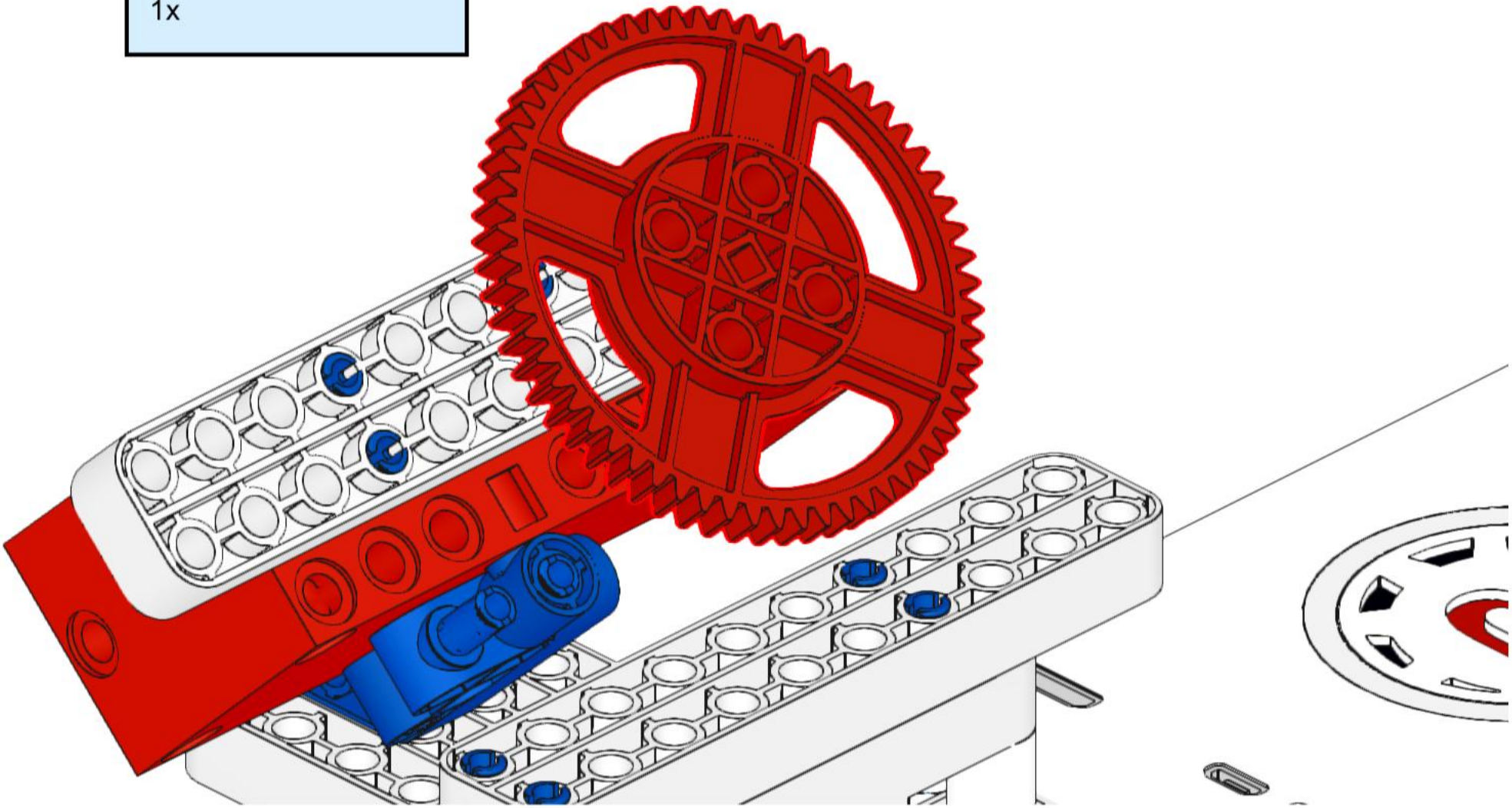

40

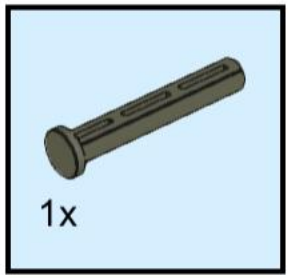

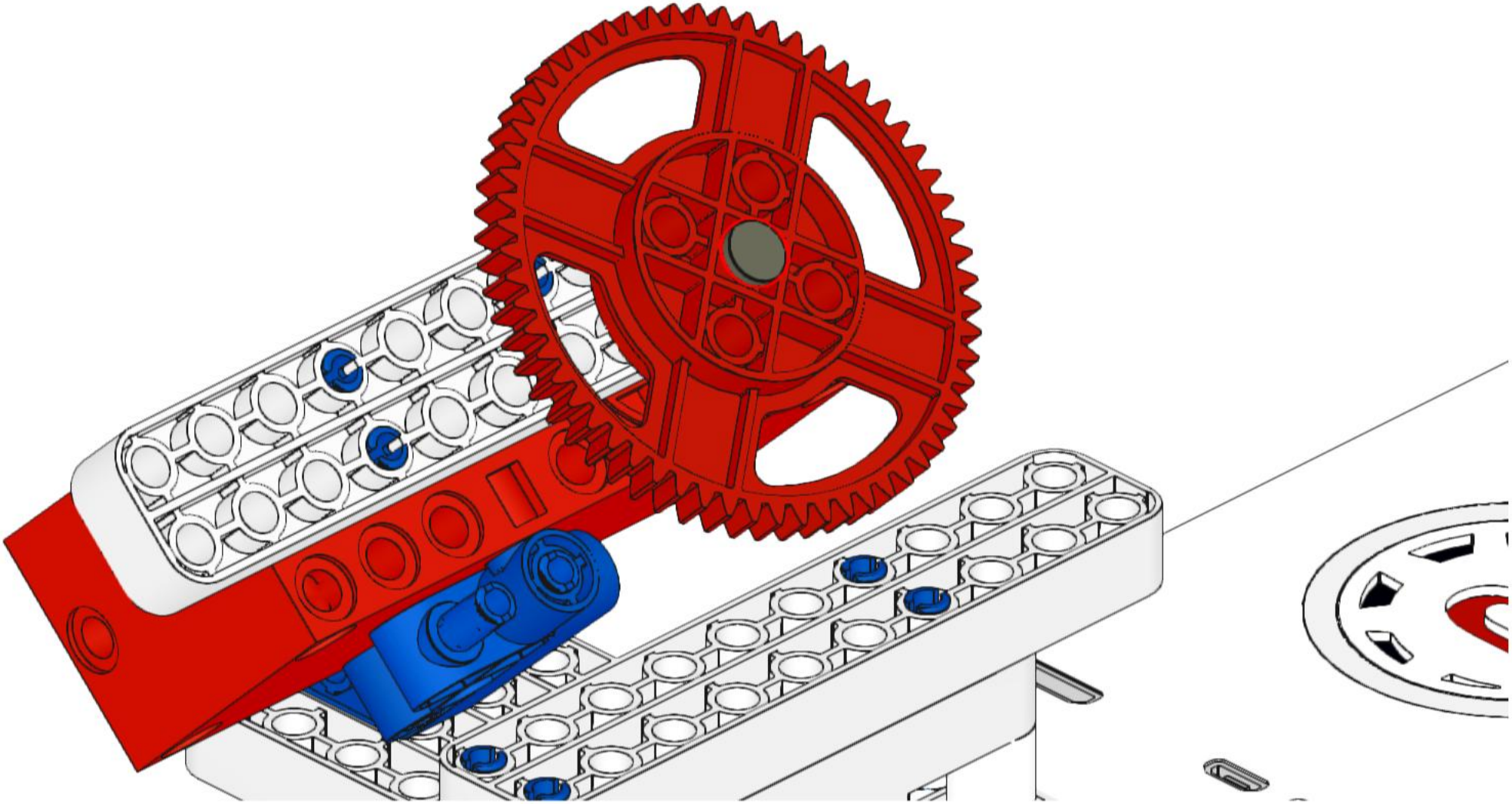

41

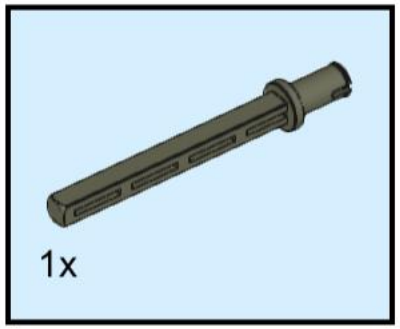

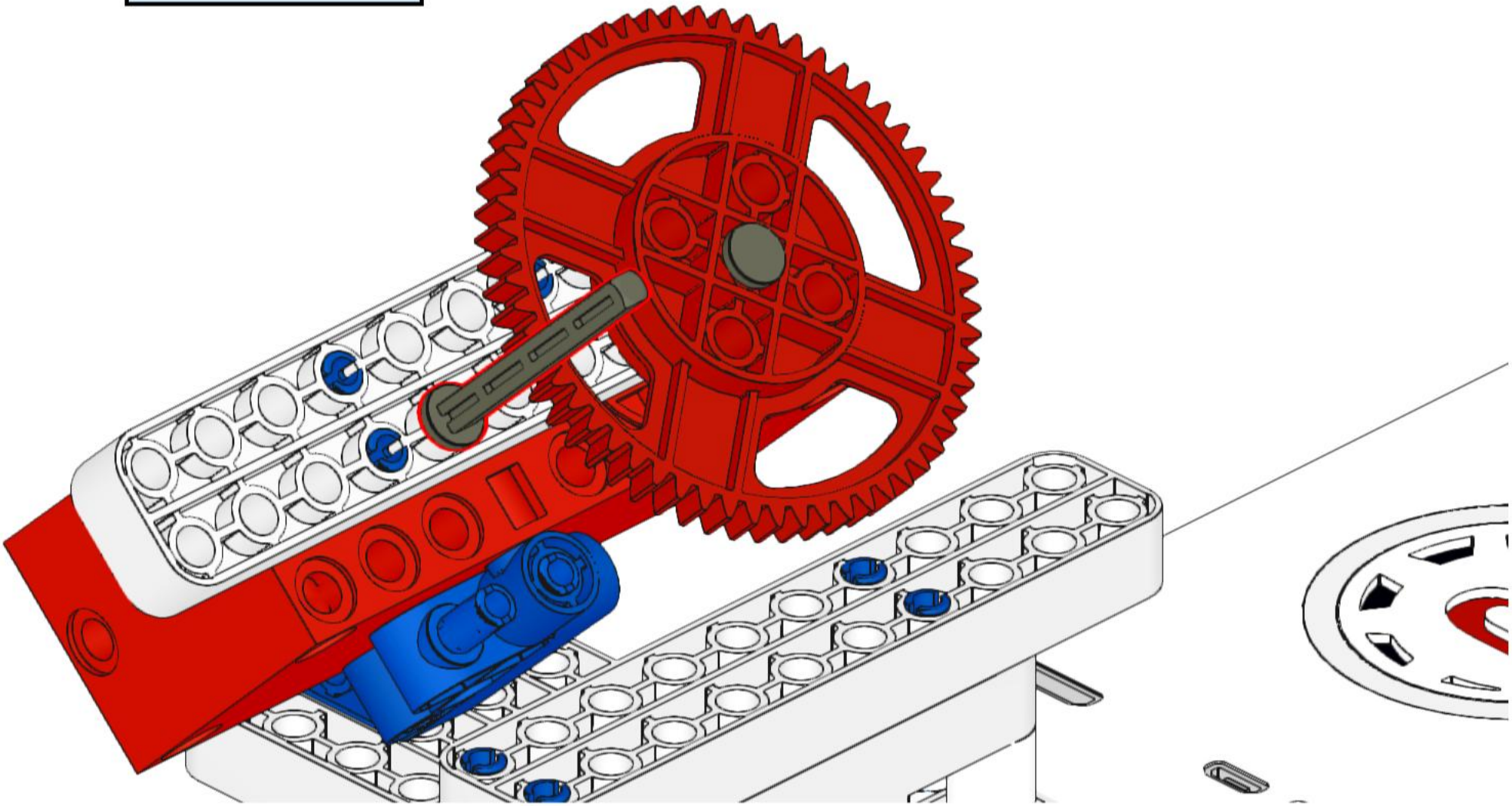

42

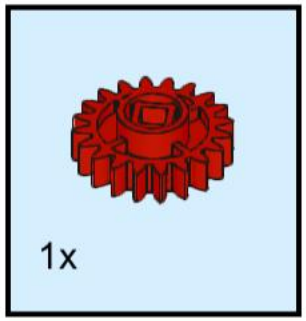

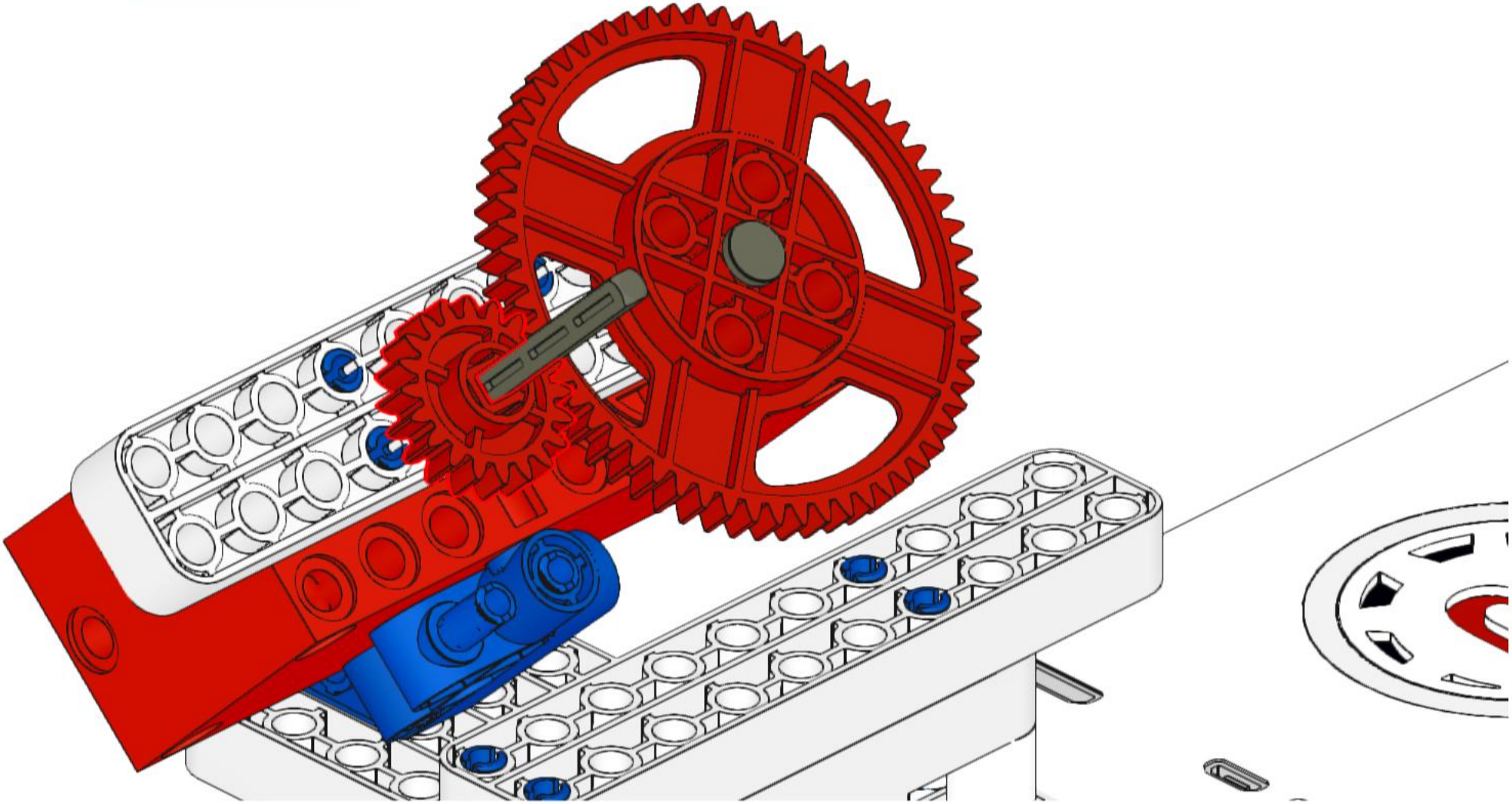

43

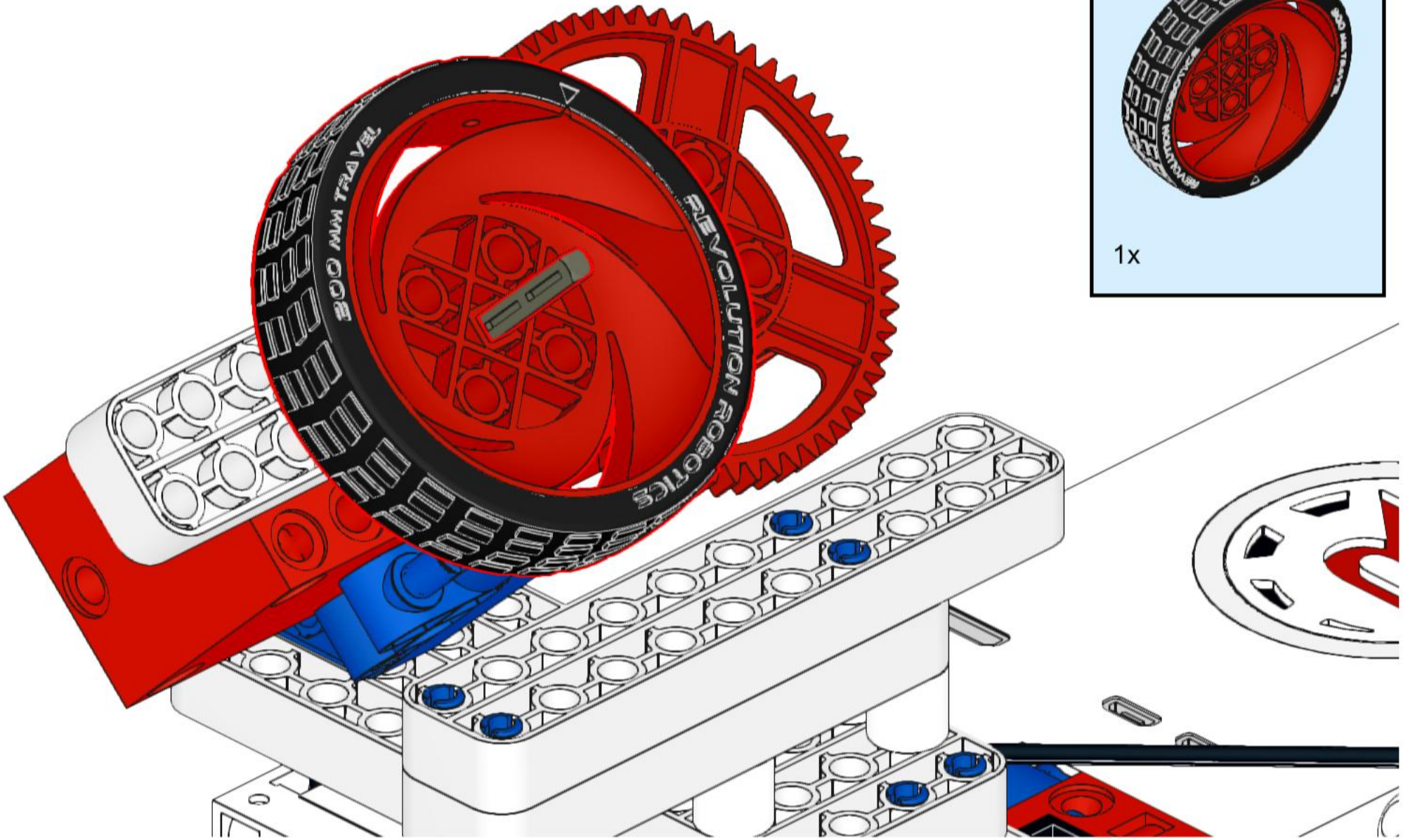

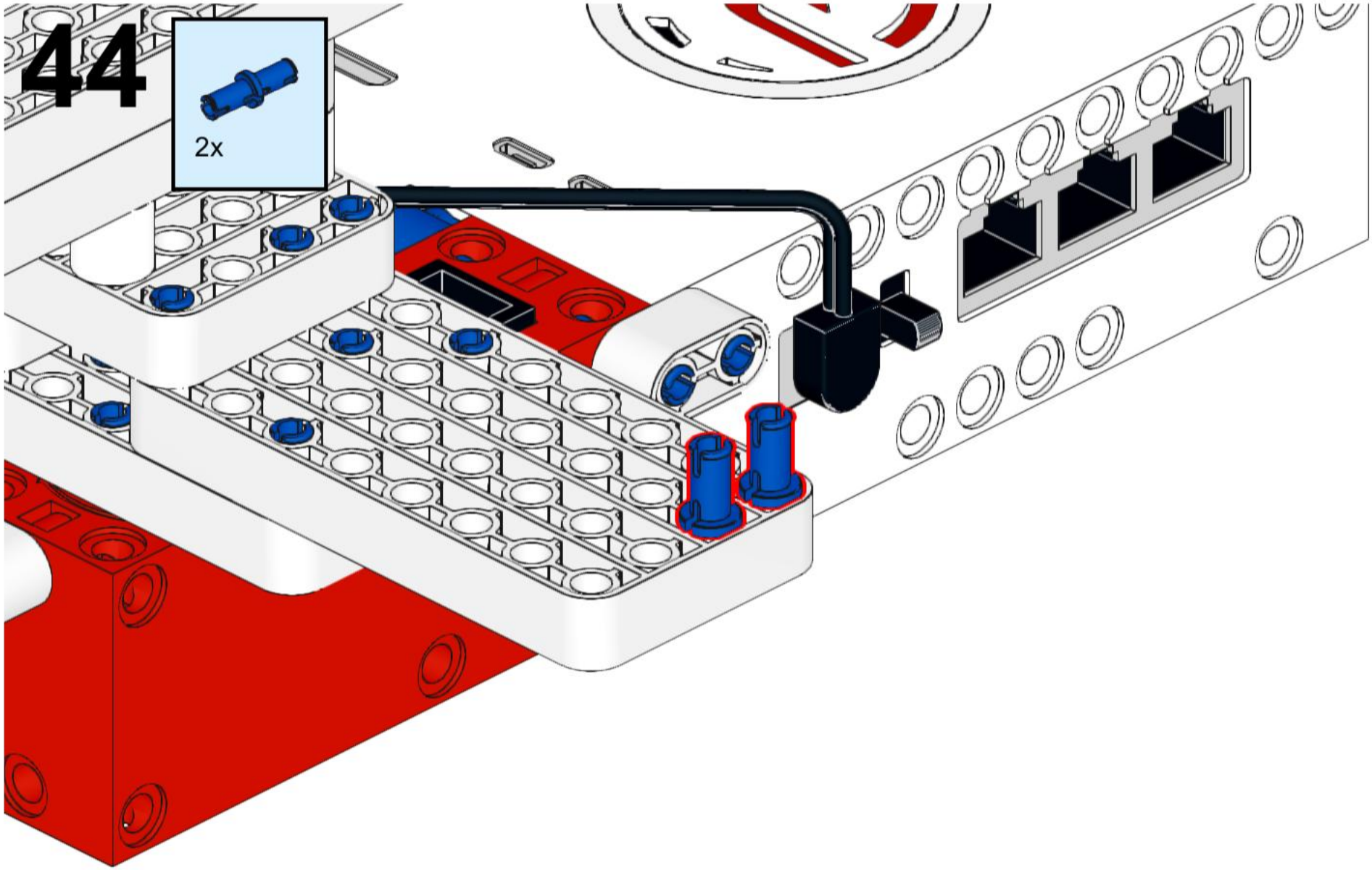
44
2x

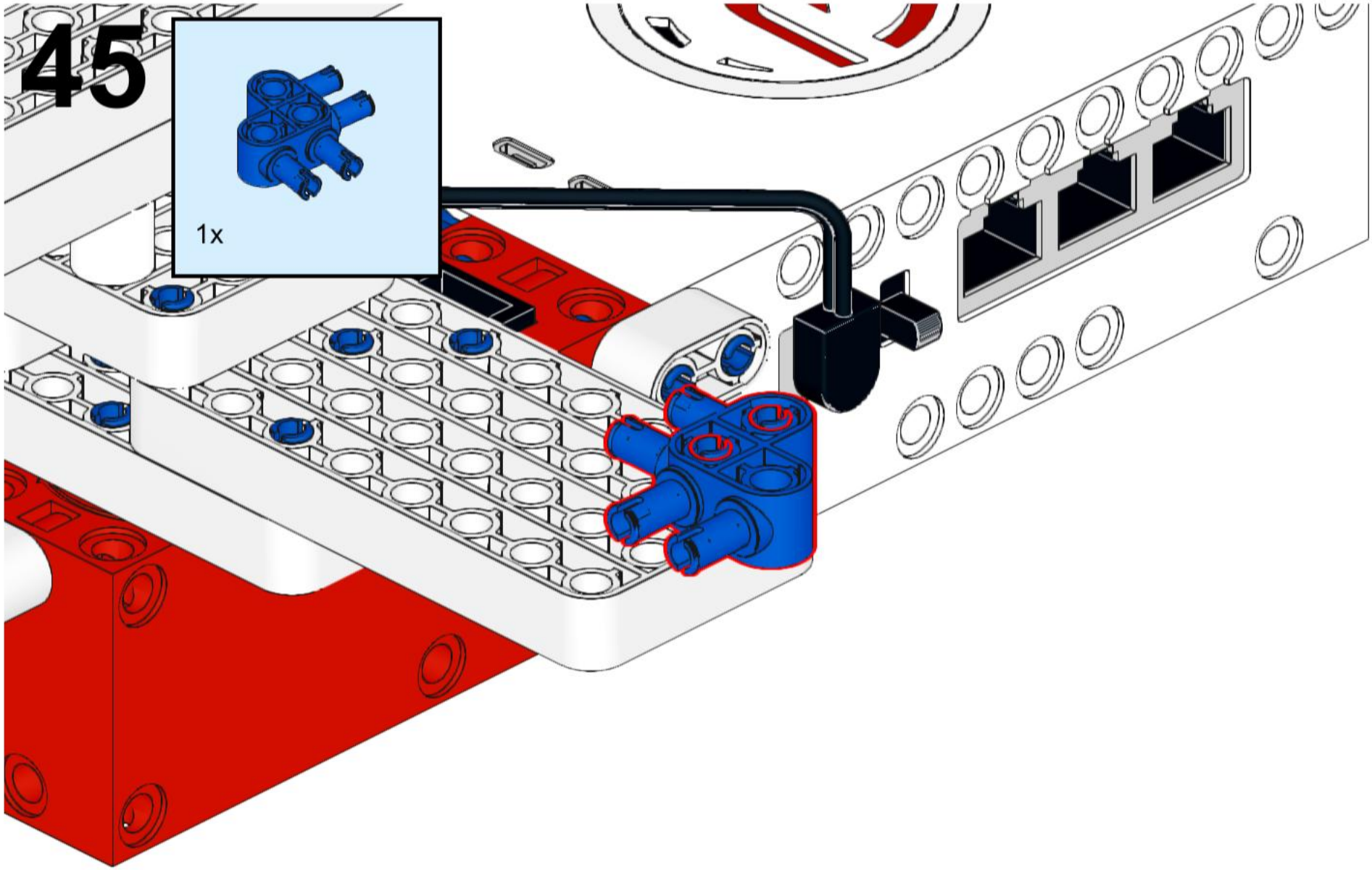
45
1x

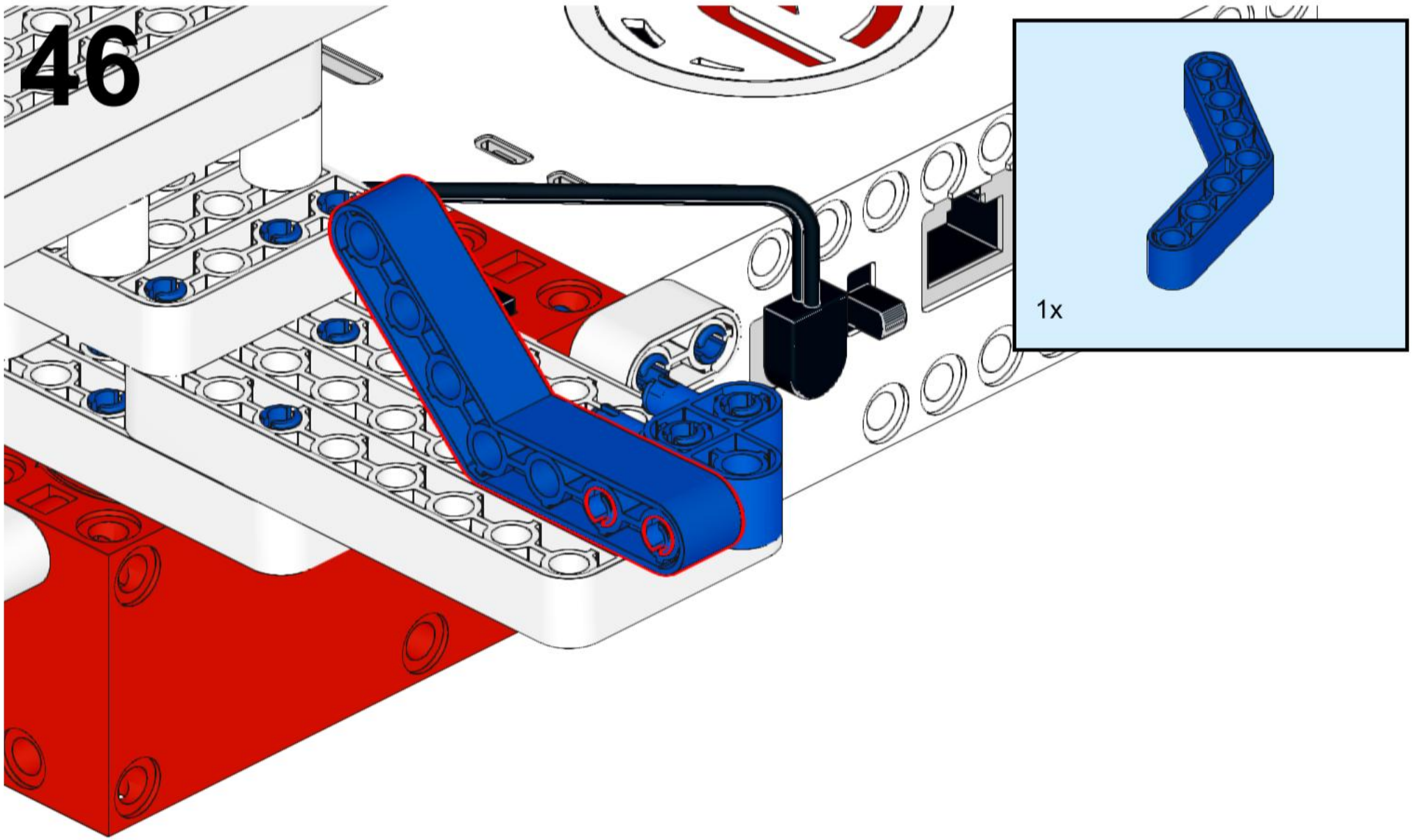
46
1x

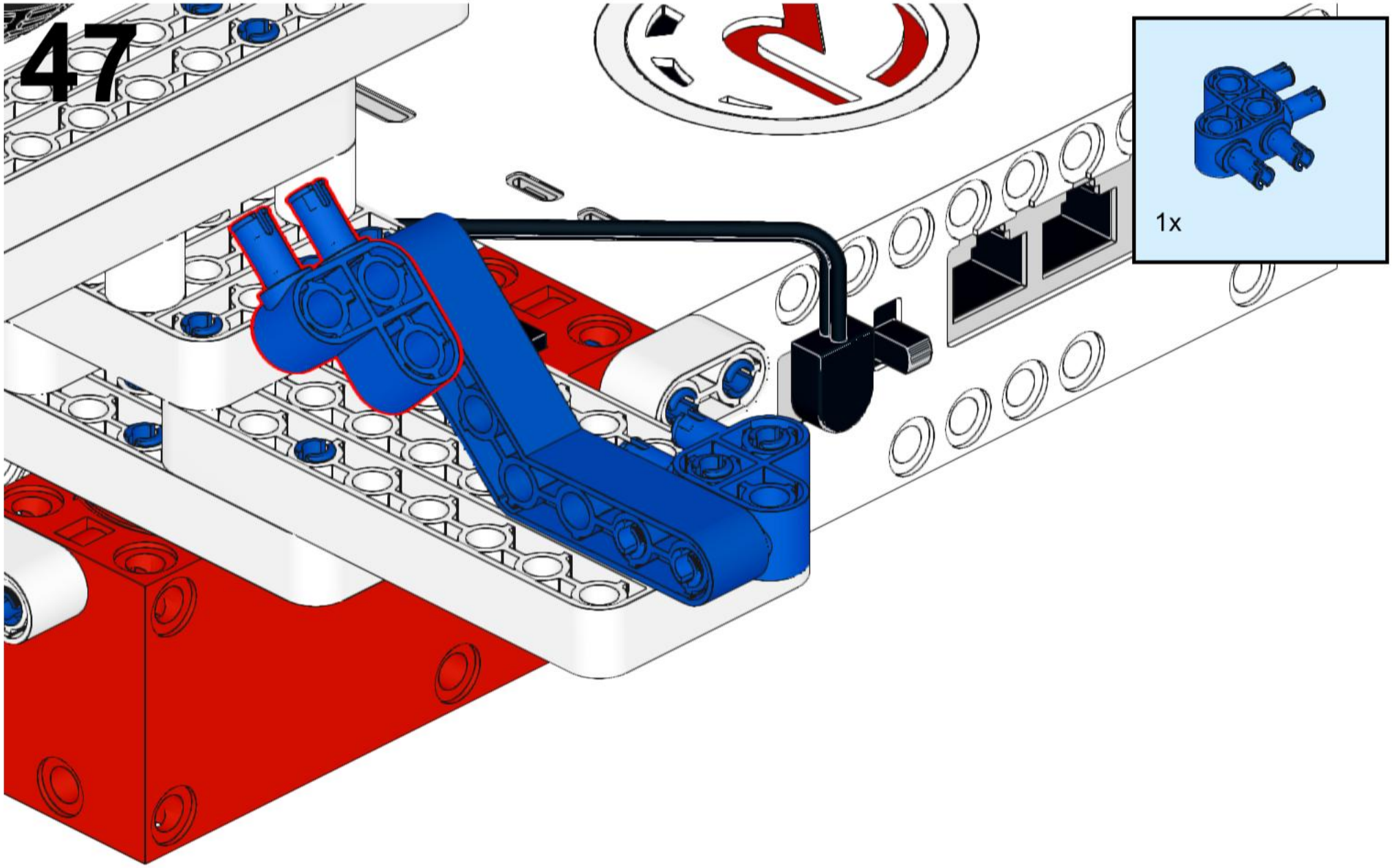
47
1x

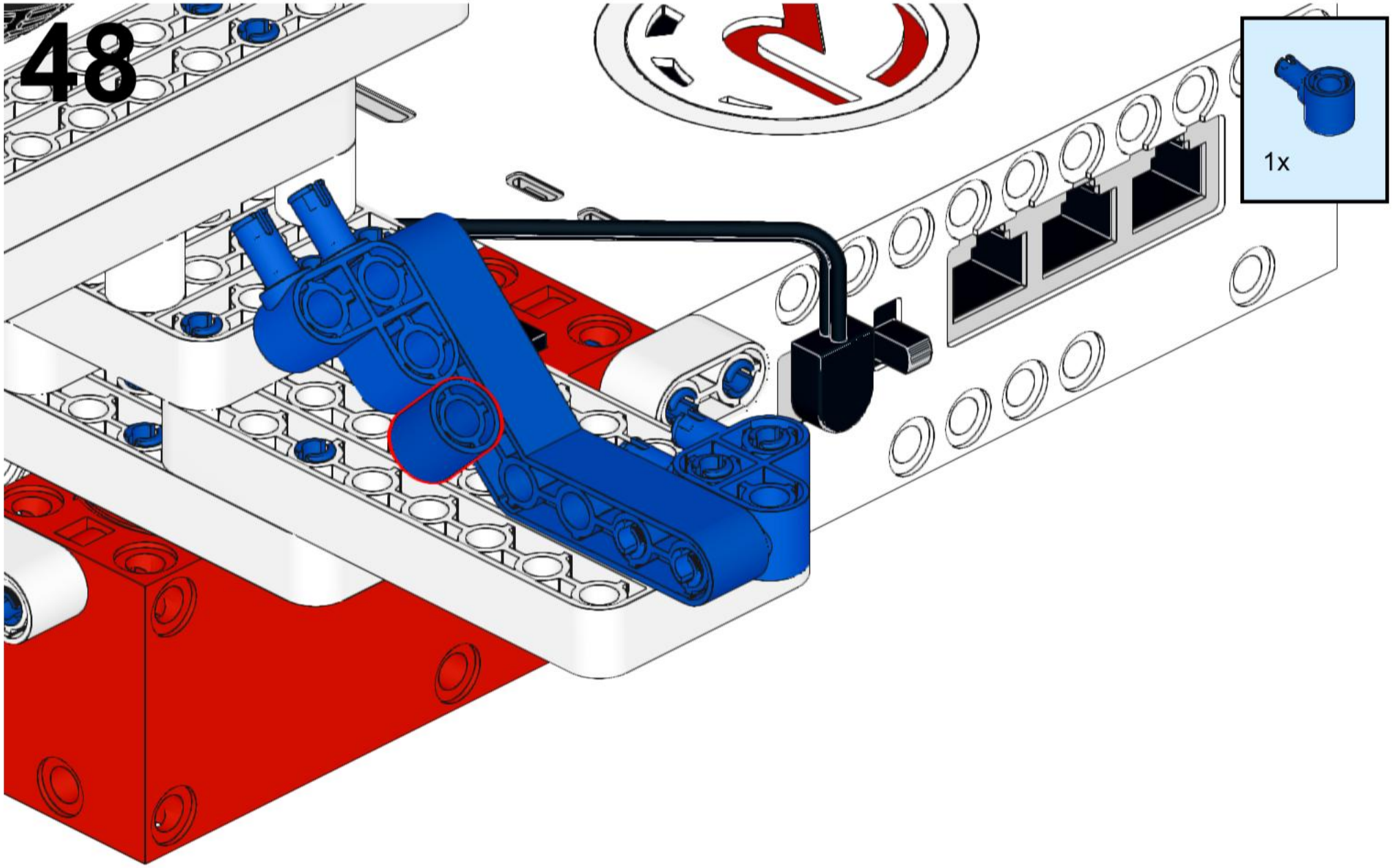
48
1x

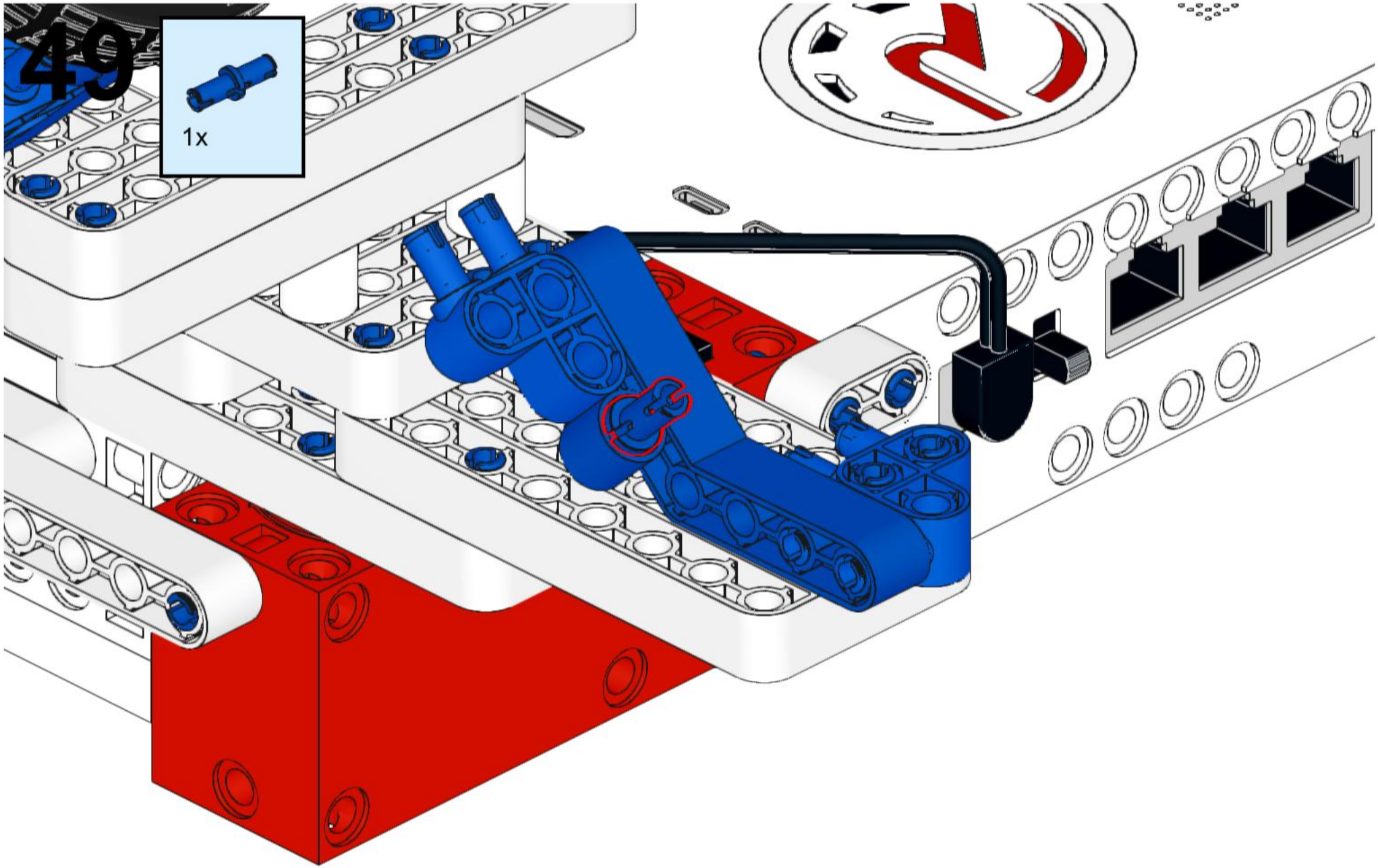
49
1x

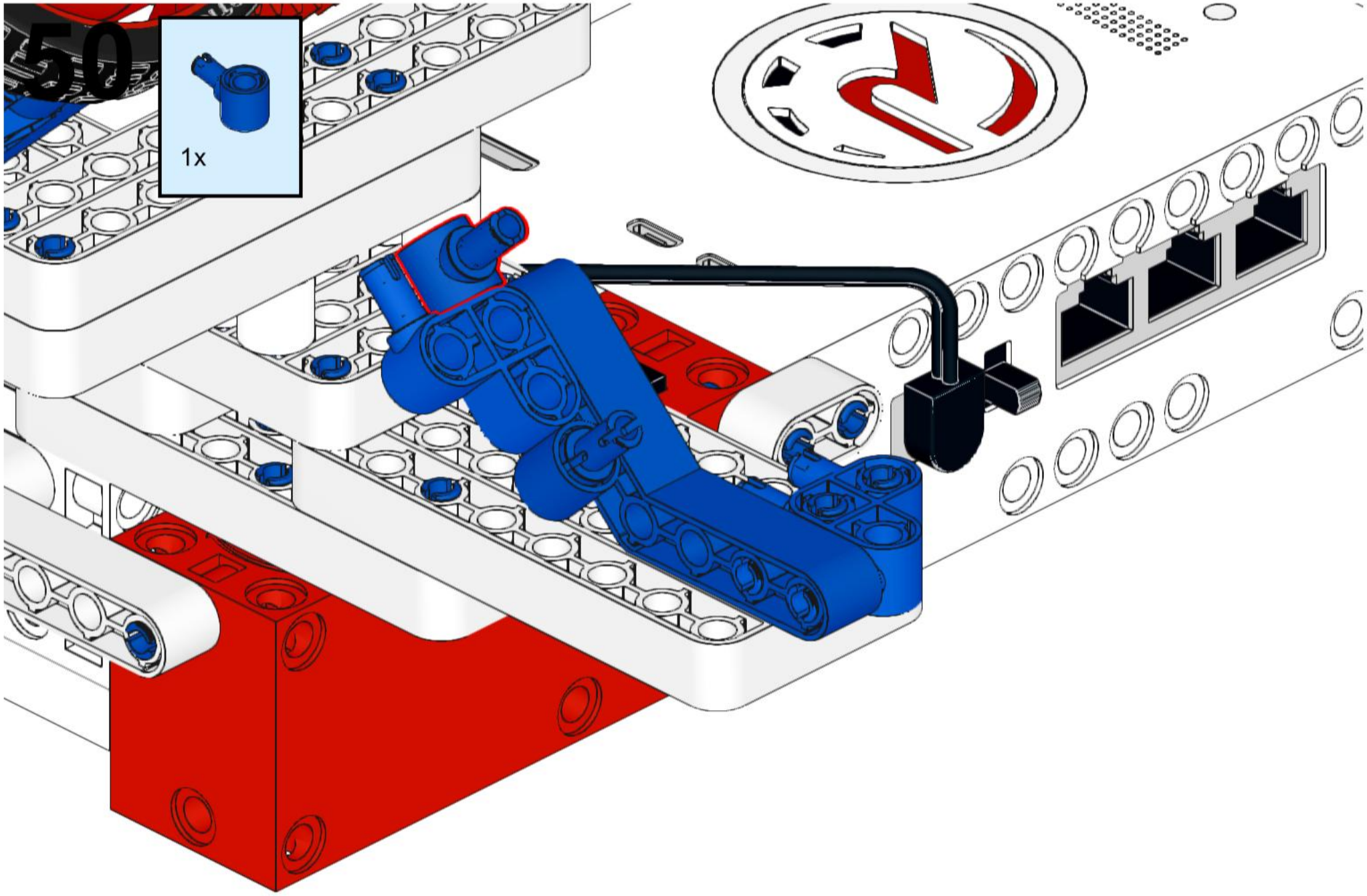
50
1x

51

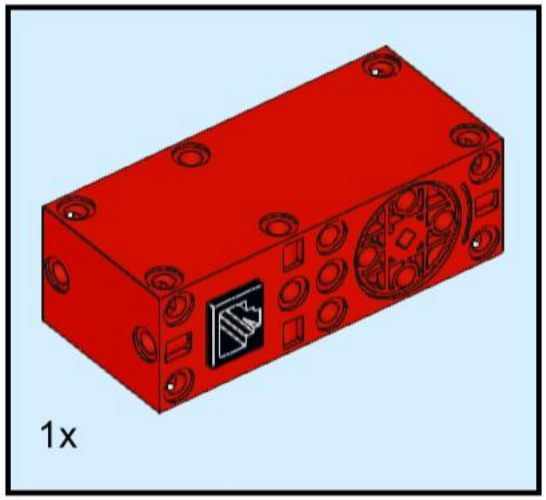

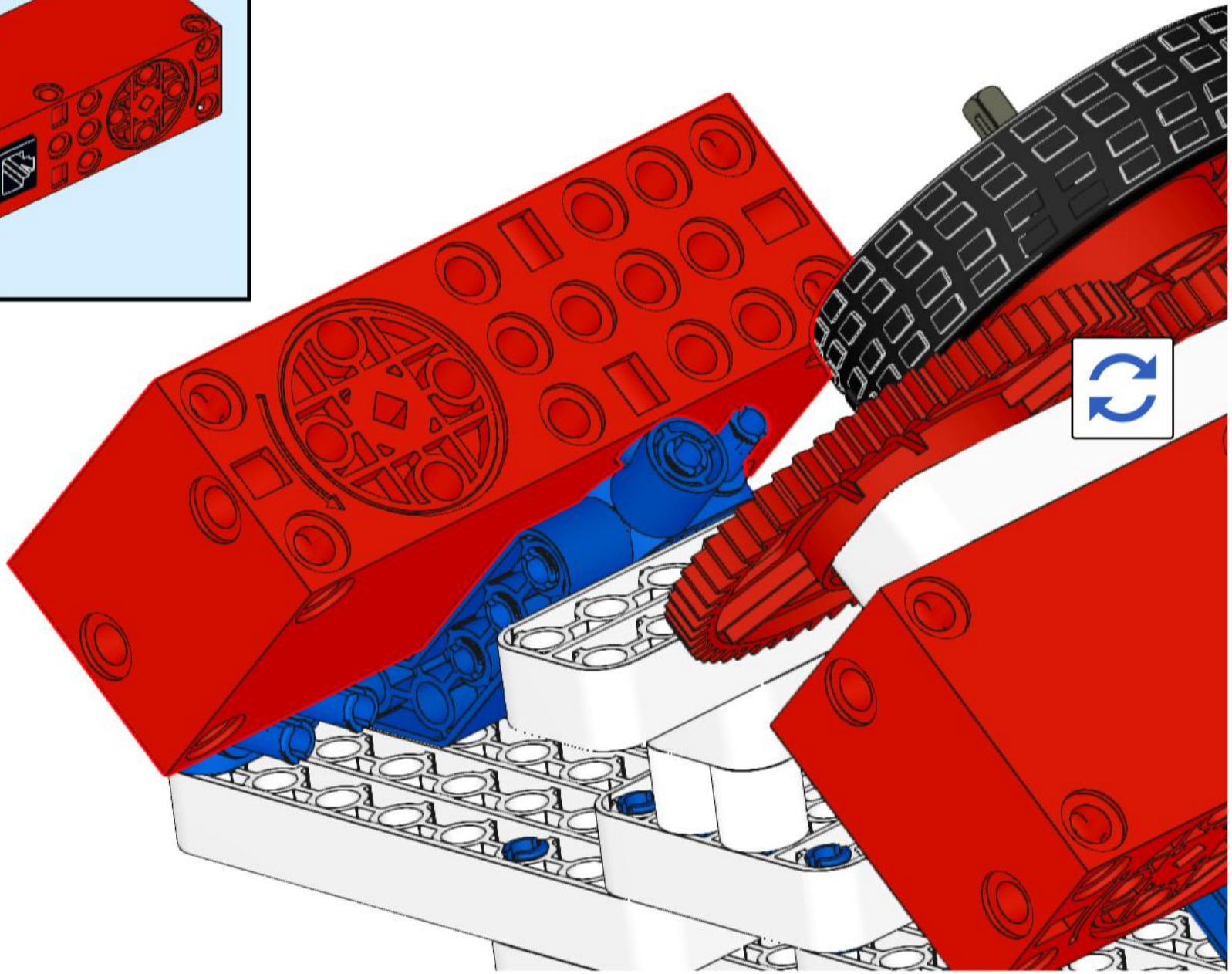

52

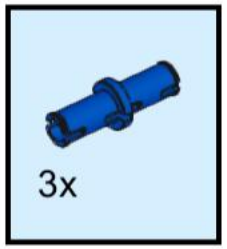

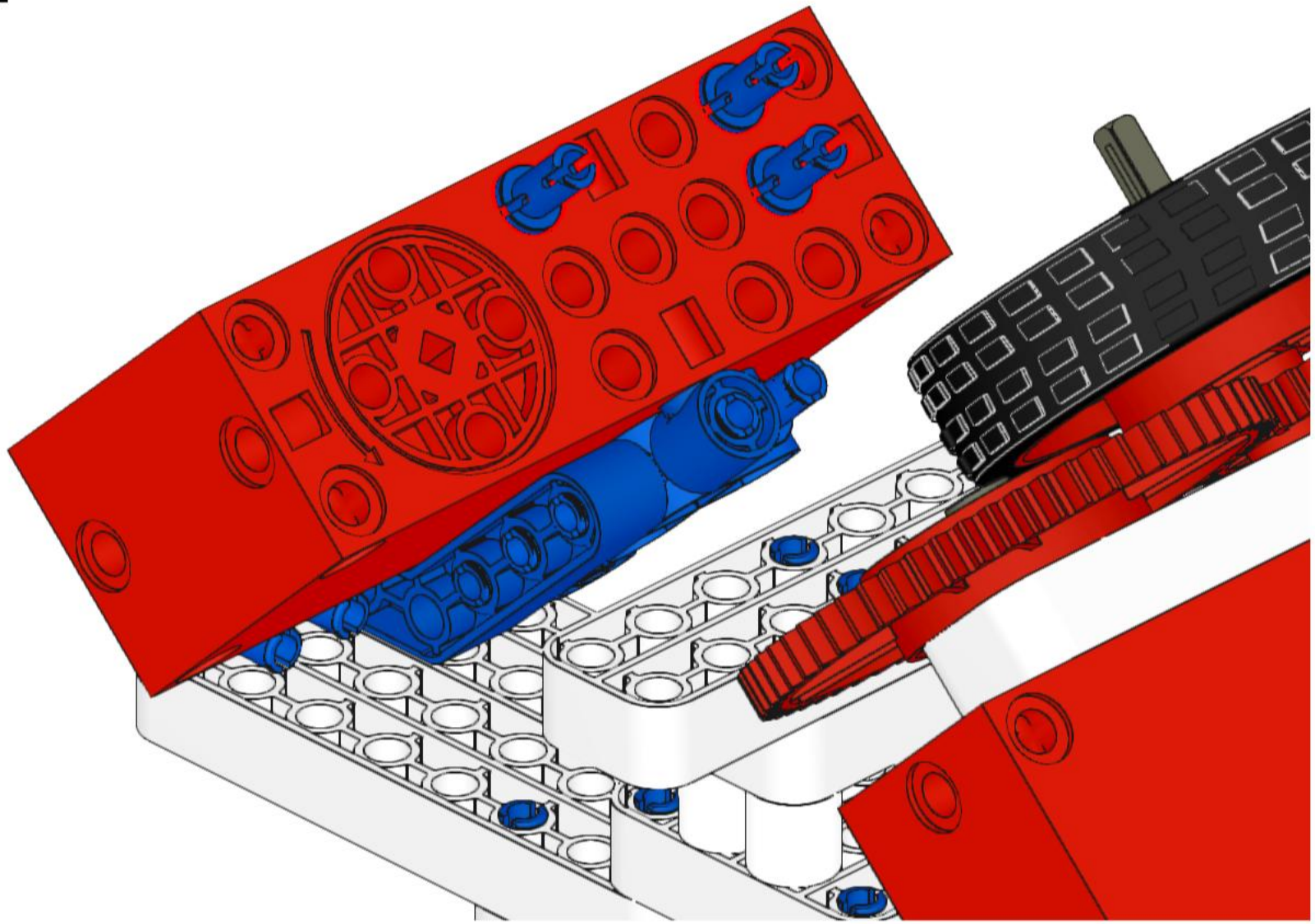

53

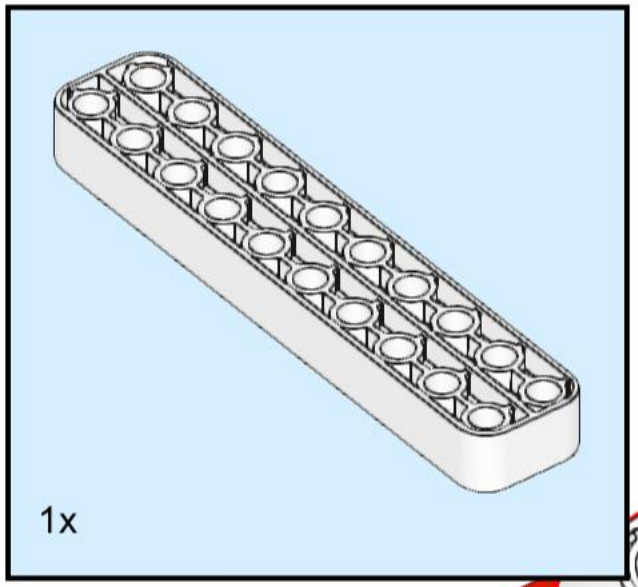

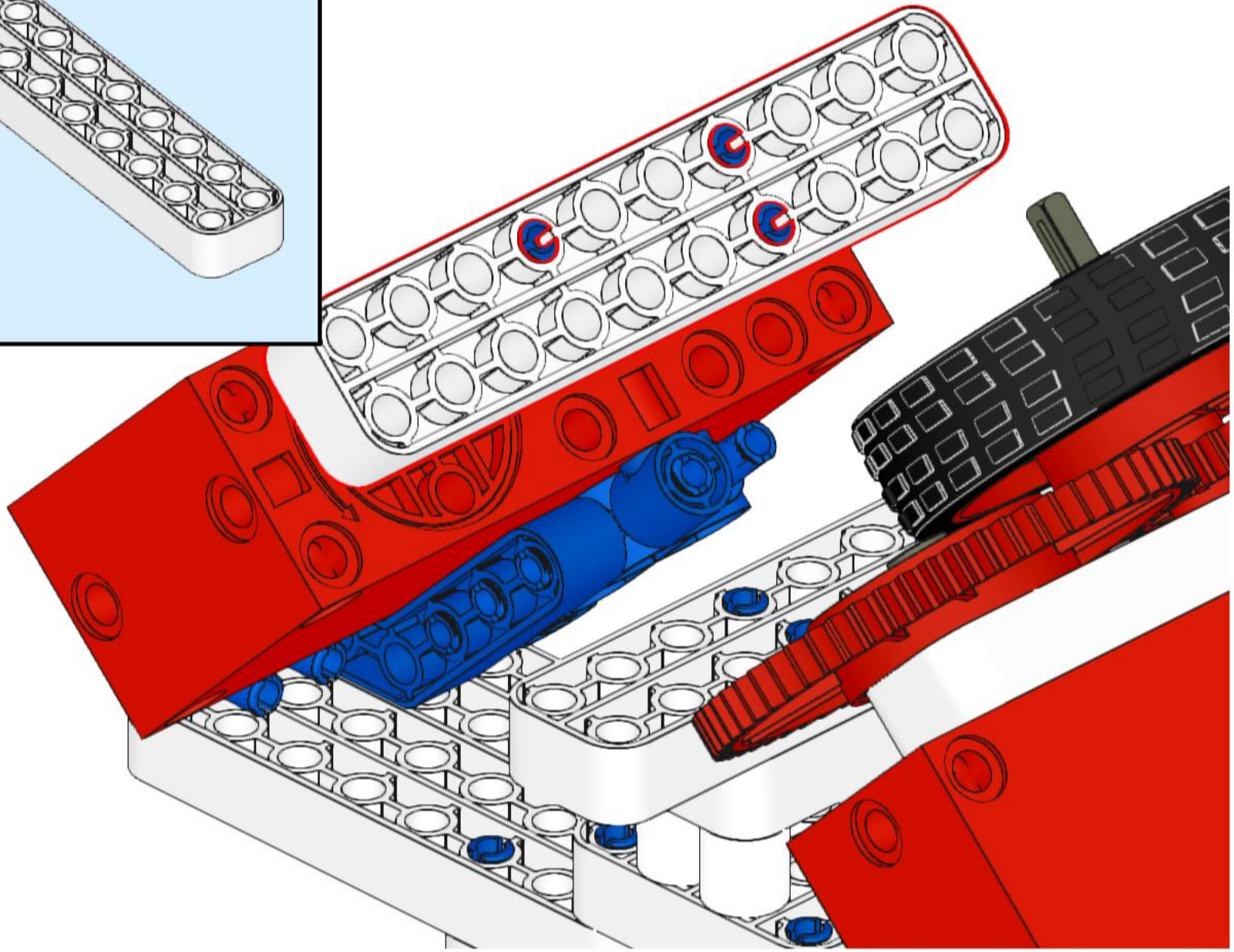

54

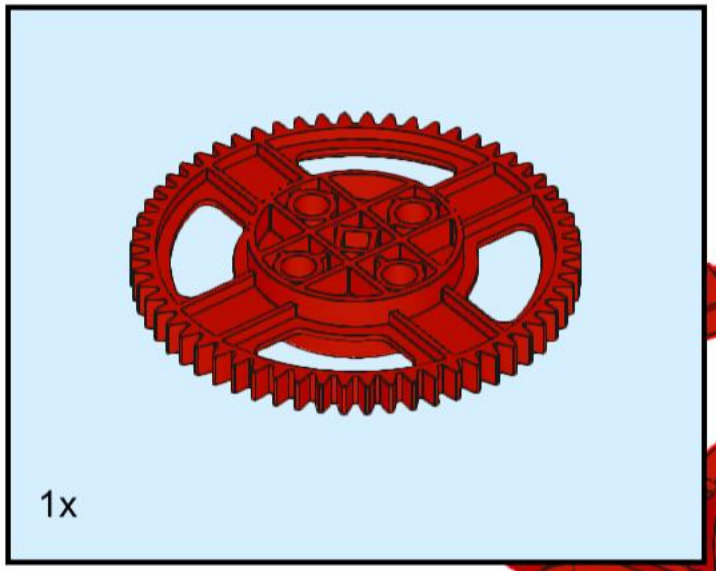

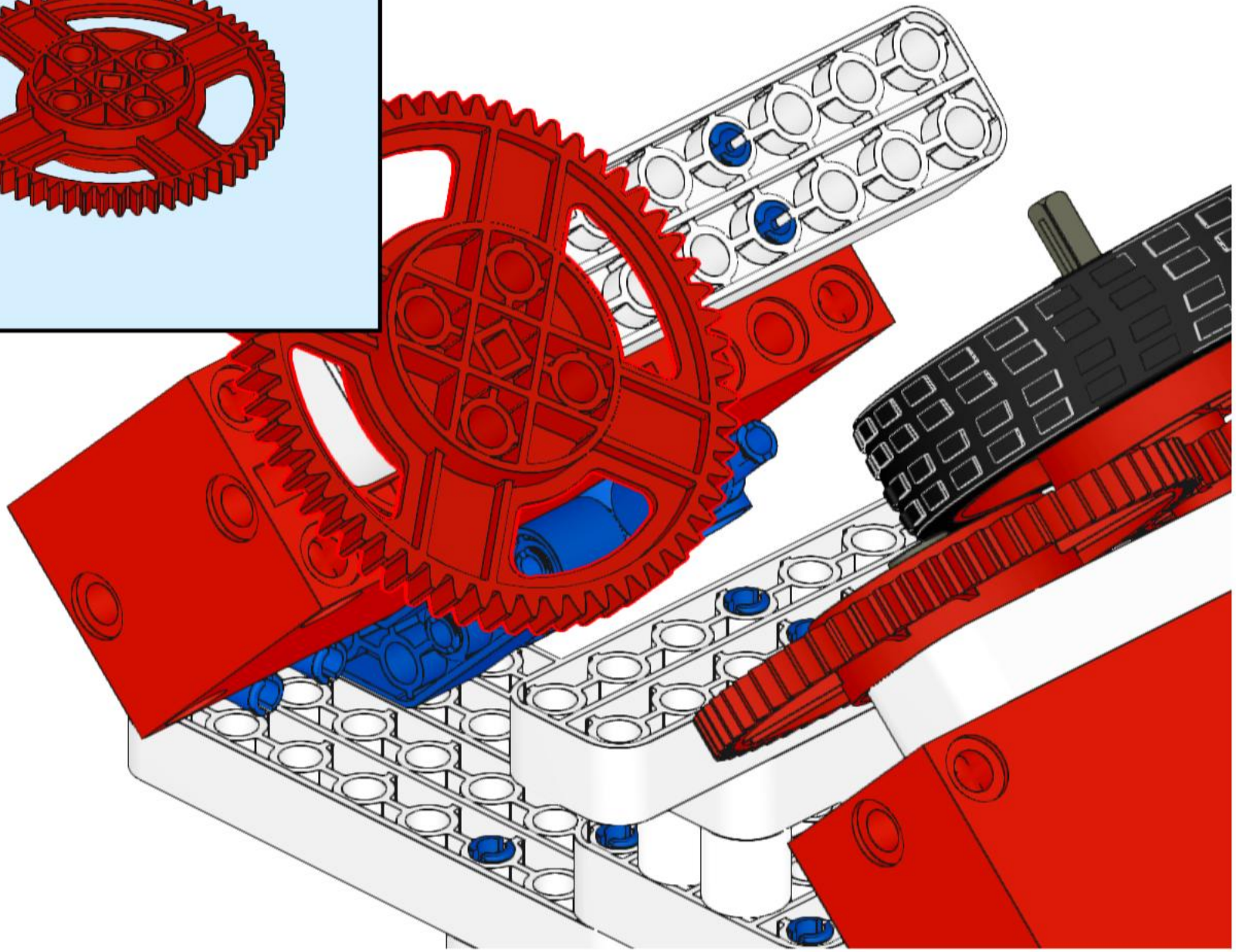

55

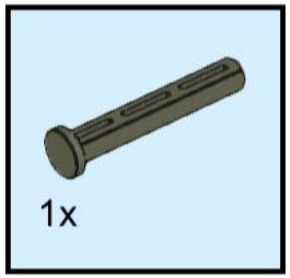

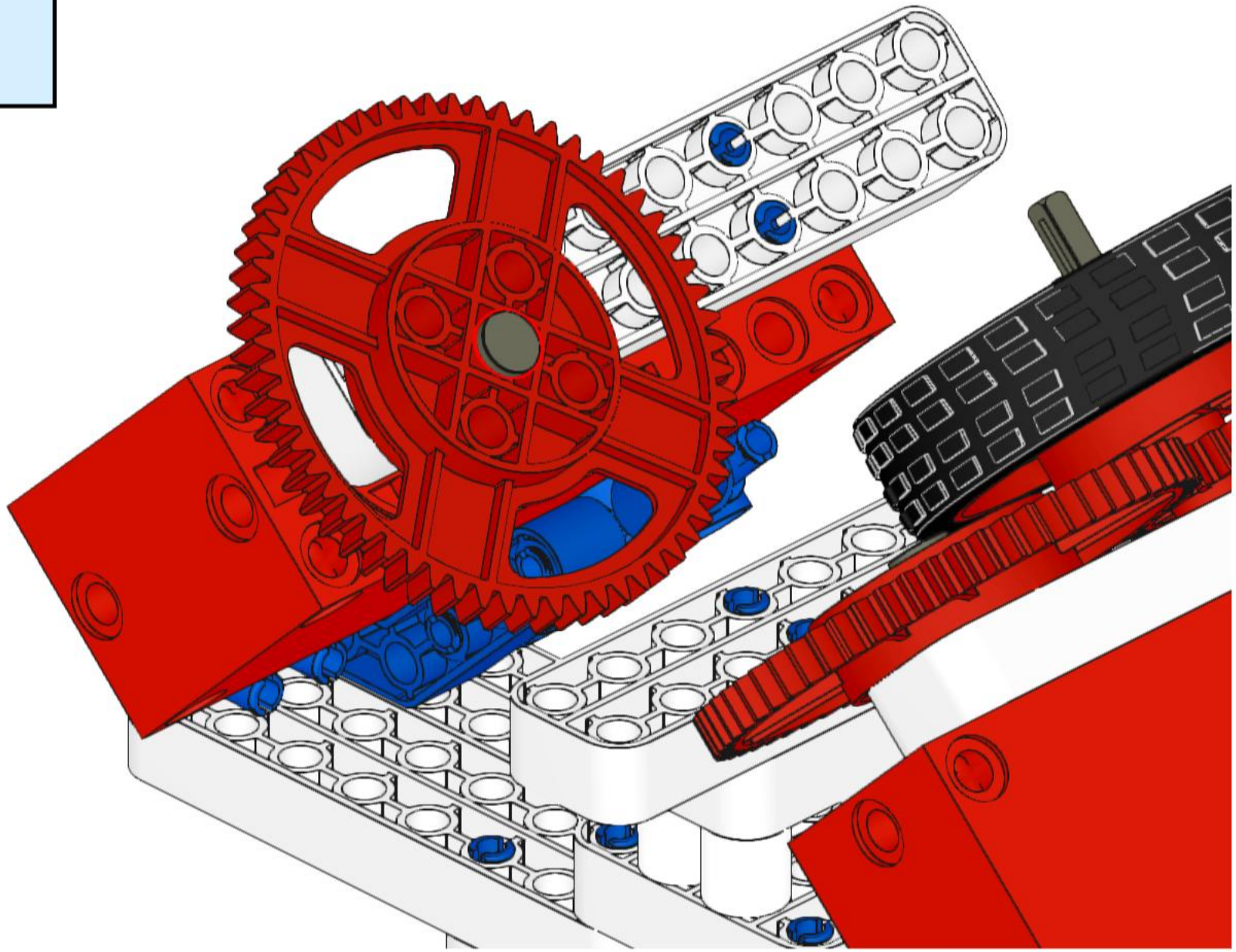

56

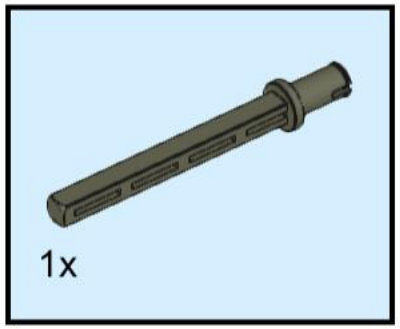

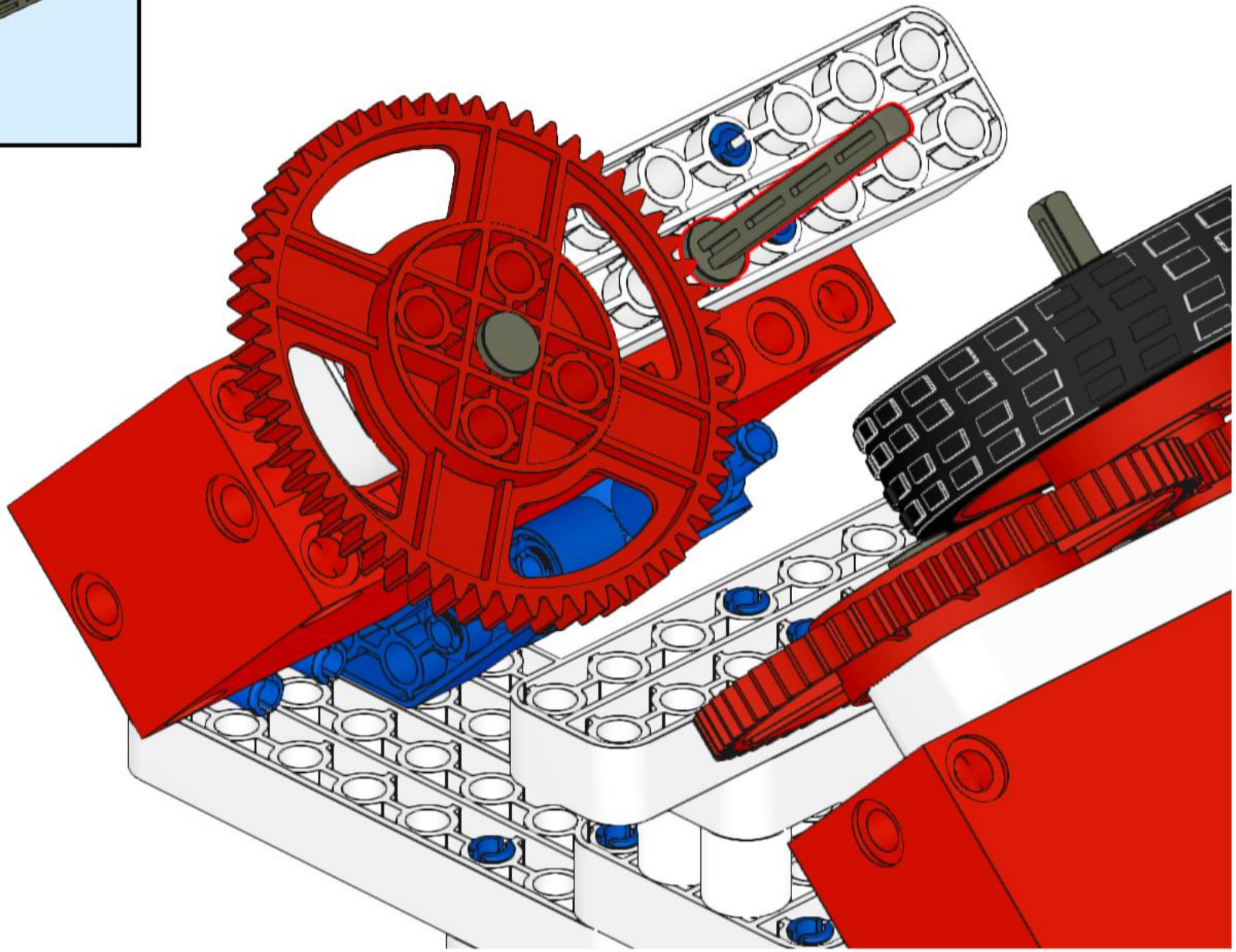

57

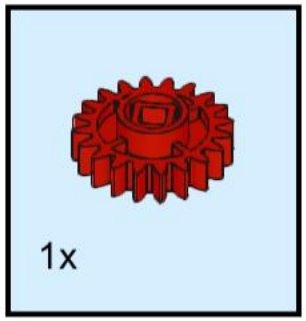

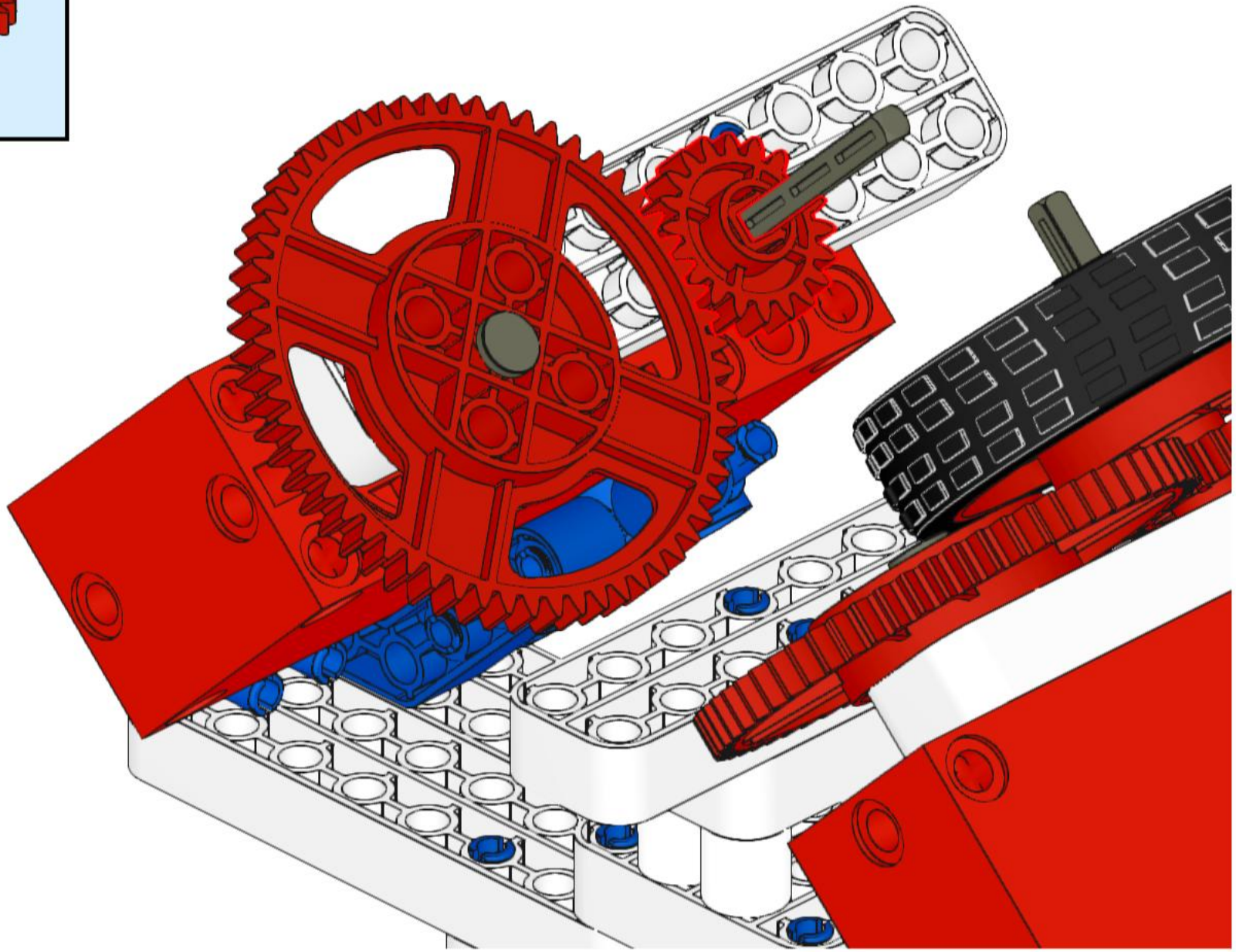

58

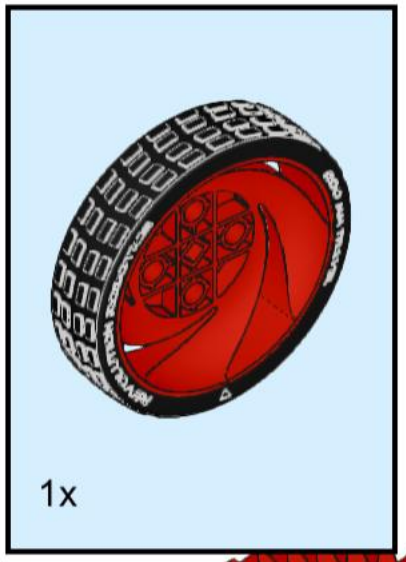

1x

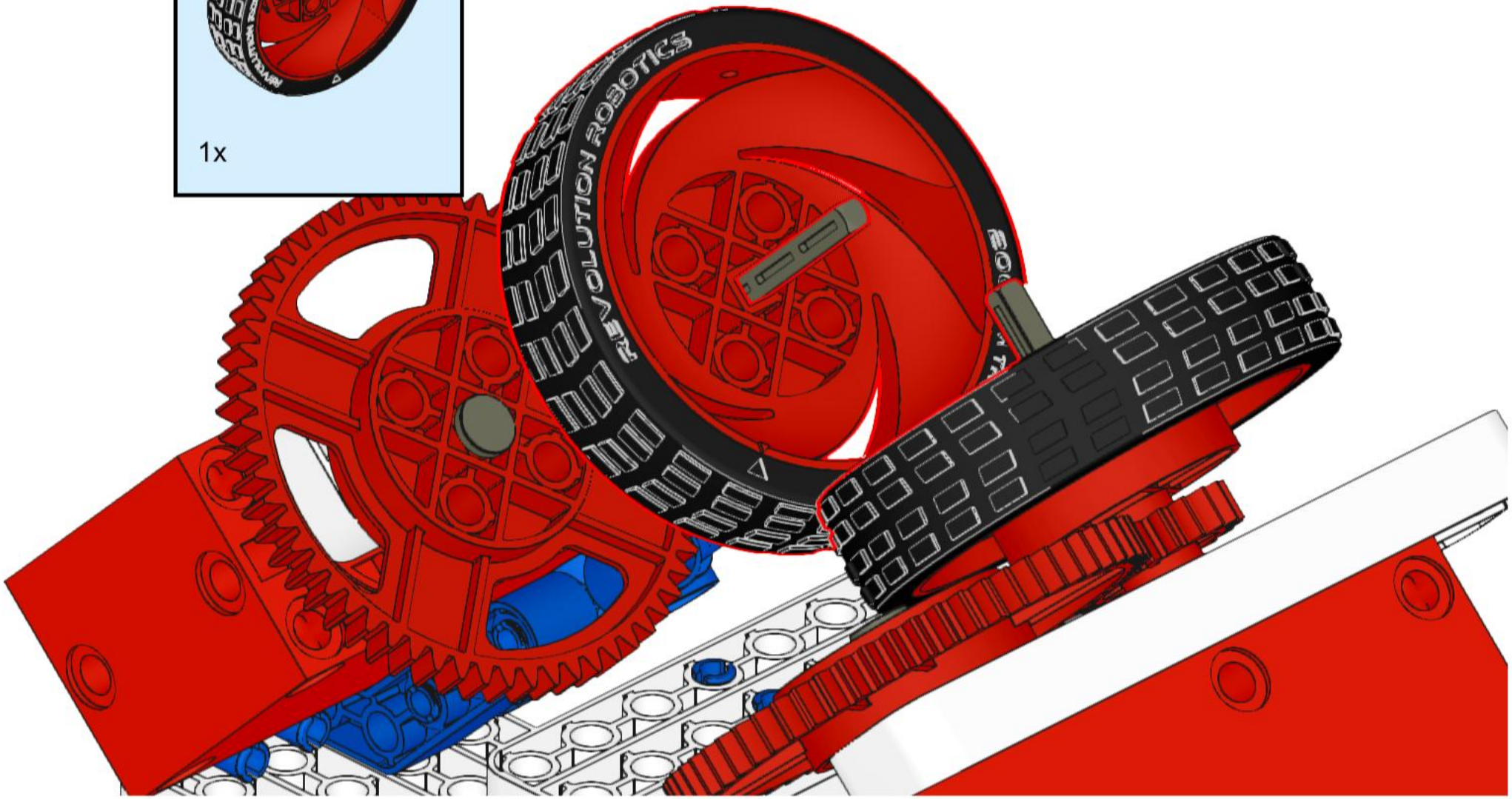

59

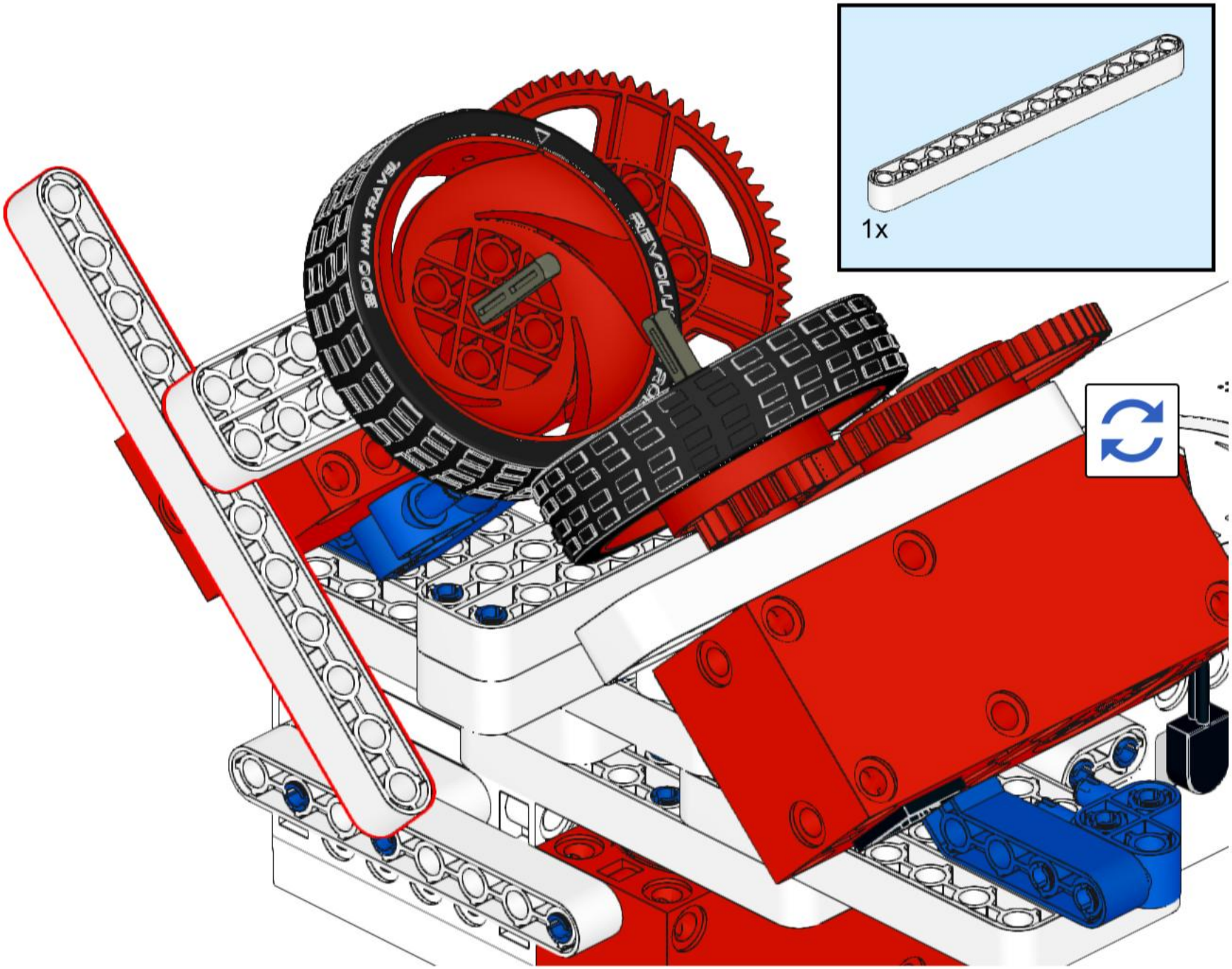

60

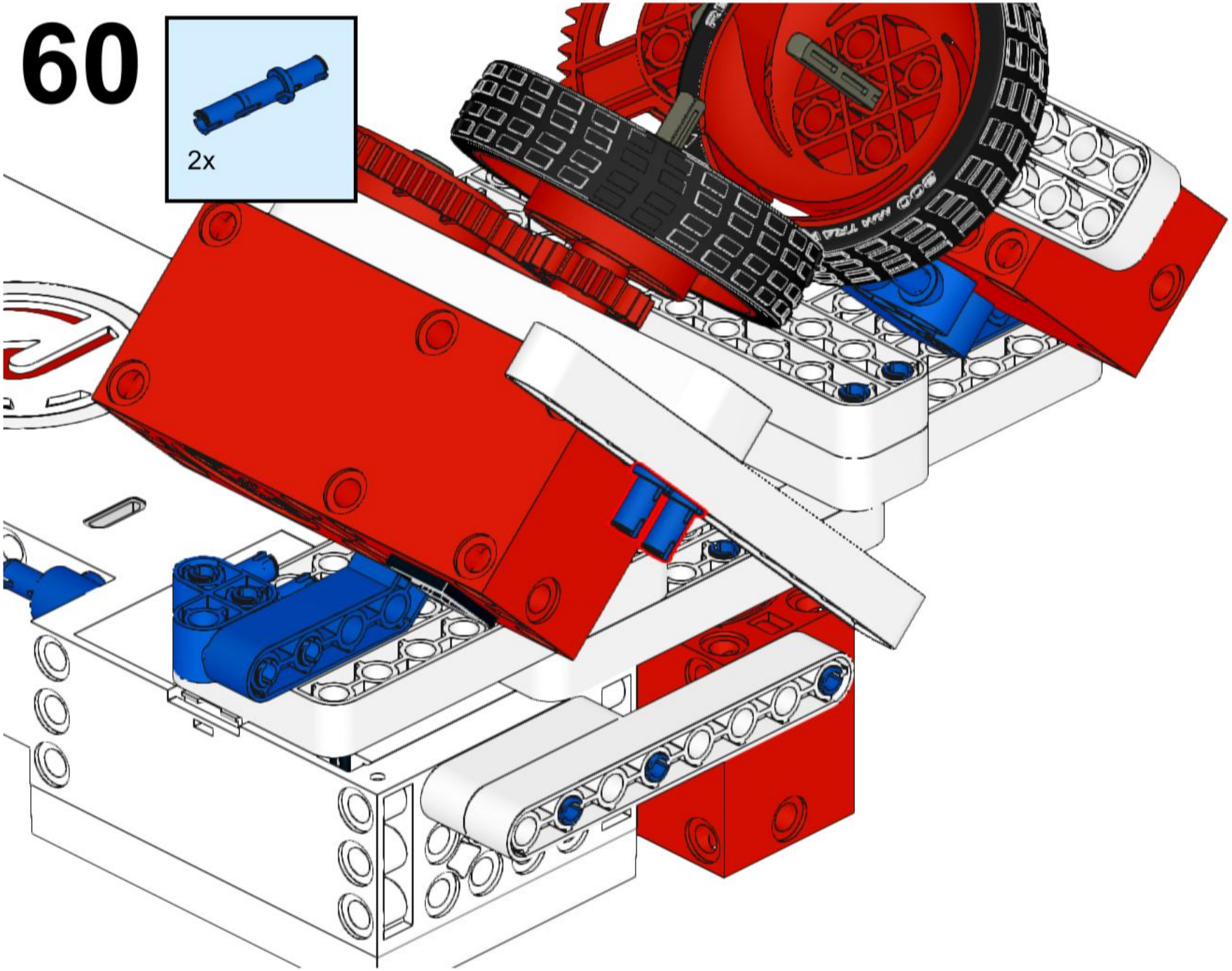

61

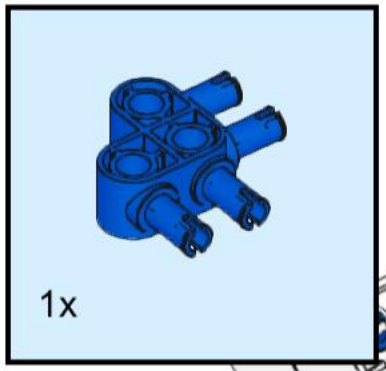

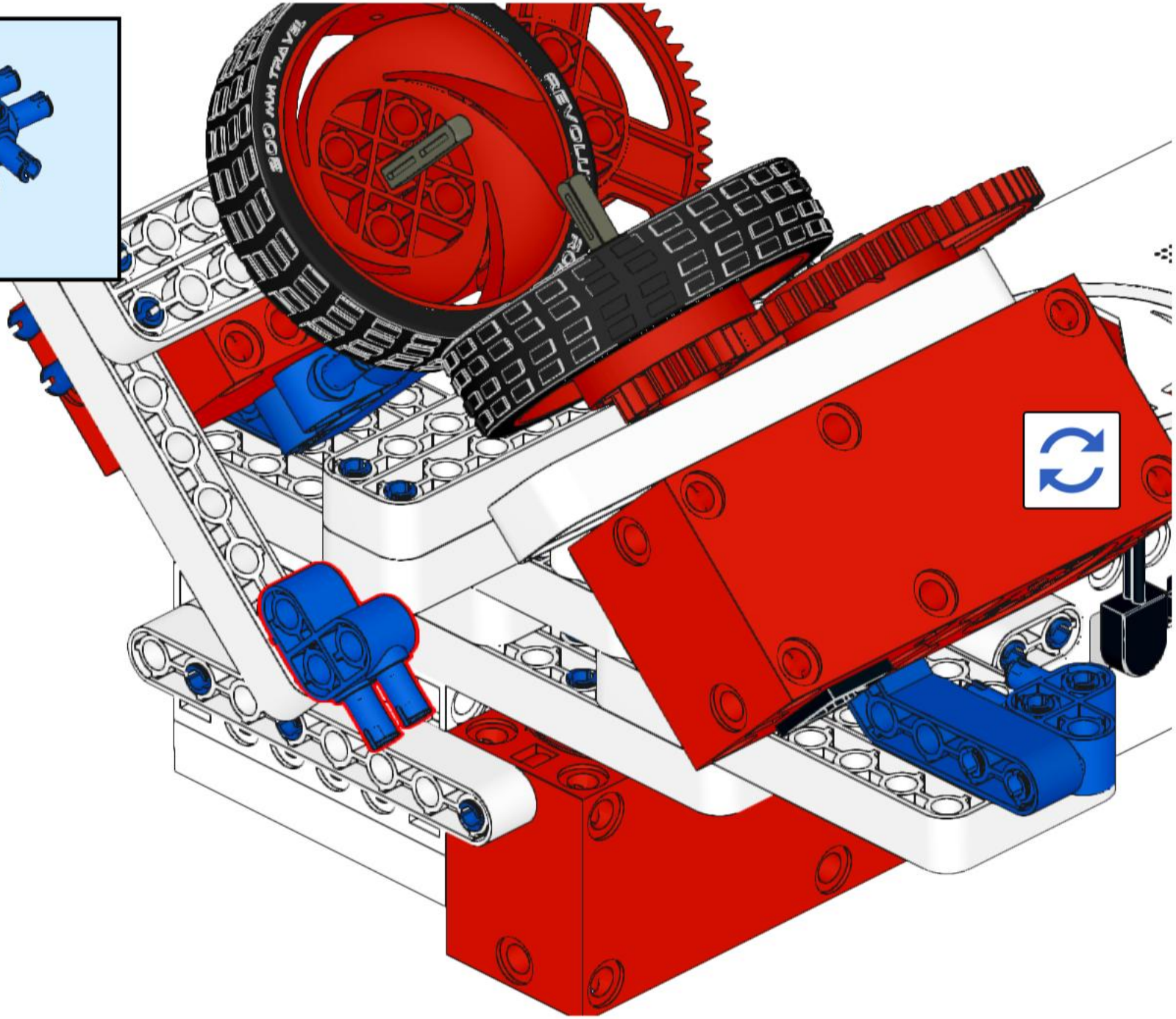

62

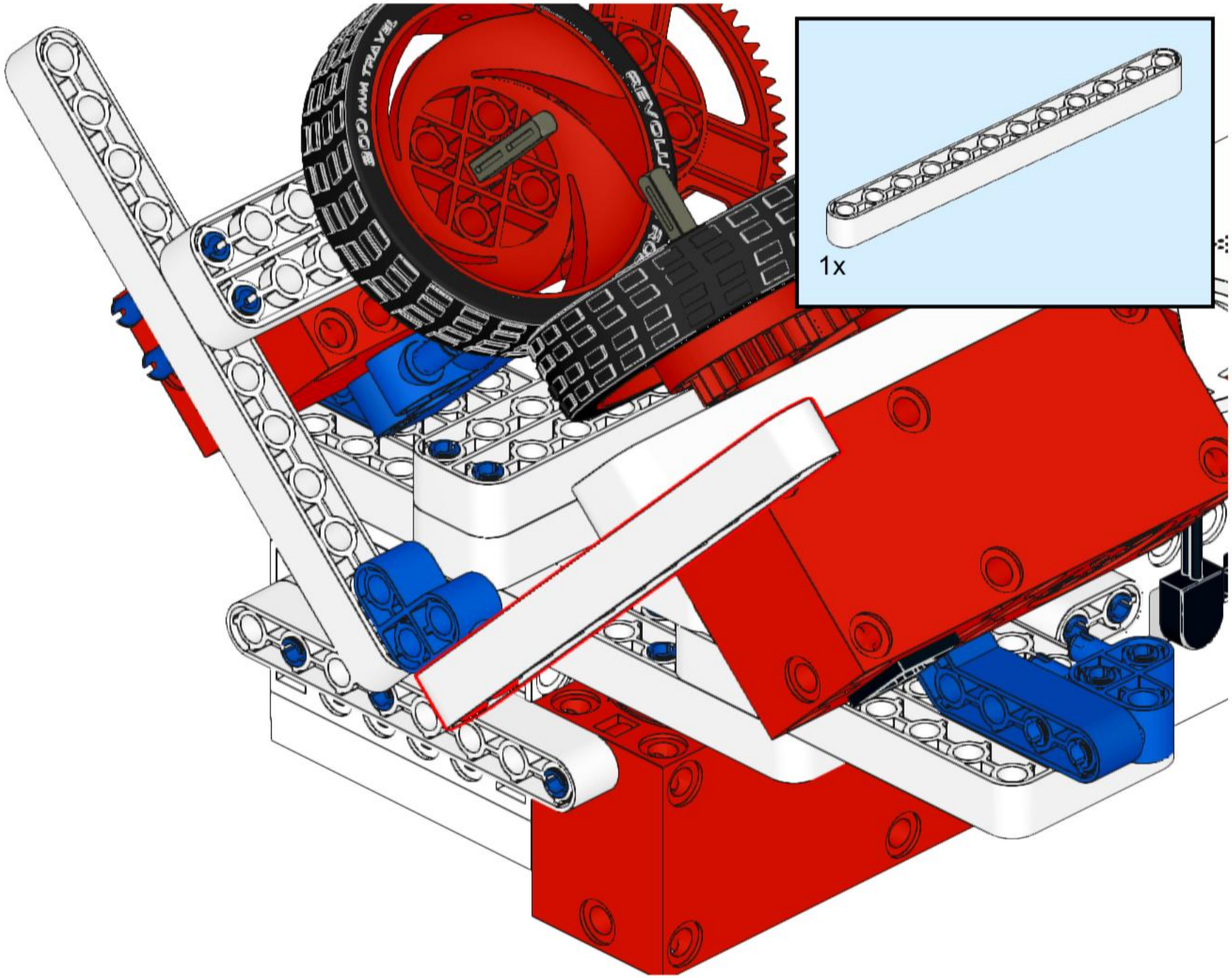

63

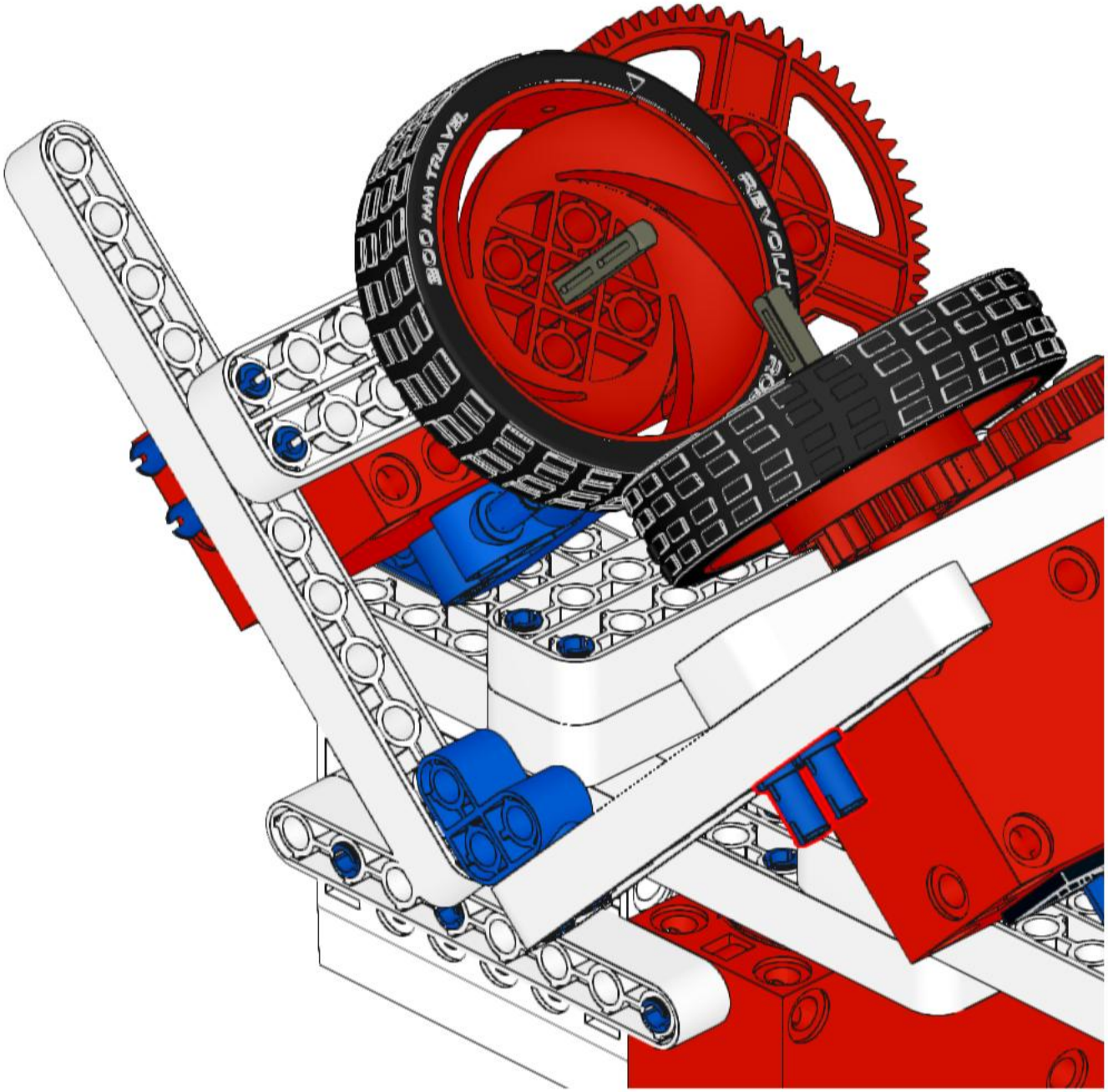

64

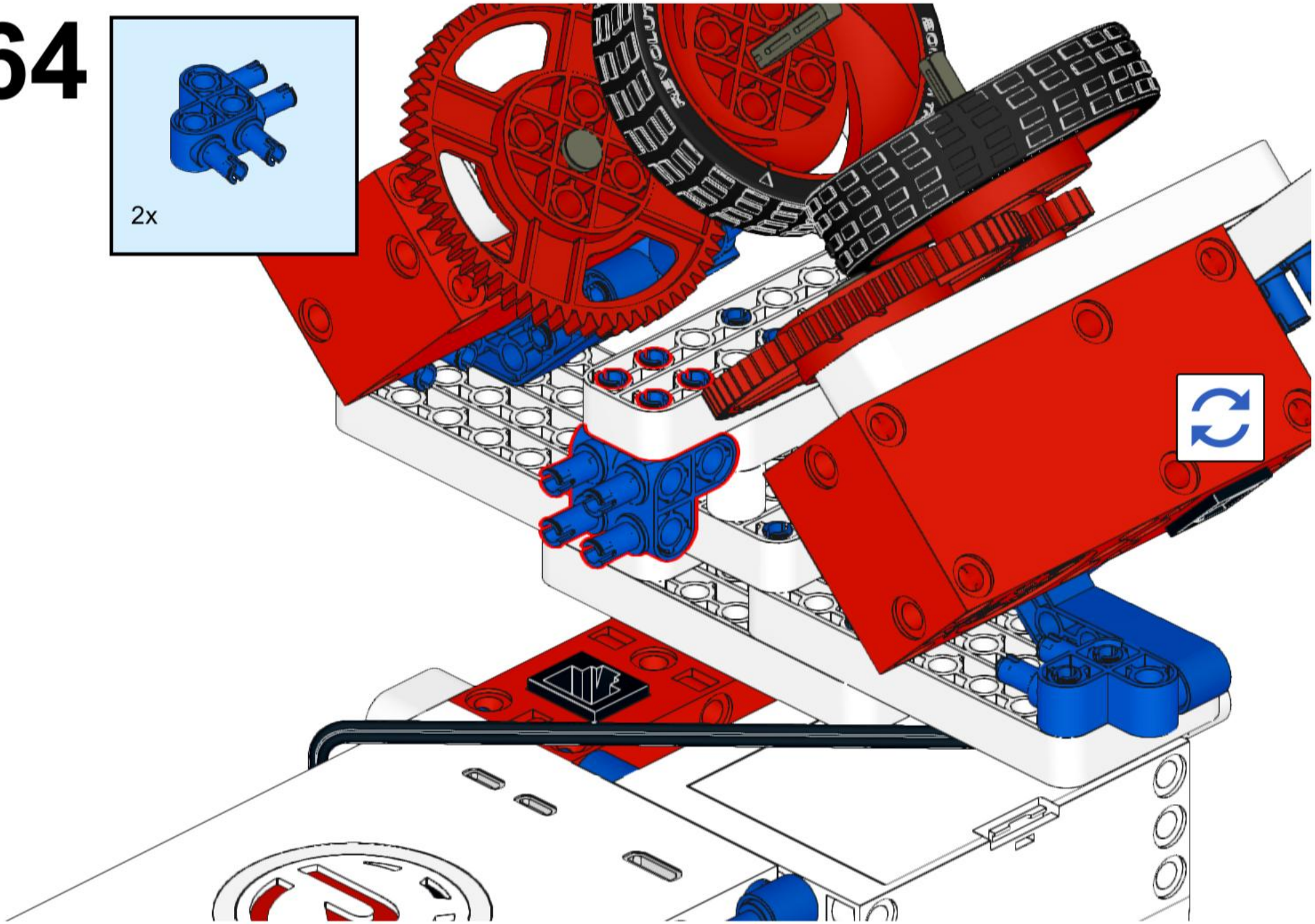

65

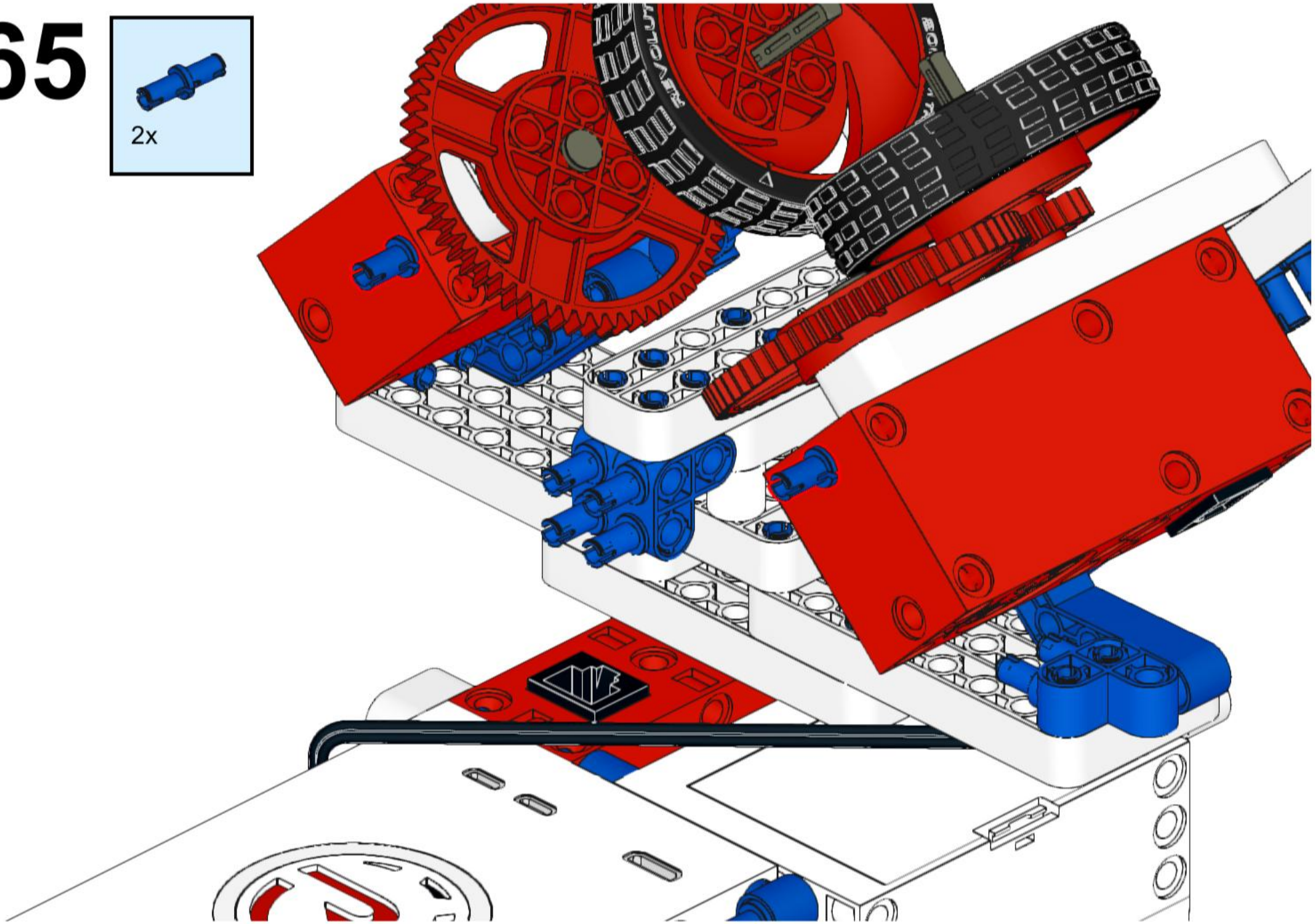

66

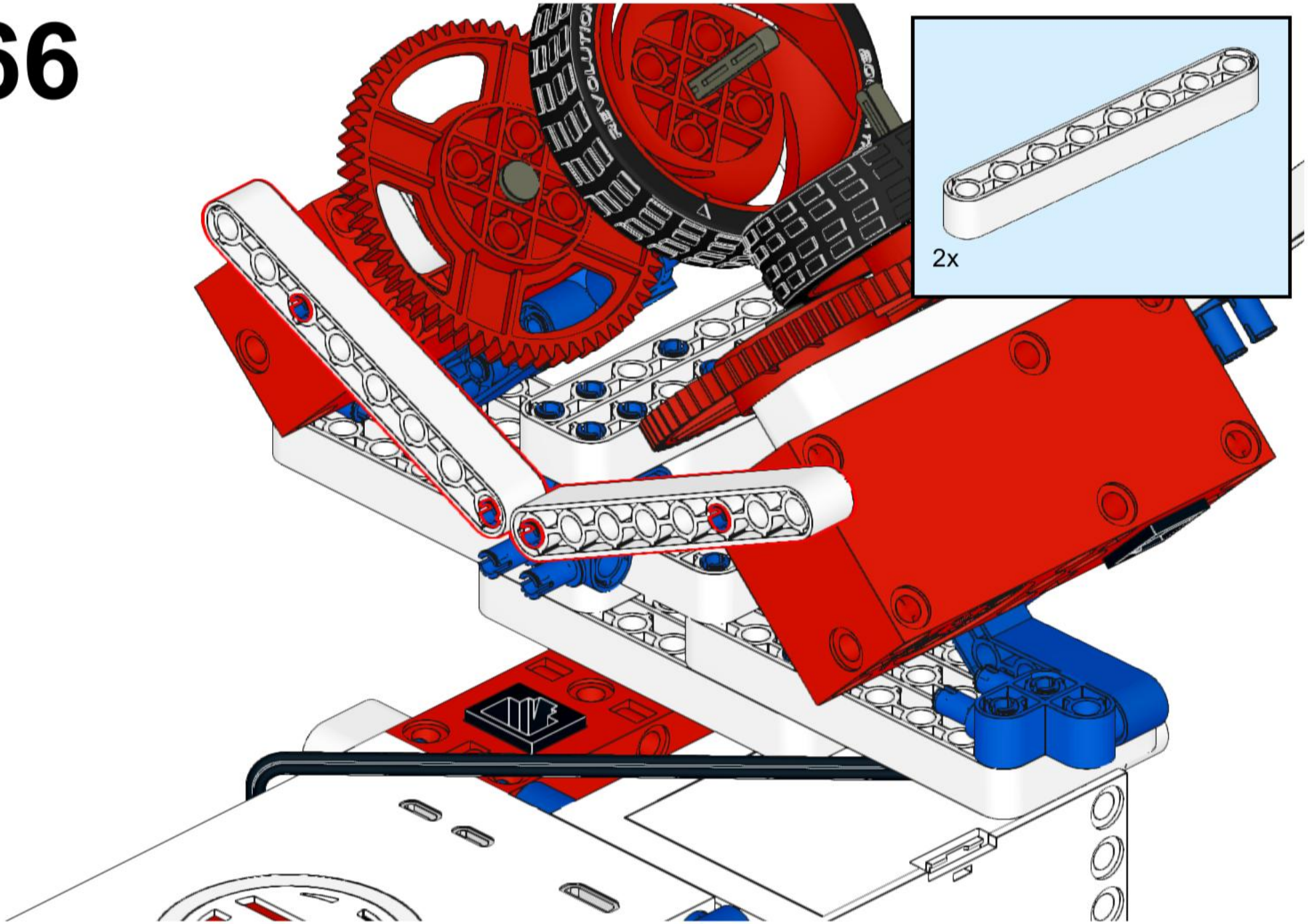

67

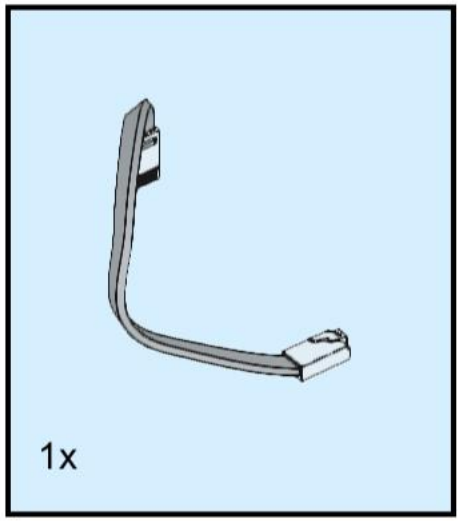

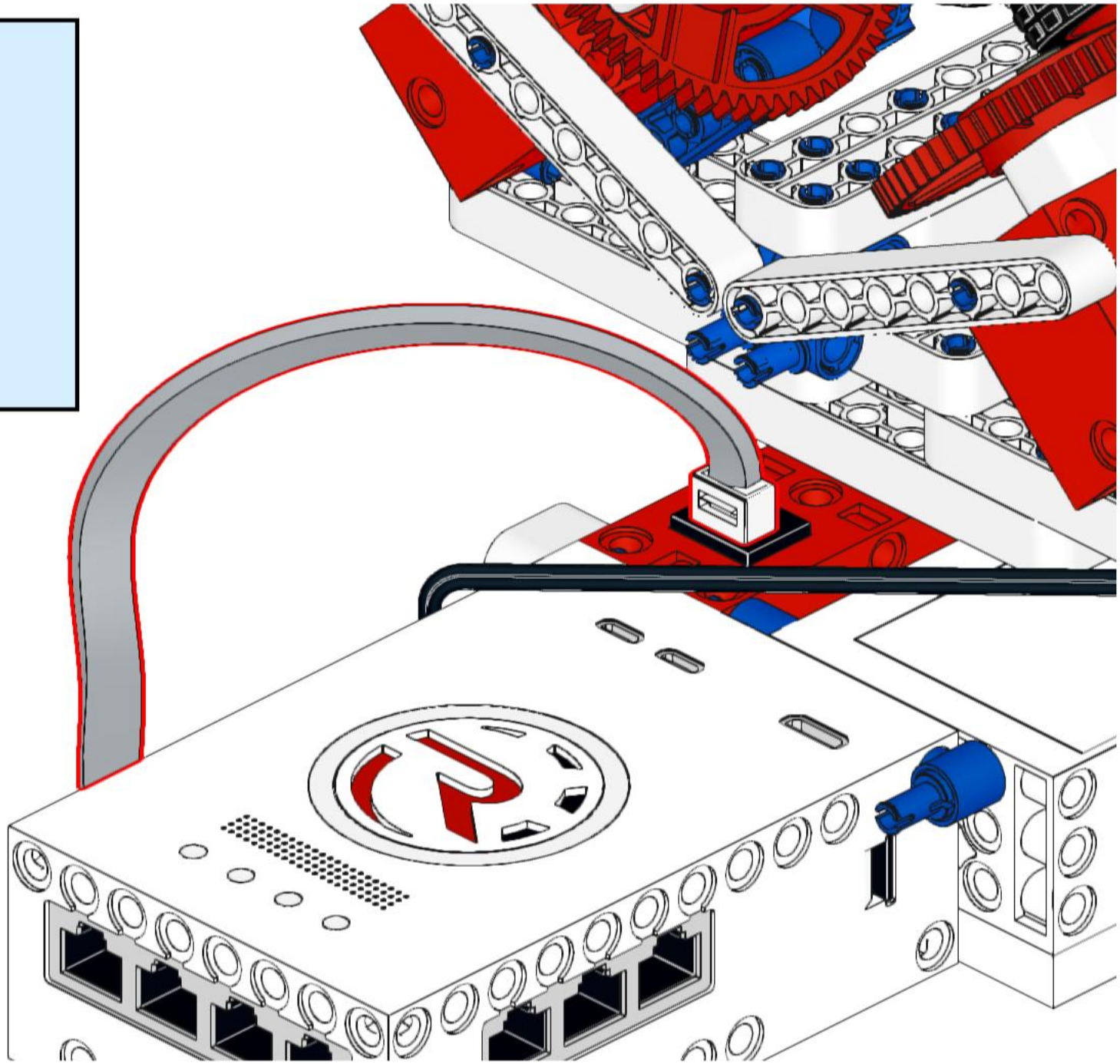

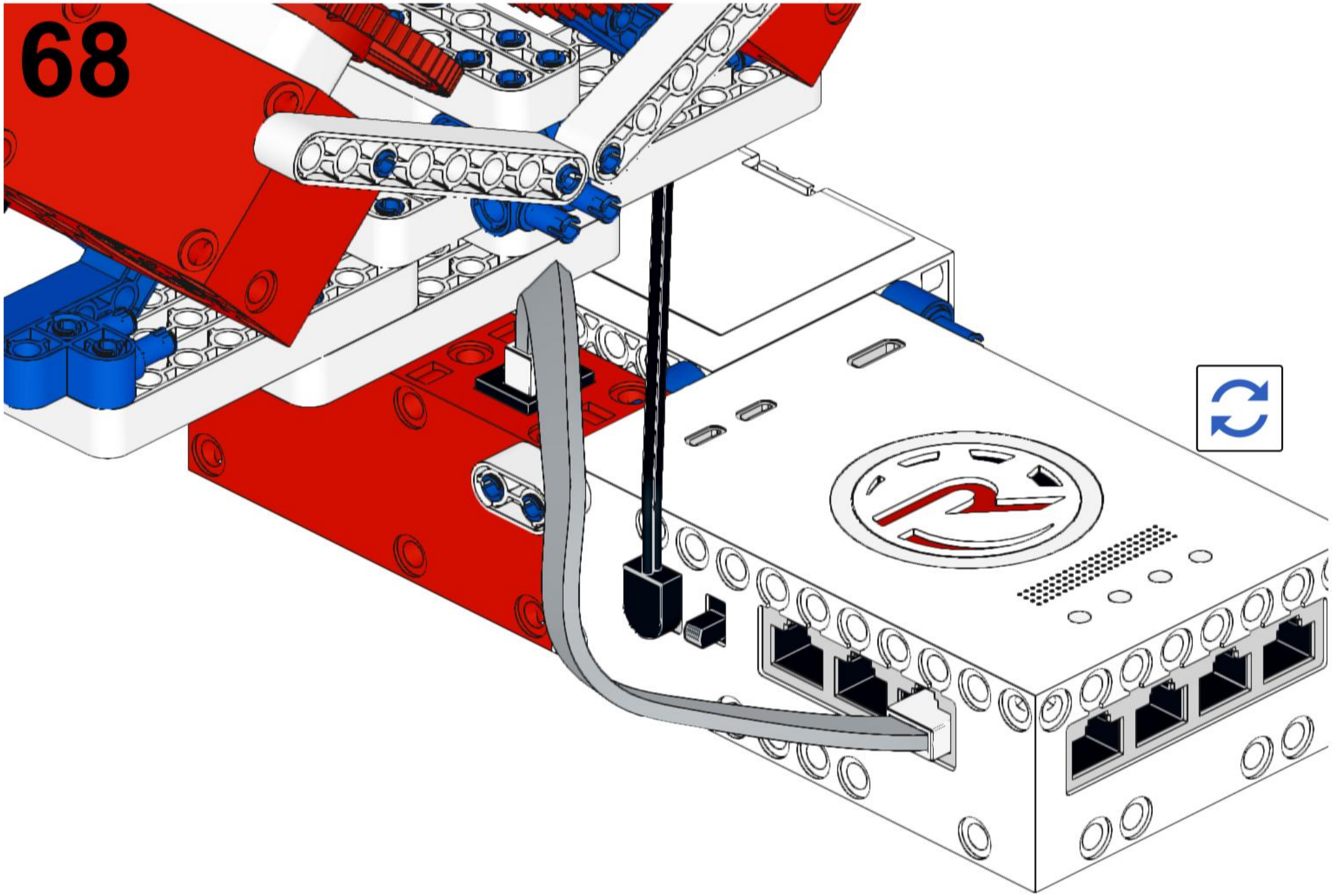
68

69

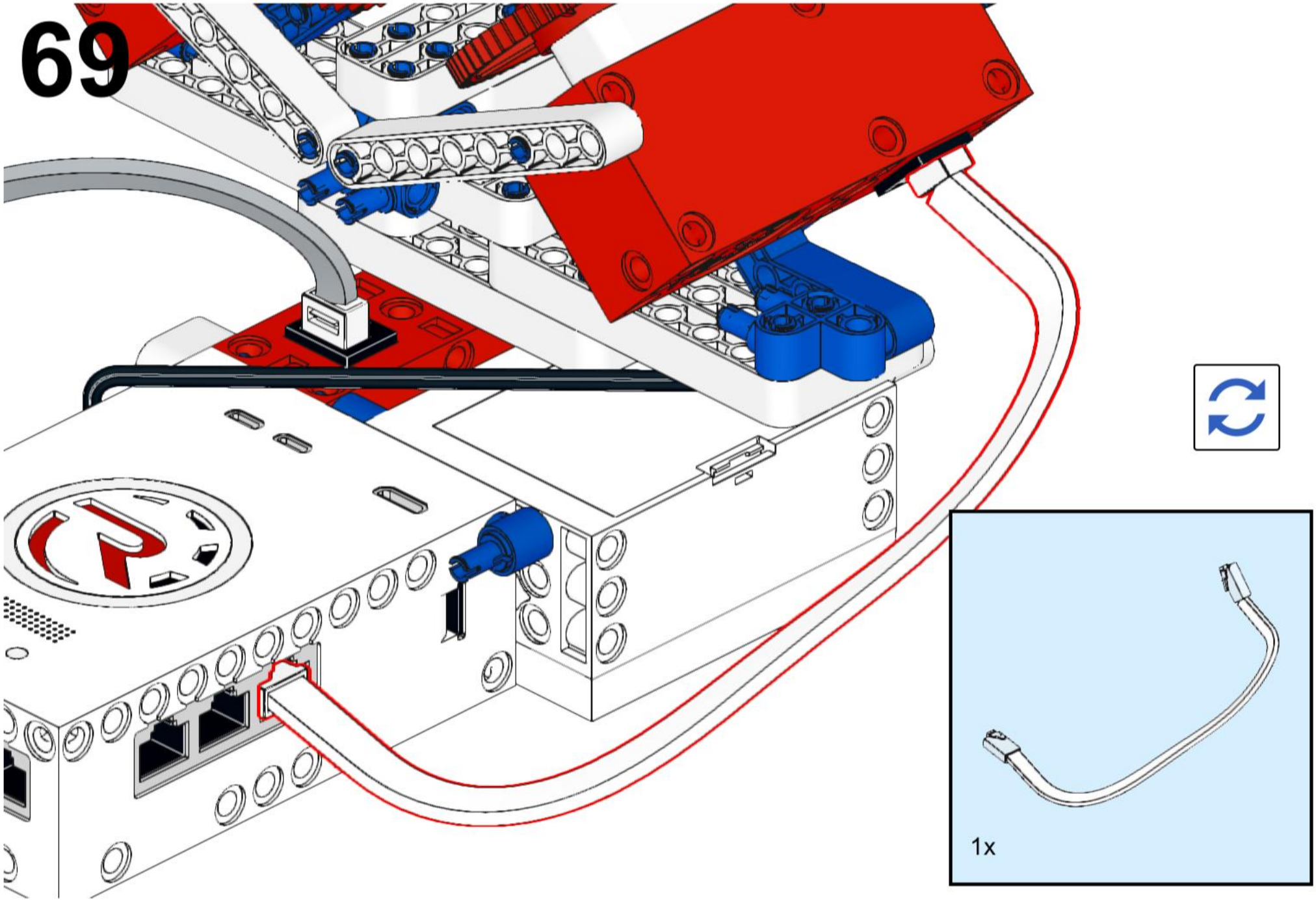

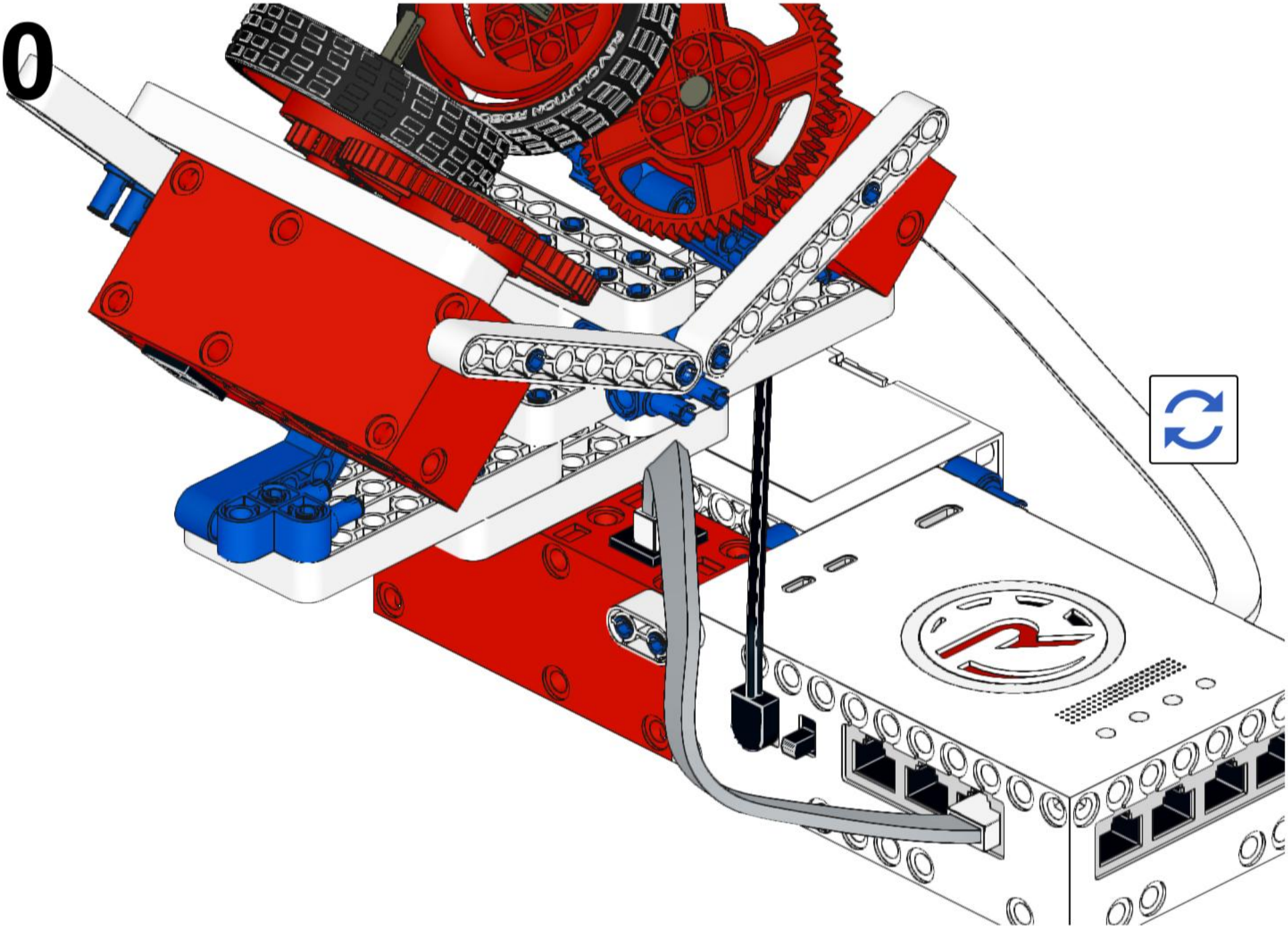

71

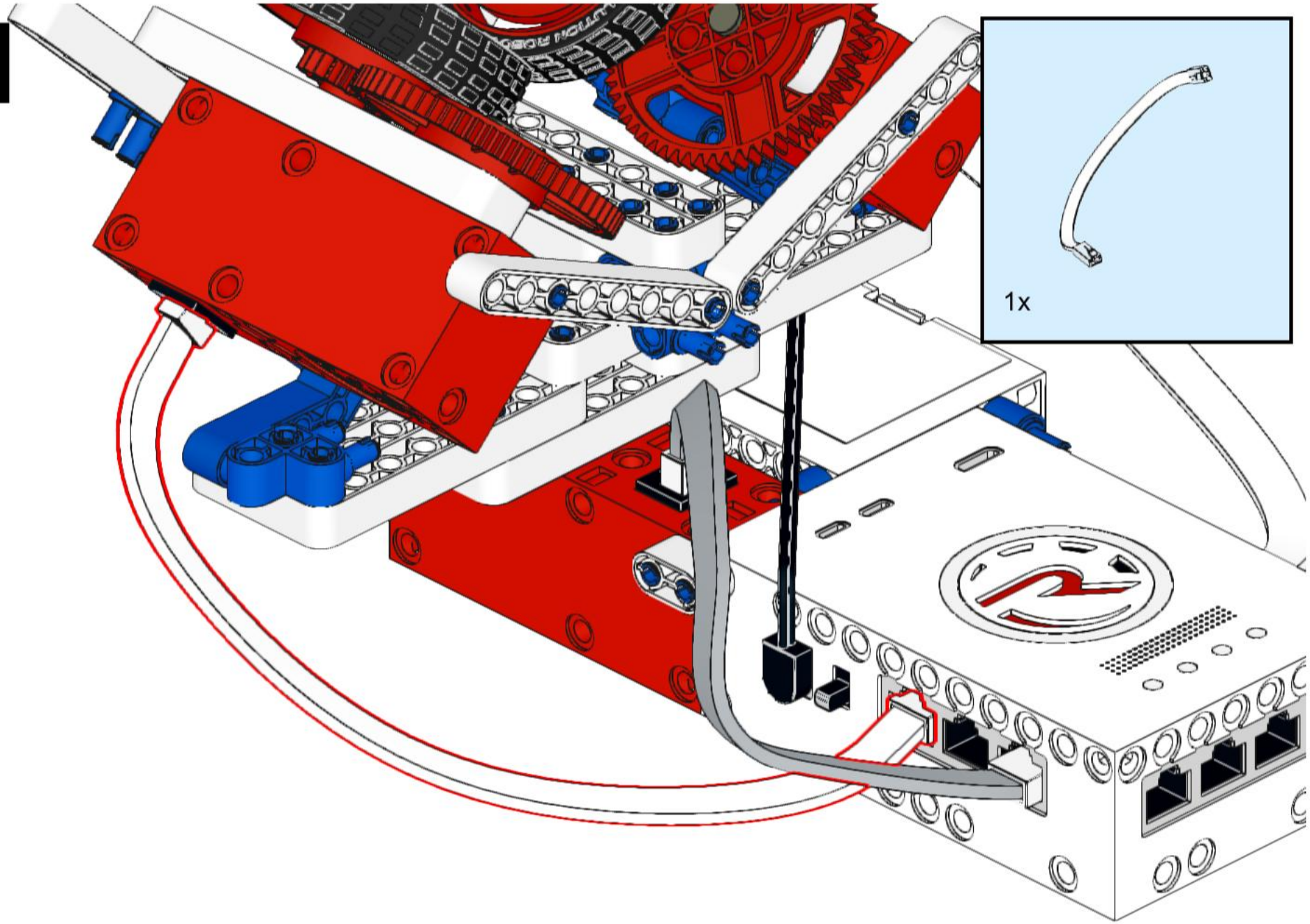

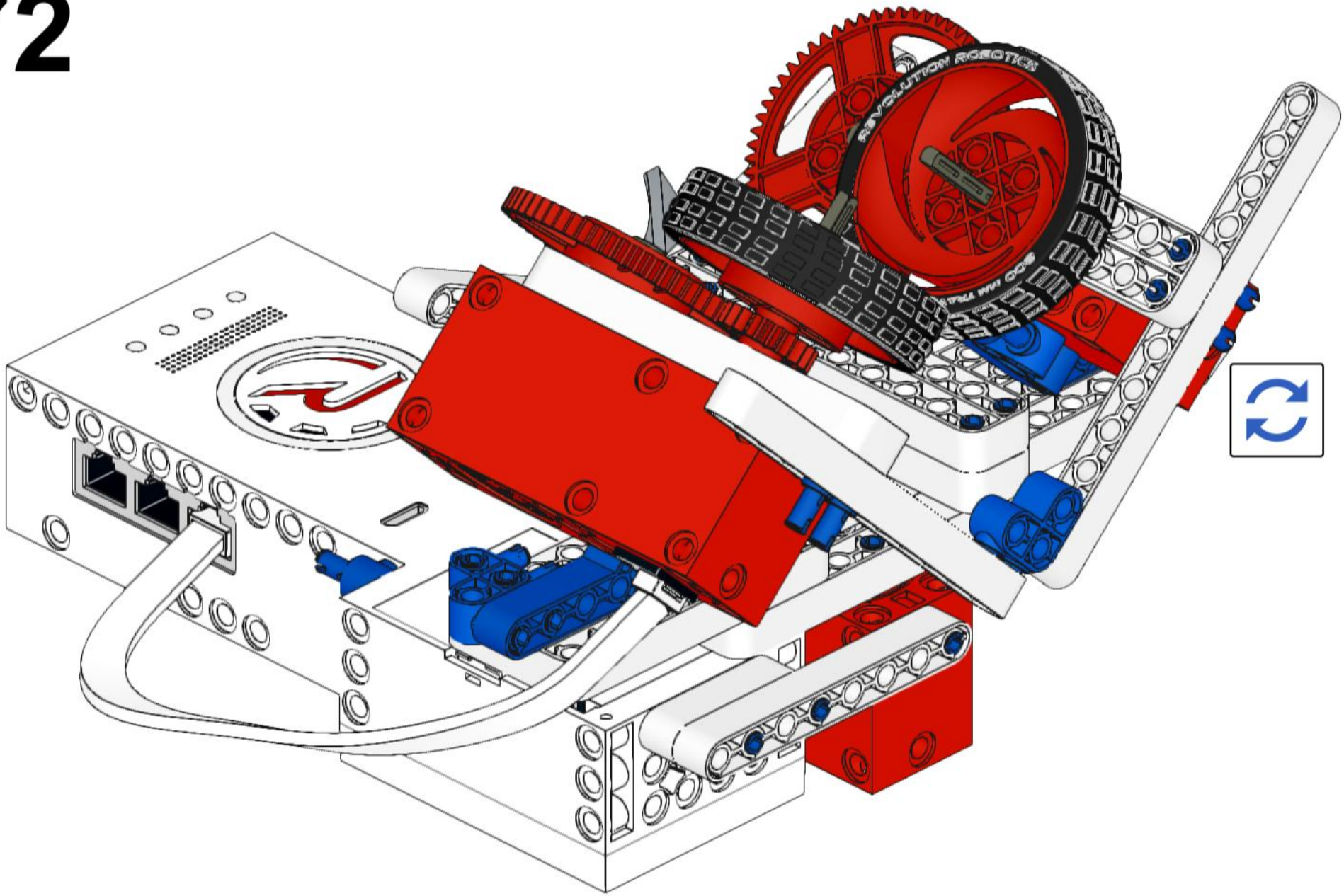
REVOLUTION ROBOTICS