1

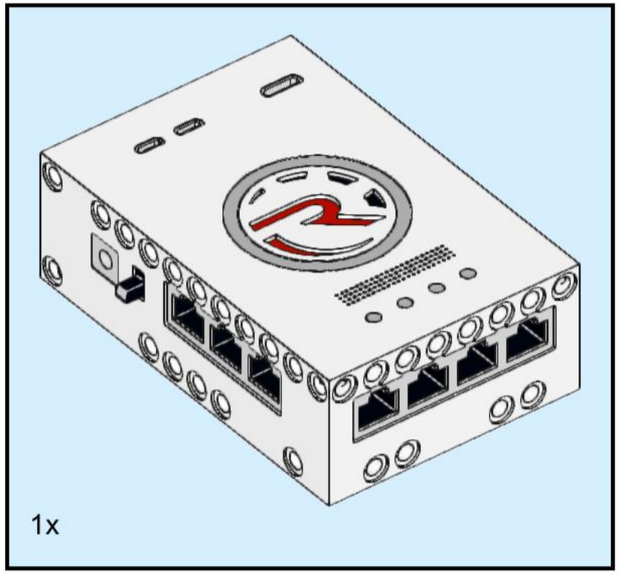

2

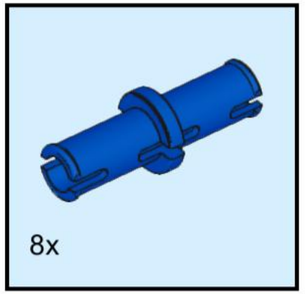

3

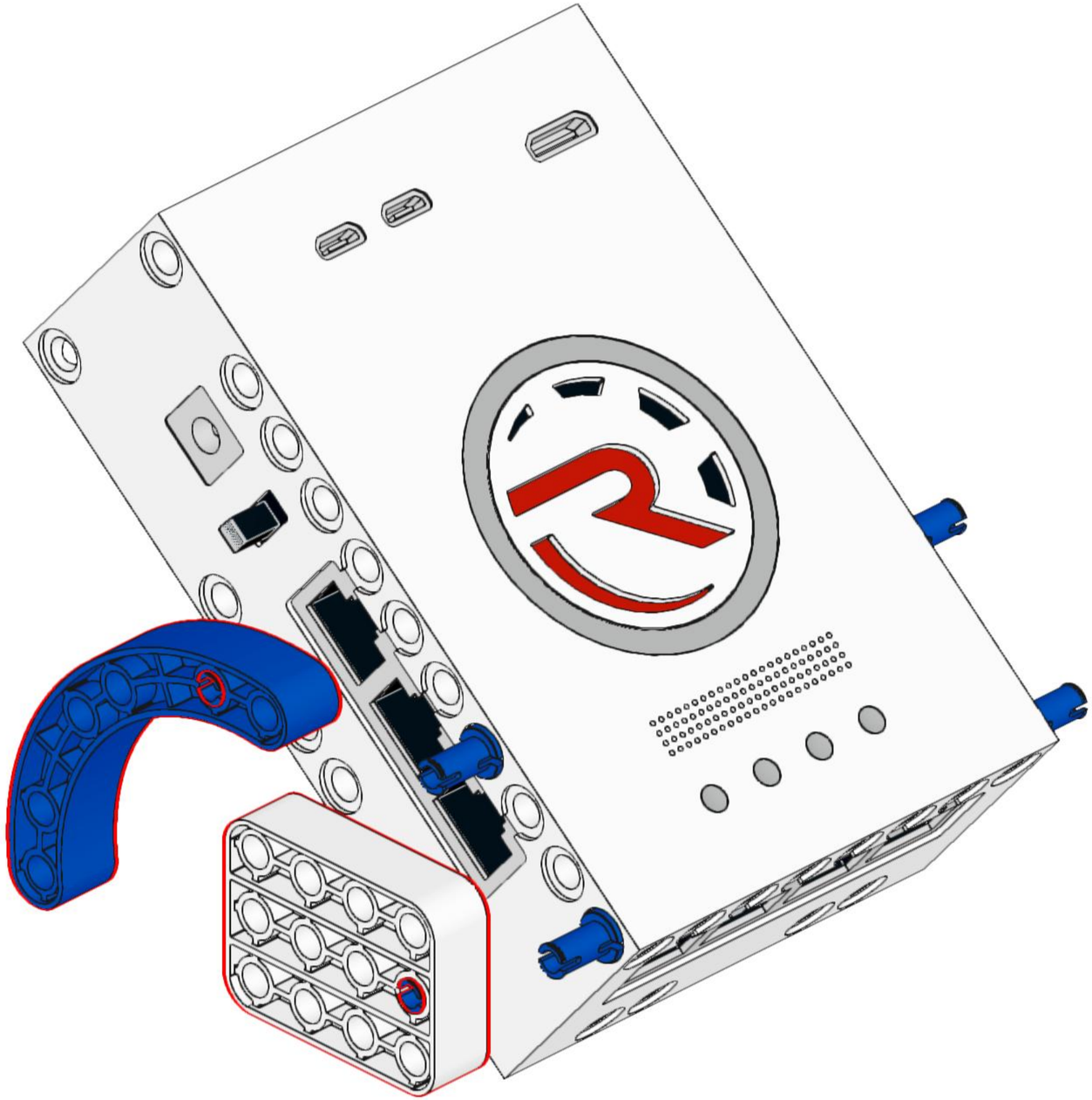

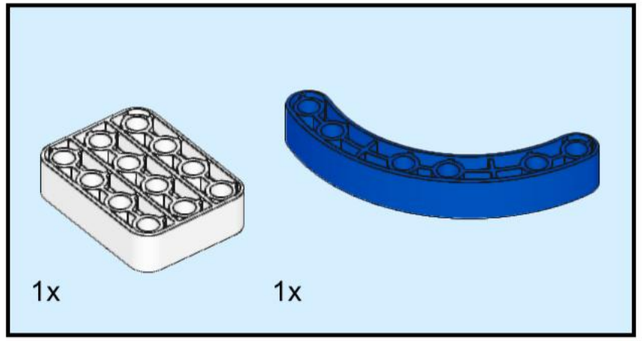

4

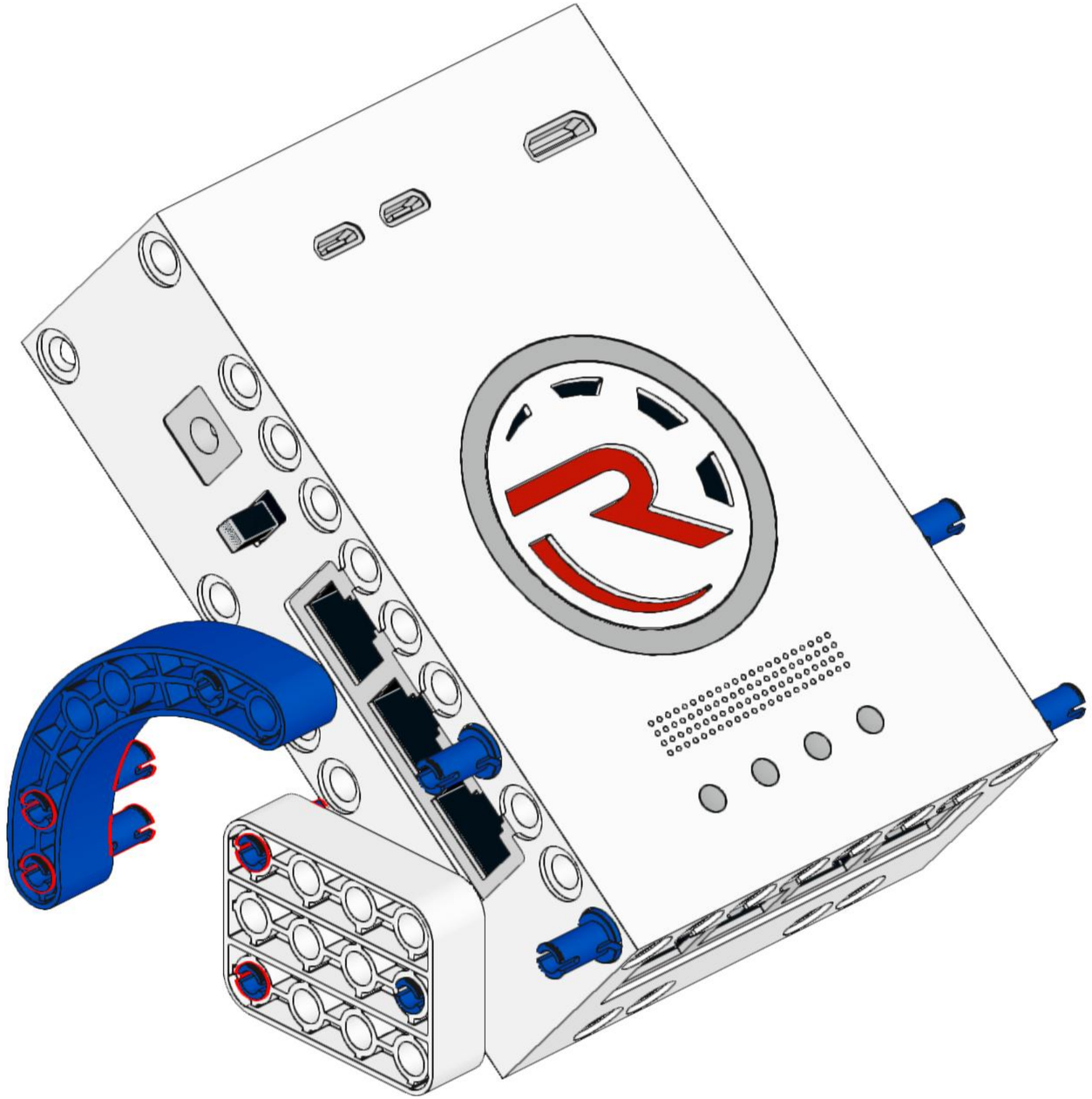

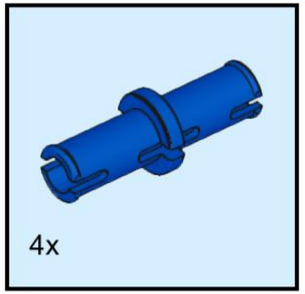

5

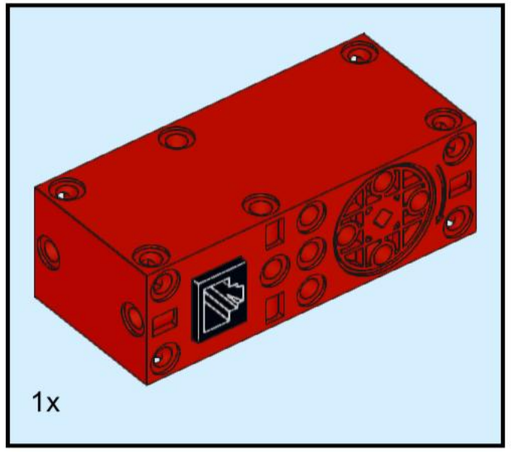

6

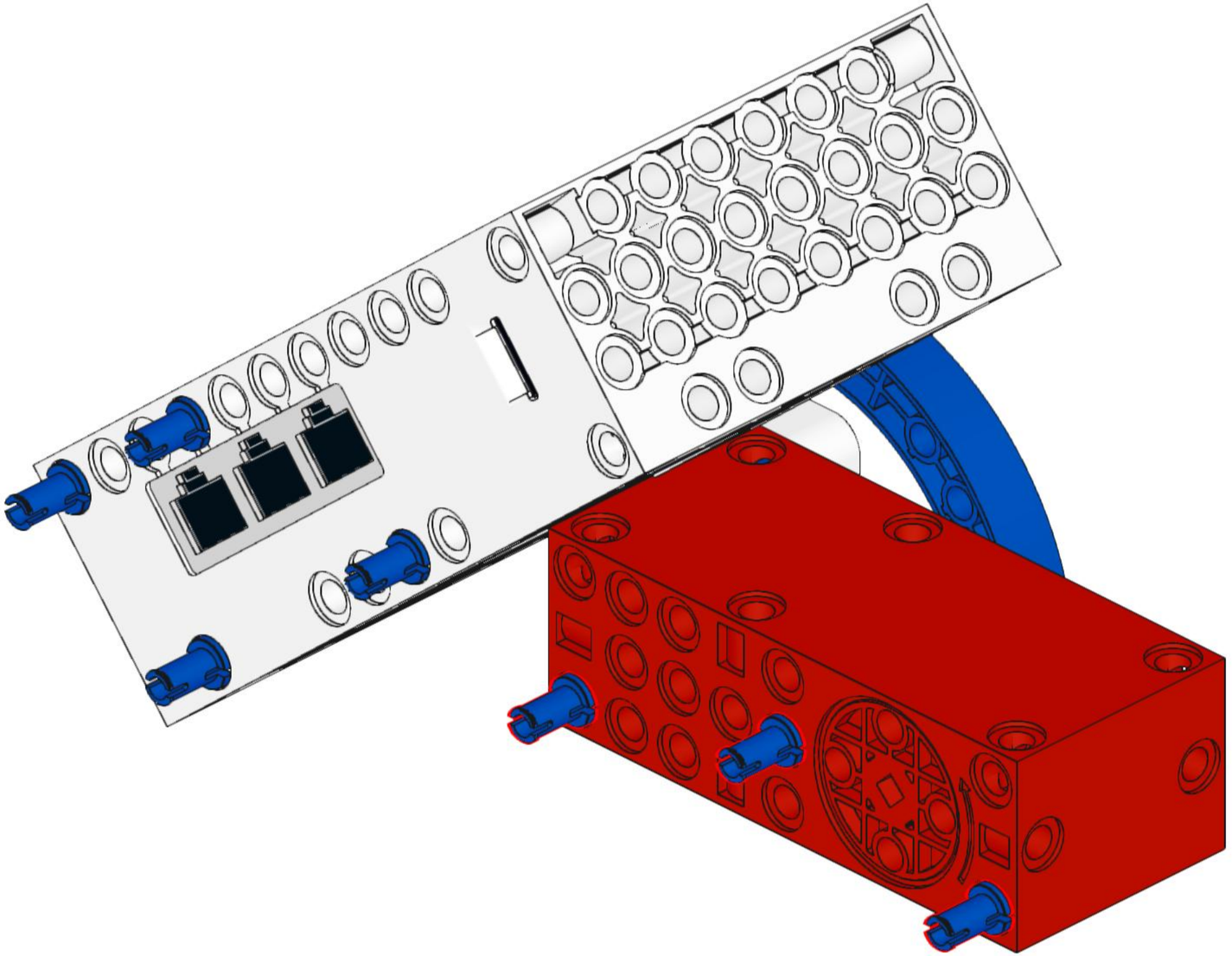

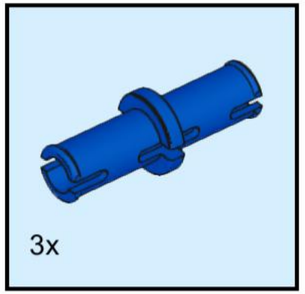

7

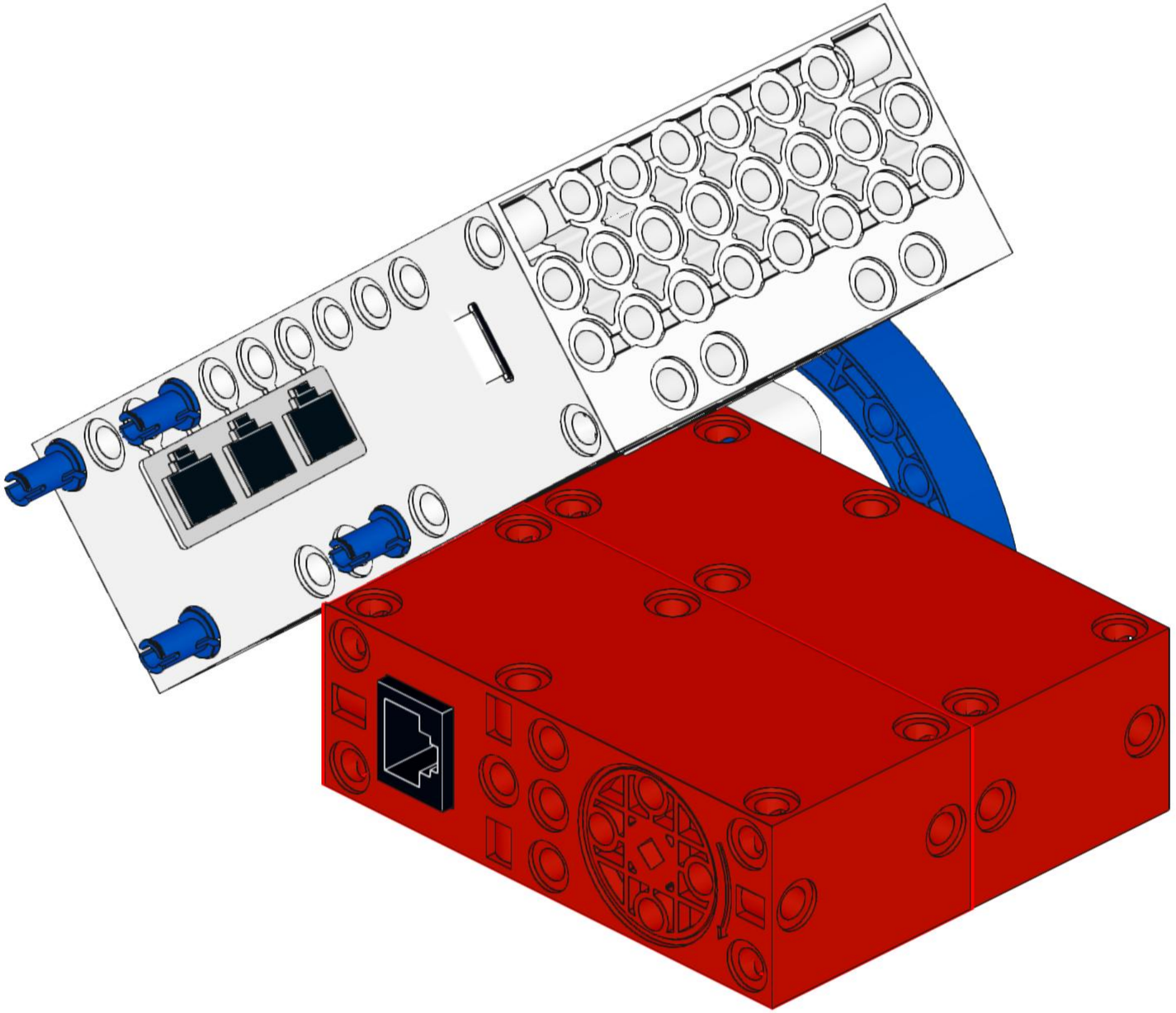

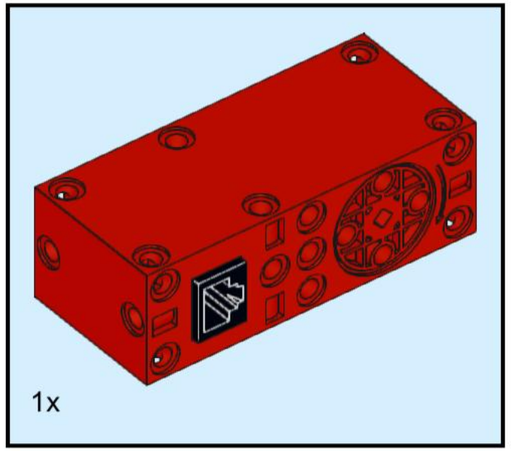

8

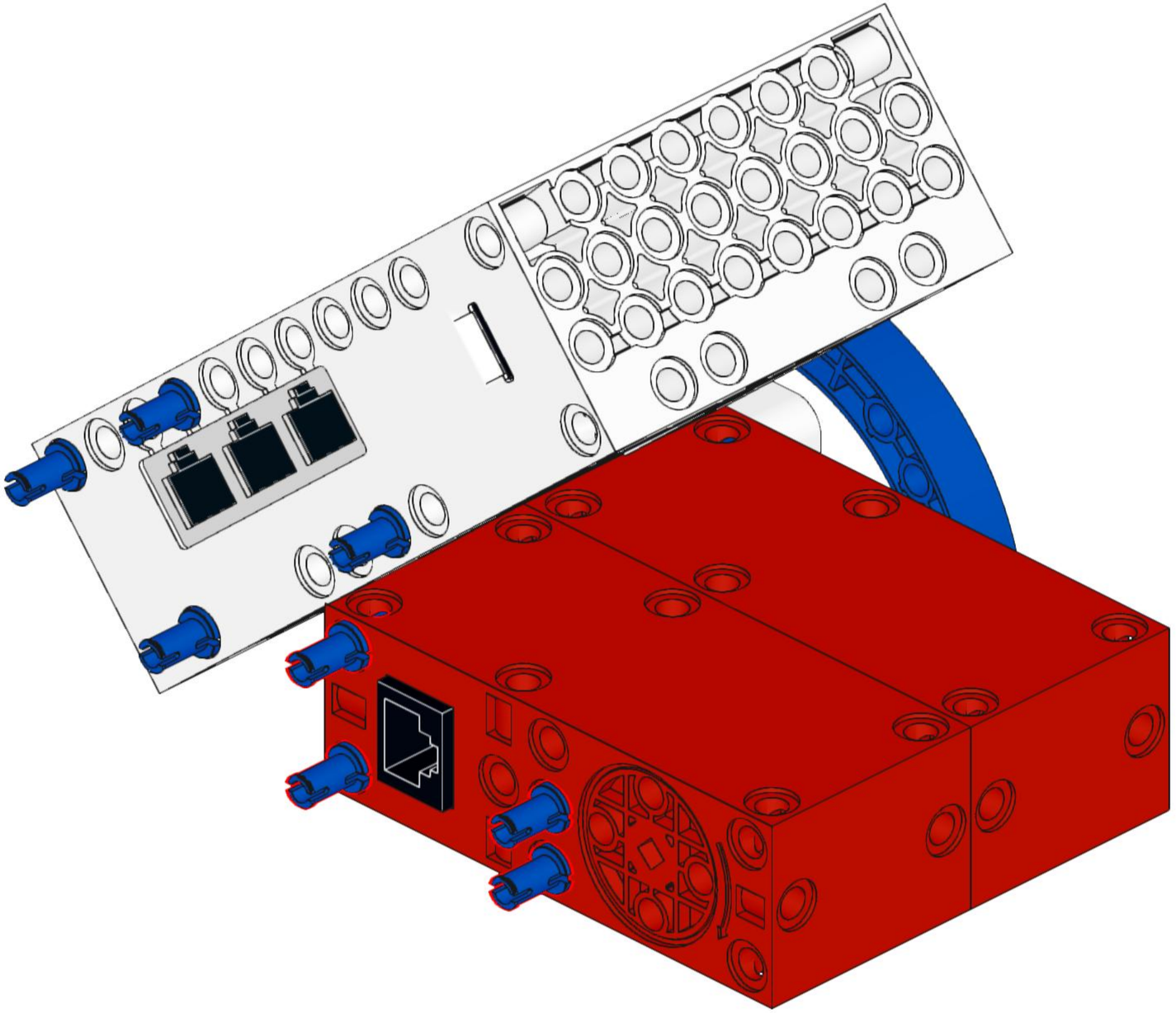

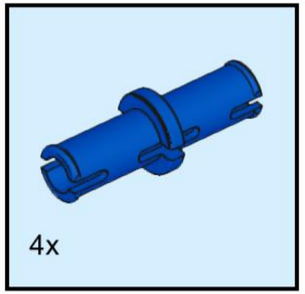

9

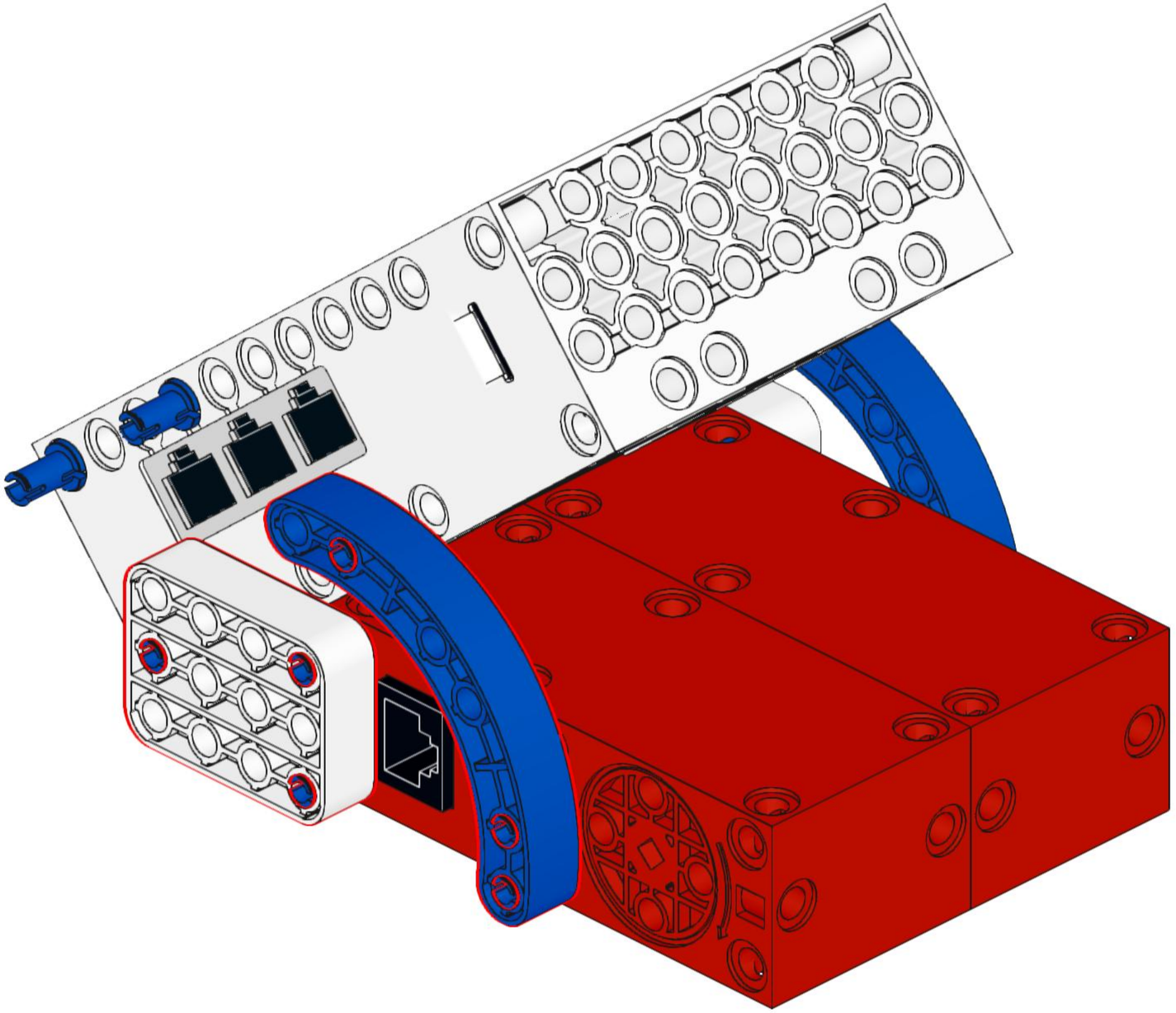

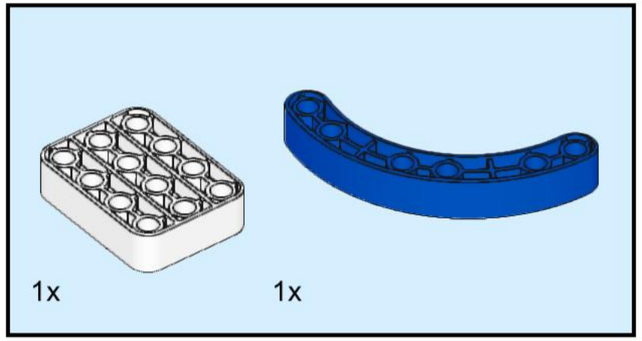

10

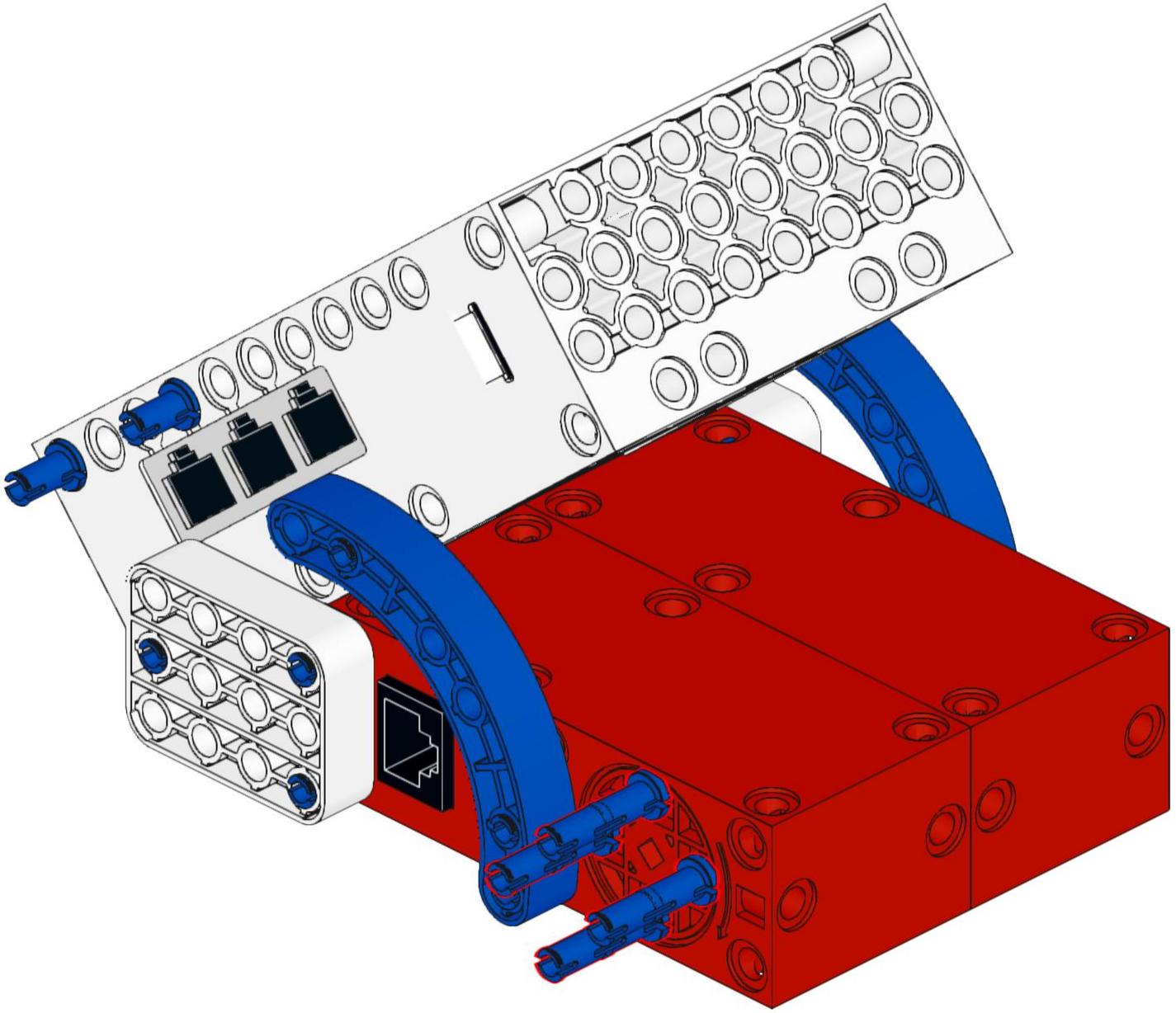

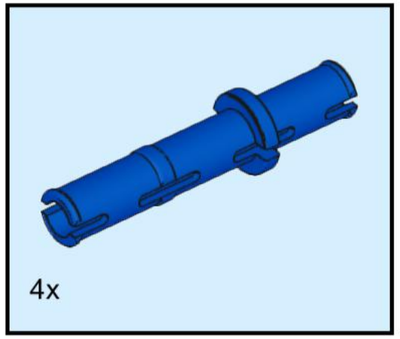

11

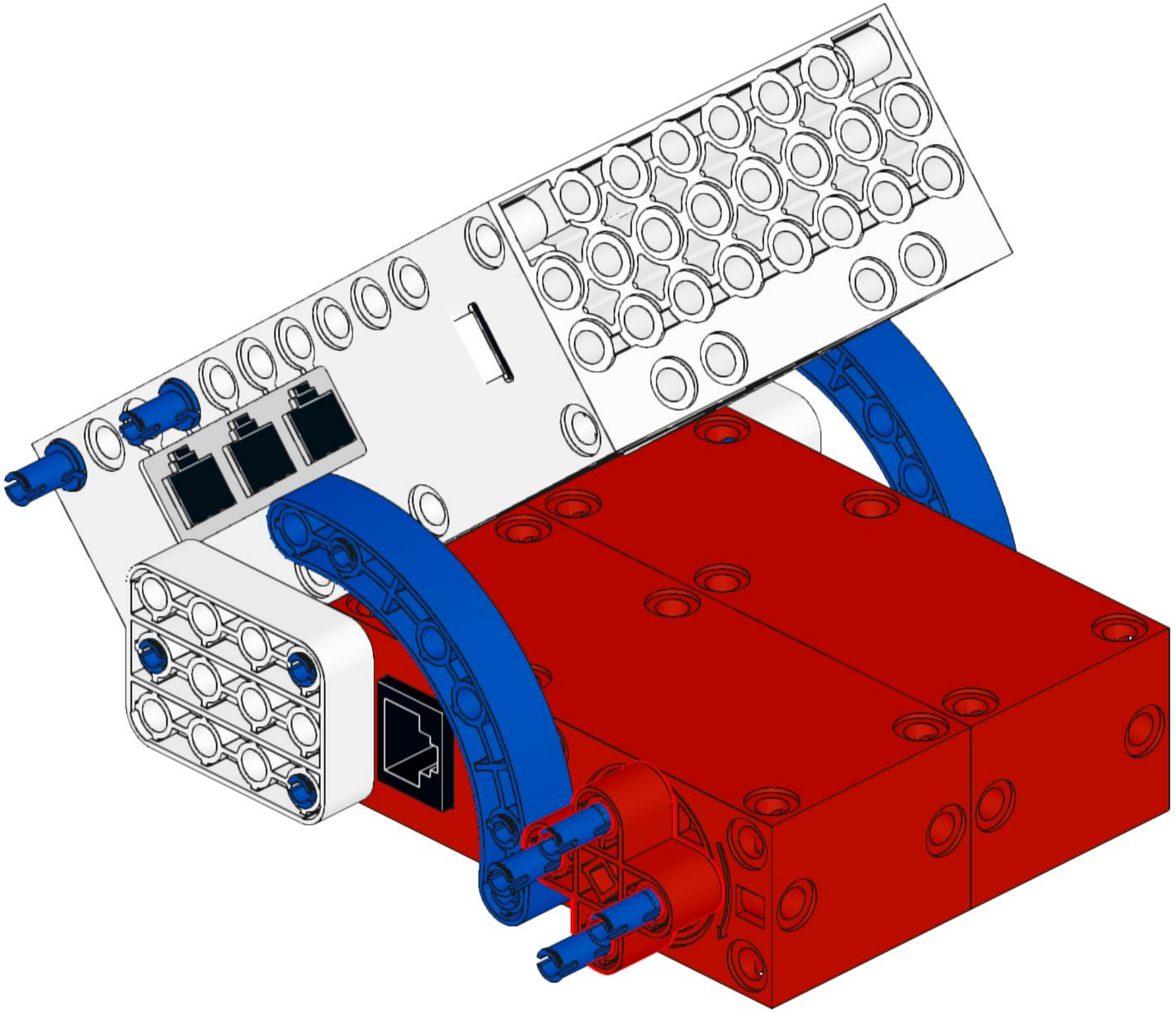

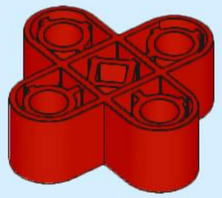

1x

12

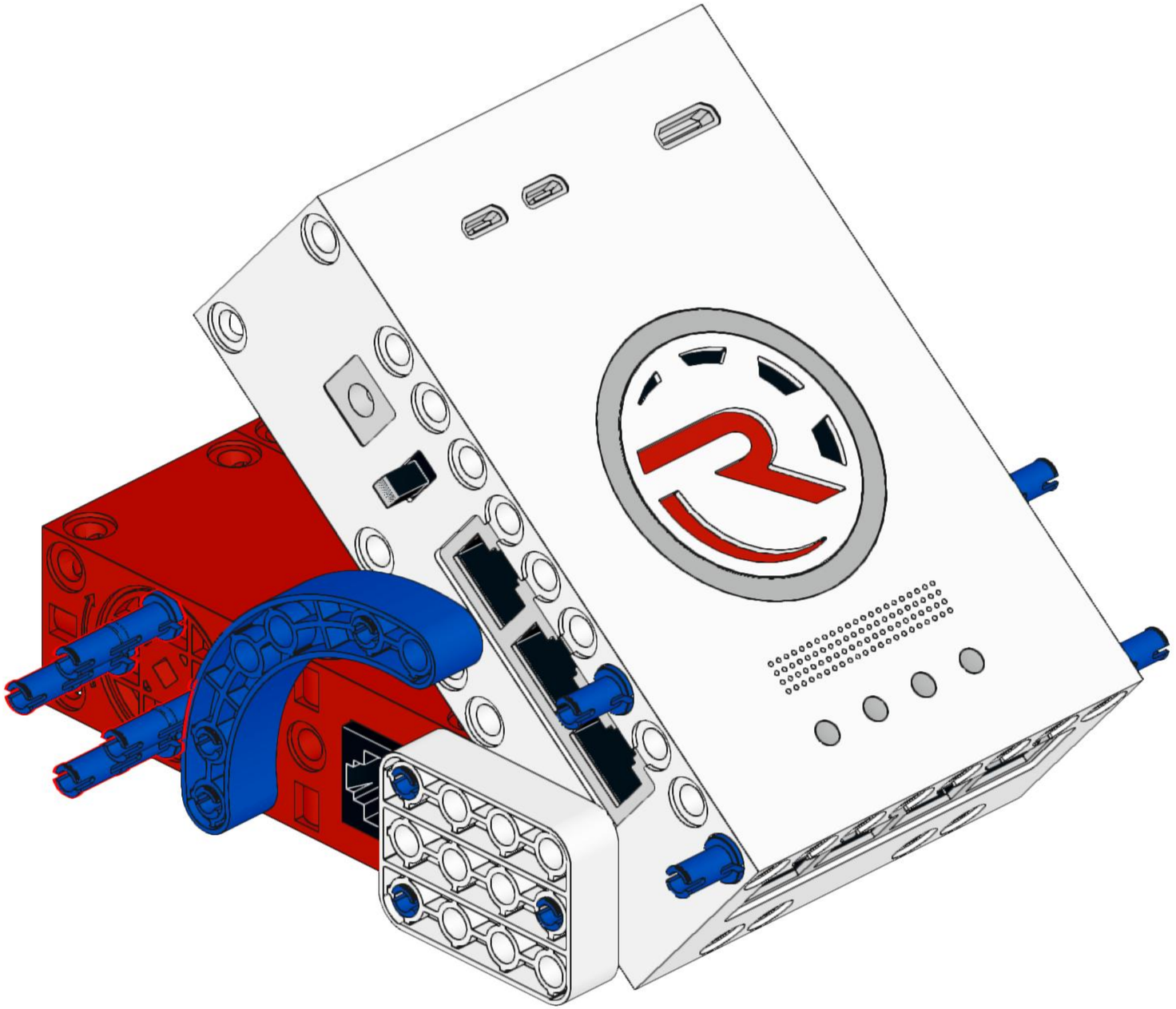

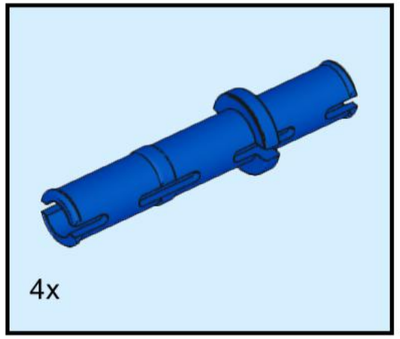

13

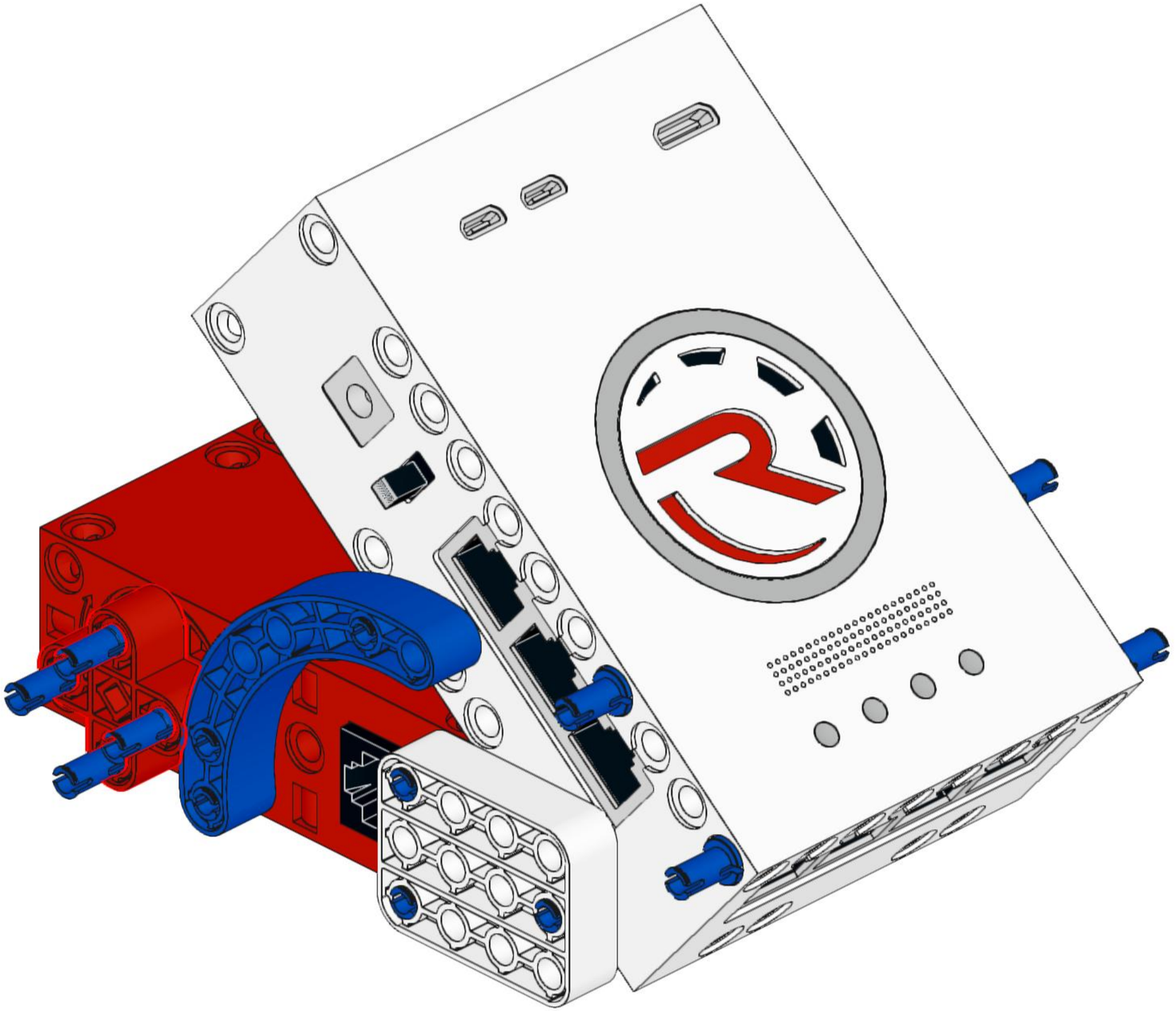

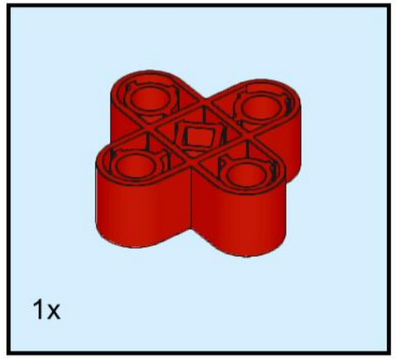

14

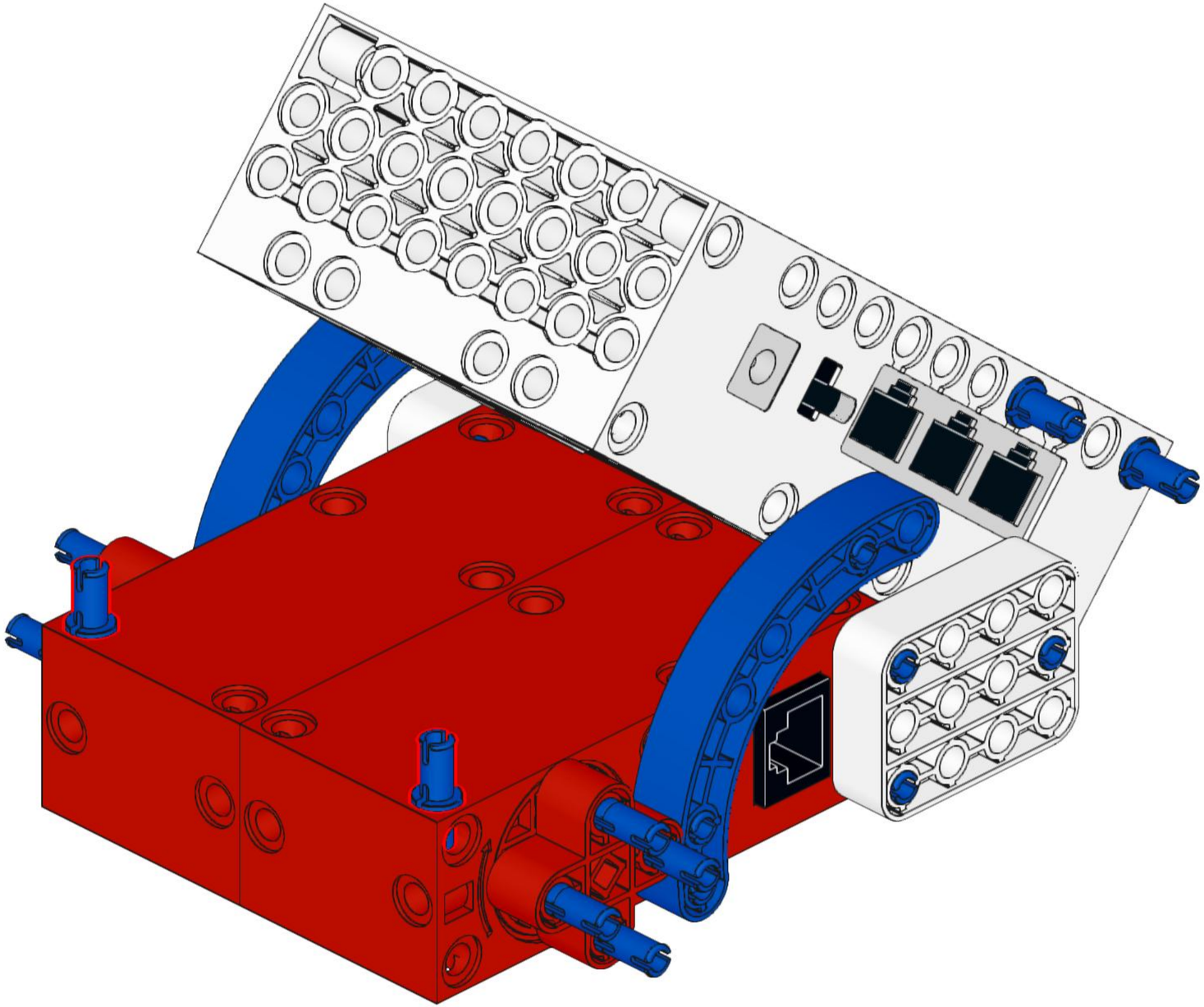

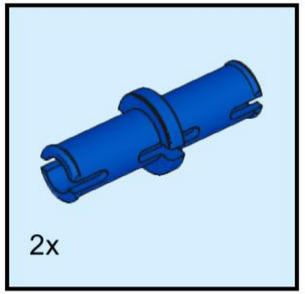

15

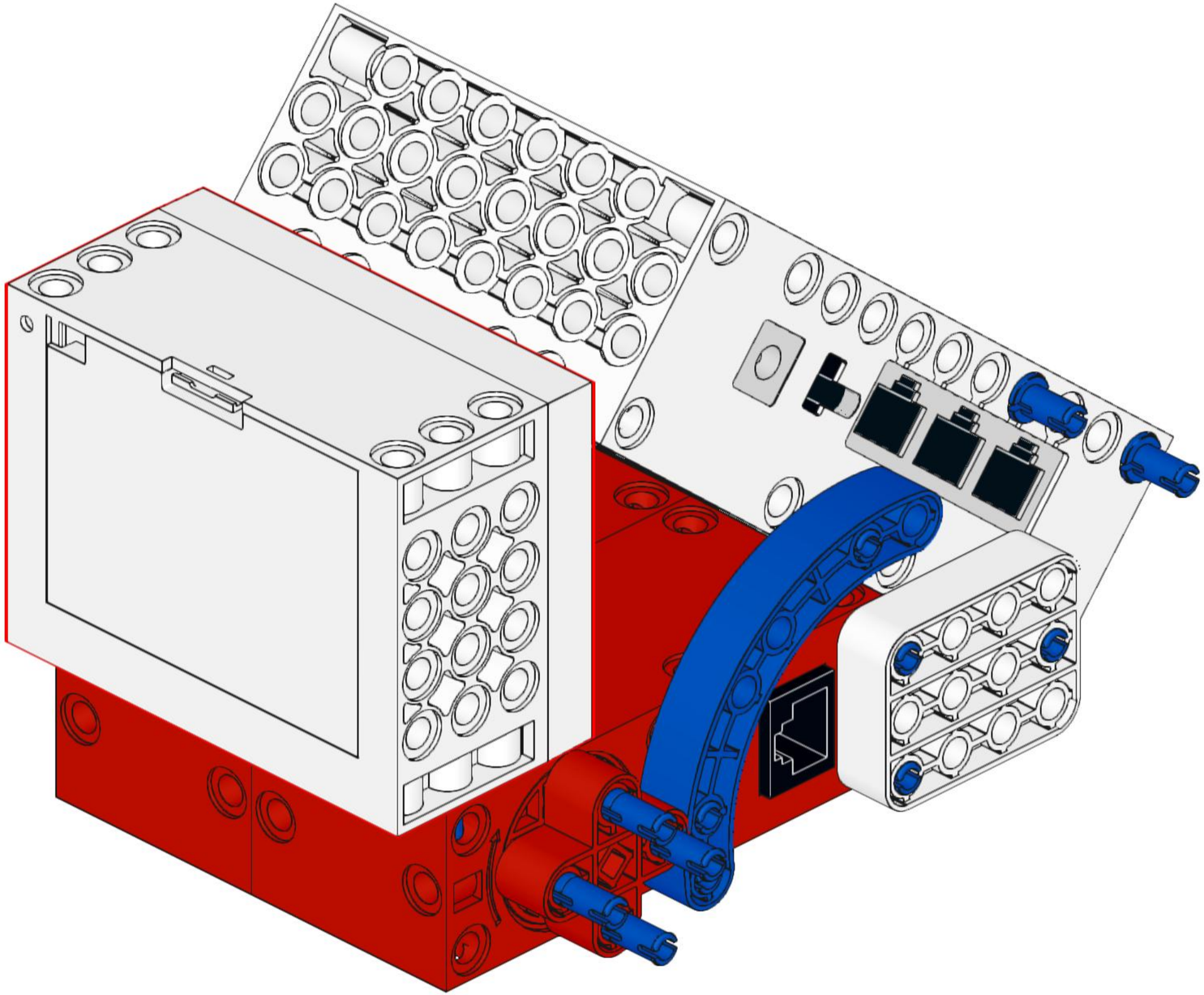

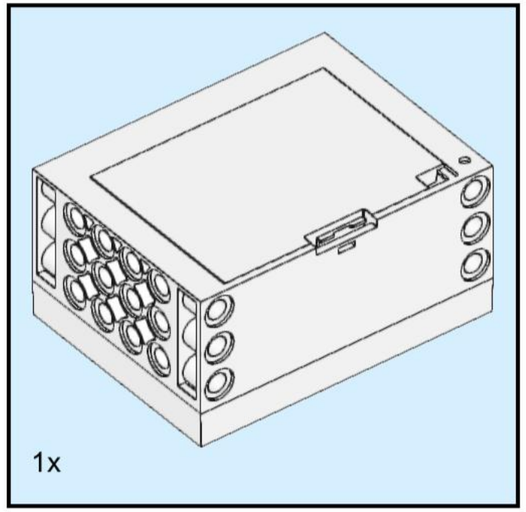

16

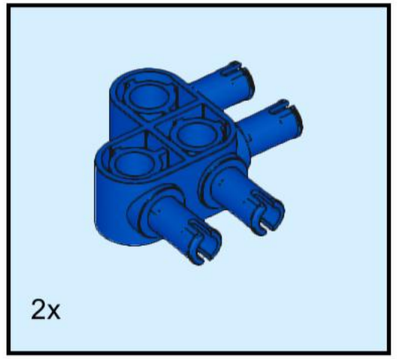

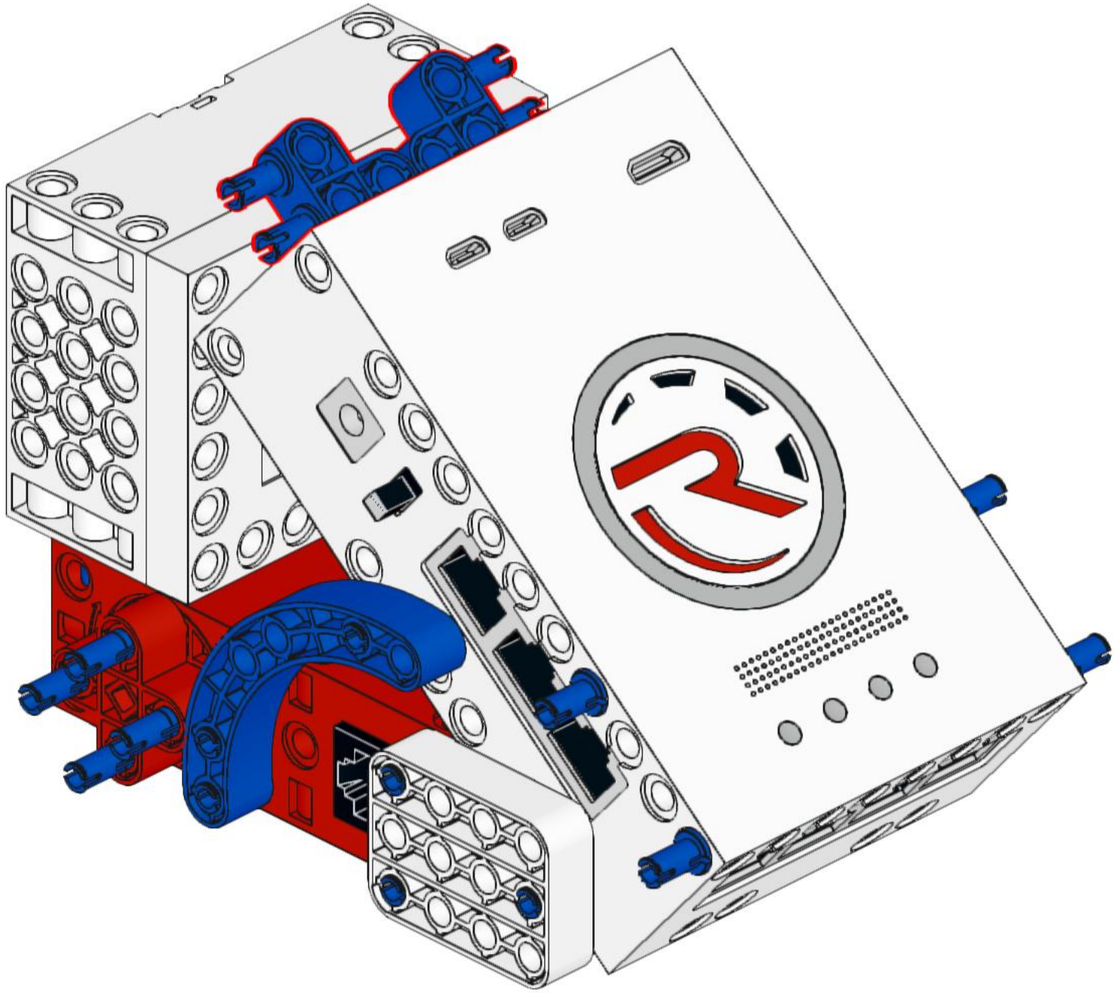

17

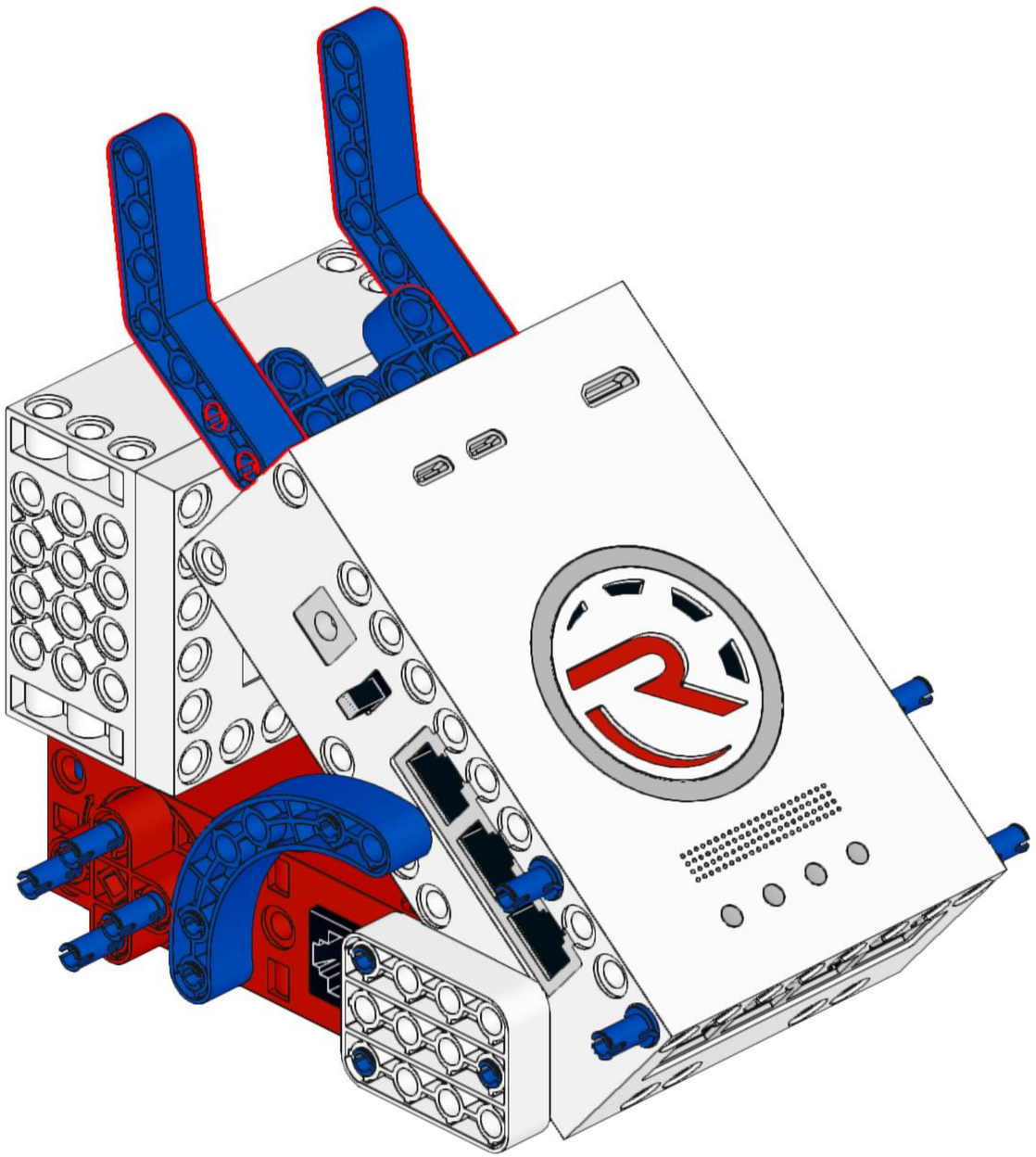

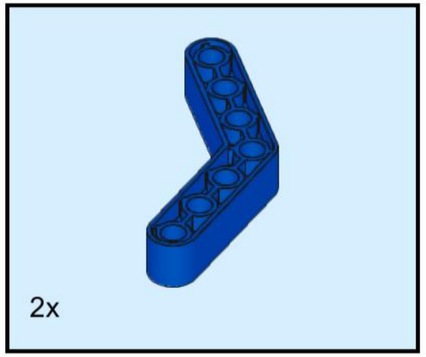

18

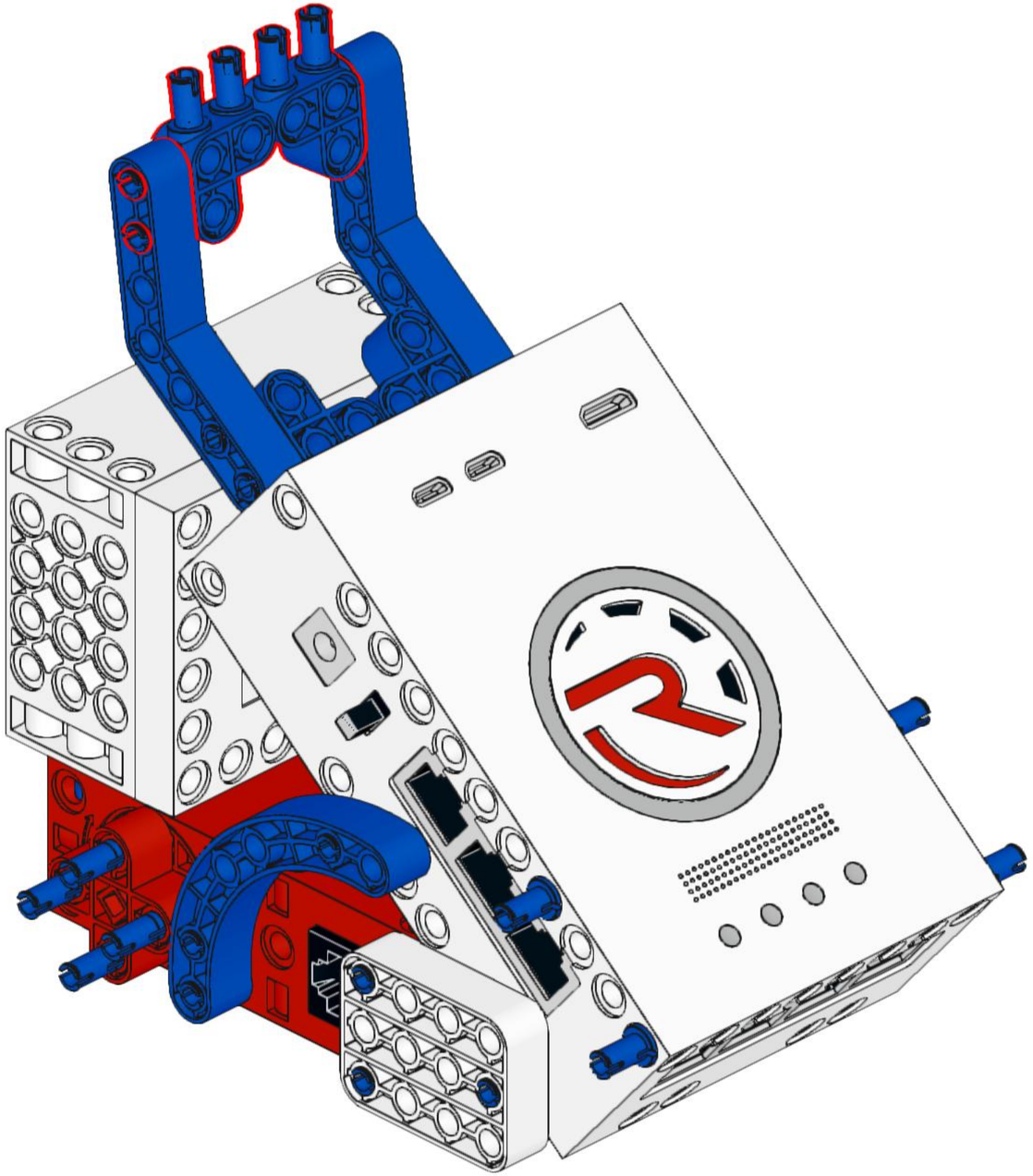

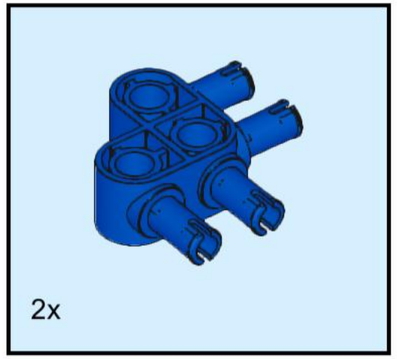

19

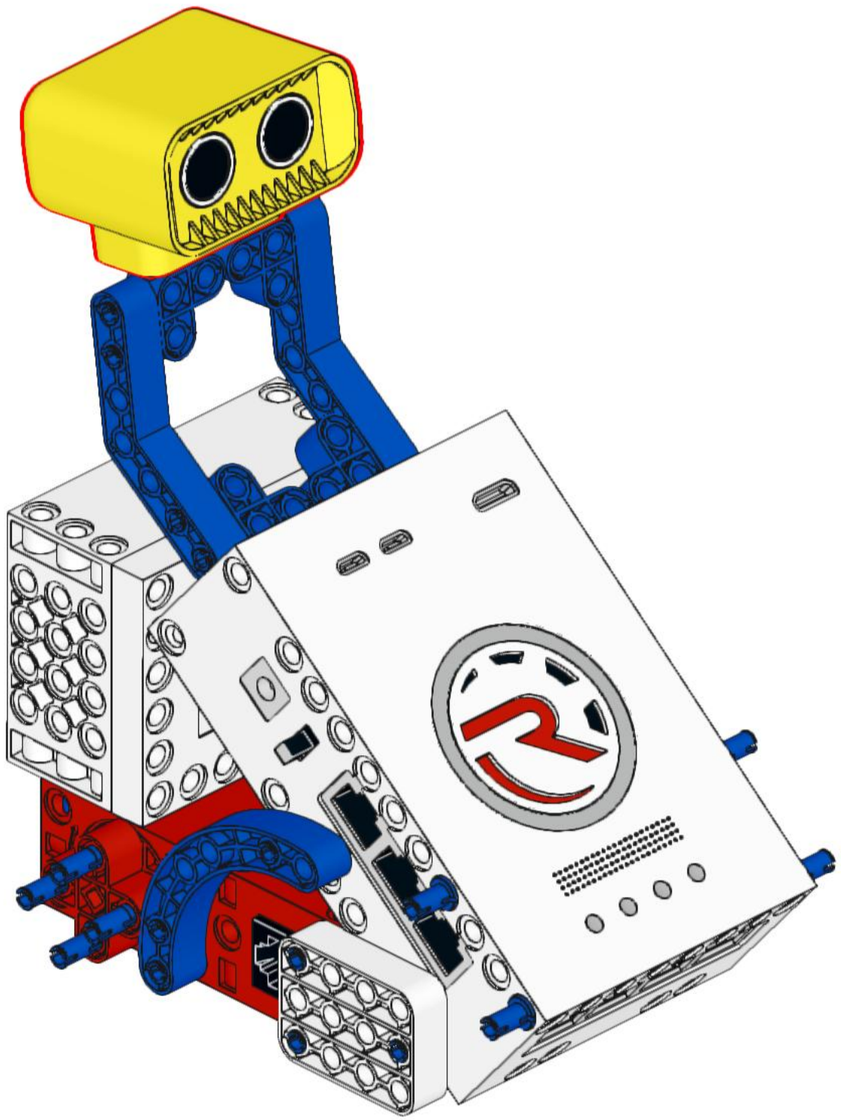

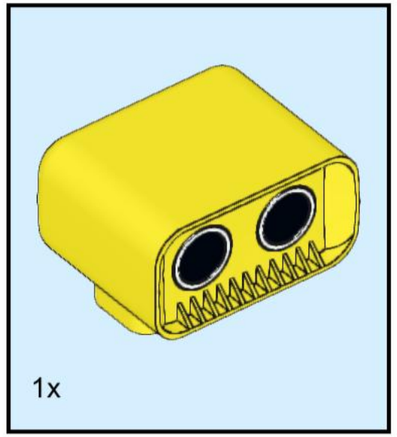

20

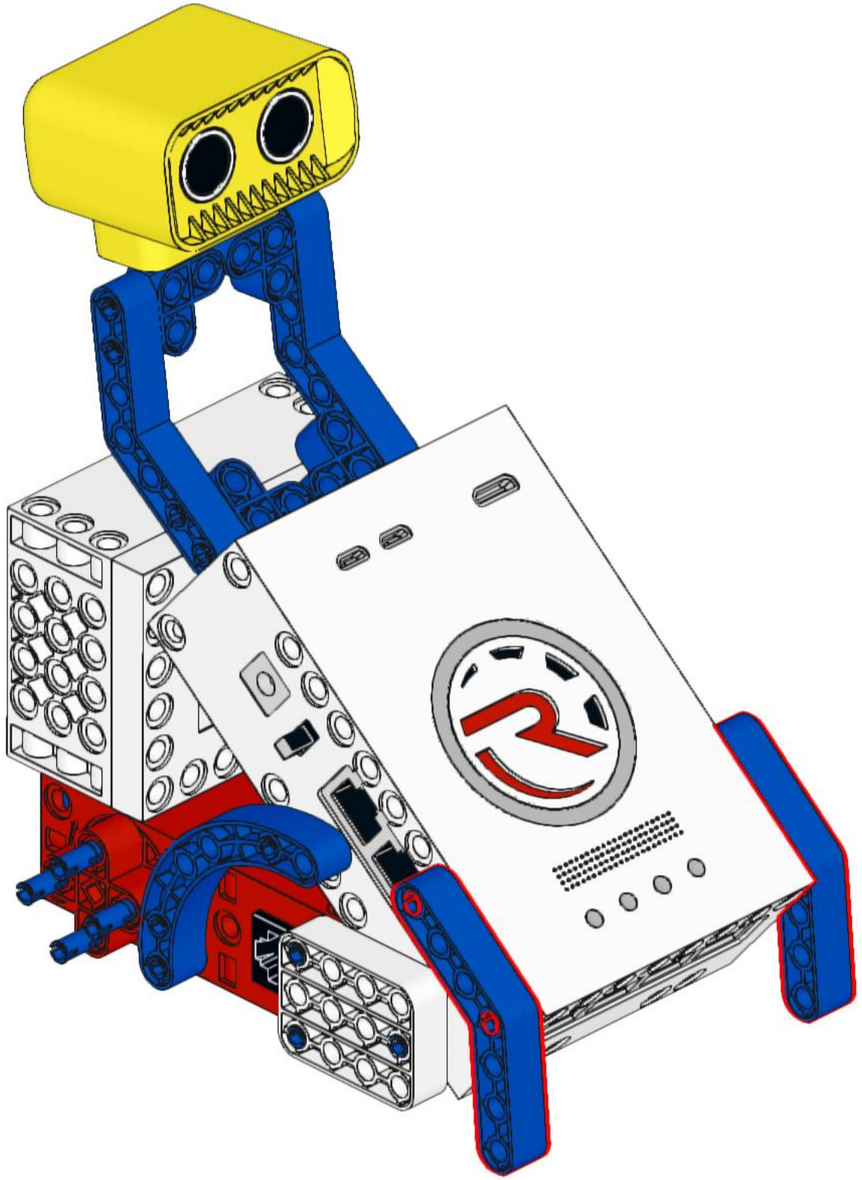

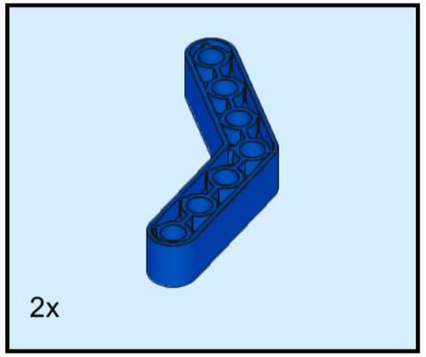

21

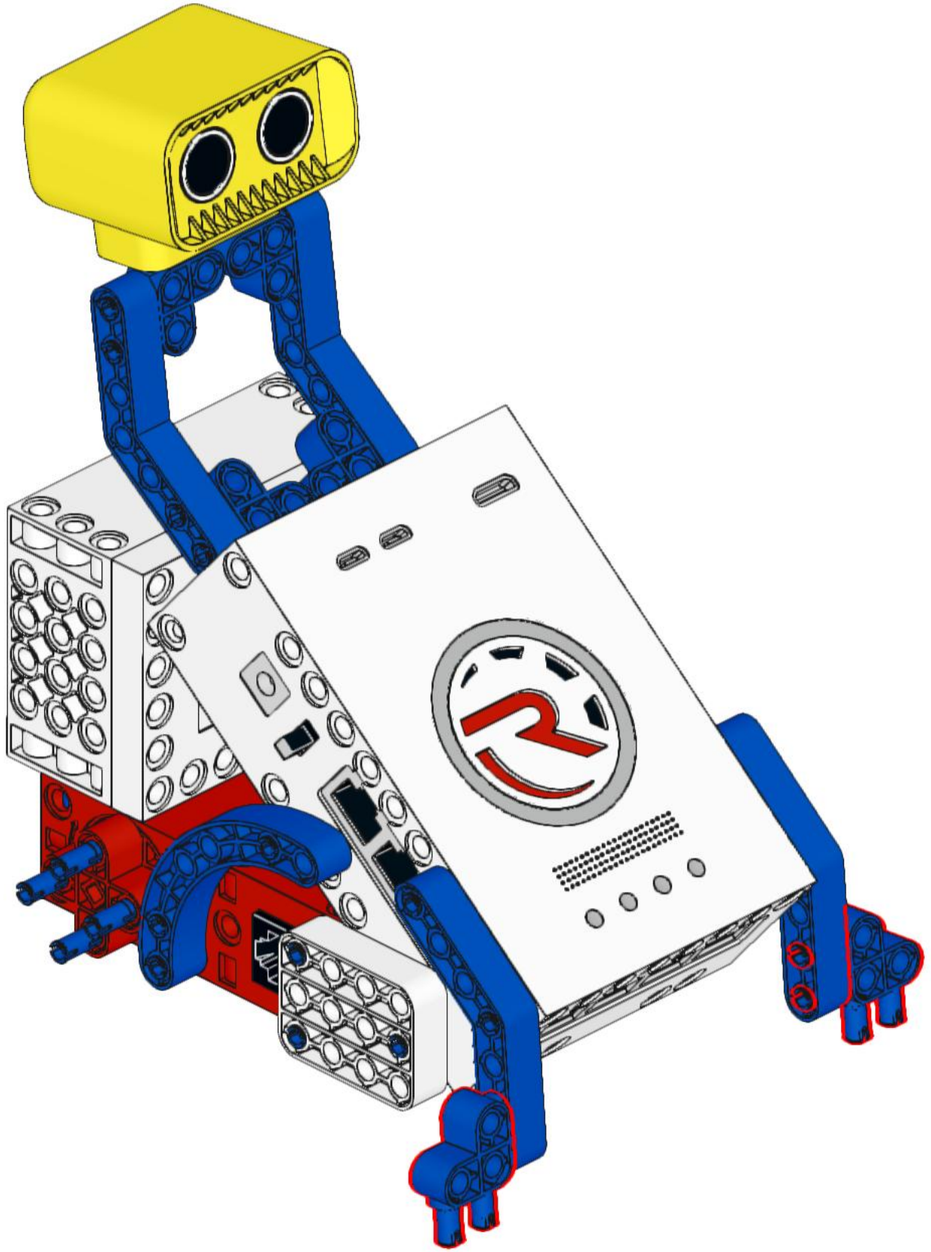

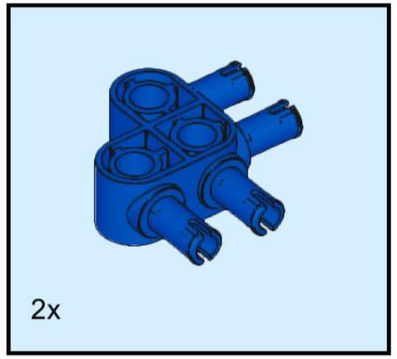

22

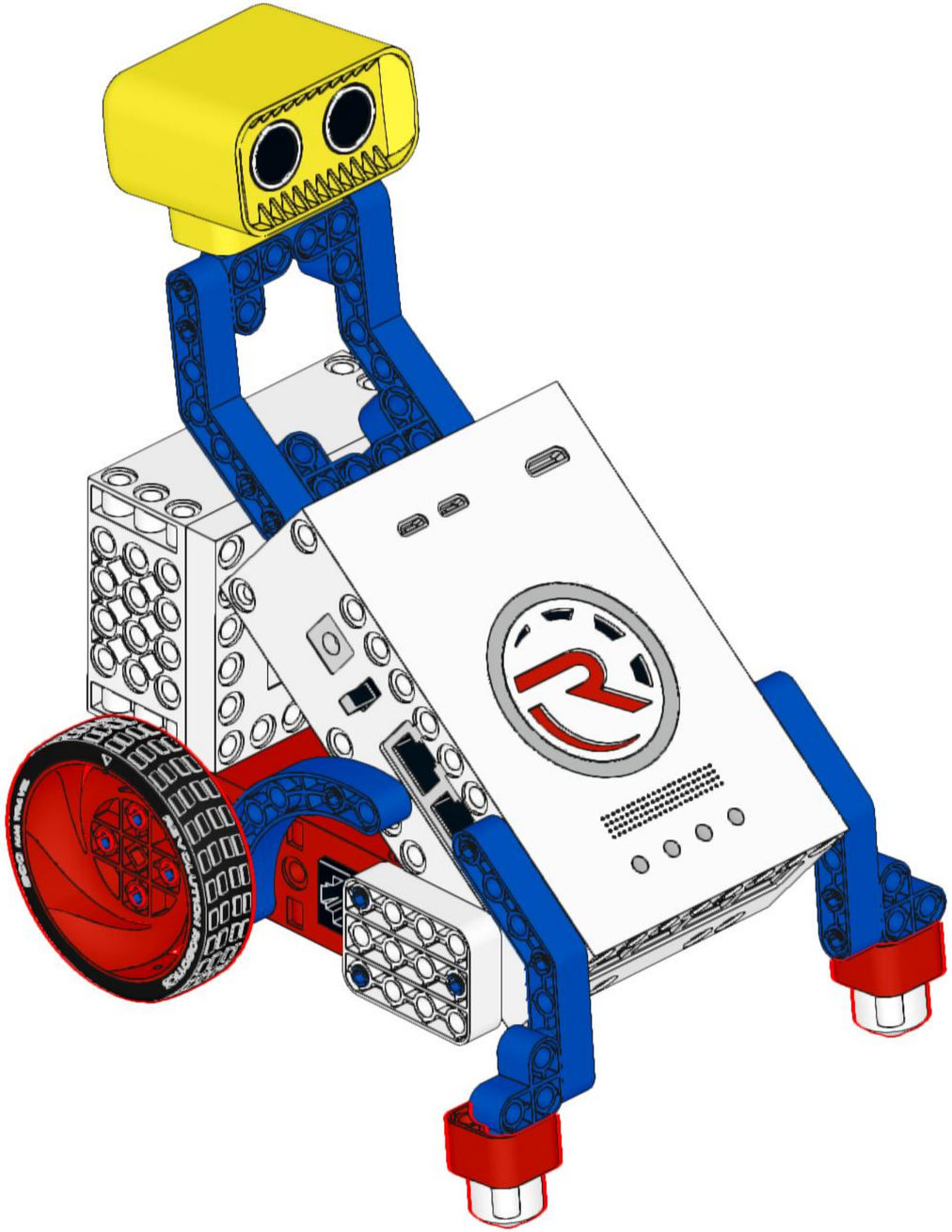

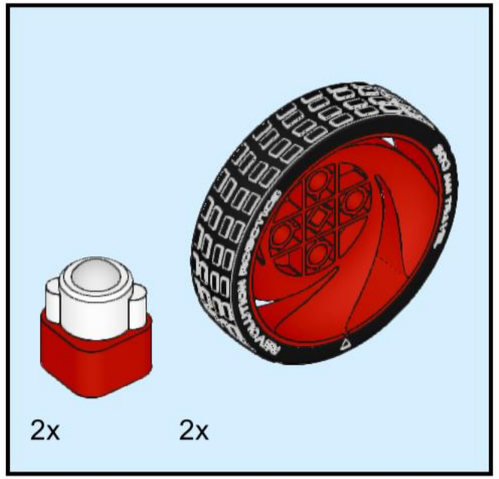

23

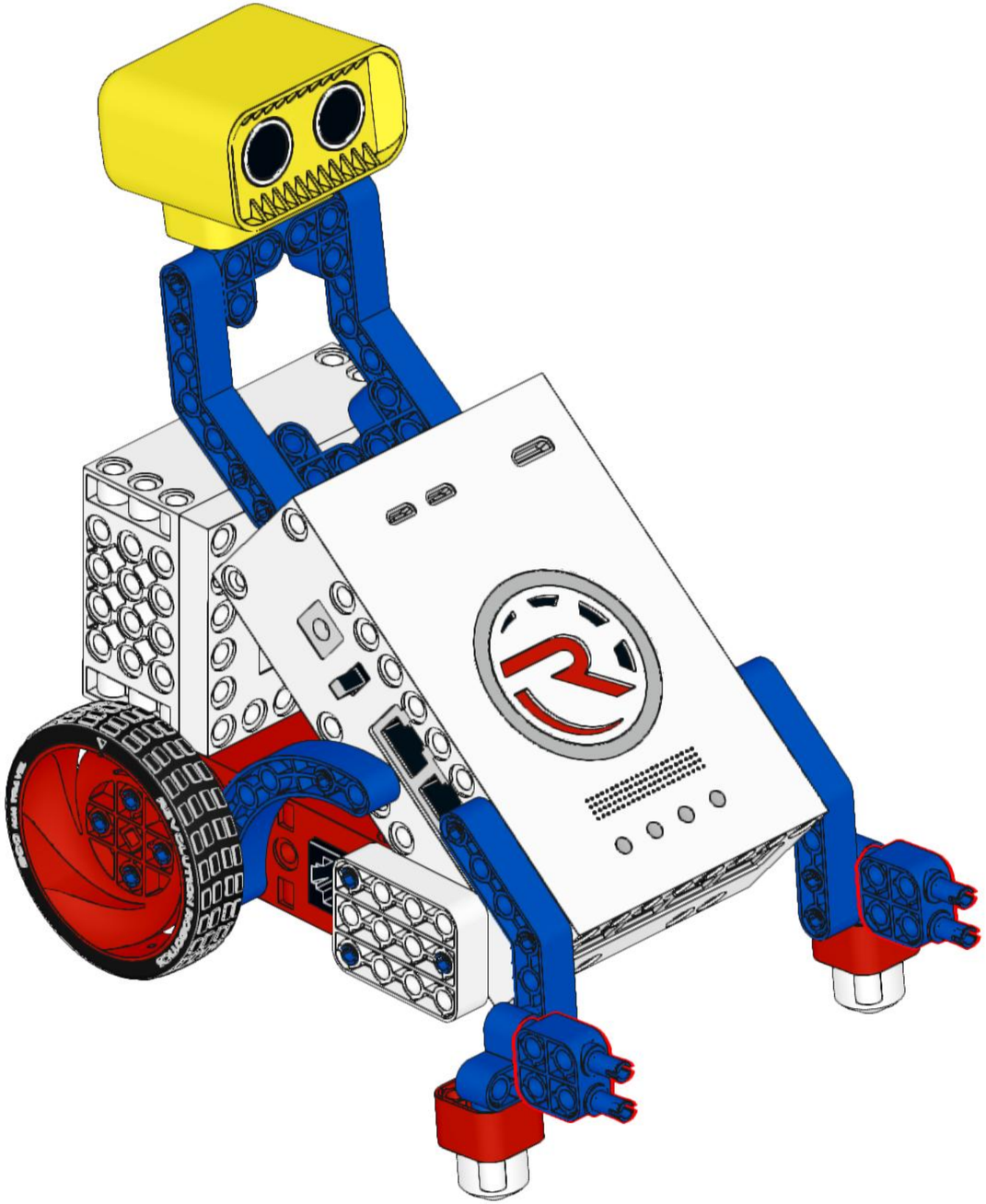

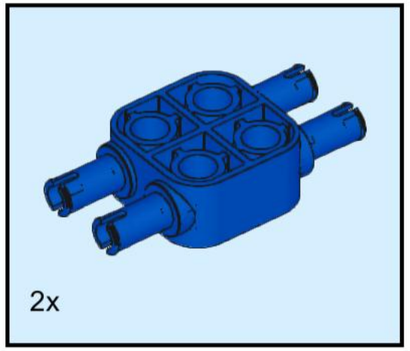

24

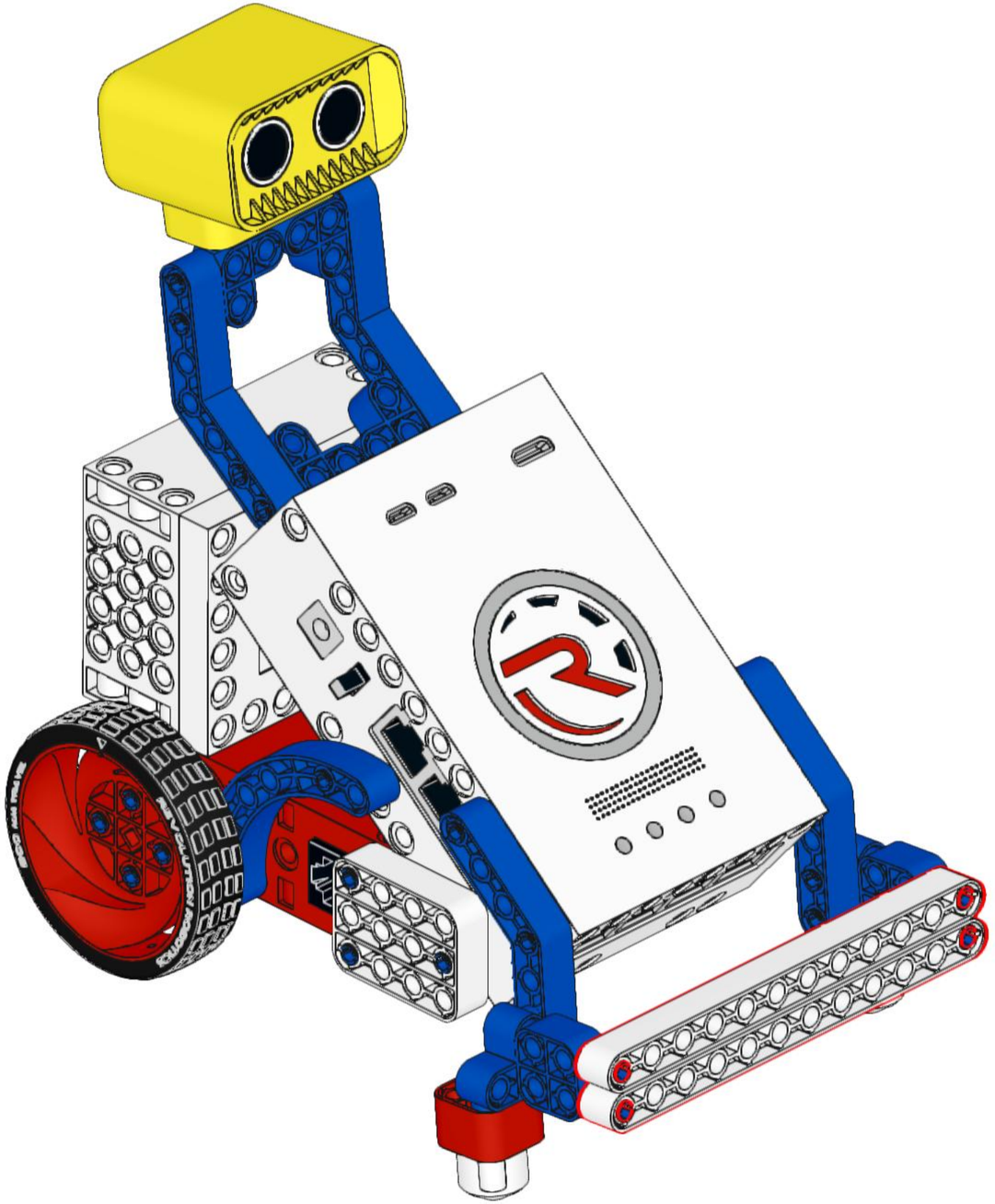

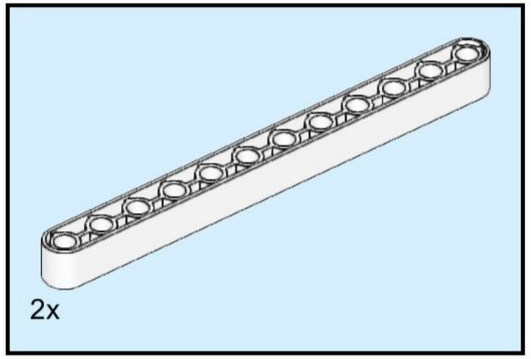

25

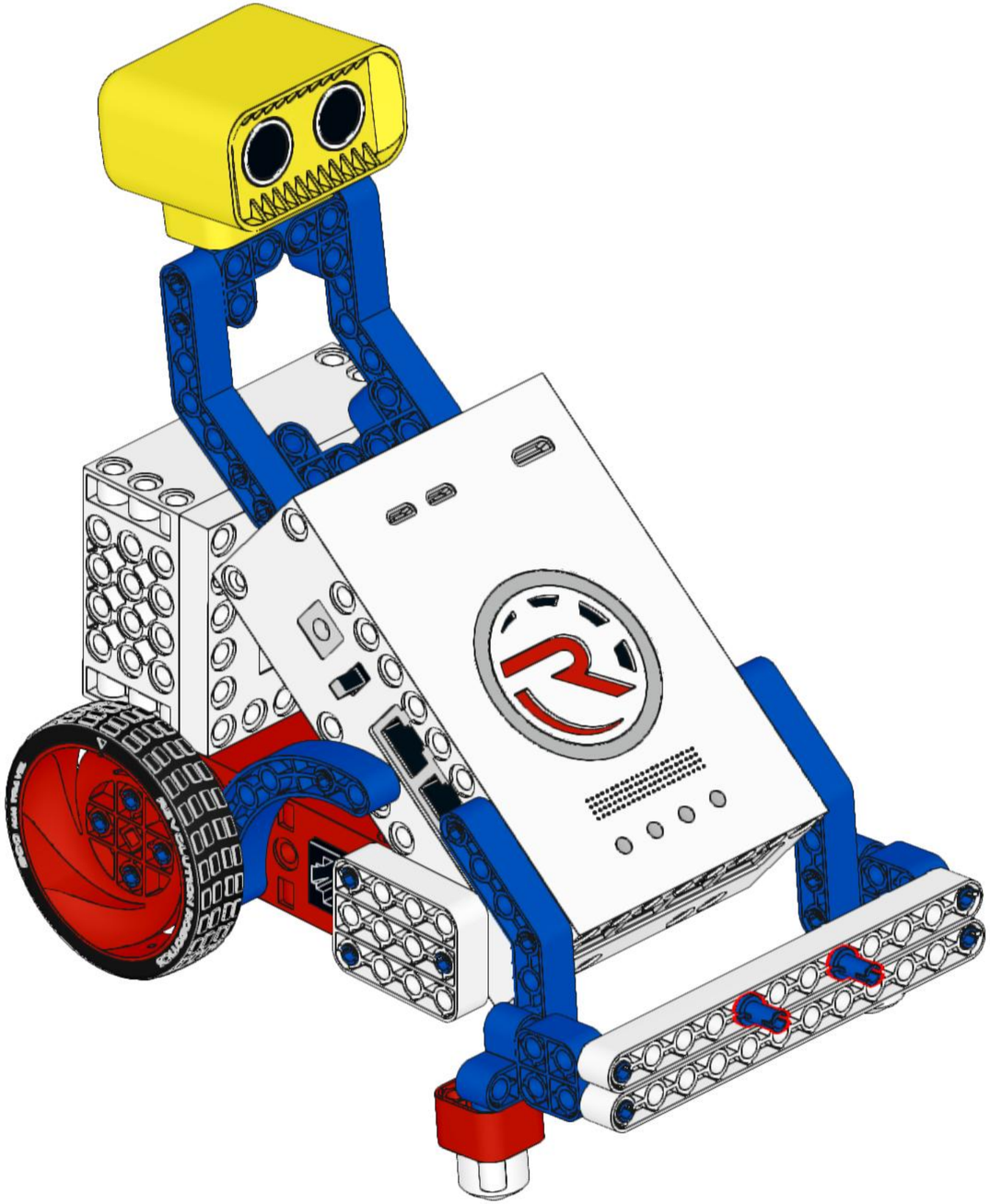

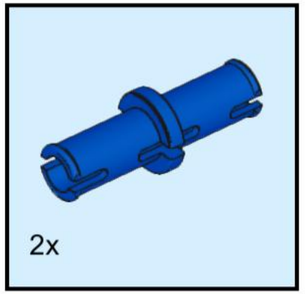

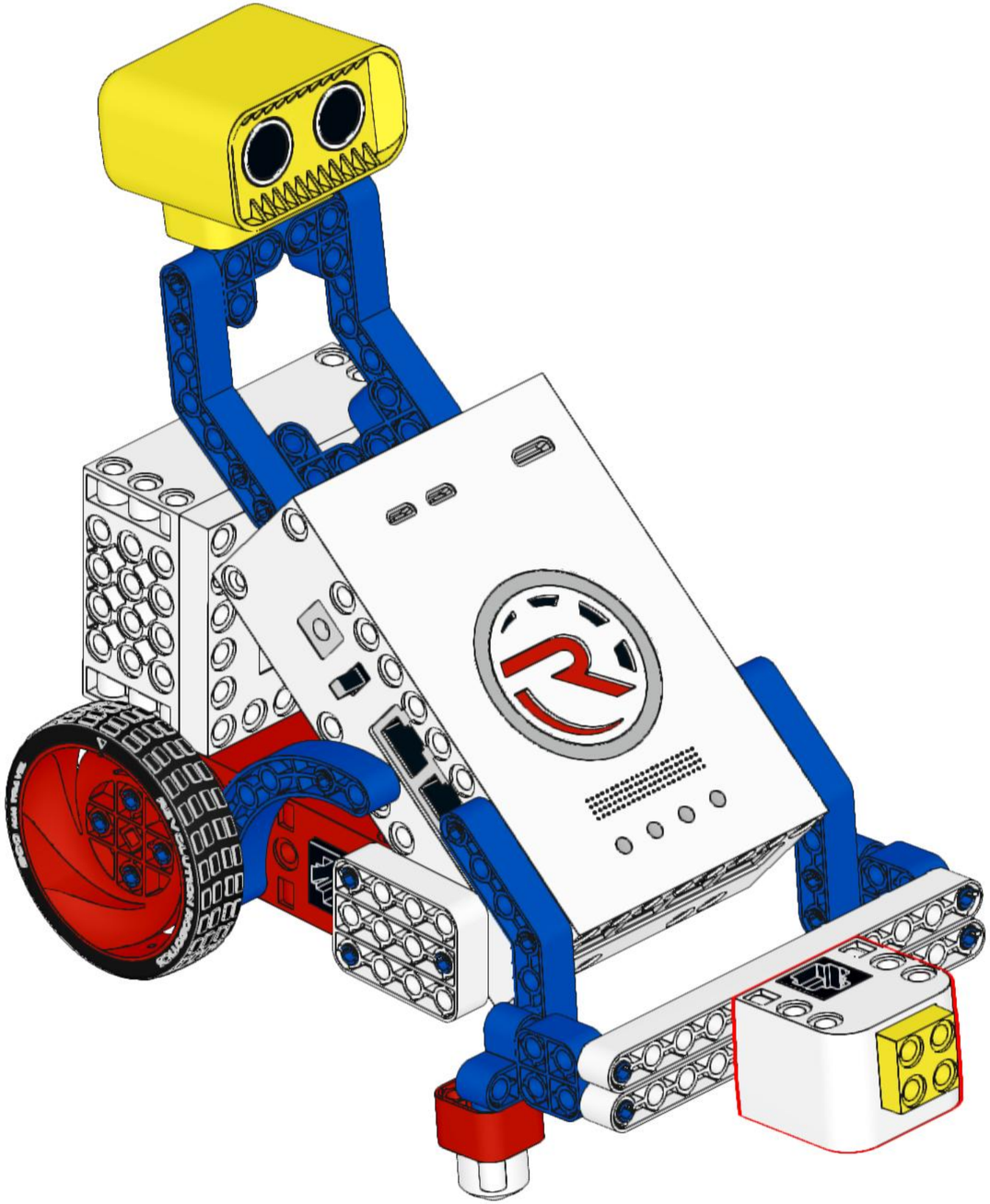

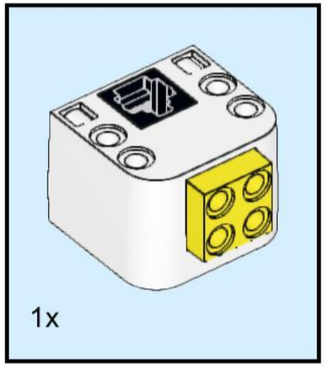
1x

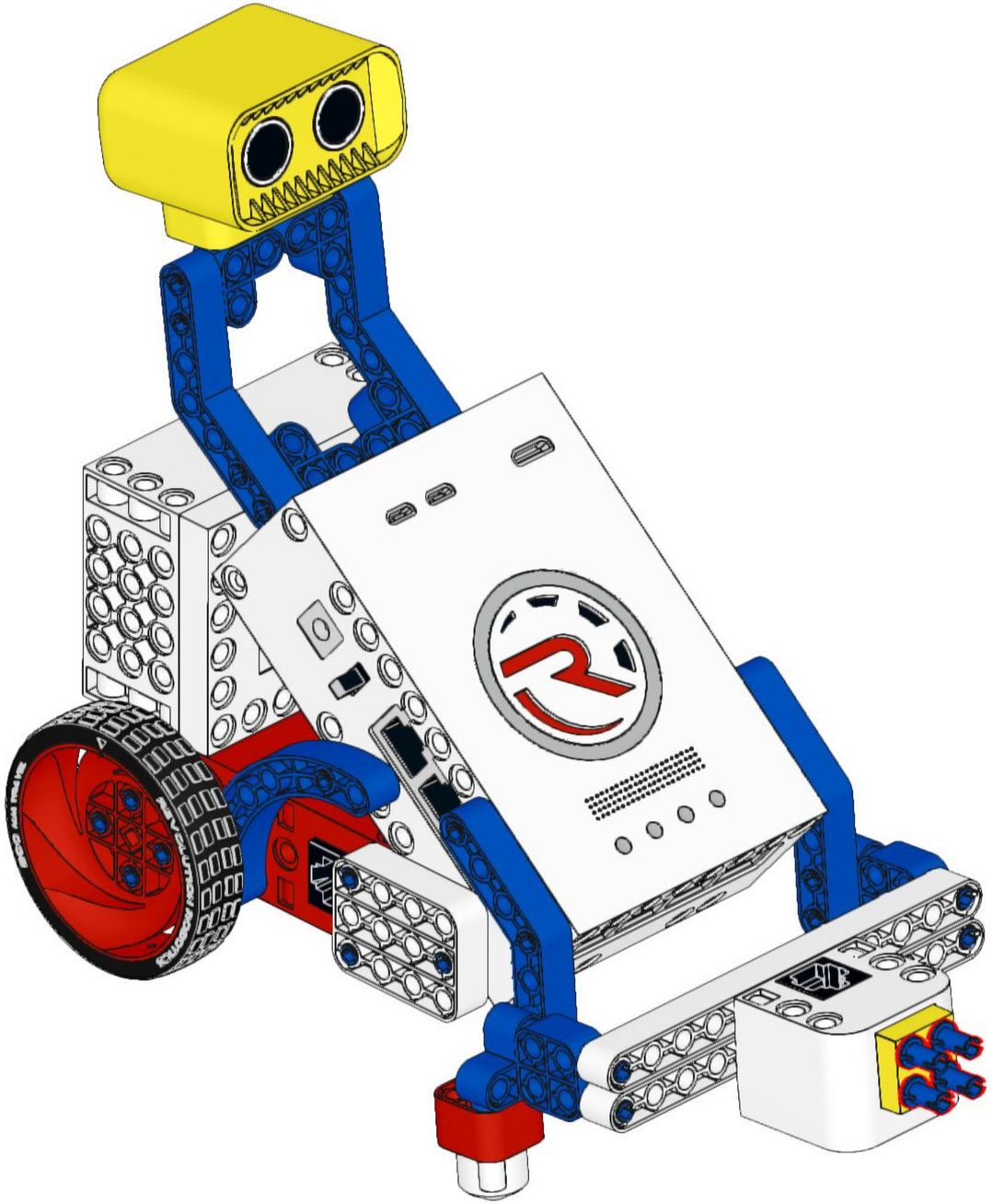

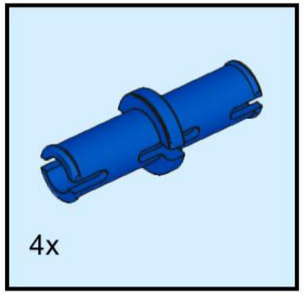
4x

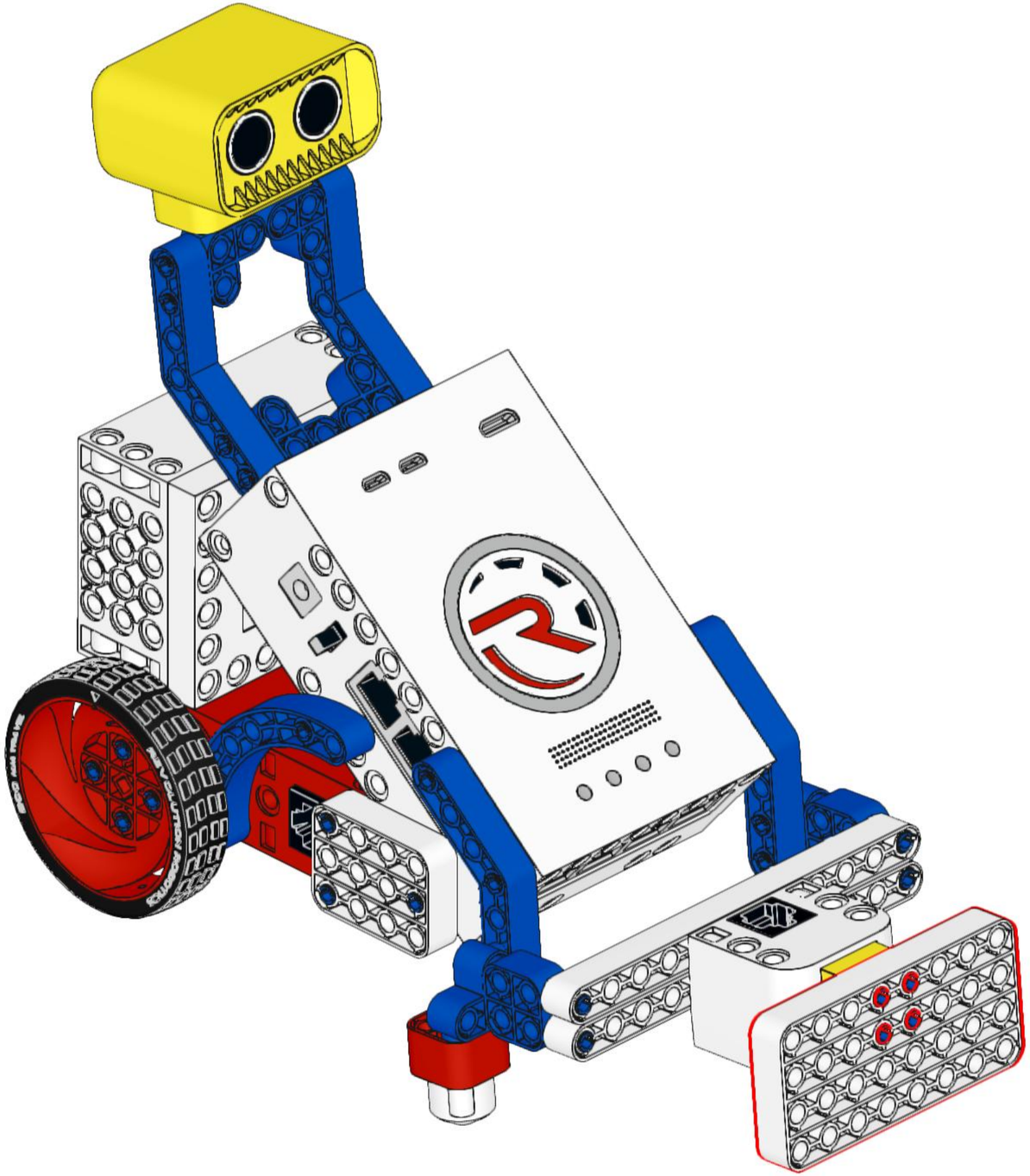

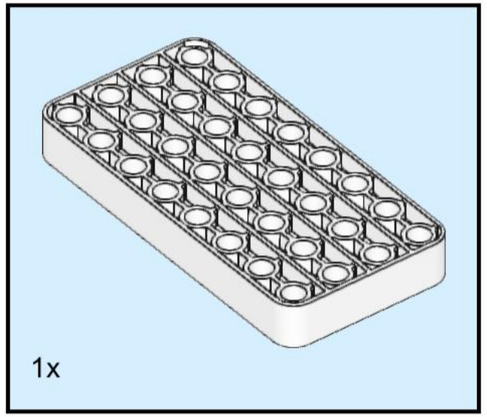
1x