1

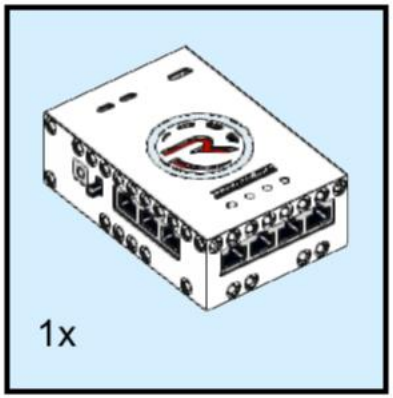

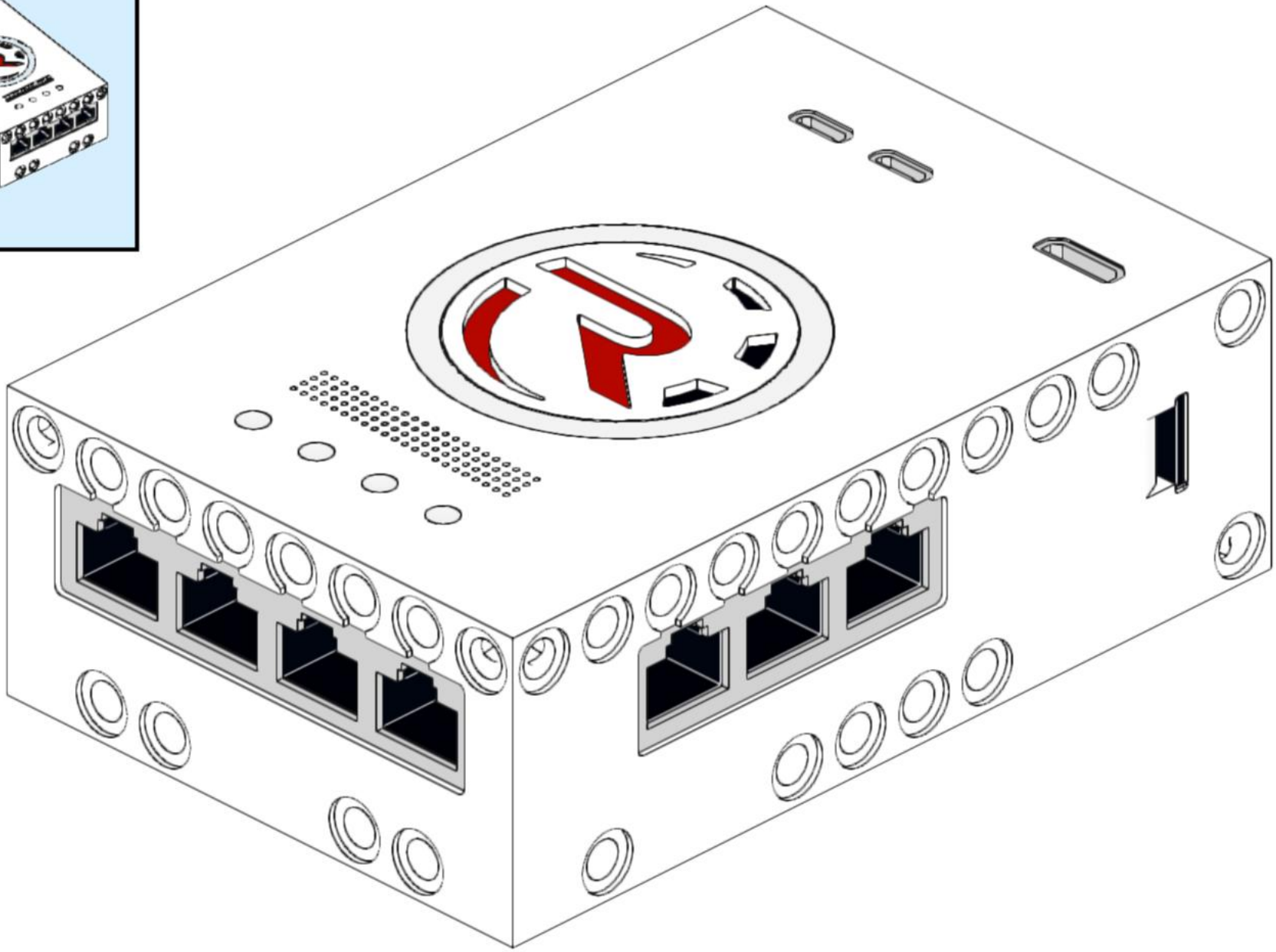

2

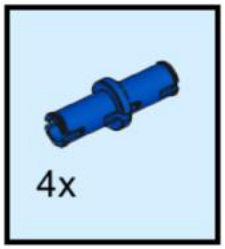

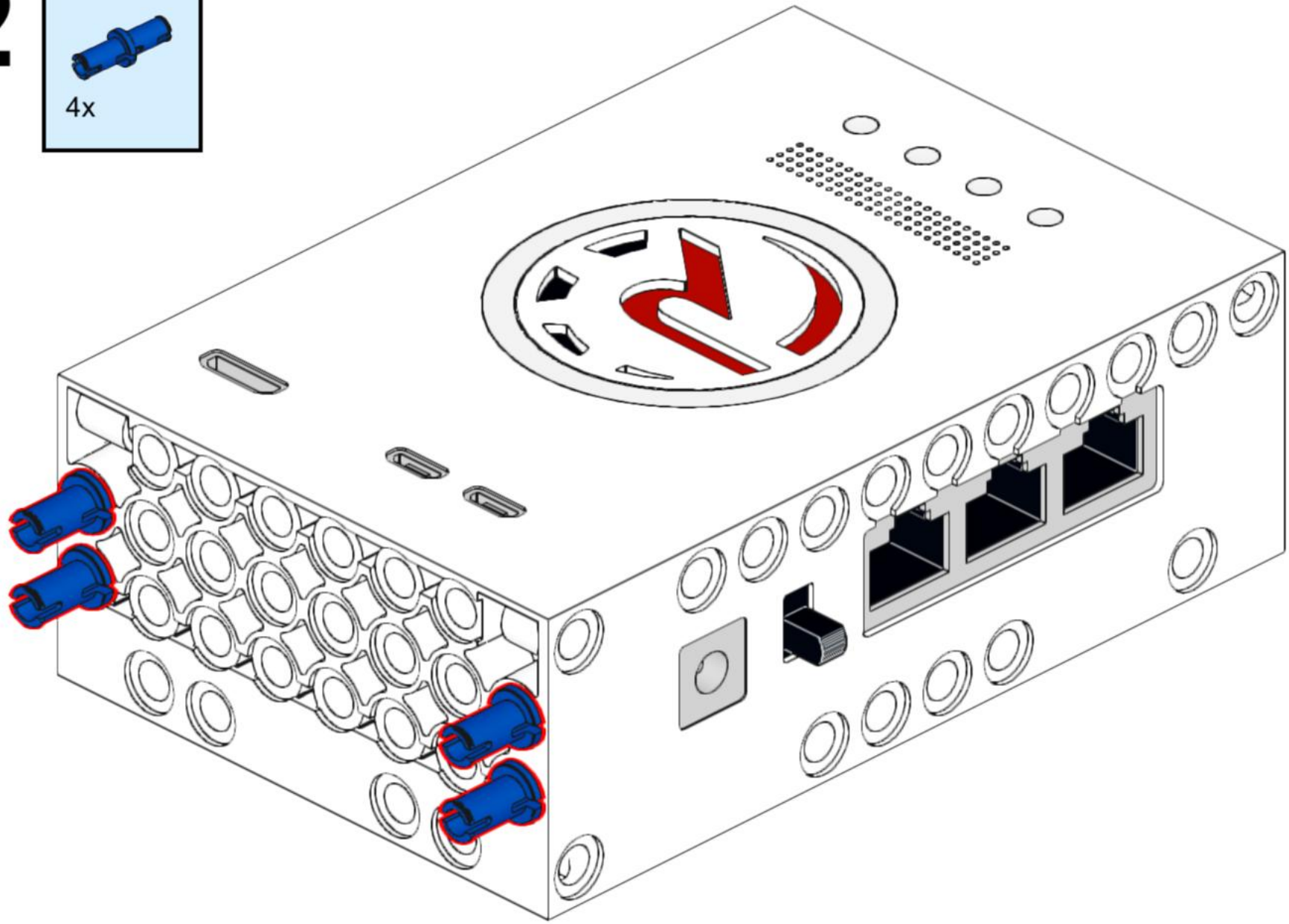

3

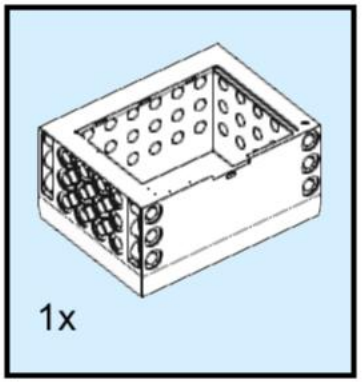

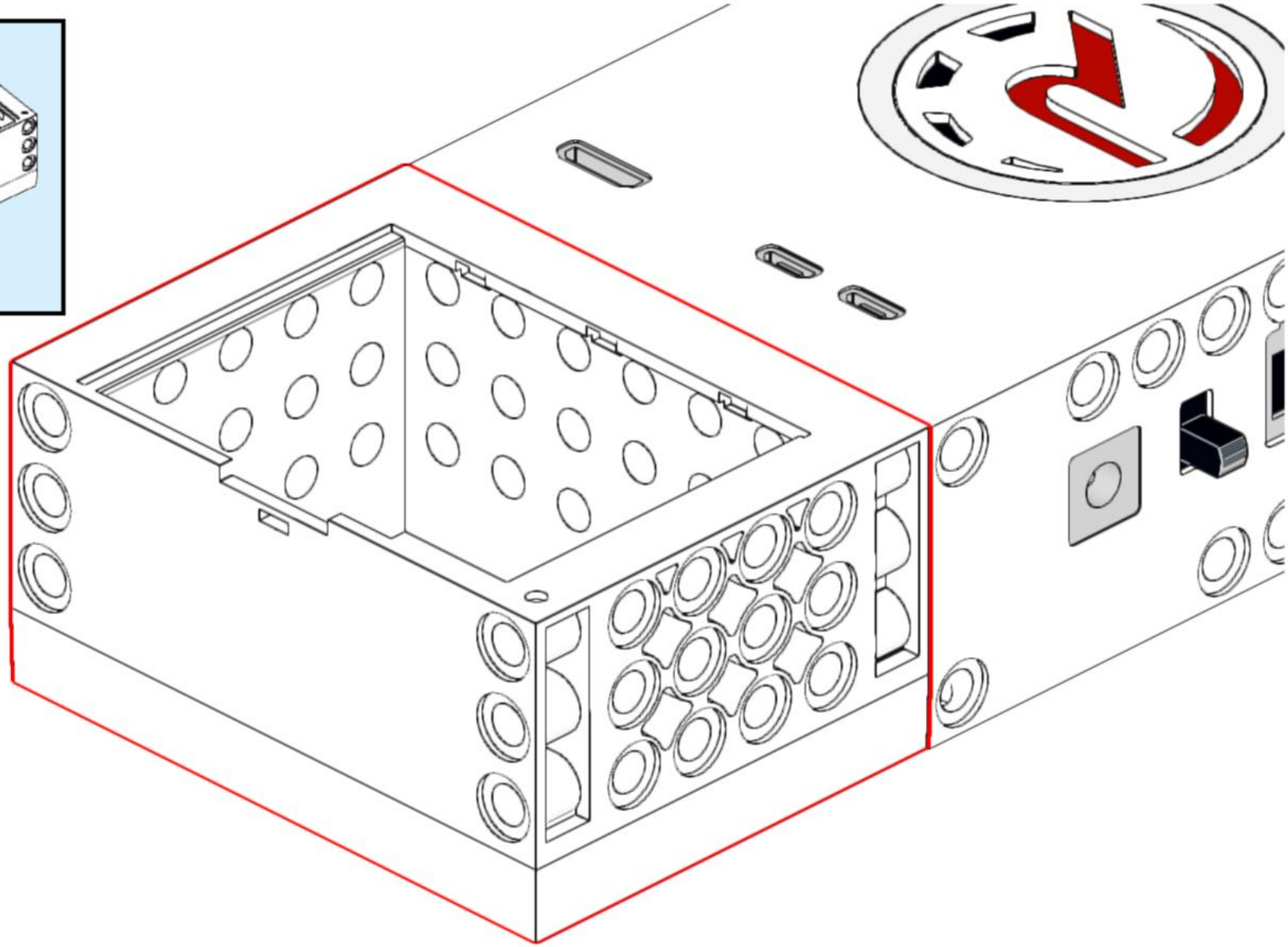

4

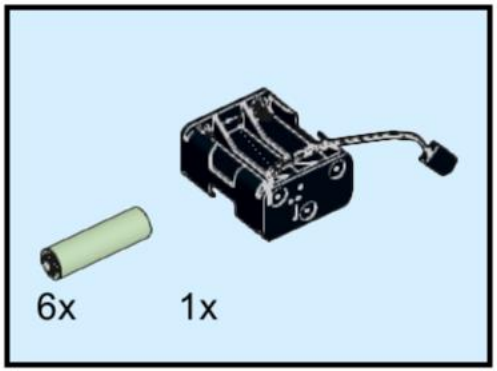

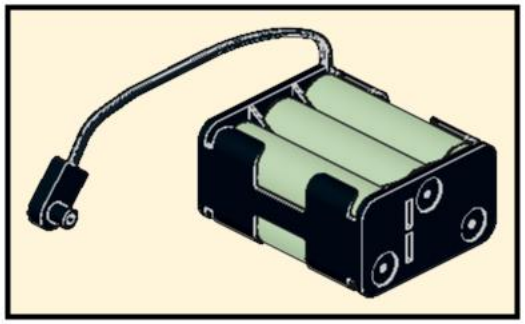

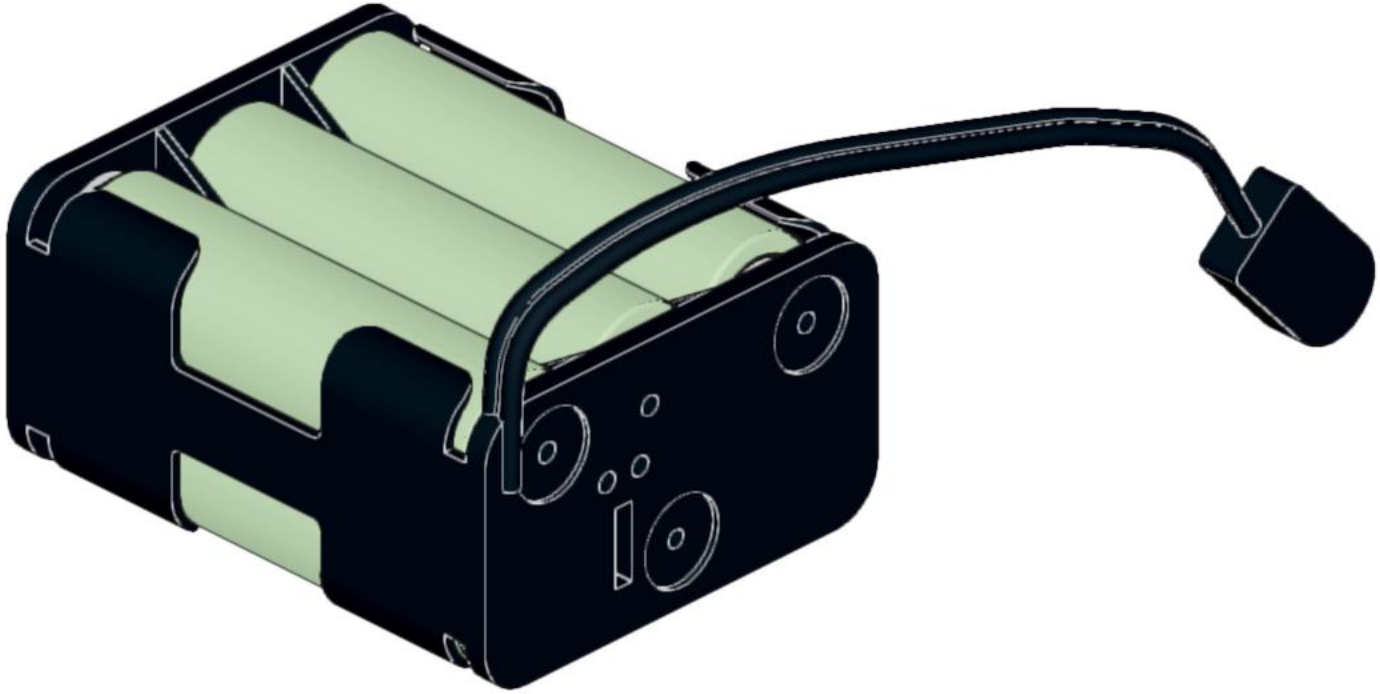

5

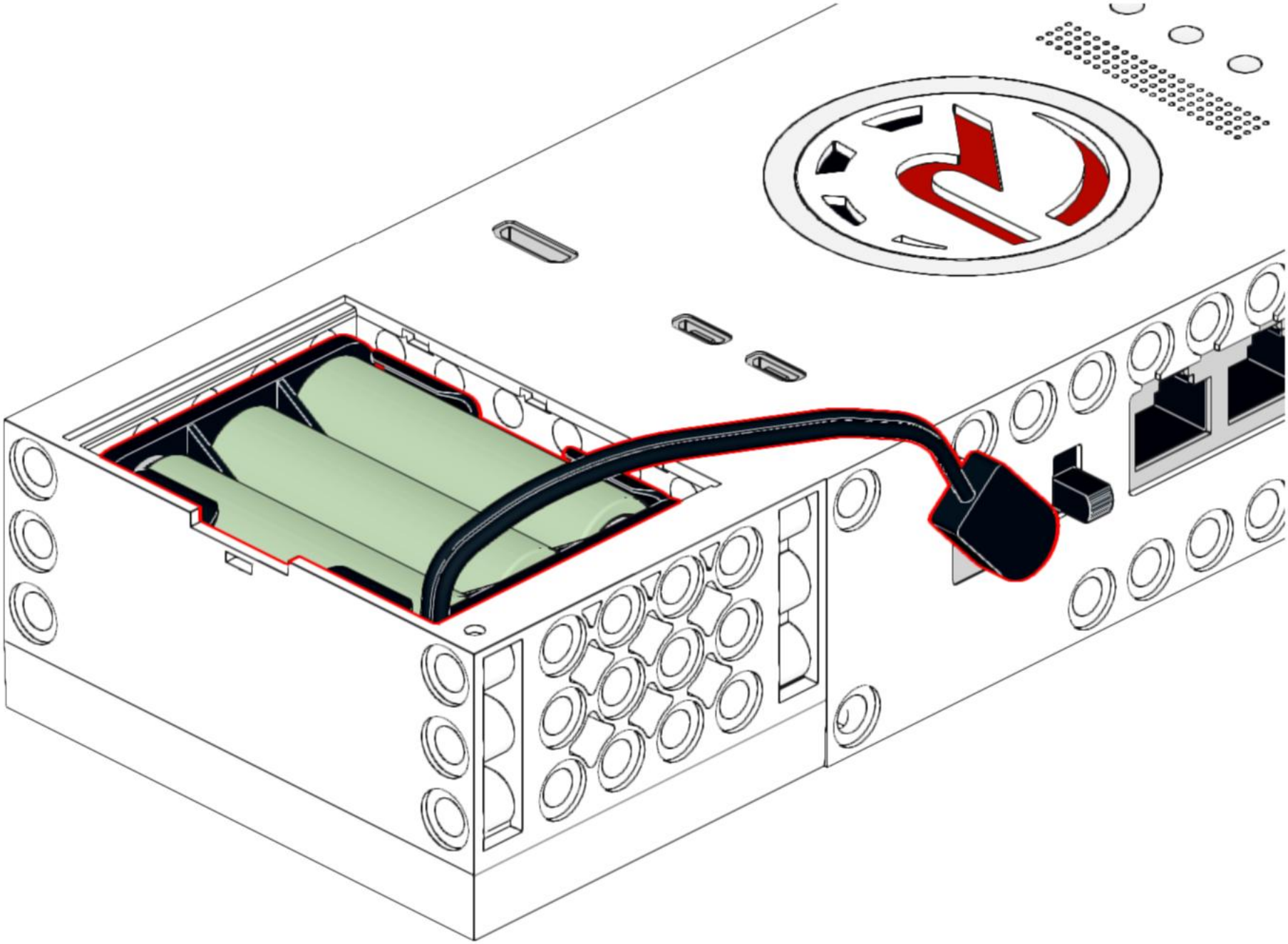

6

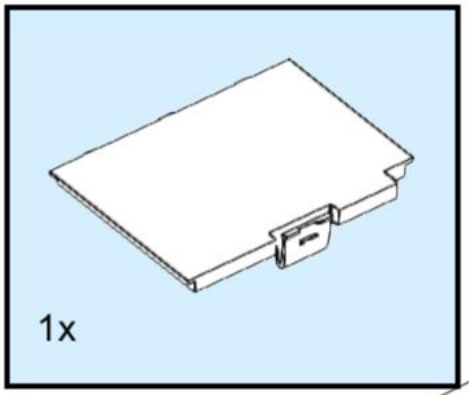

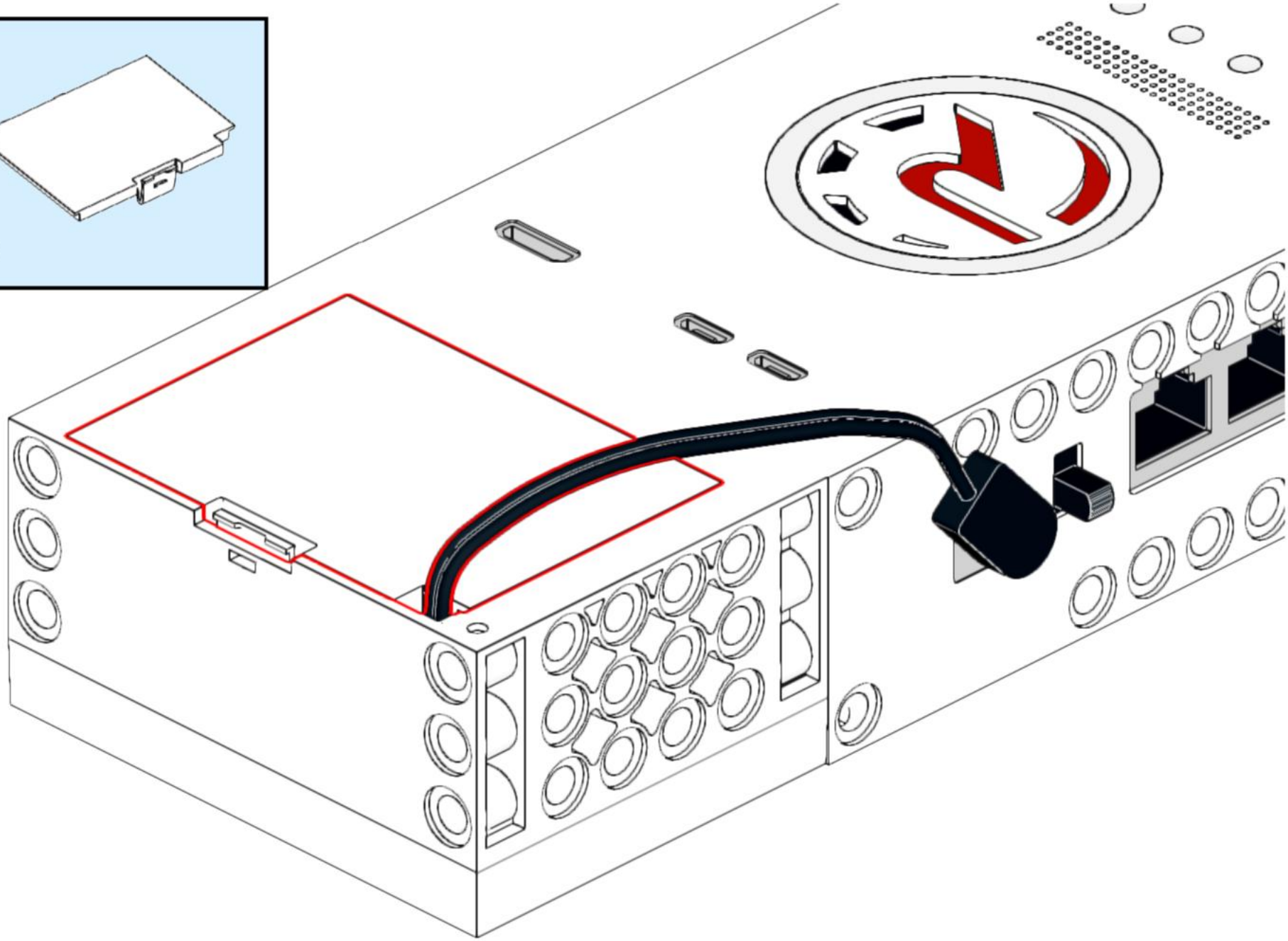

7

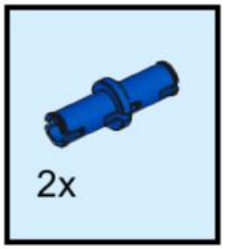

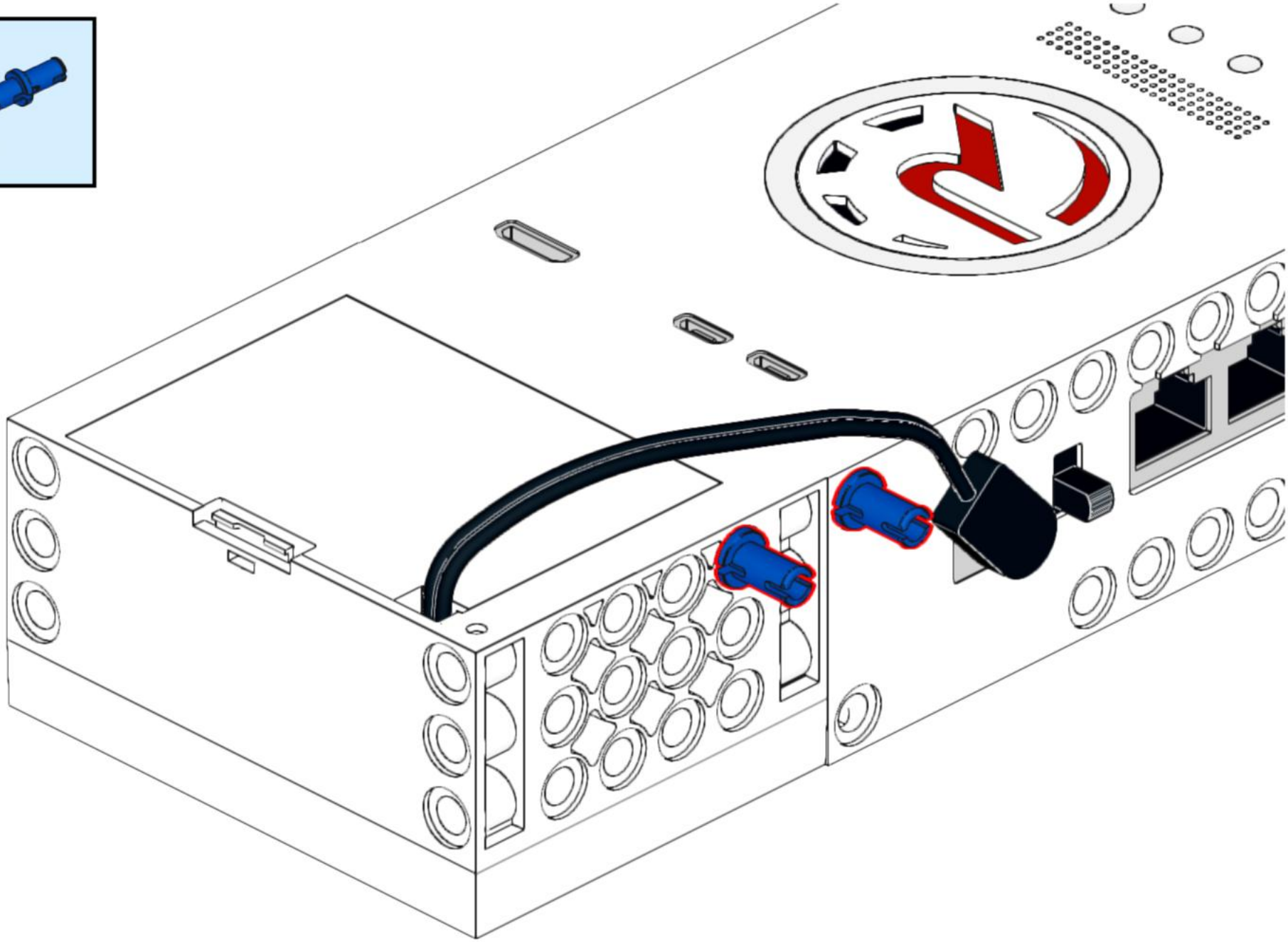

8

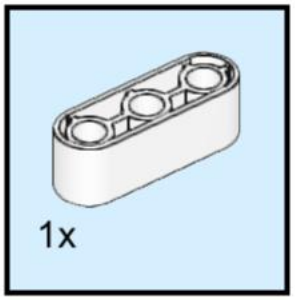

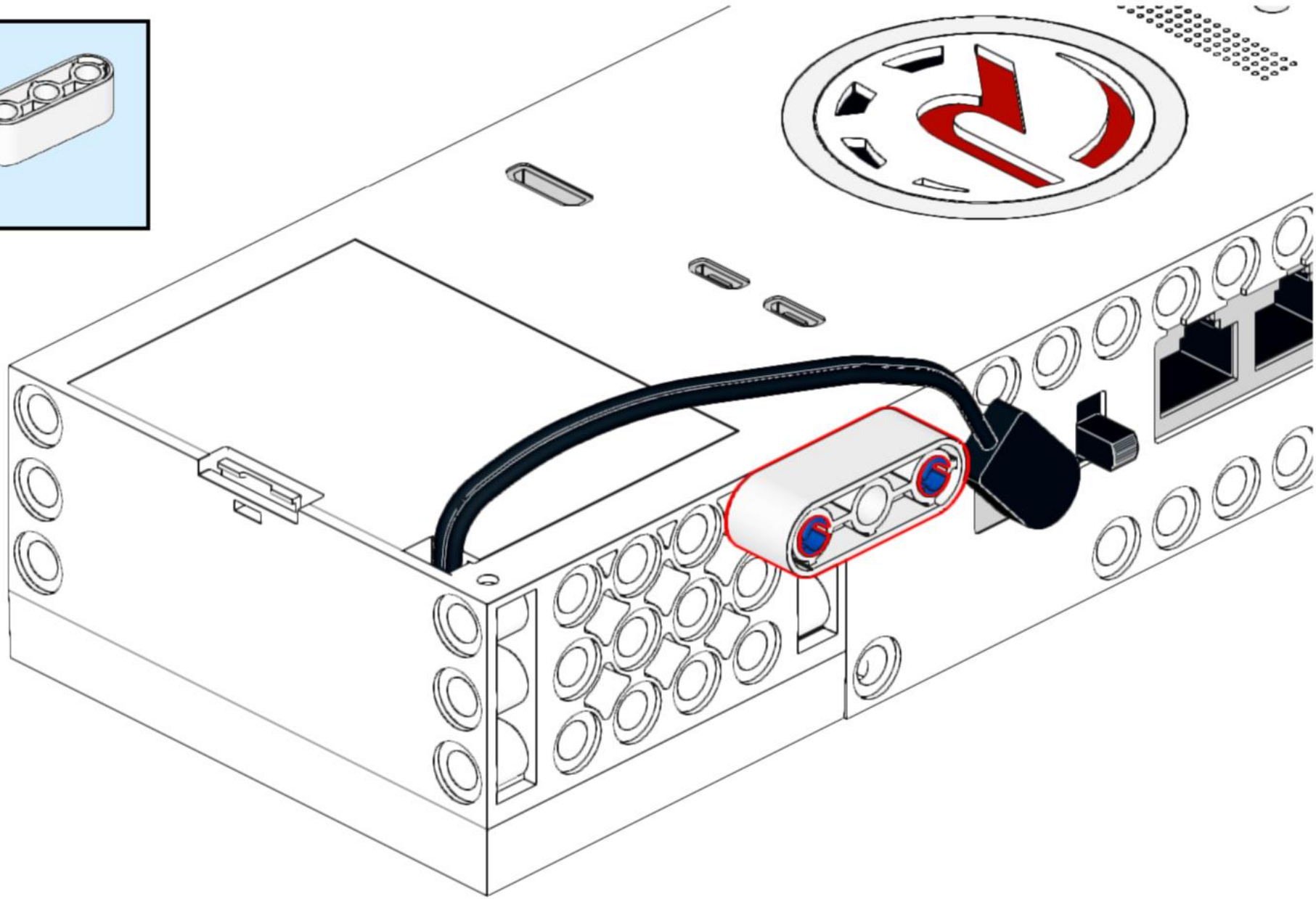

9

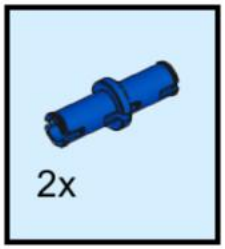

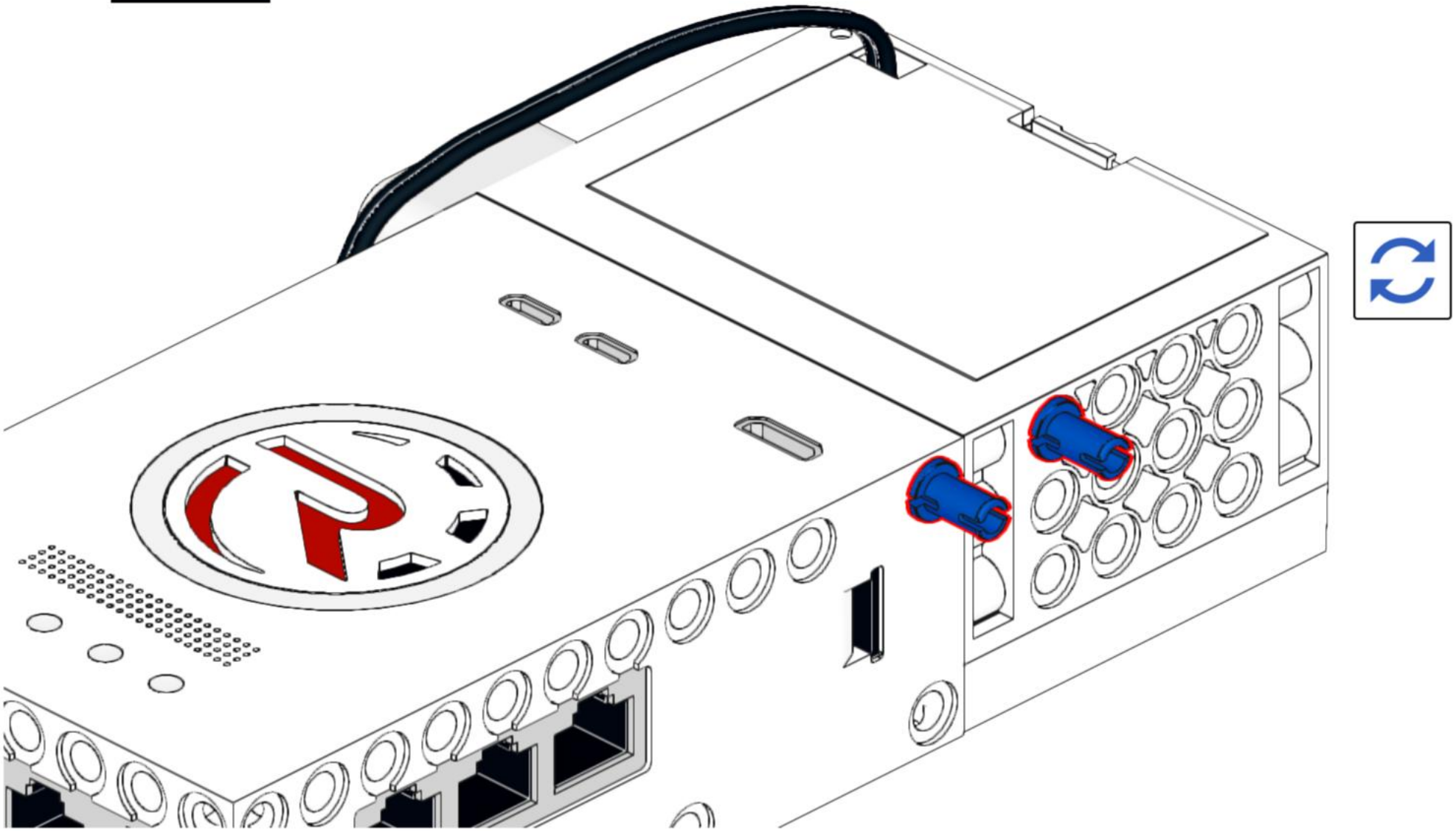

10

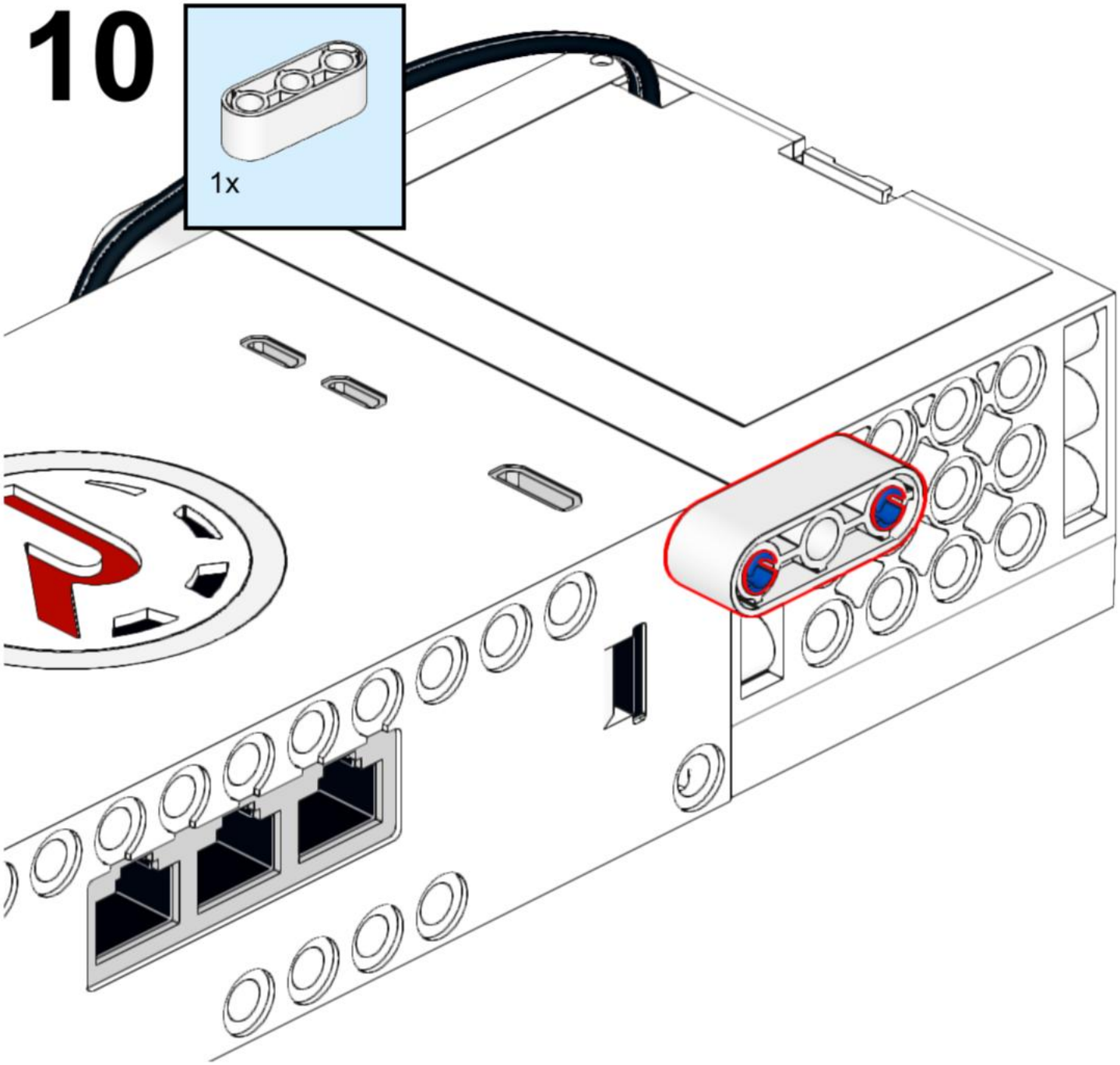

11

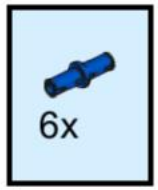

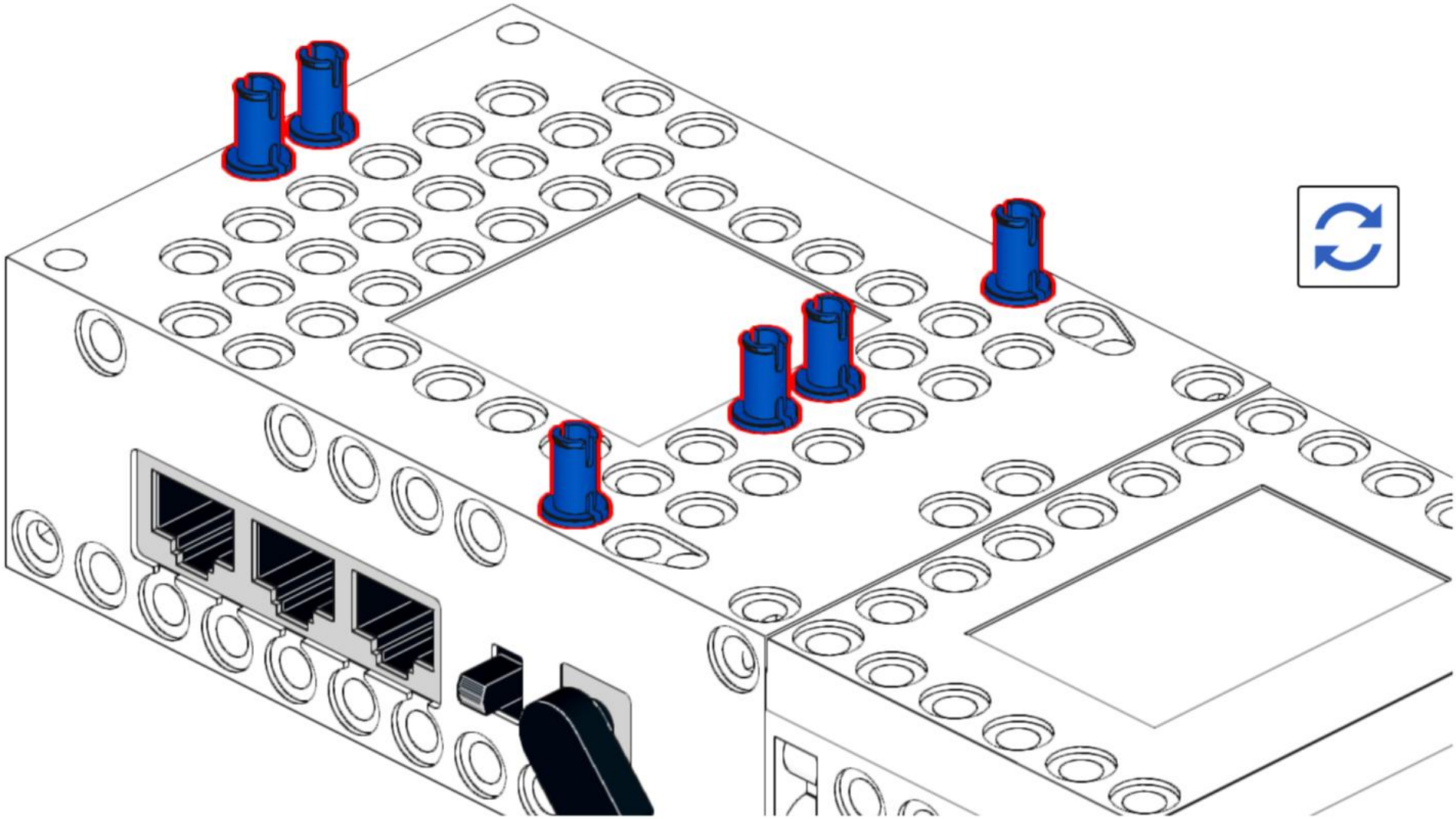

12

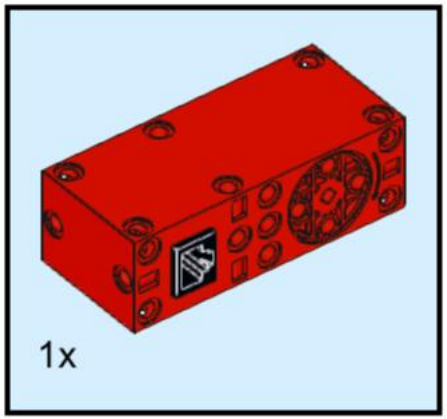

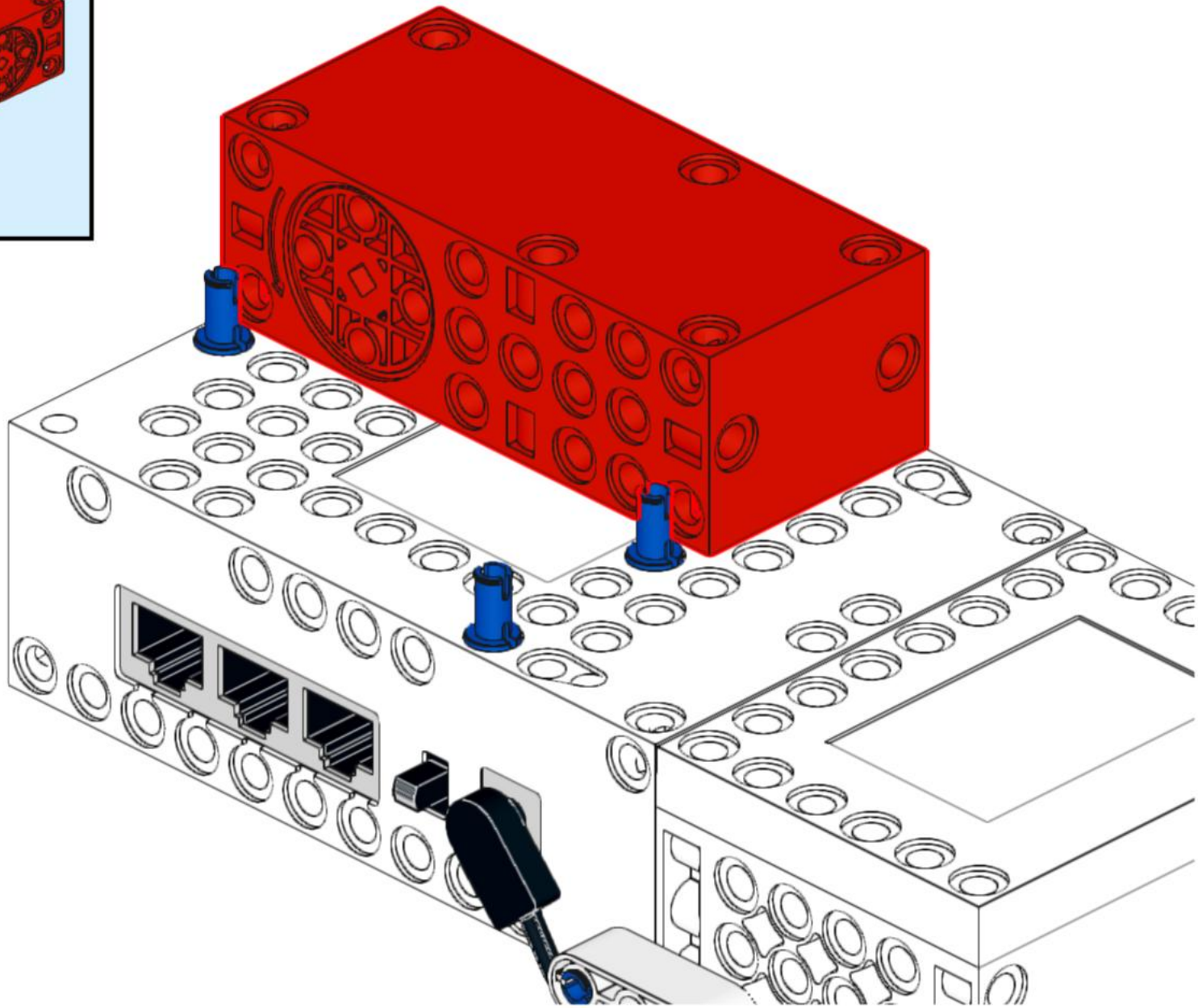

13

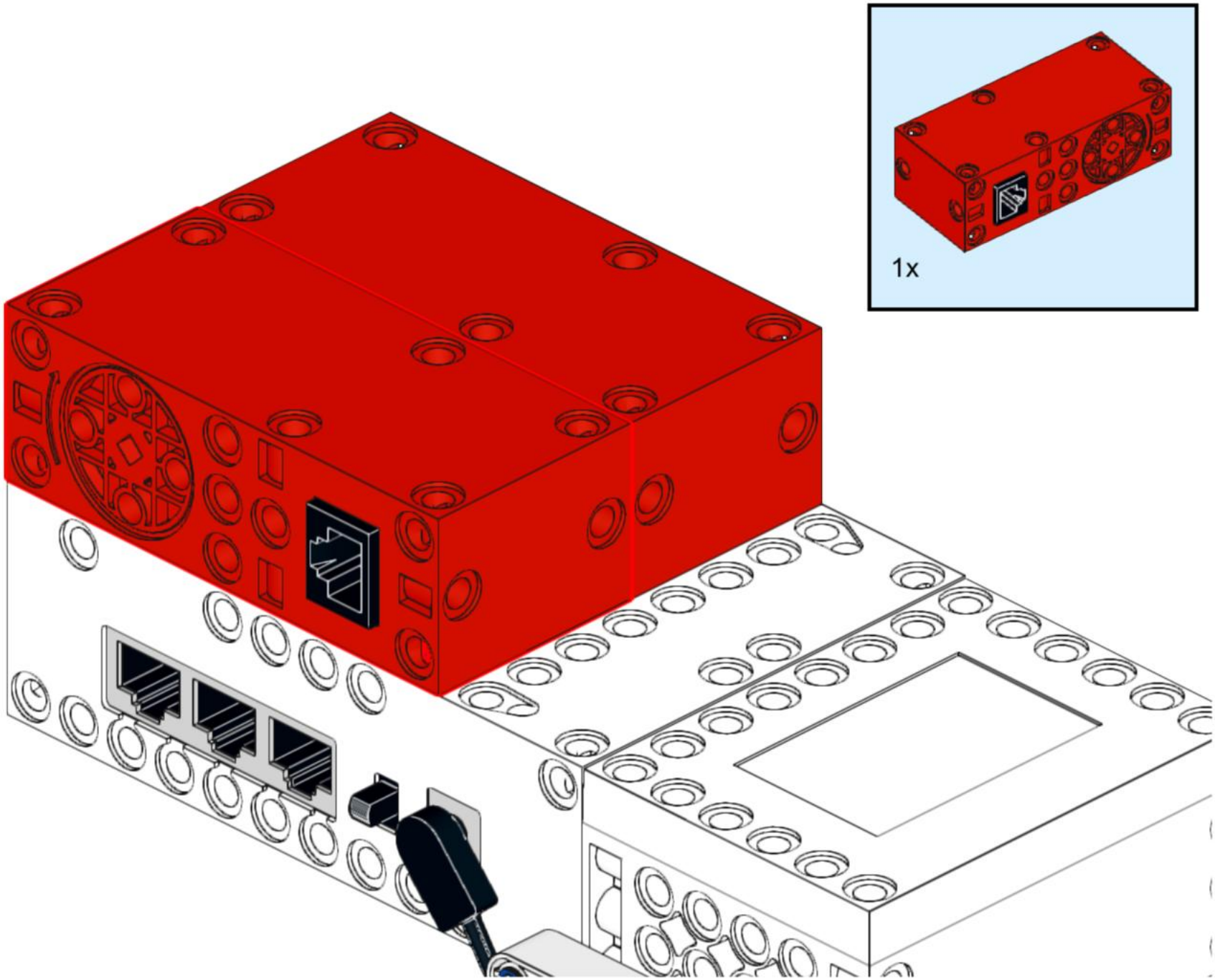

14

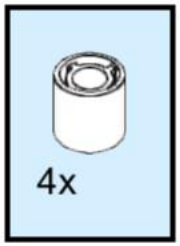

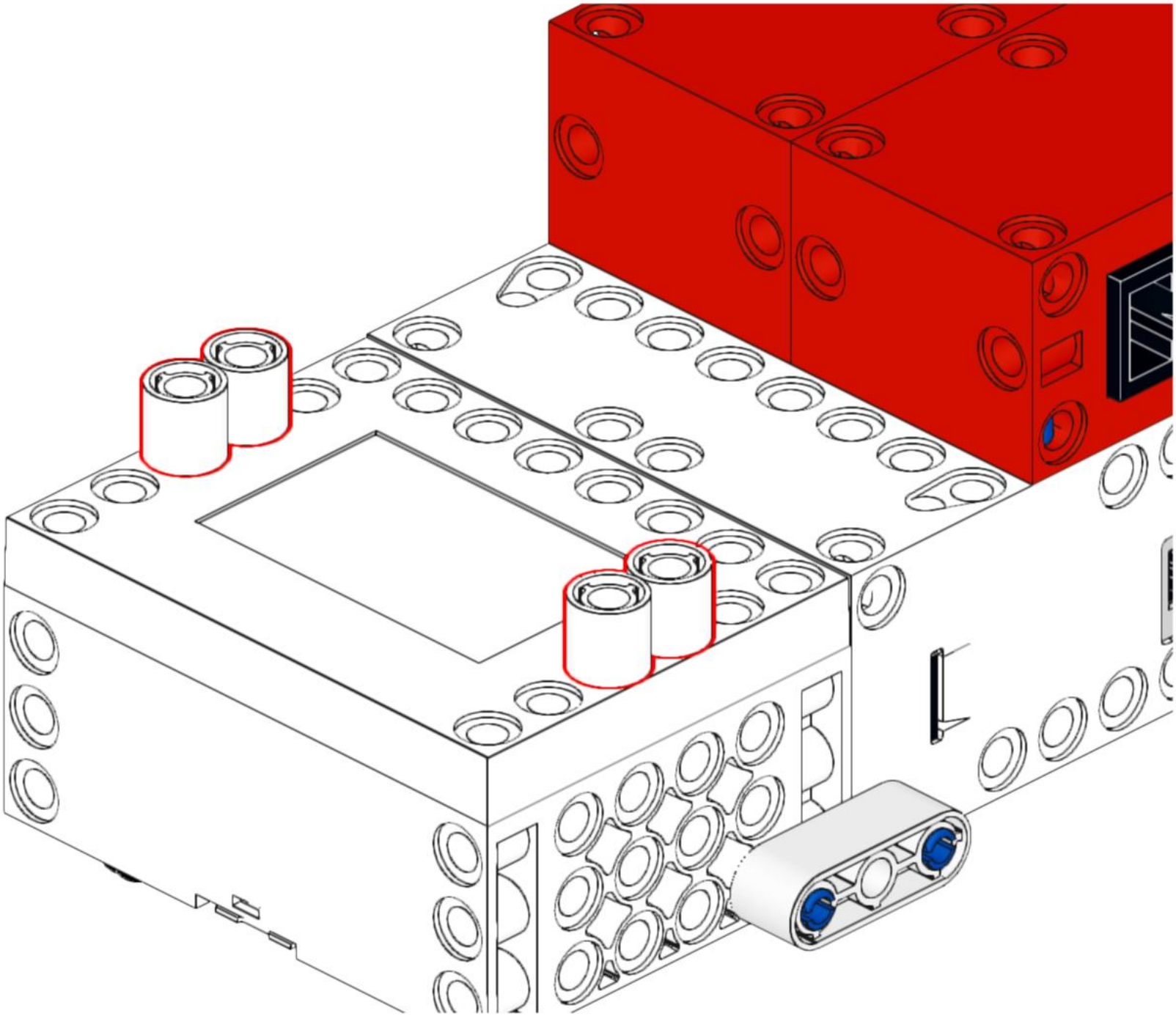

15

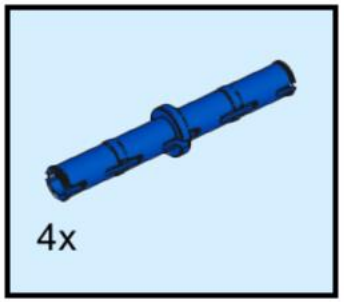

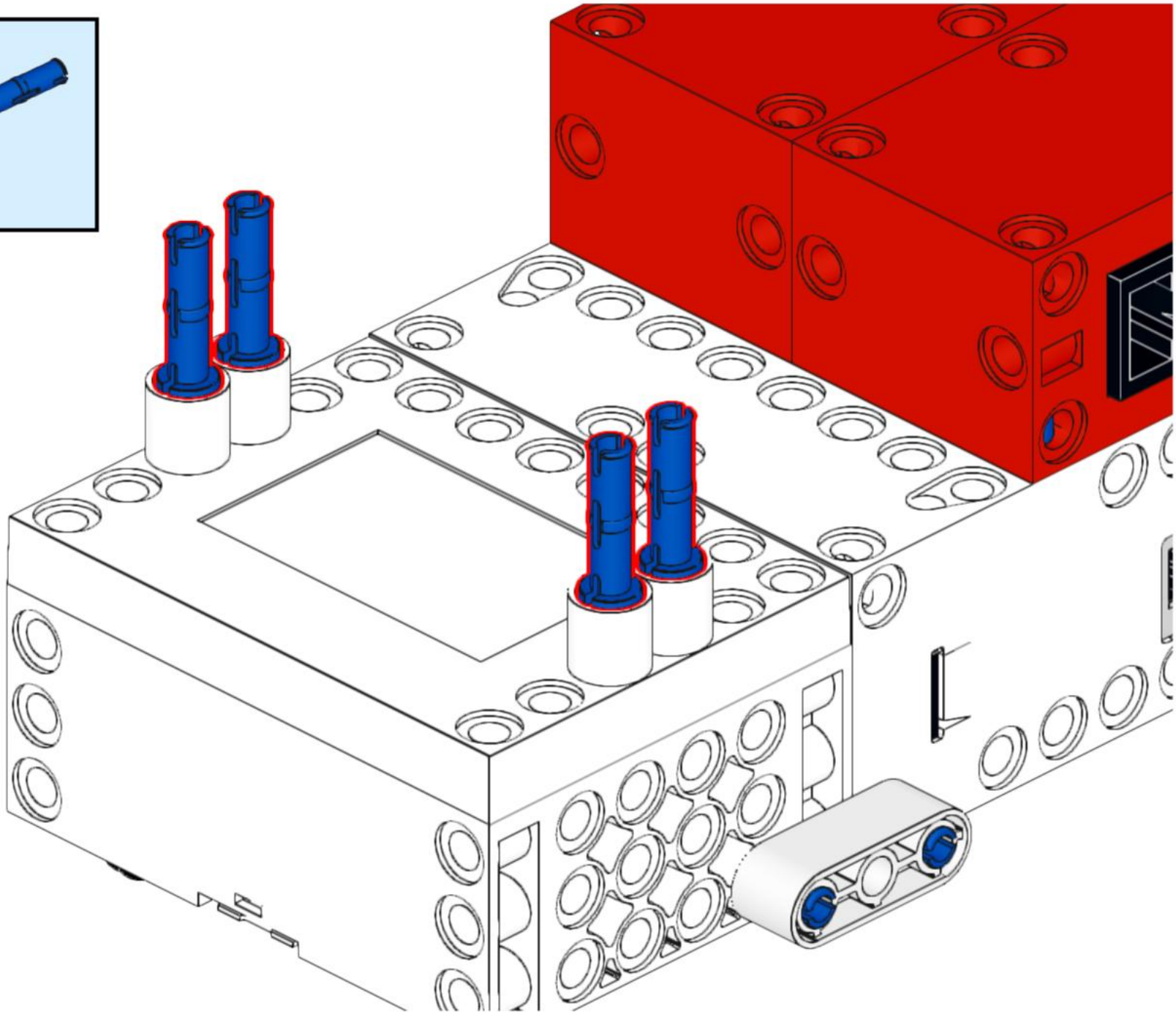

16

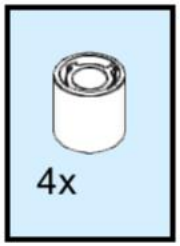

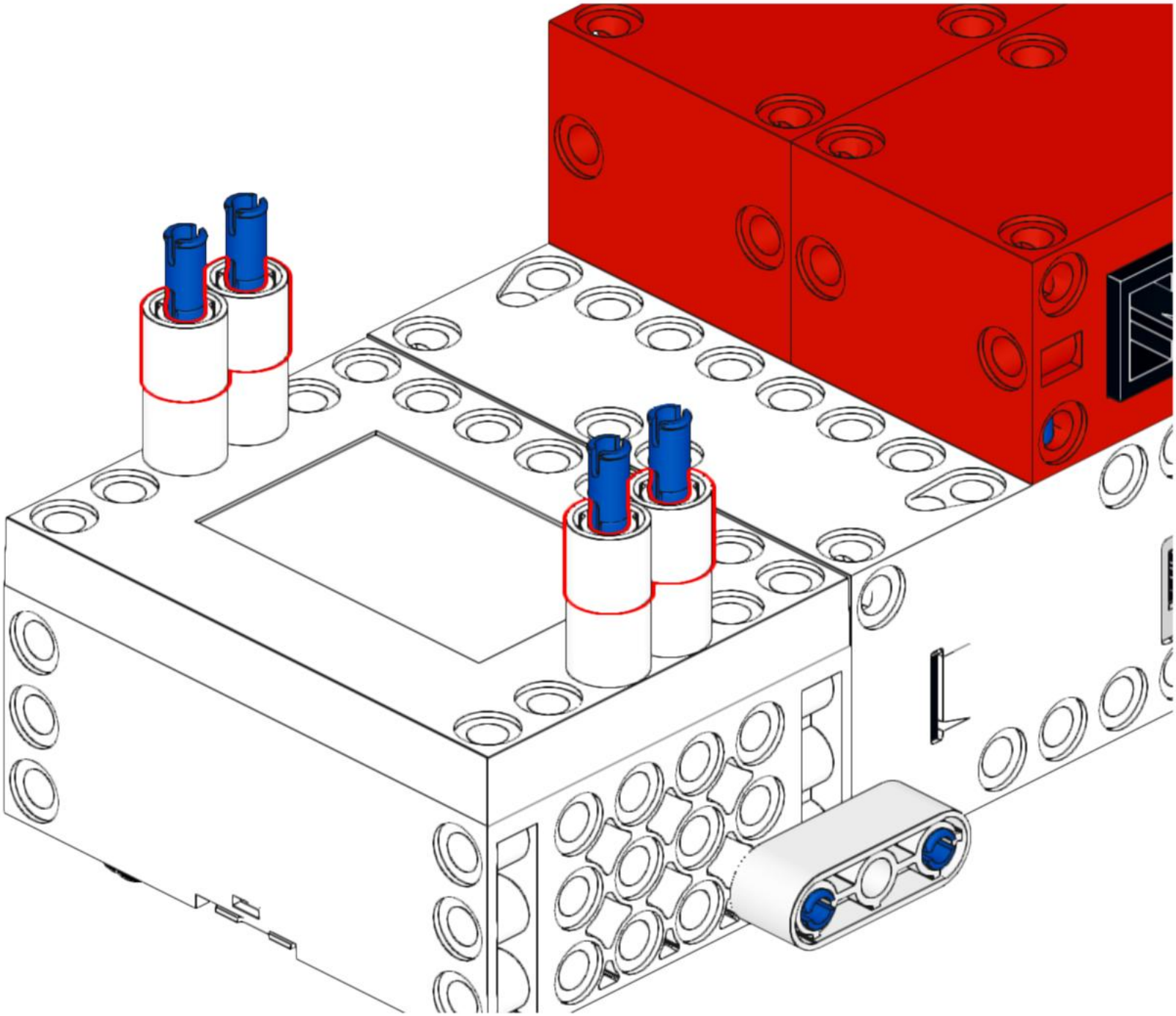

17

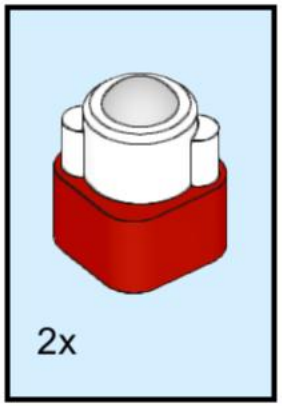

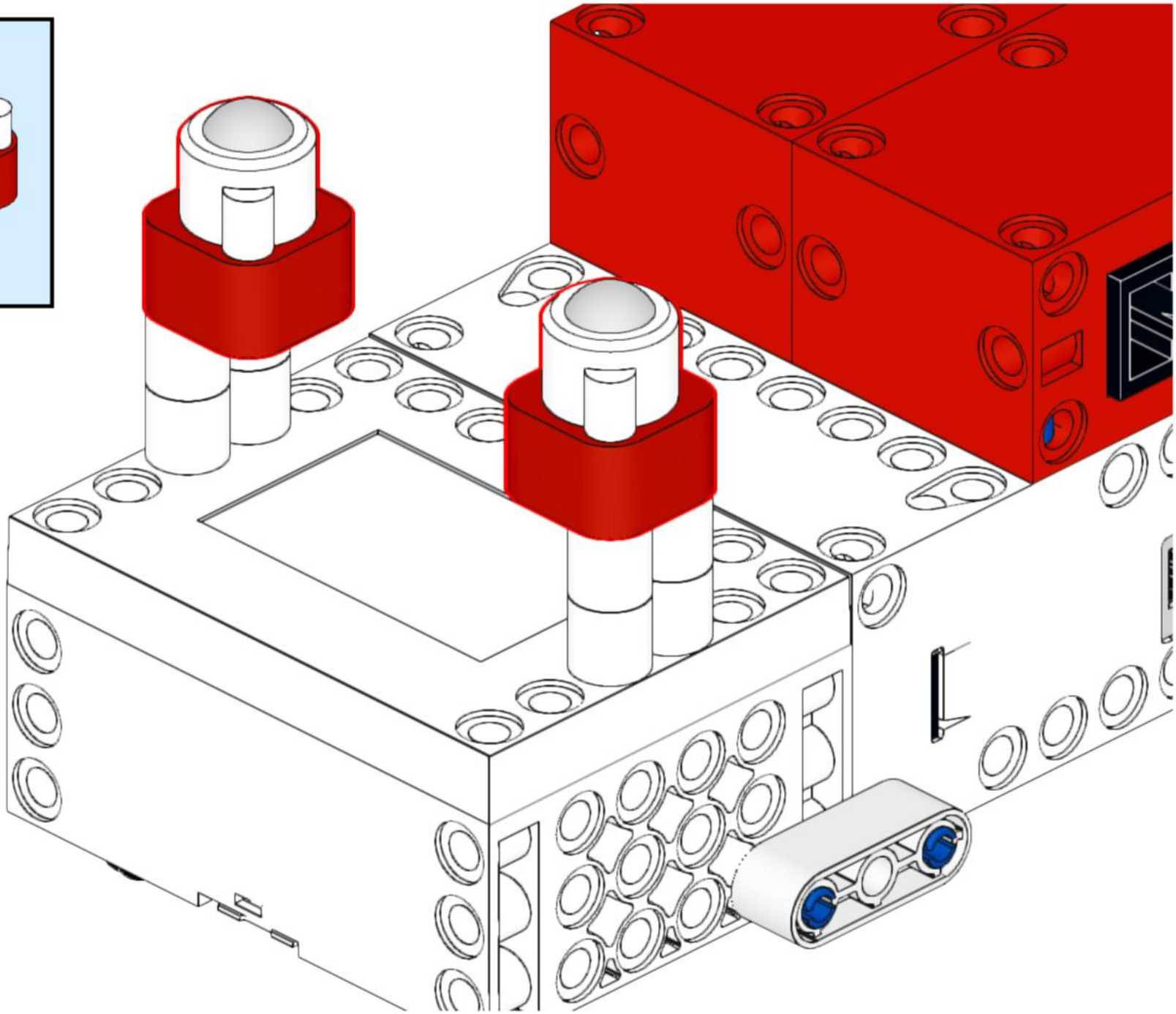

18

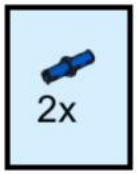

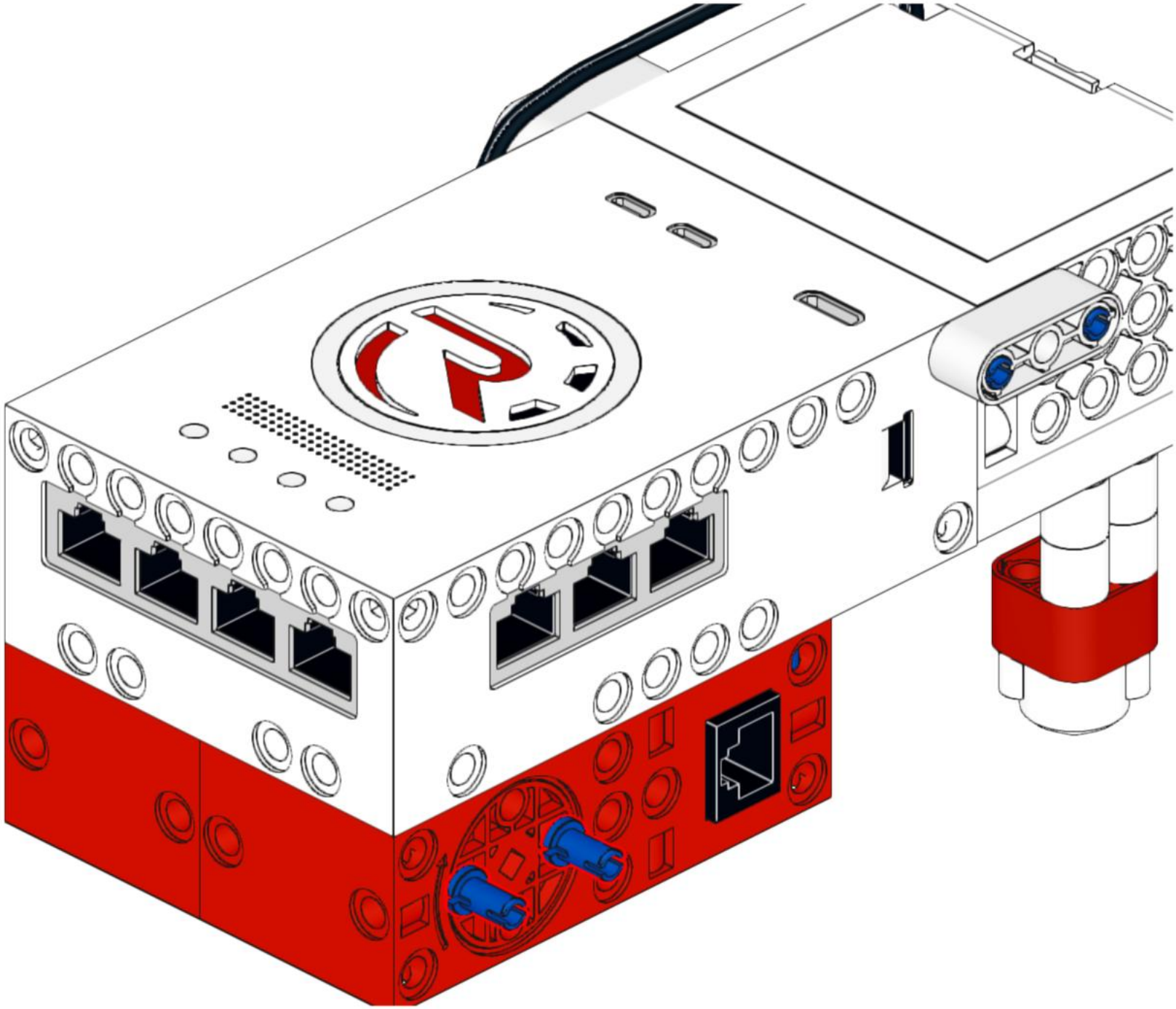

19

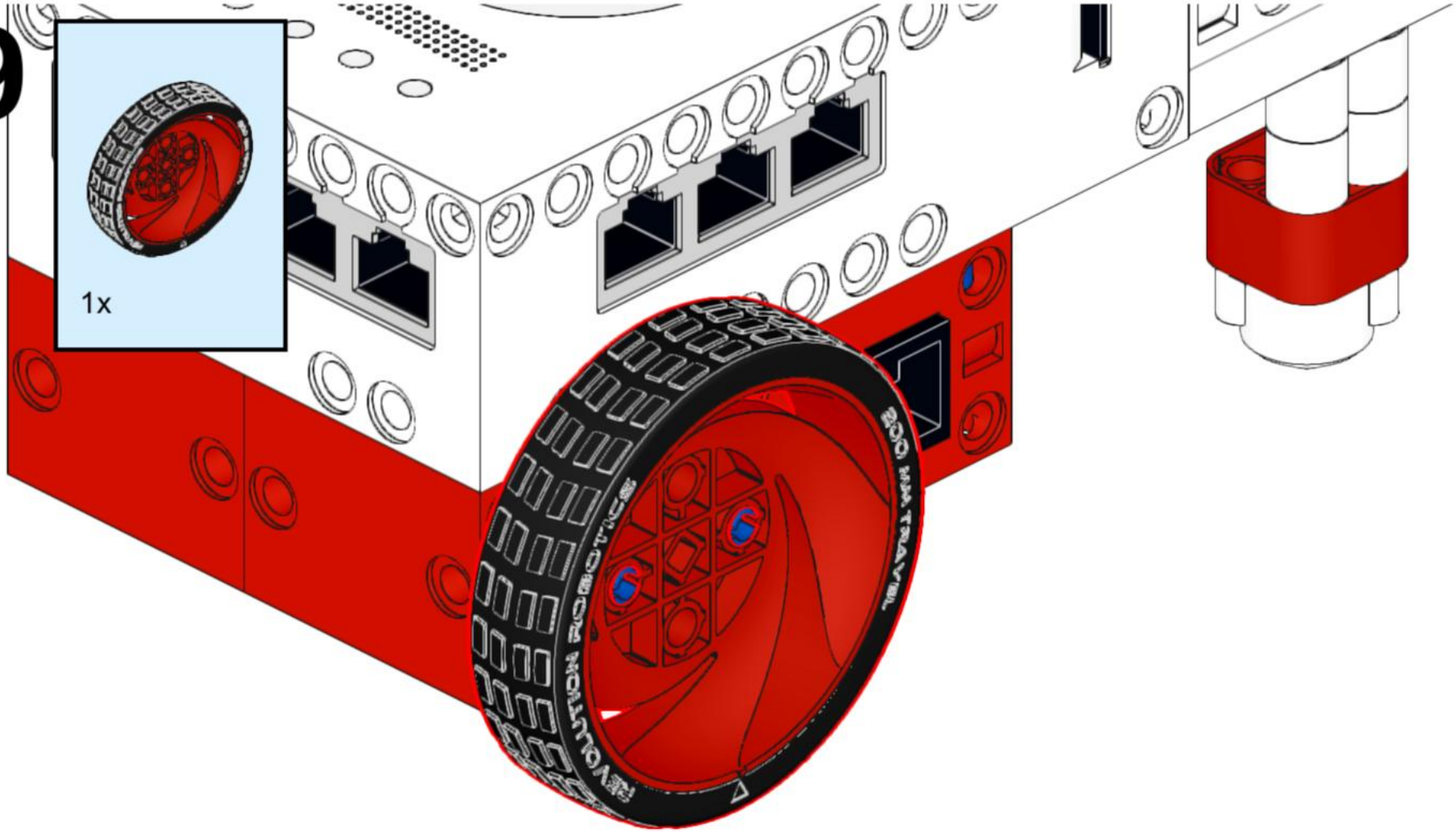

20

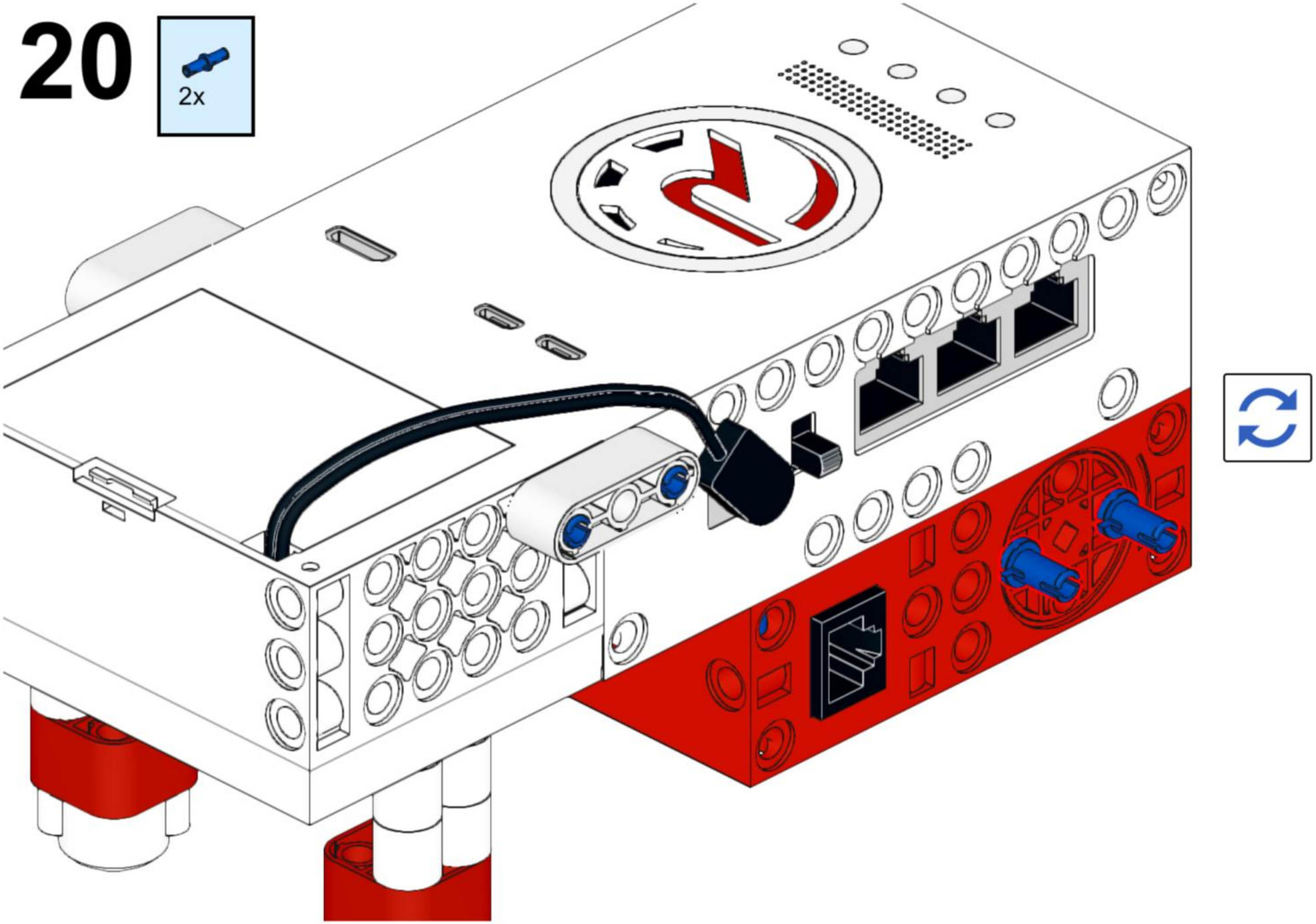

21

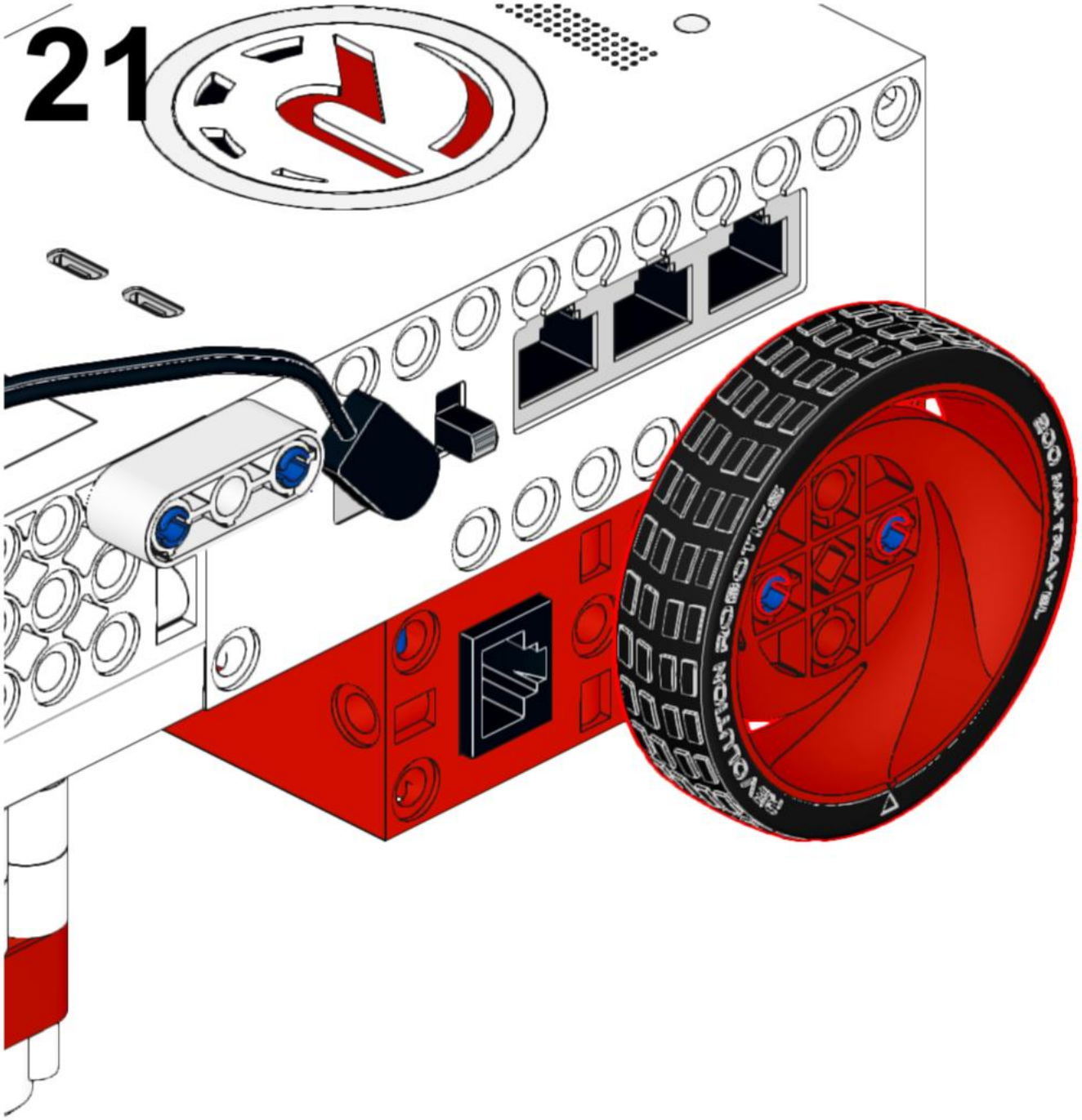

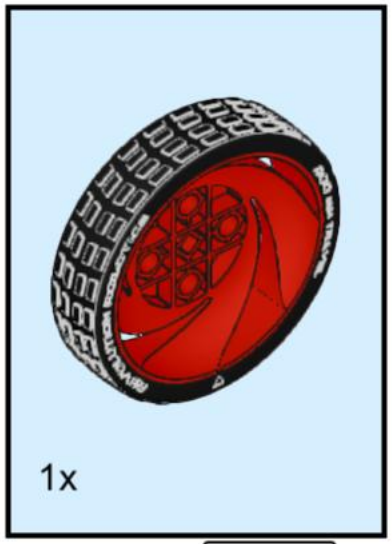

22

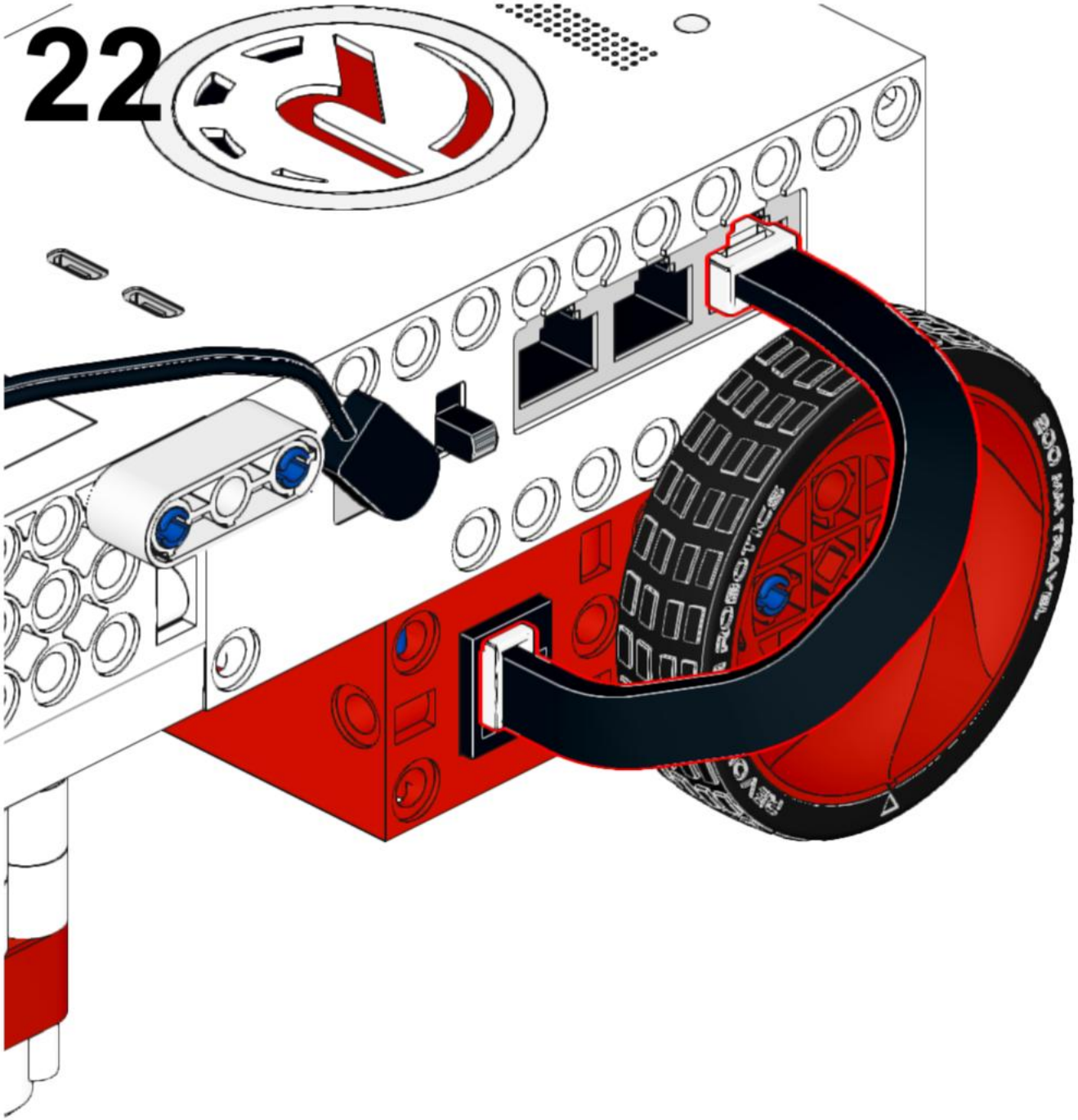

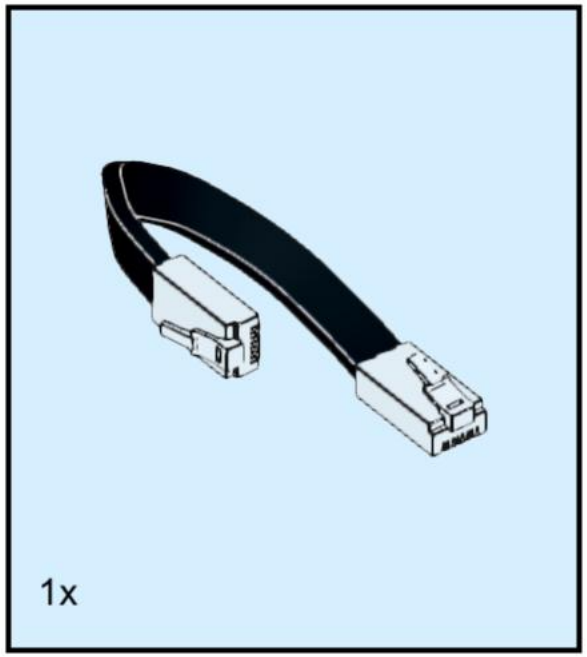

23

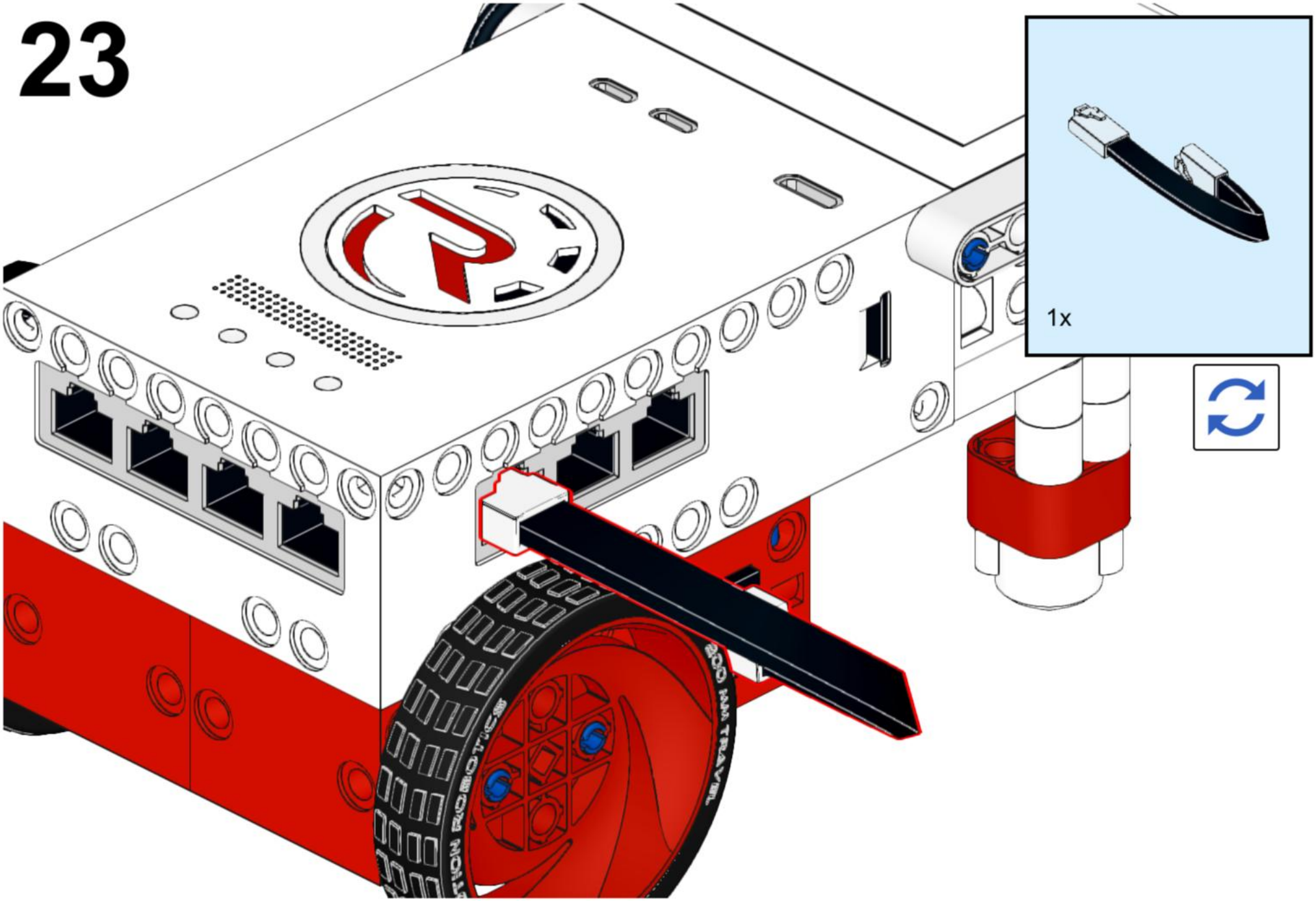

24

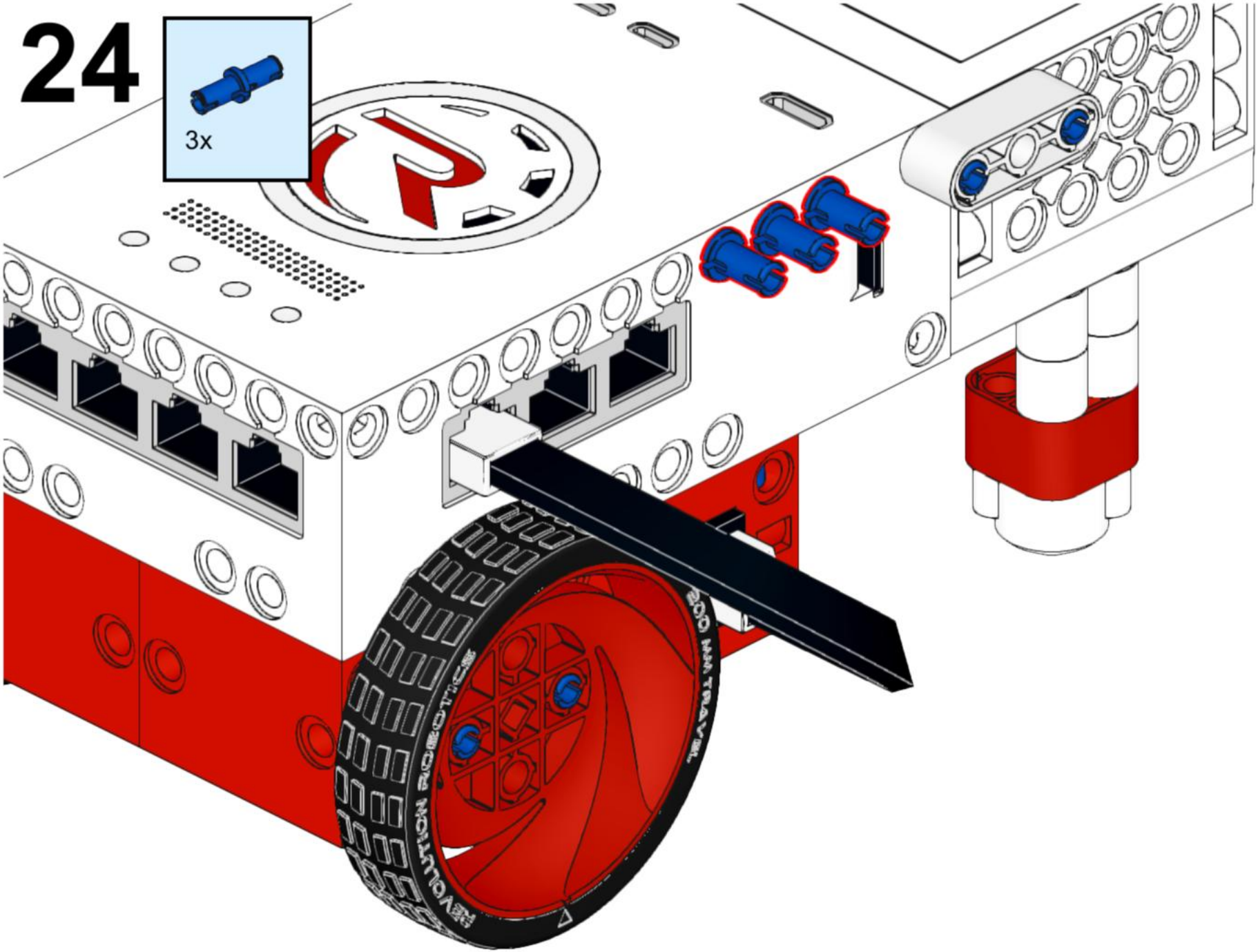

25

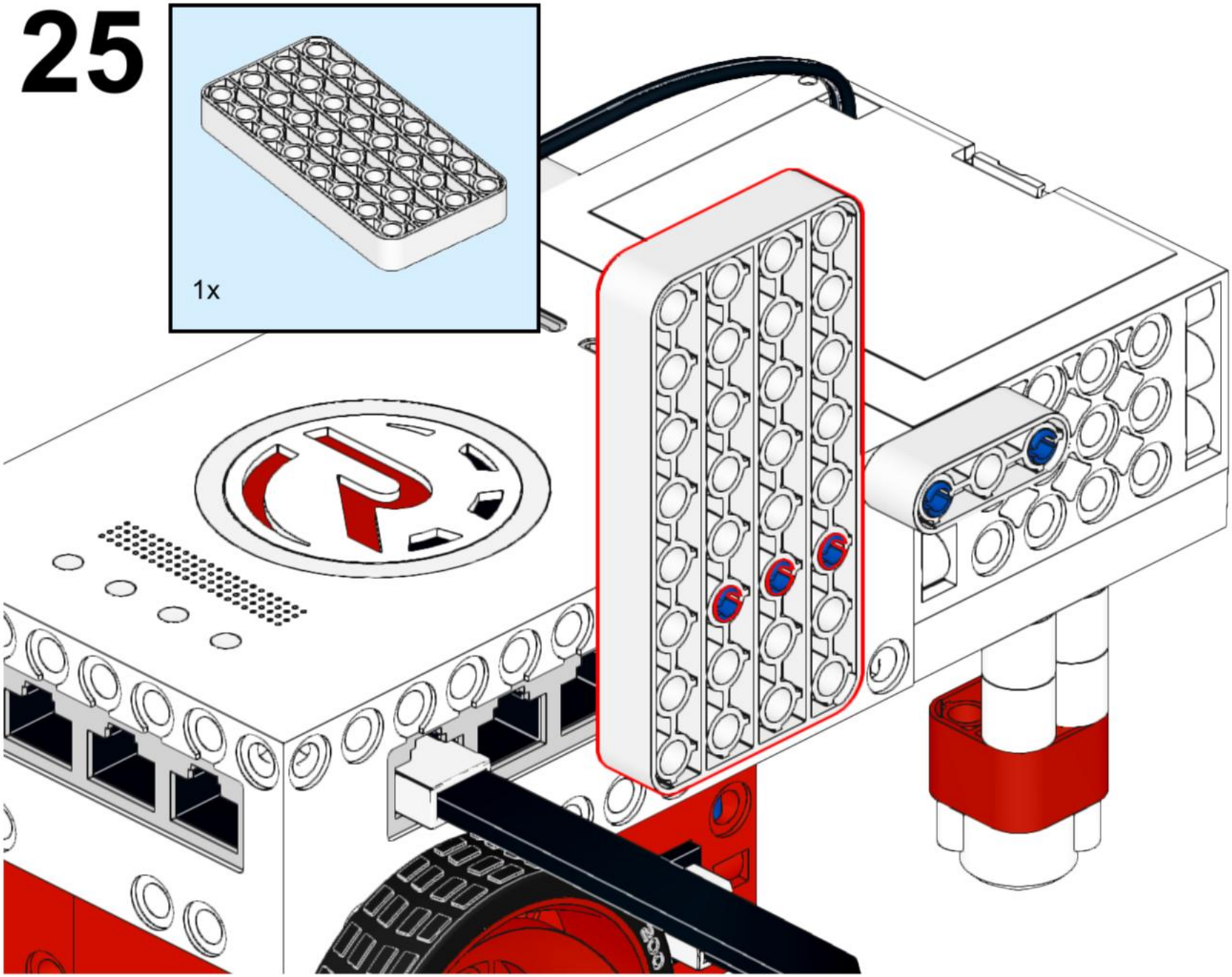

26

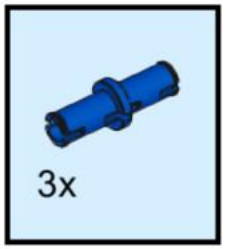

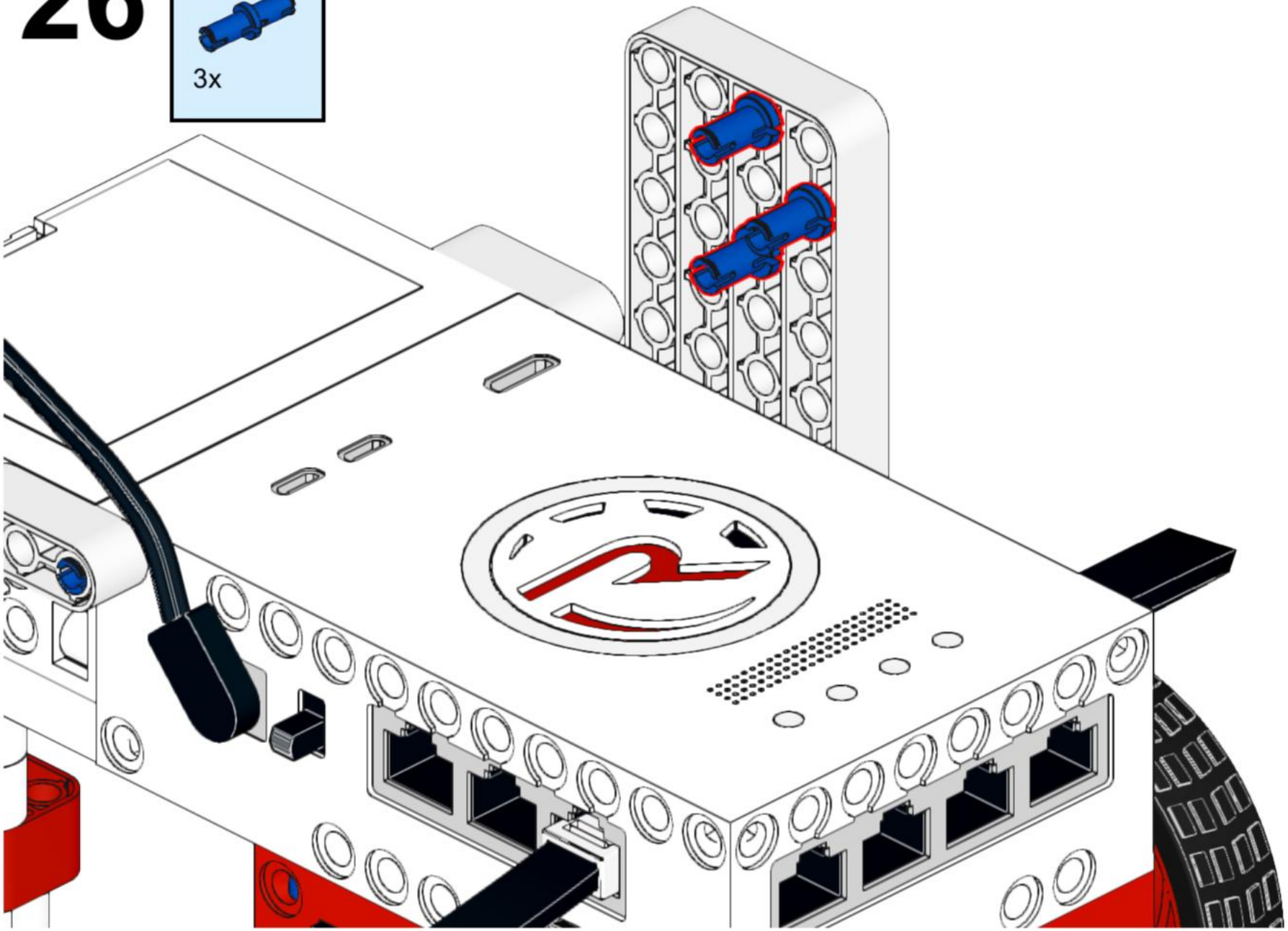

27

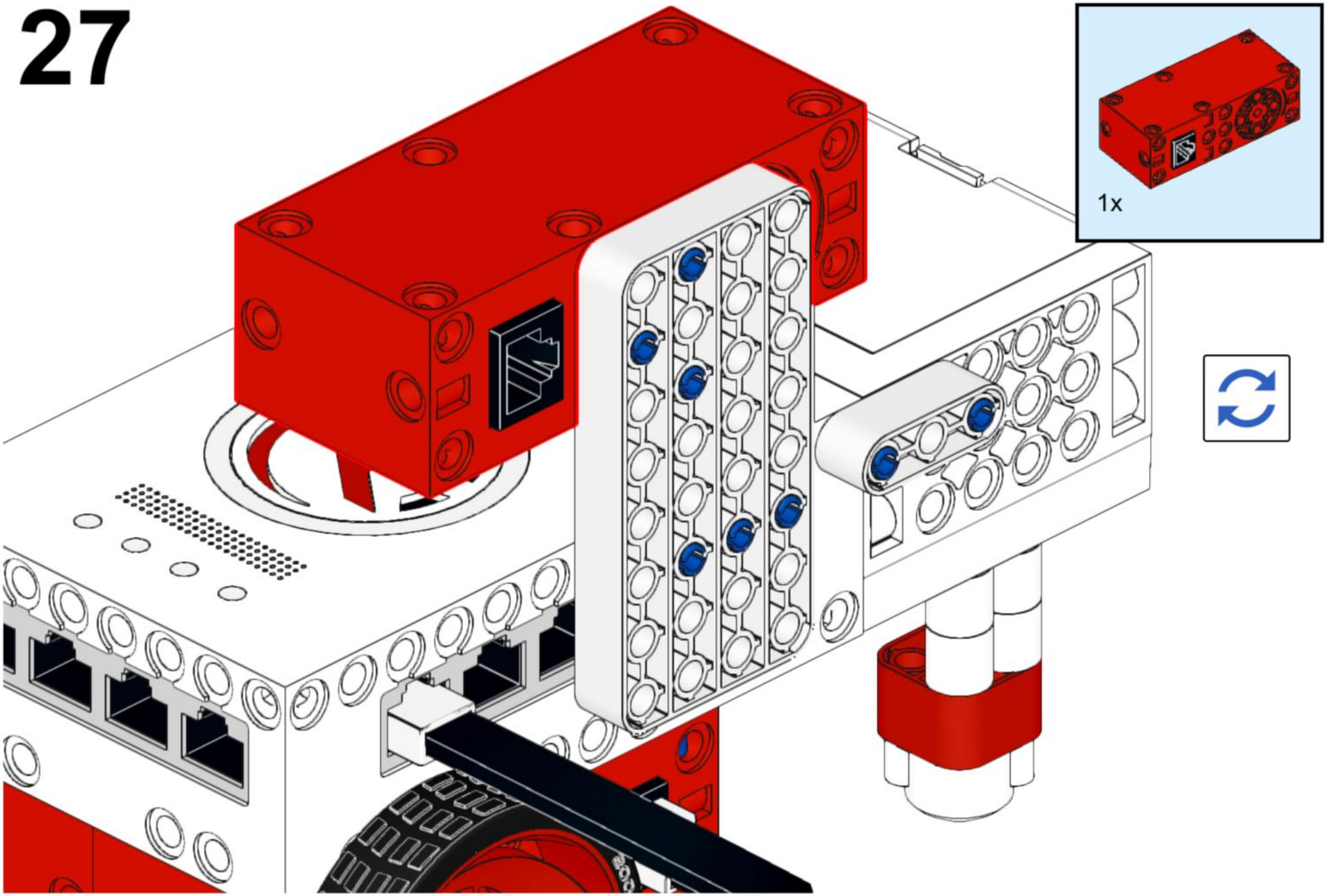

28

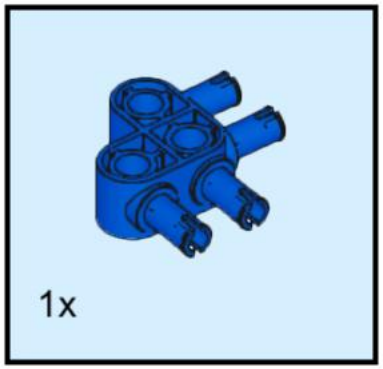

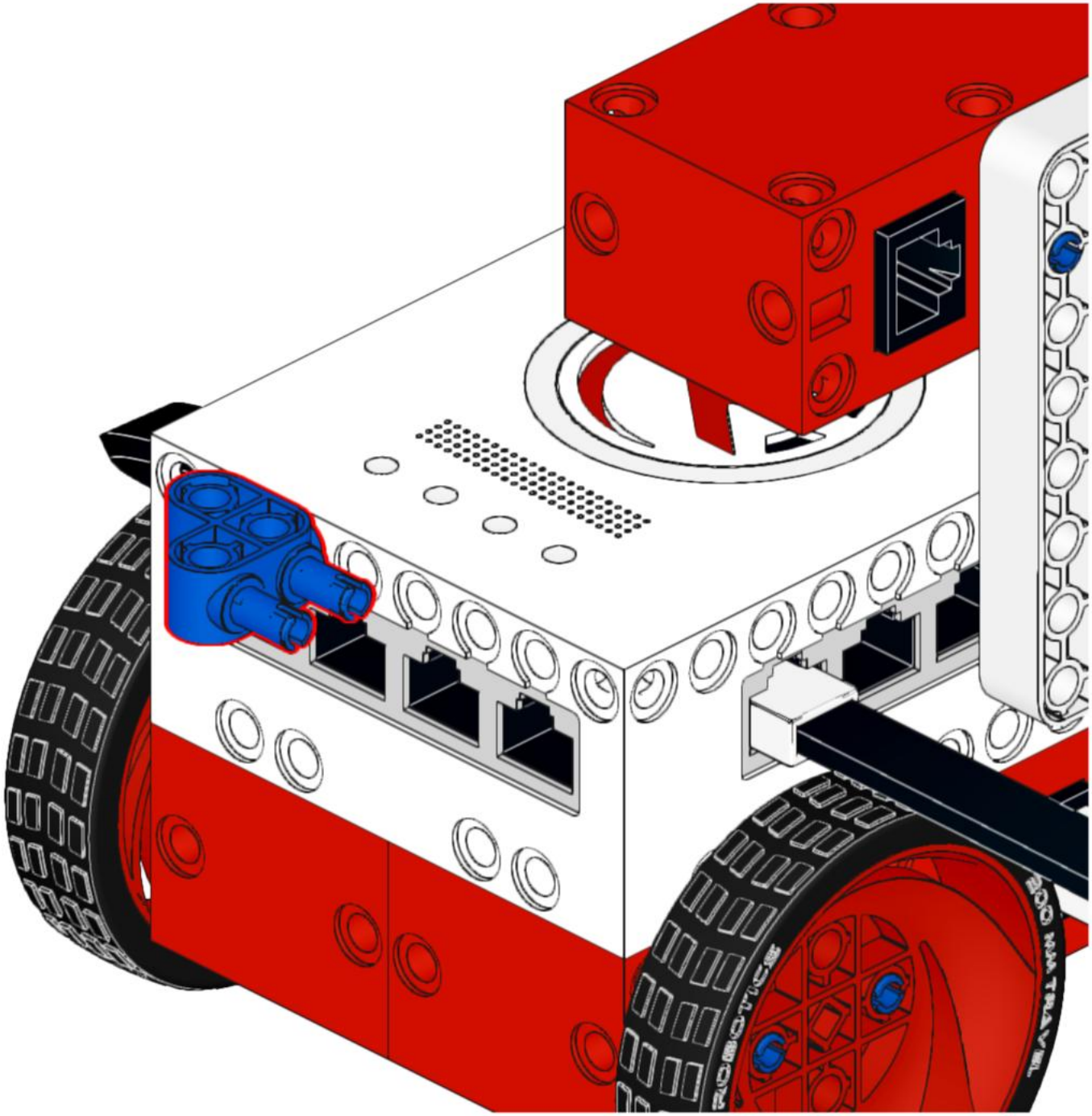

29

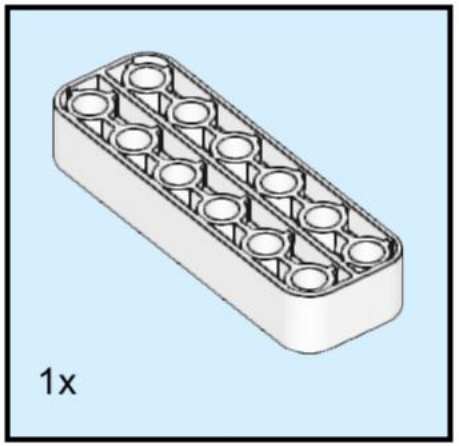

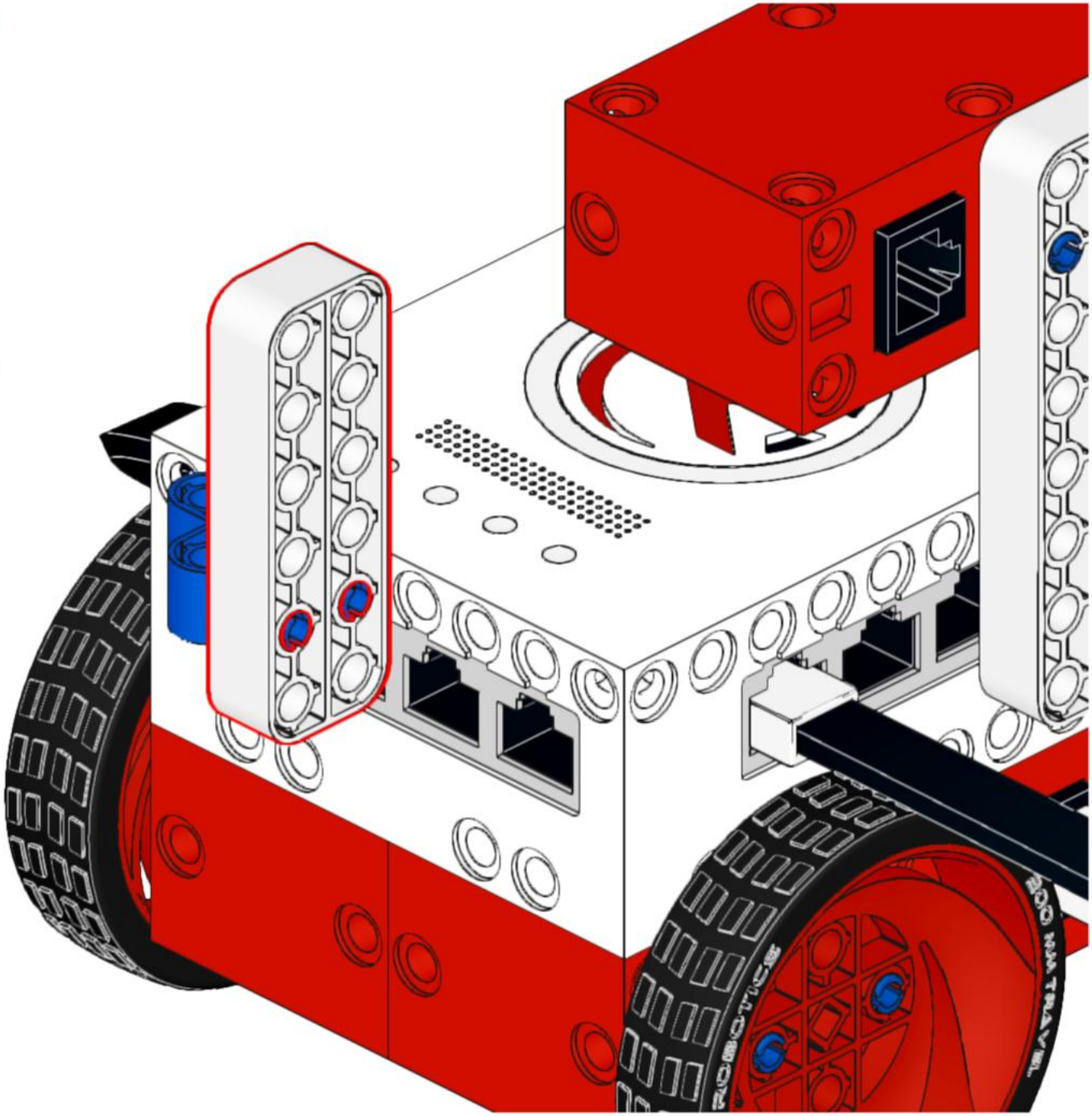

30

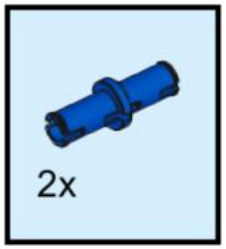

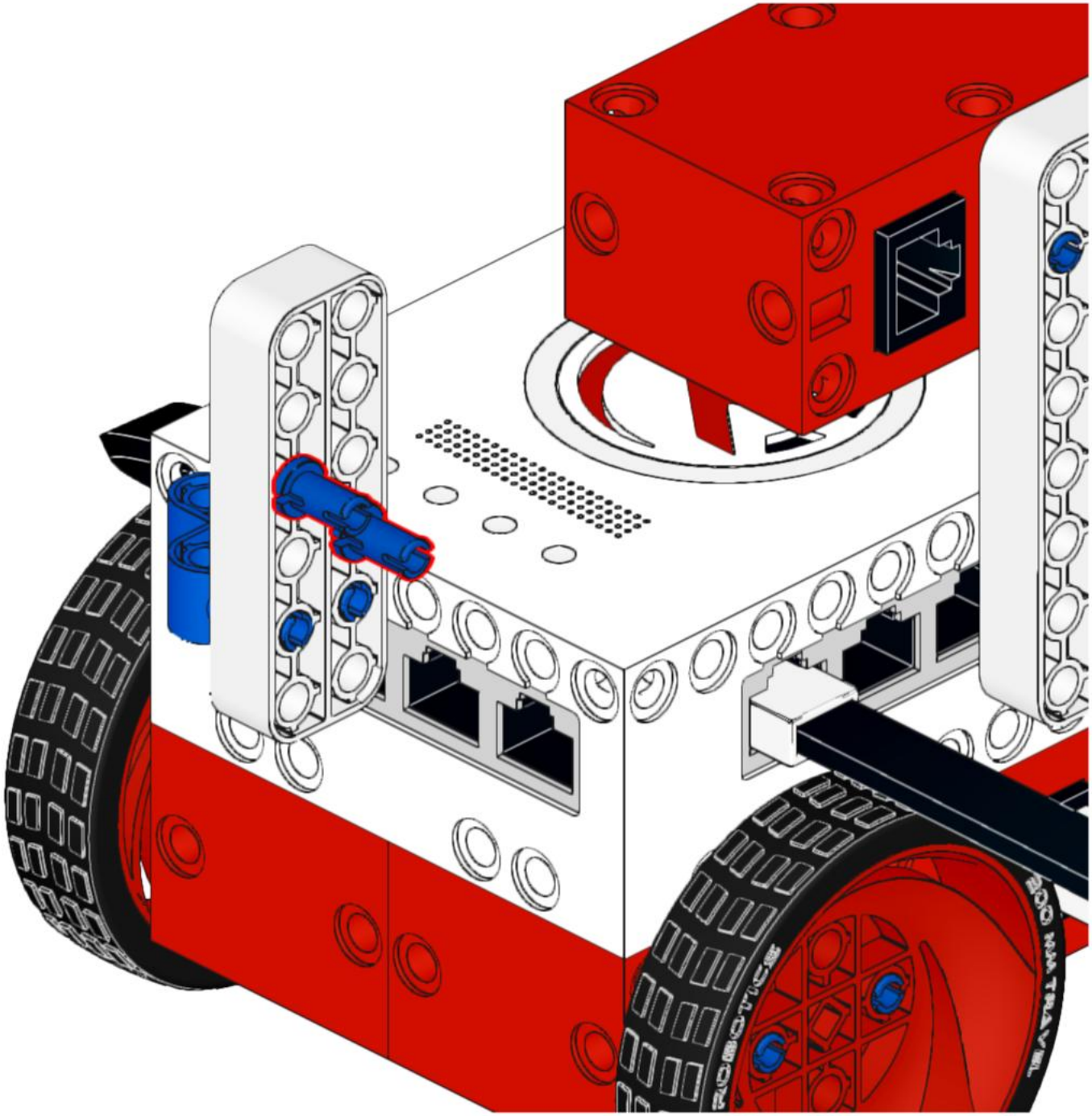

31

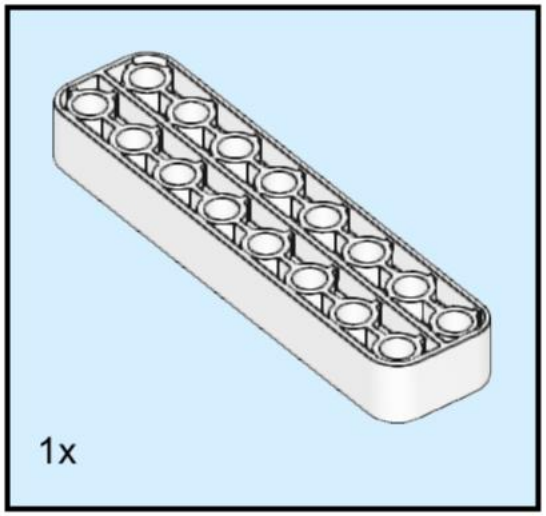

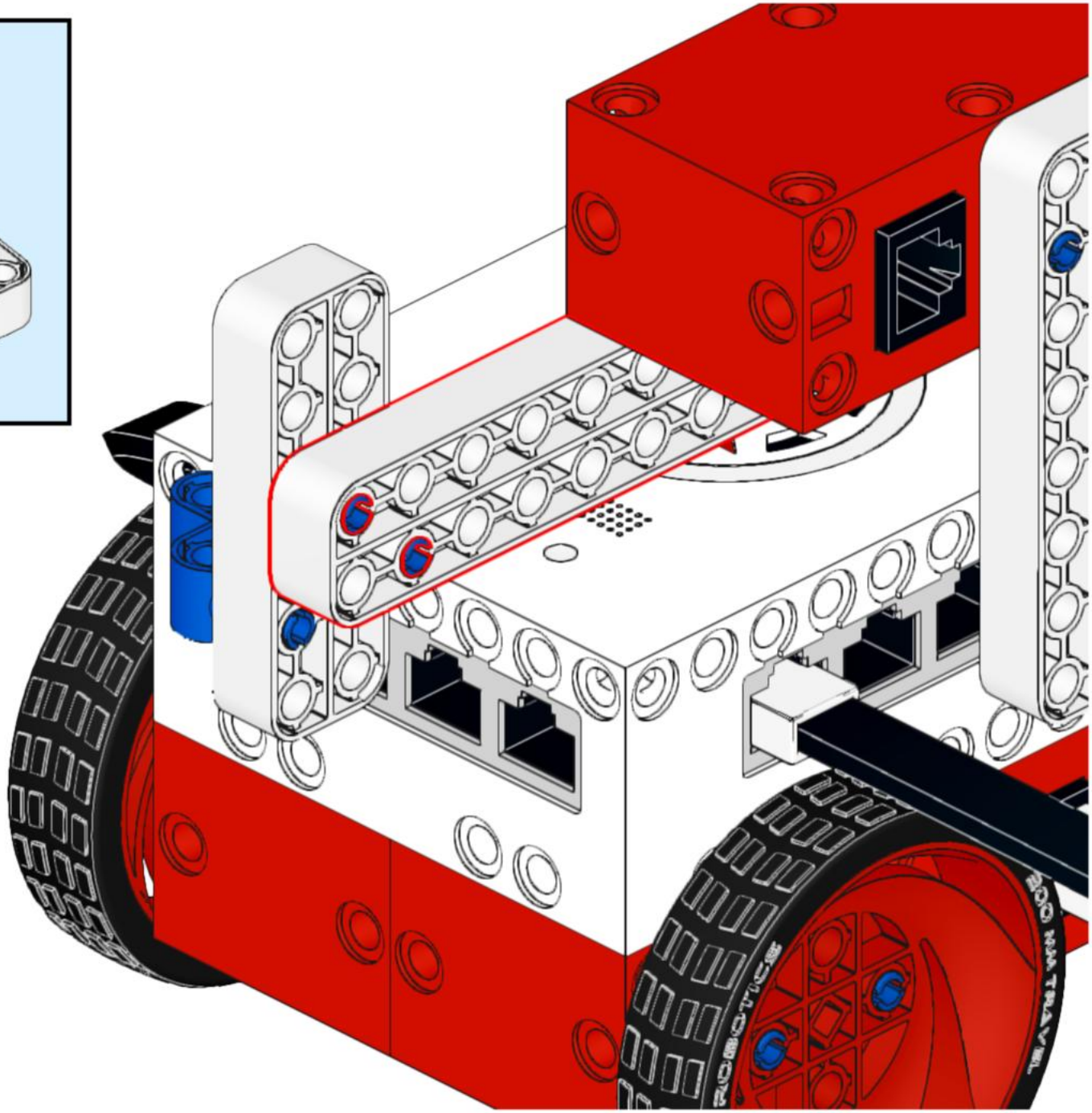

32

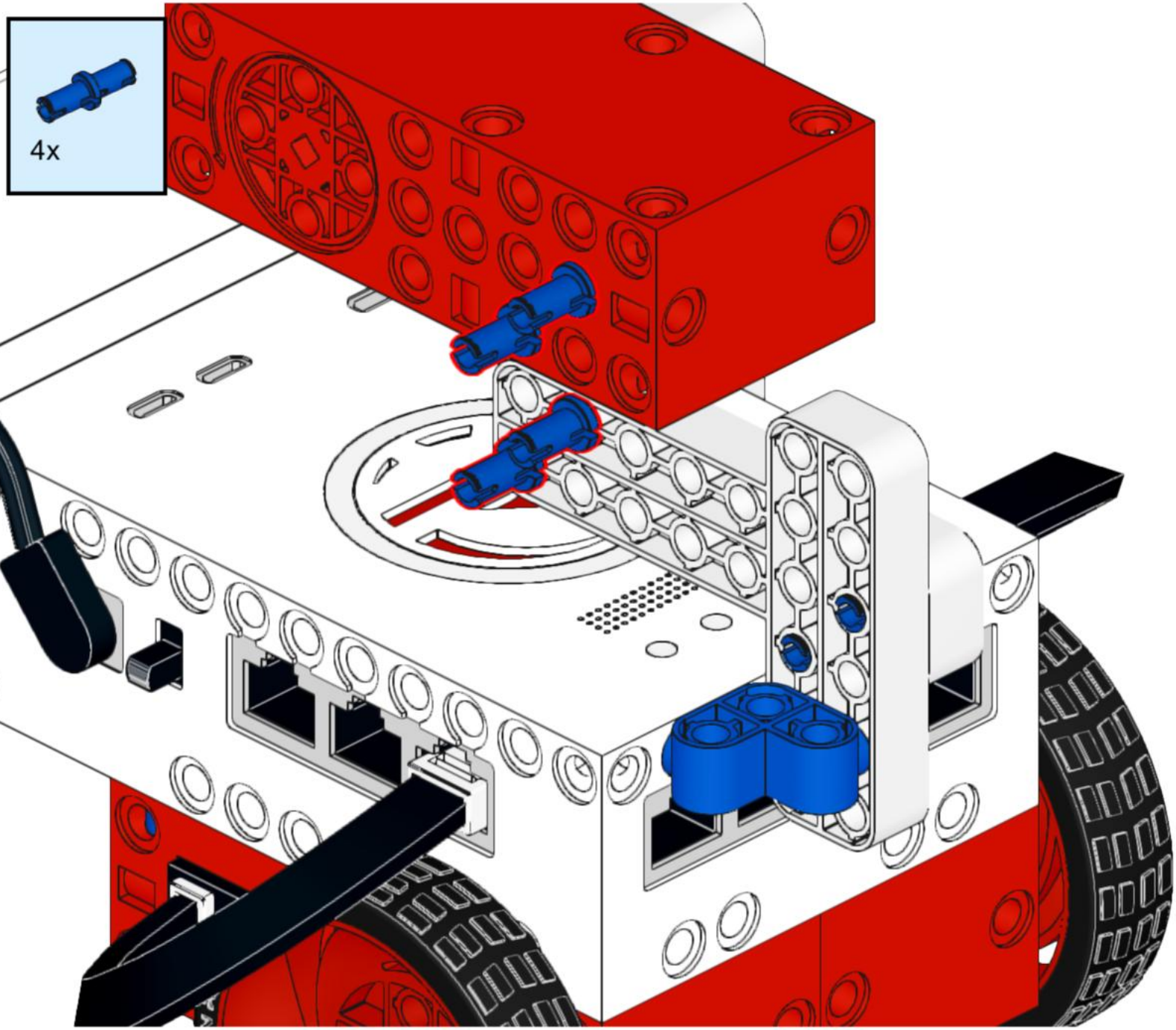

33

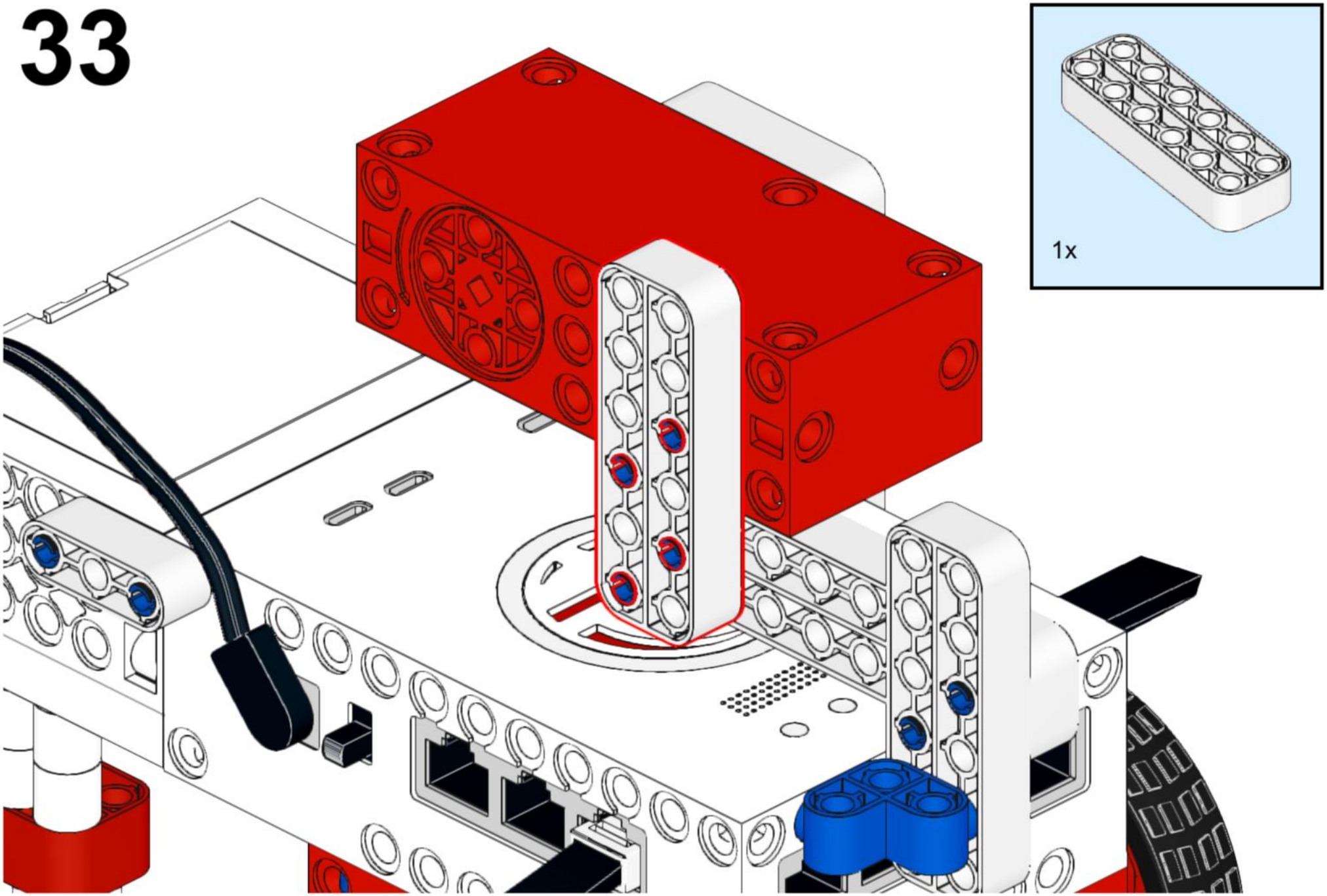

34

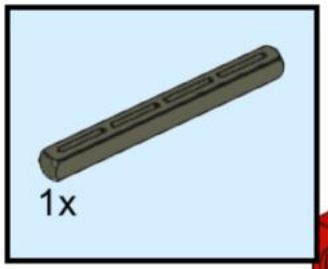

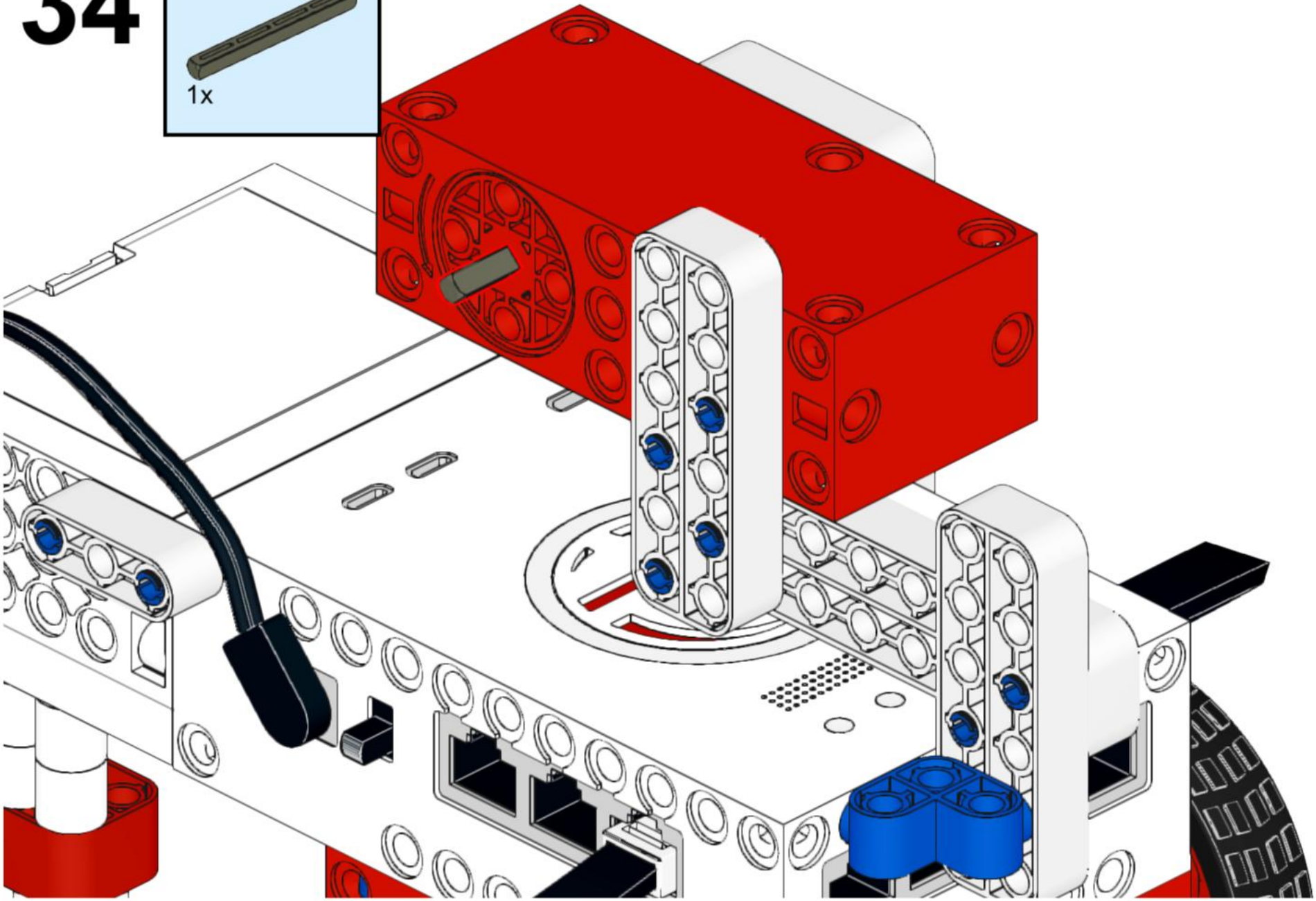

35

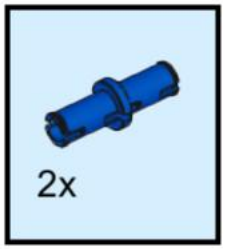

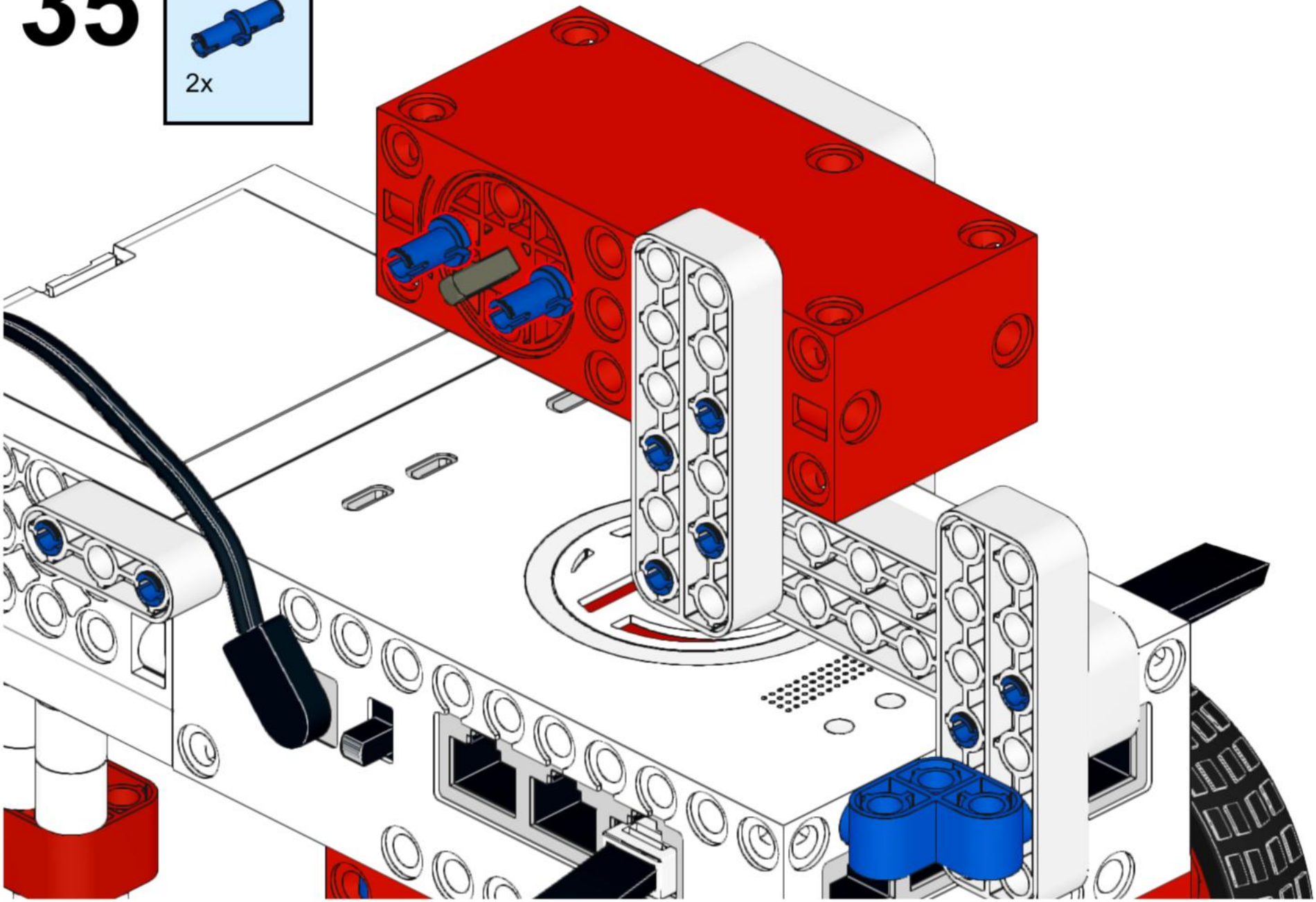

36

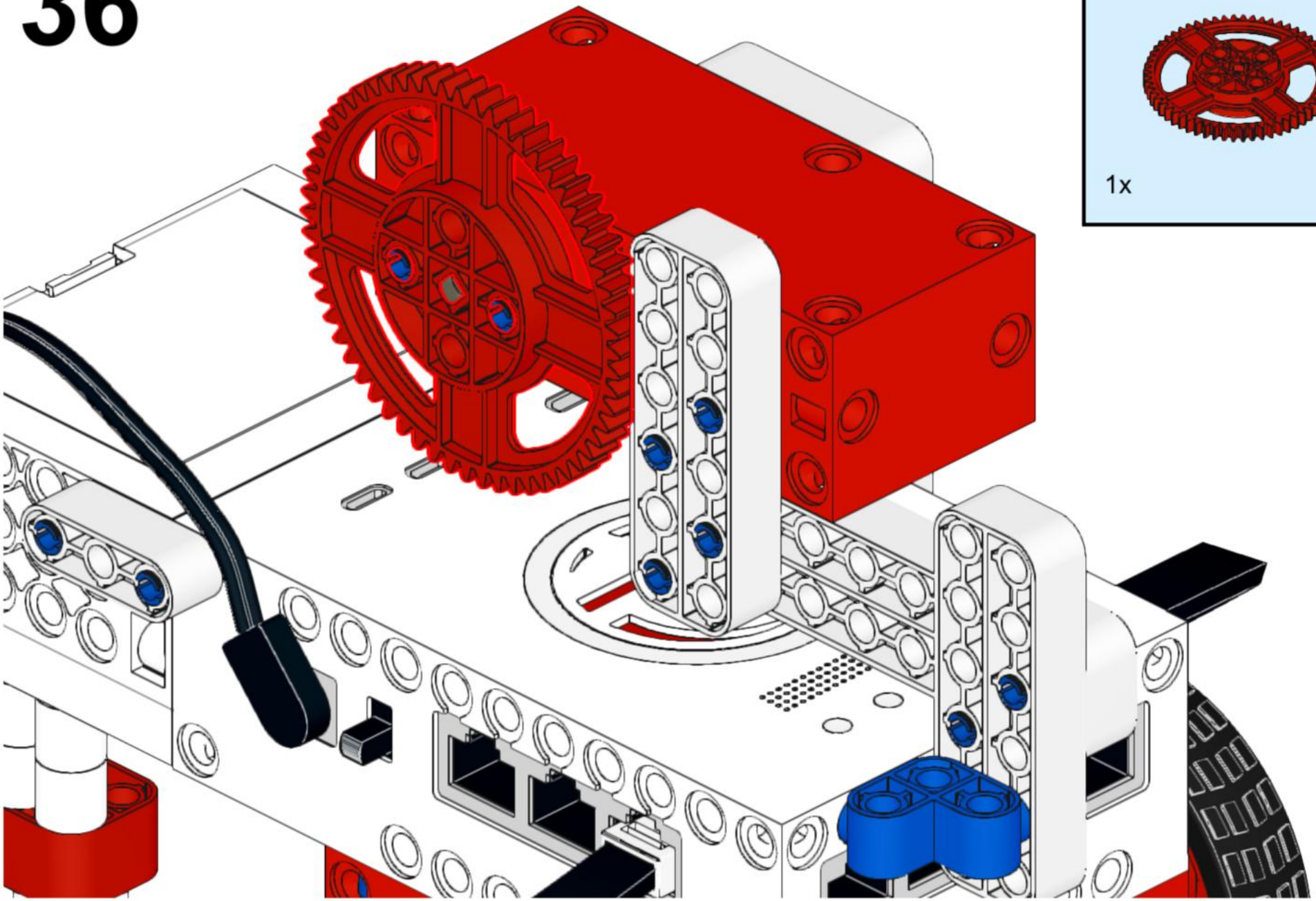

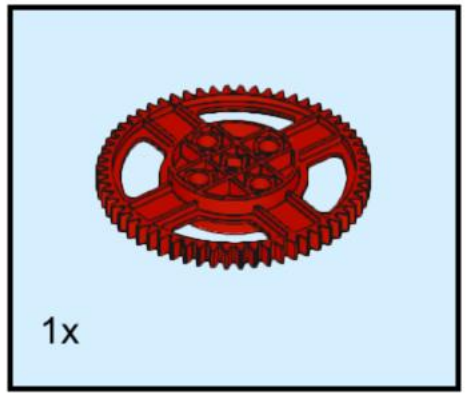

37

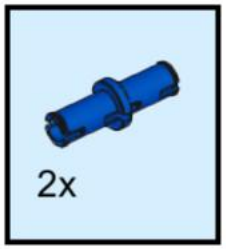

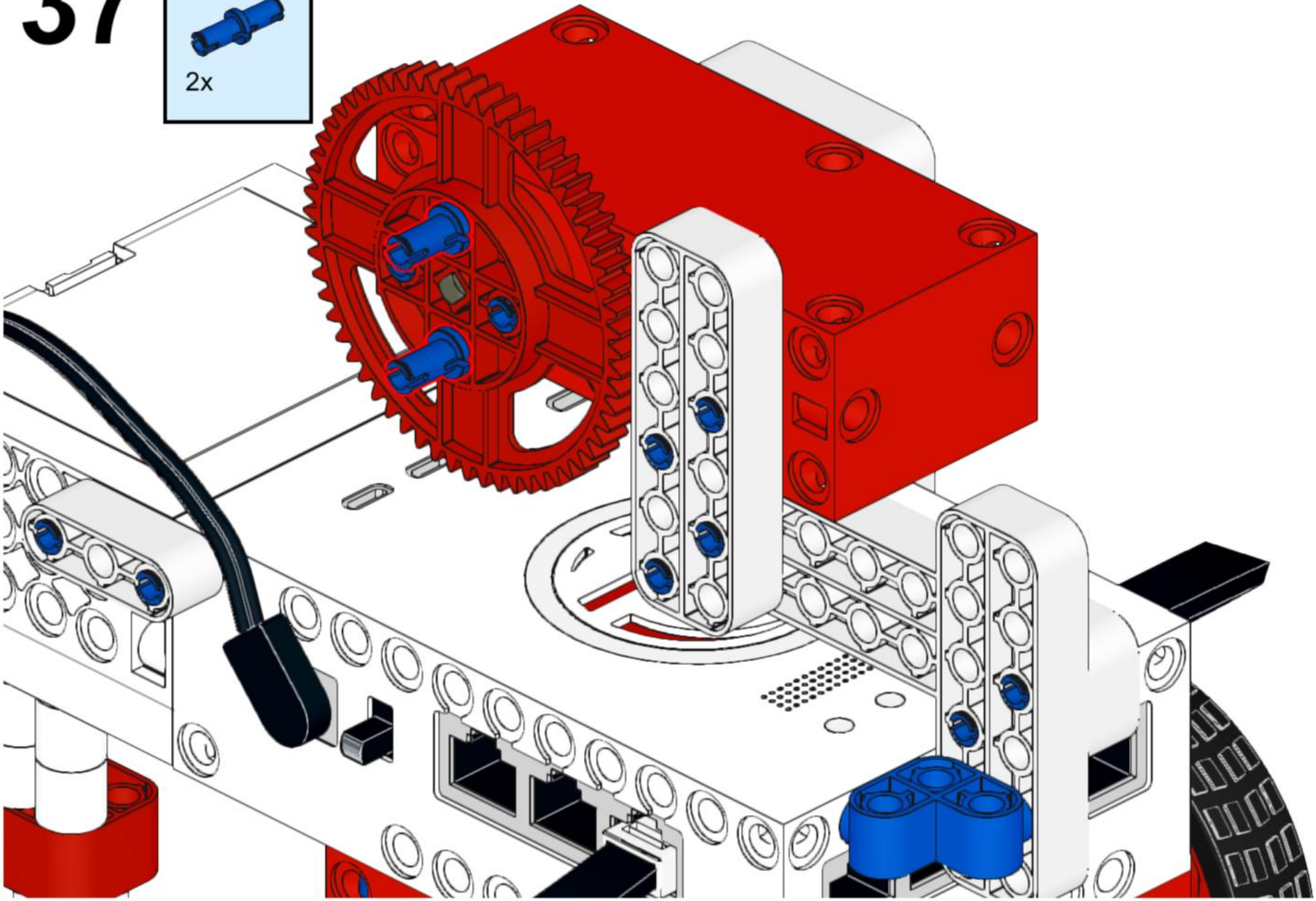

38

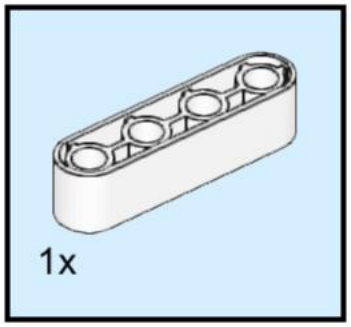

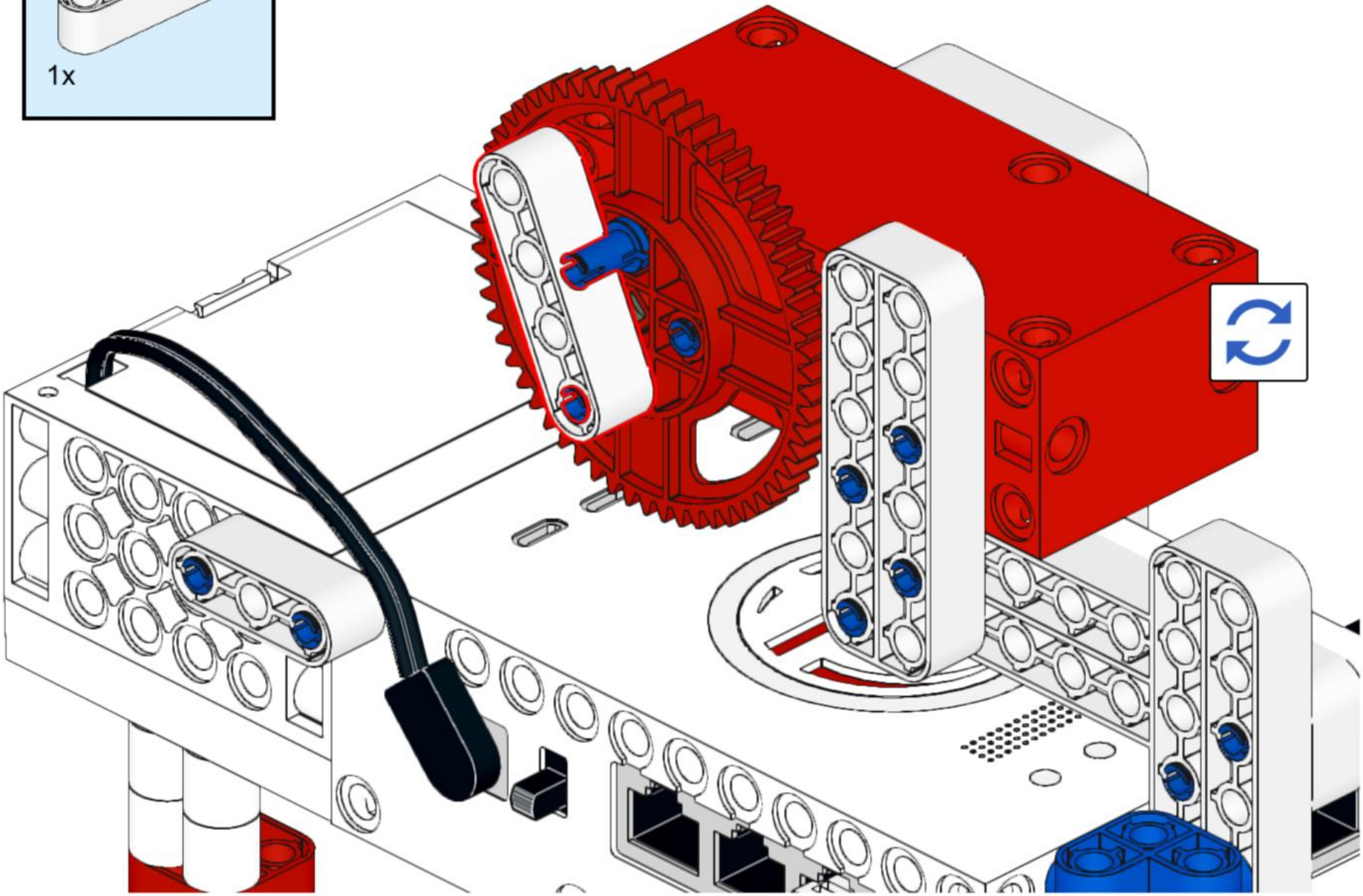

39

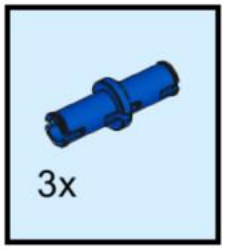

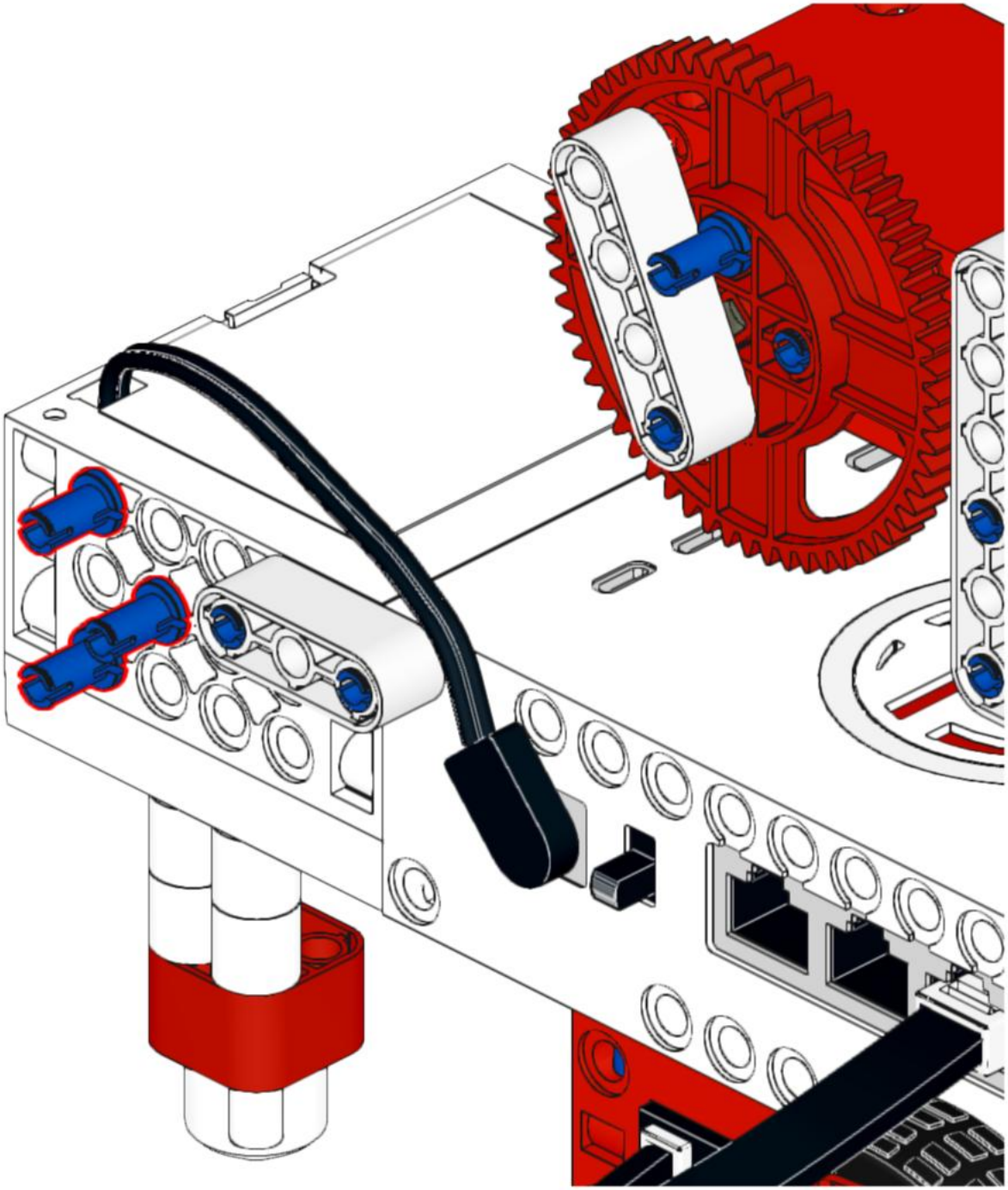

40

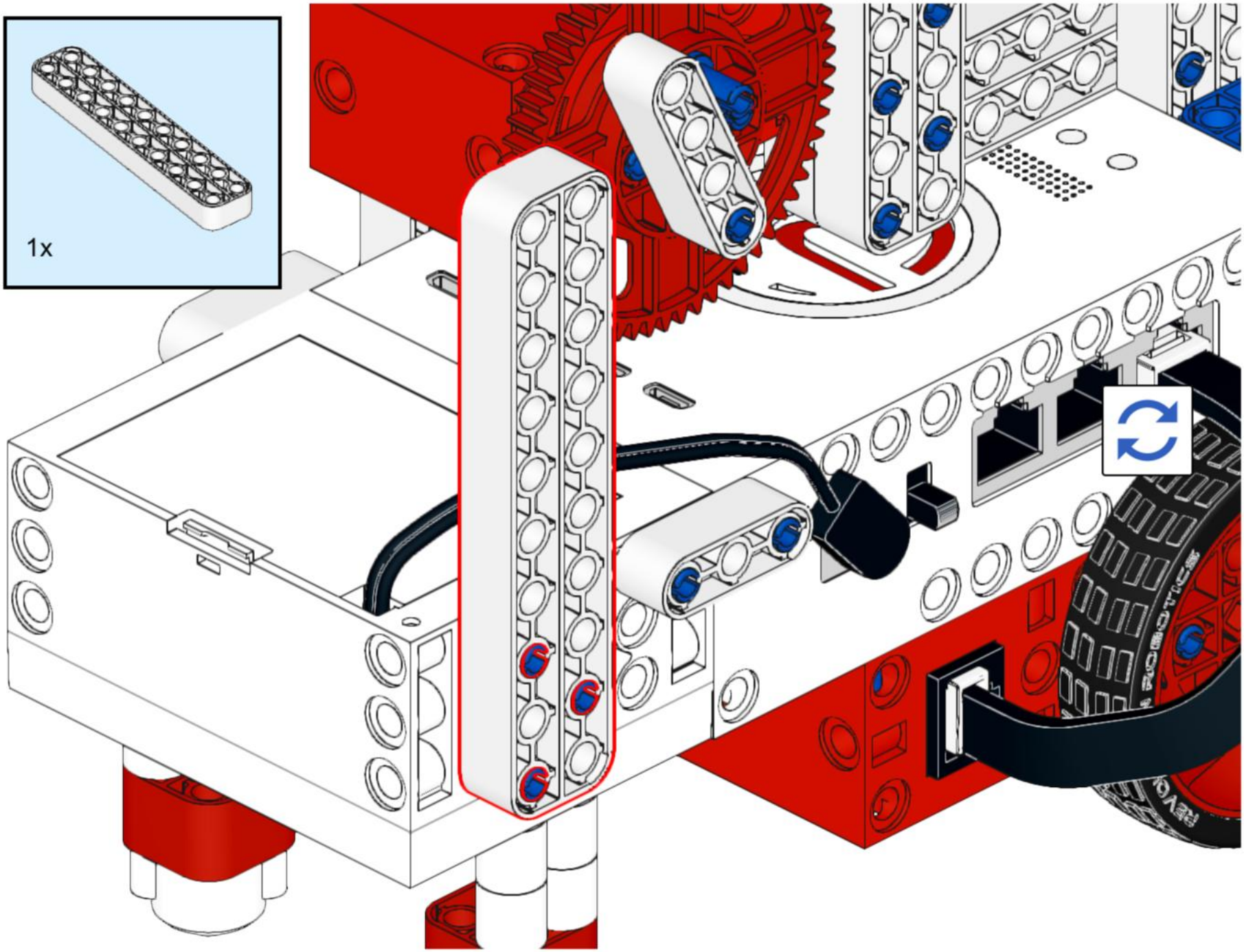

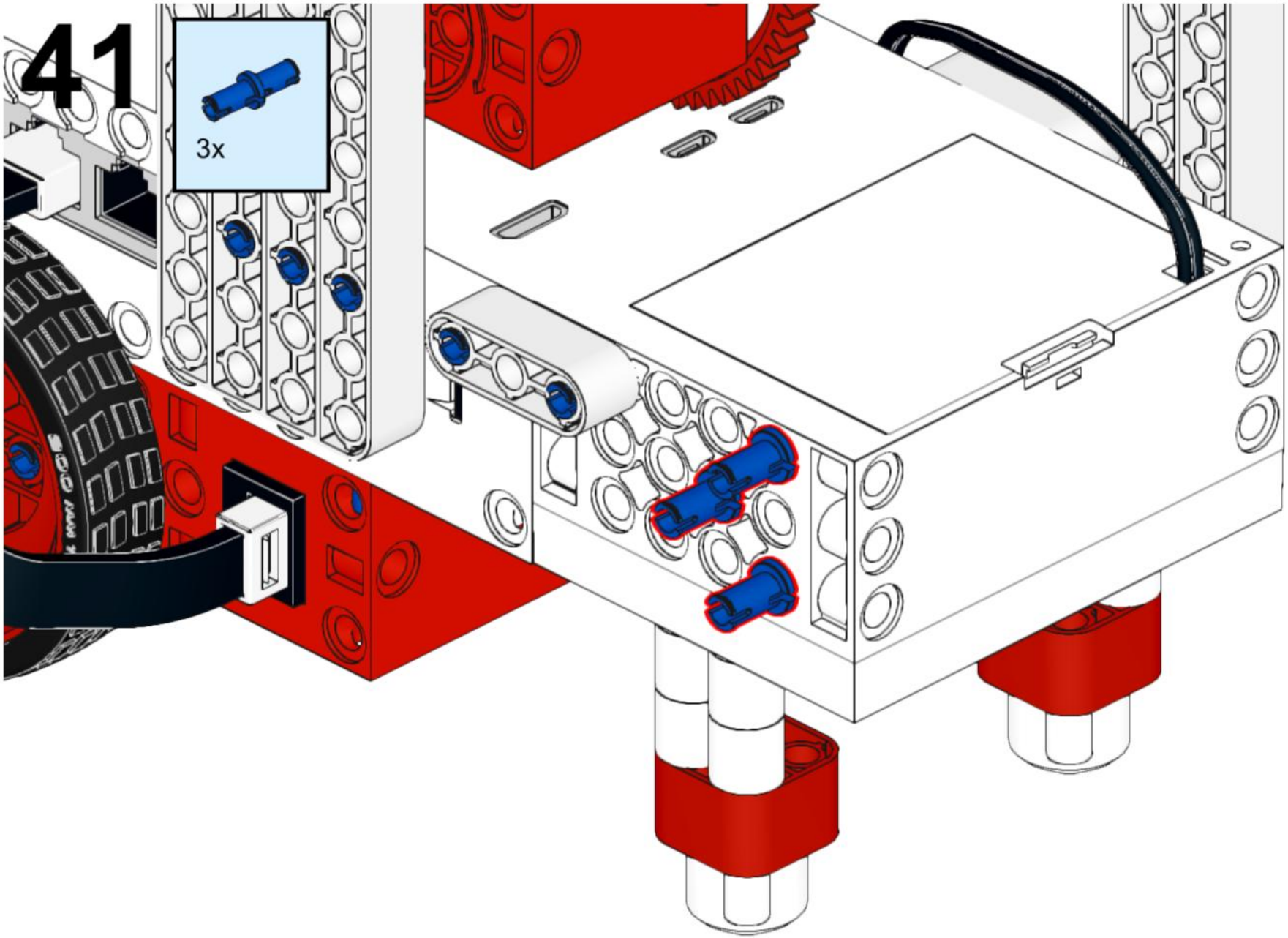
41
3x

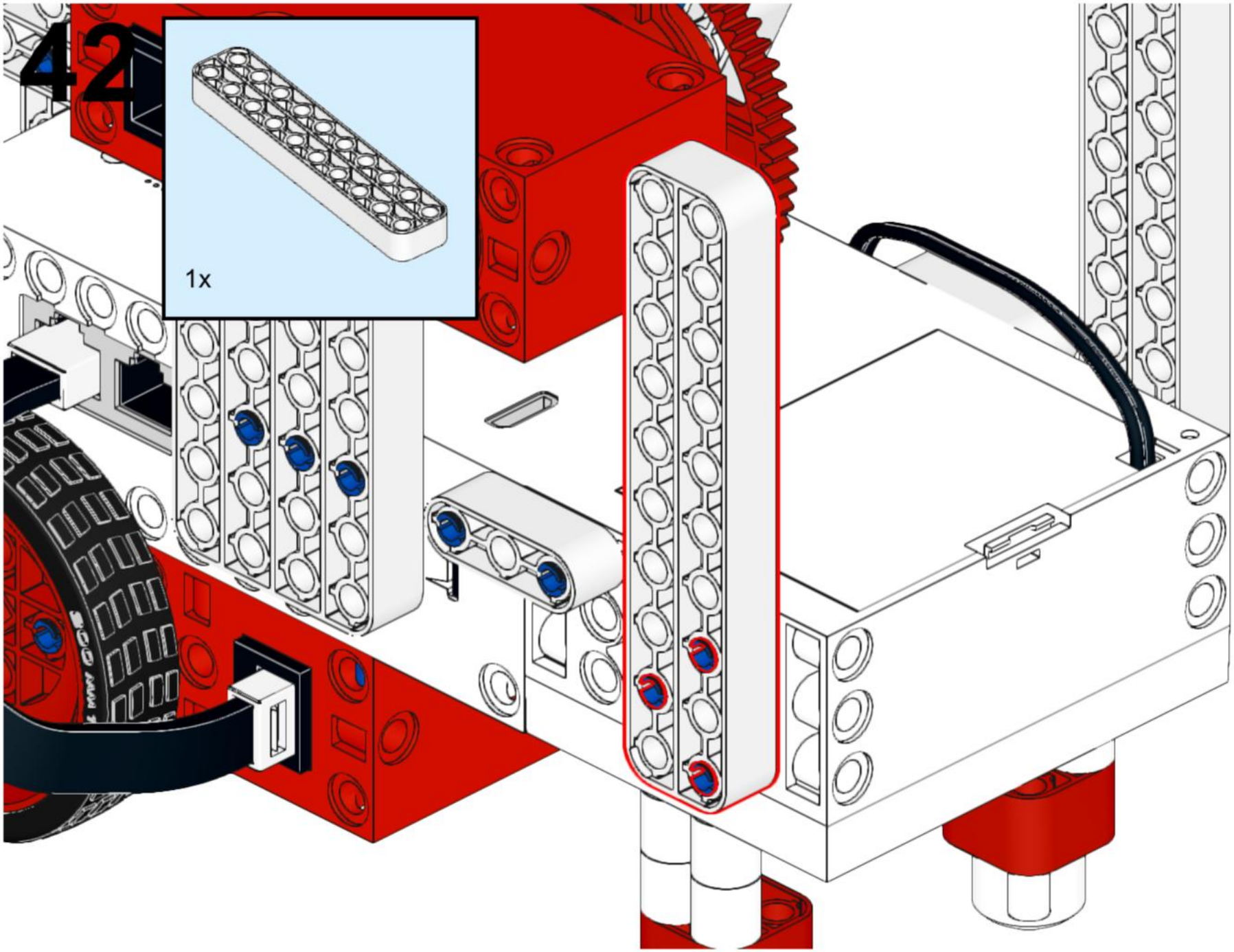
42
1x

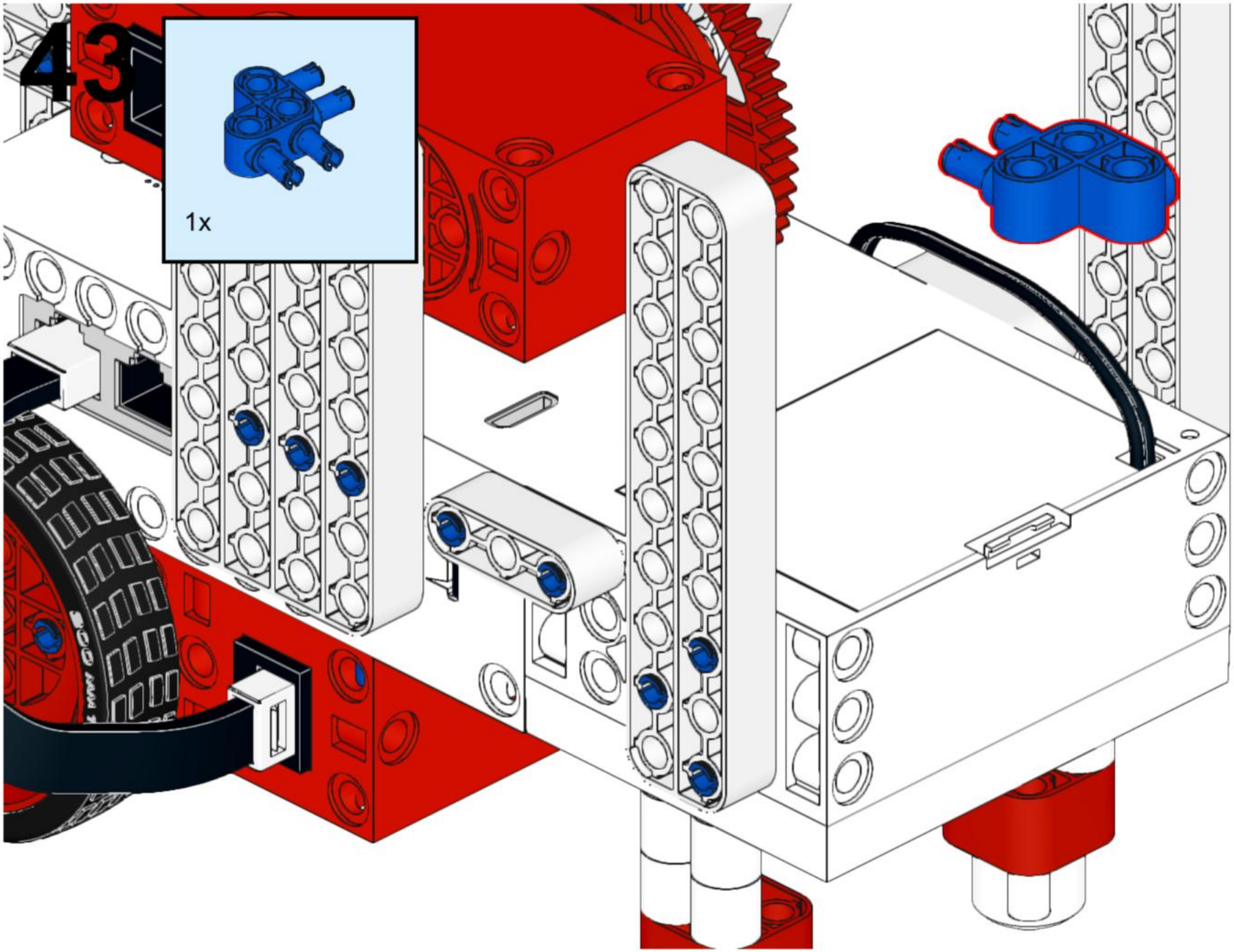
43
1x

44

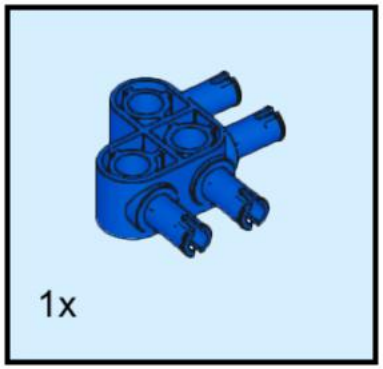

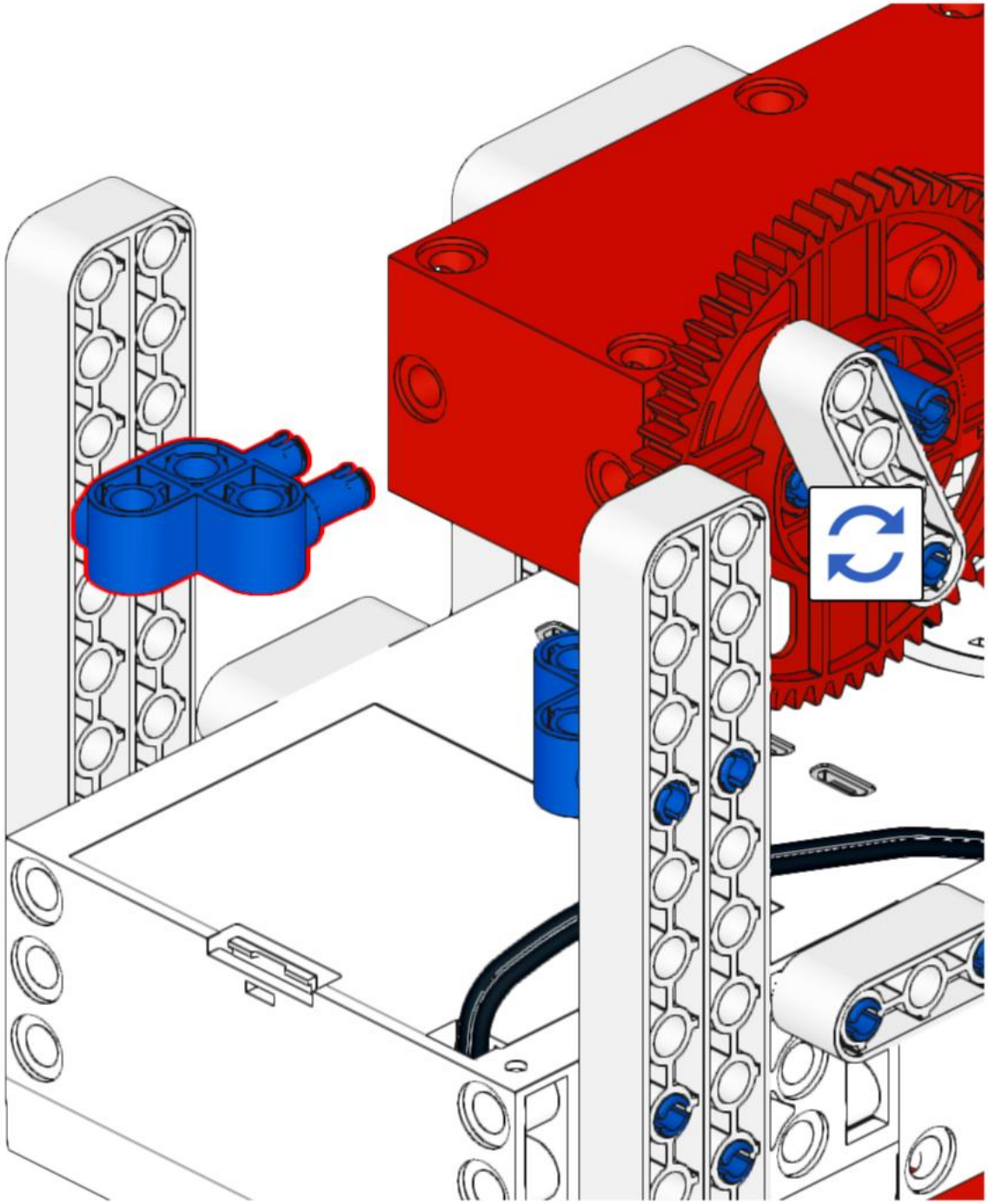

45

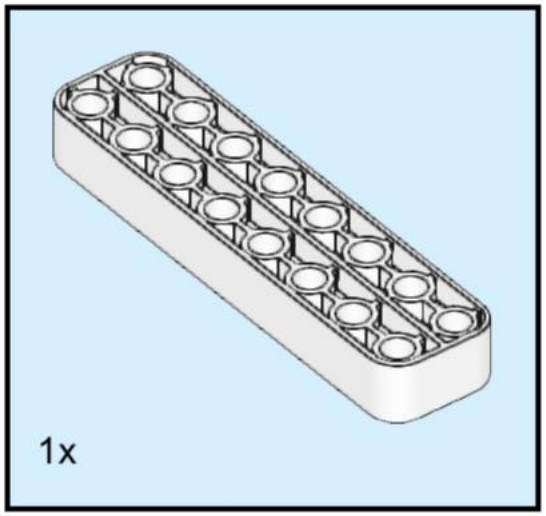

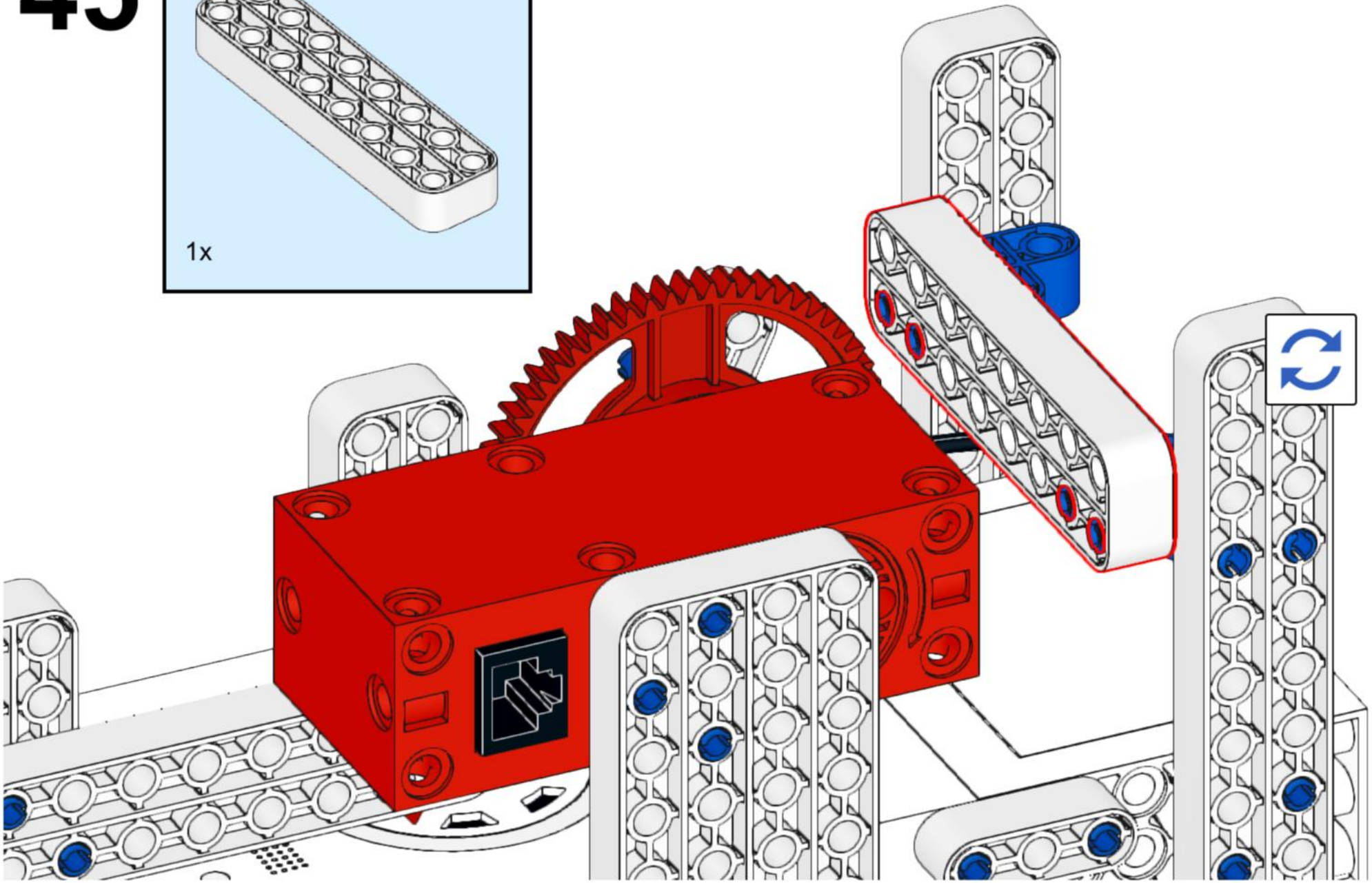

46

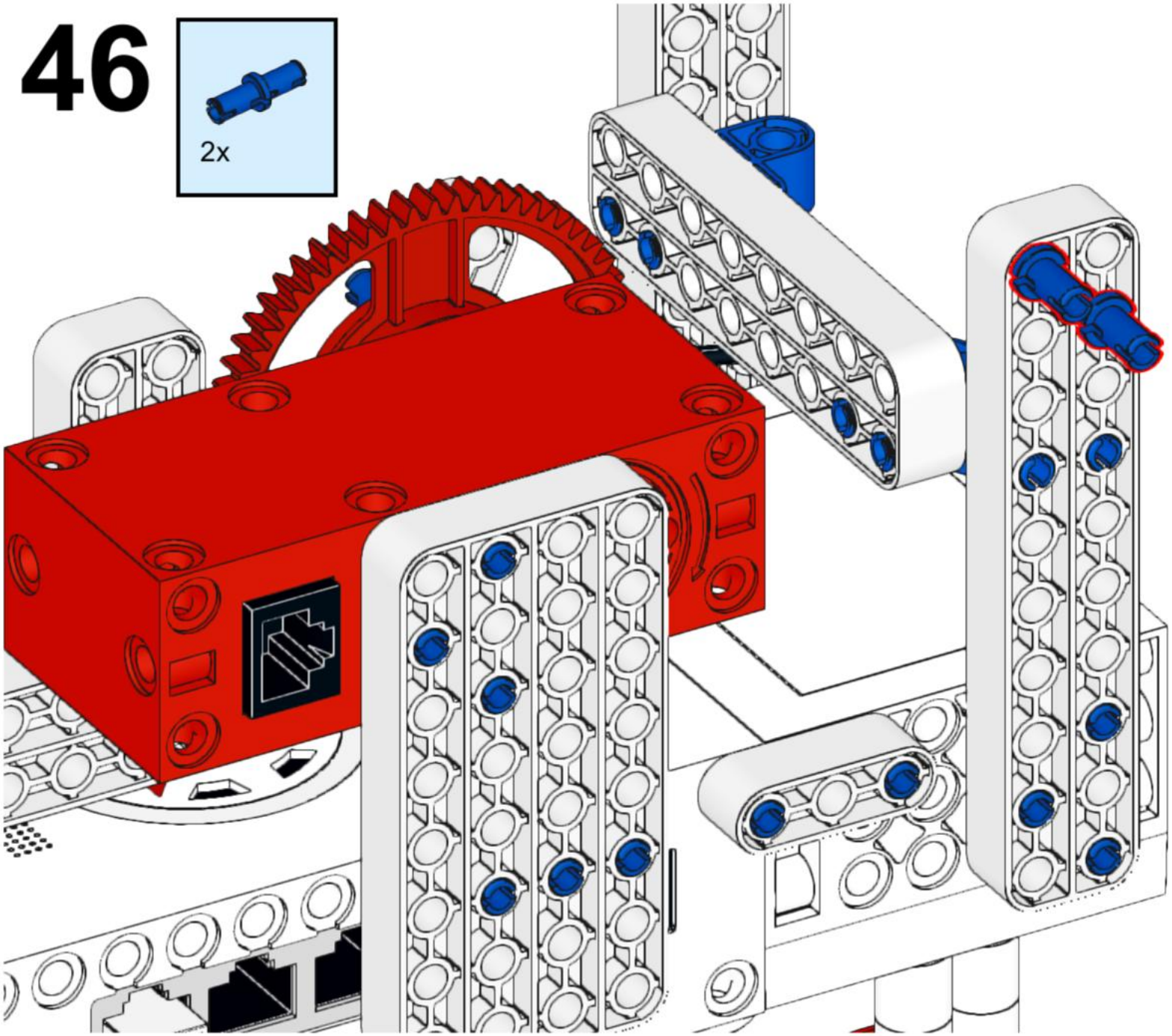

47

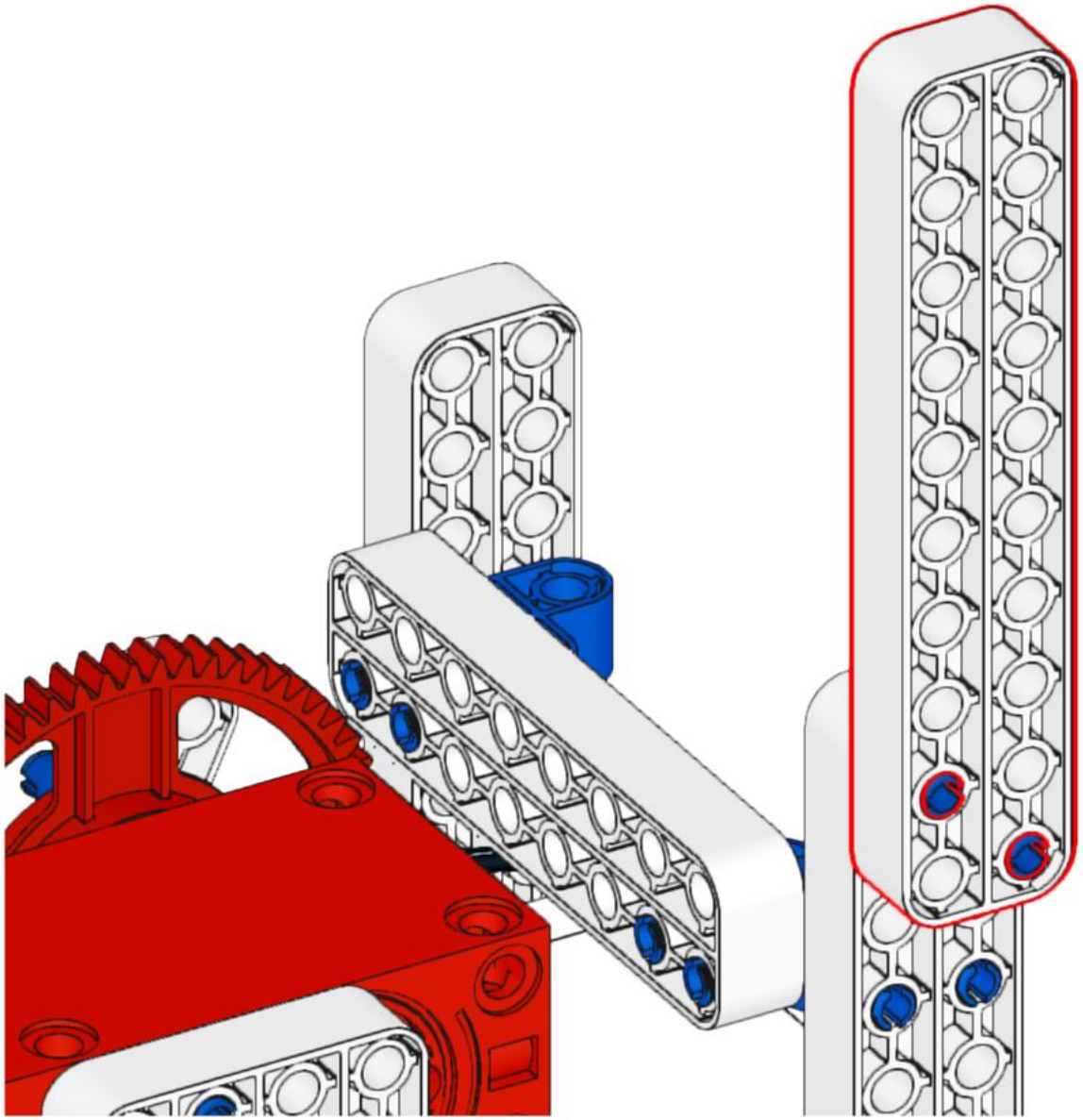

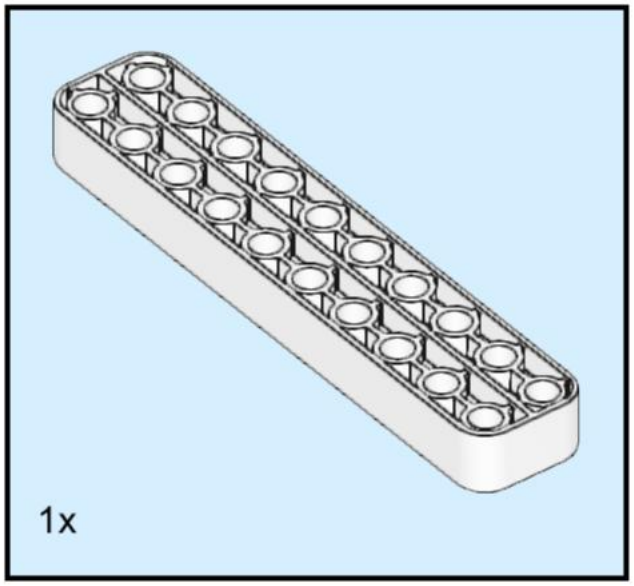

48

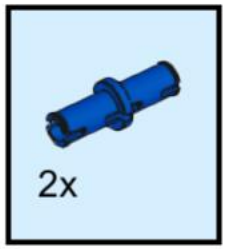

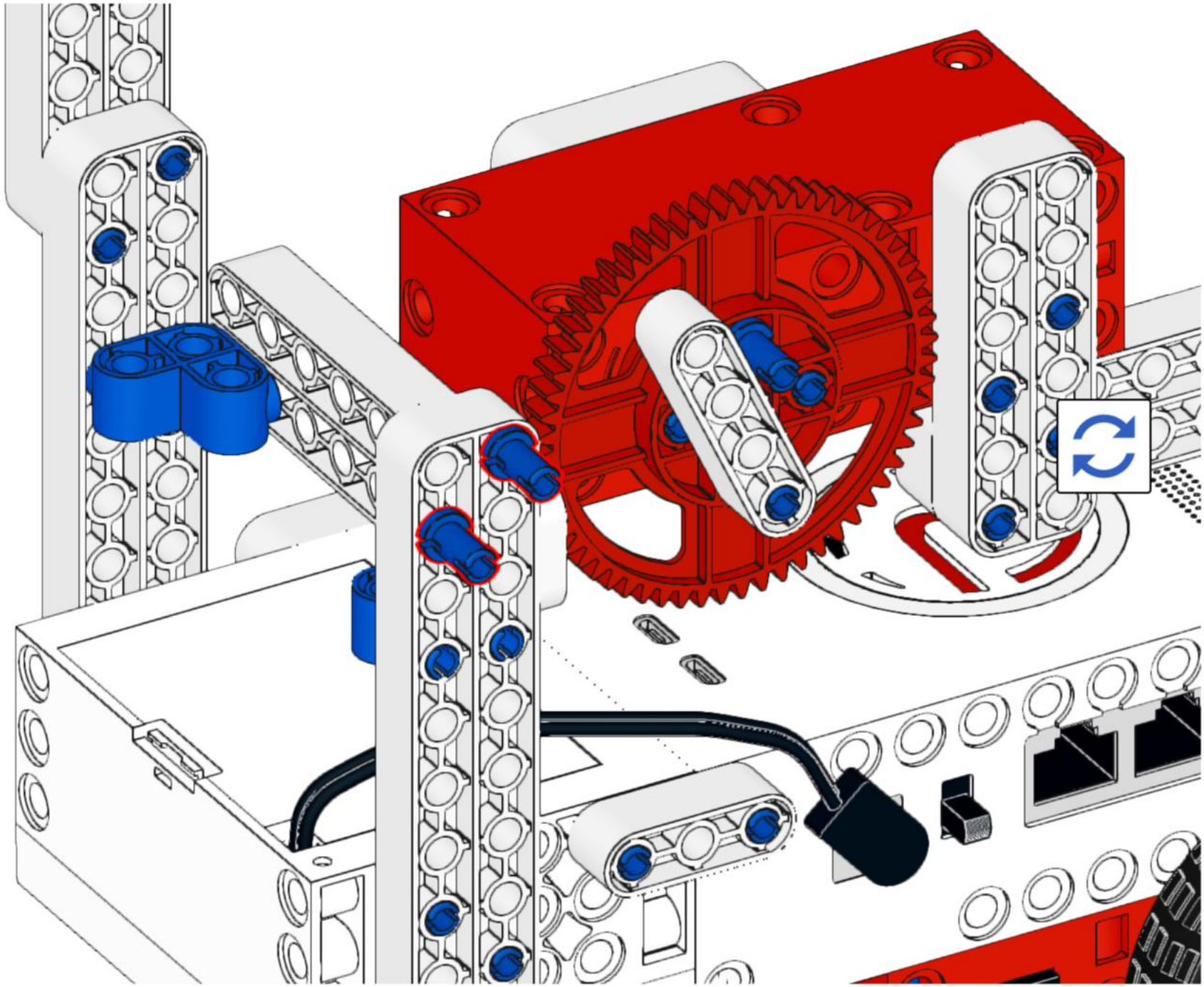

49

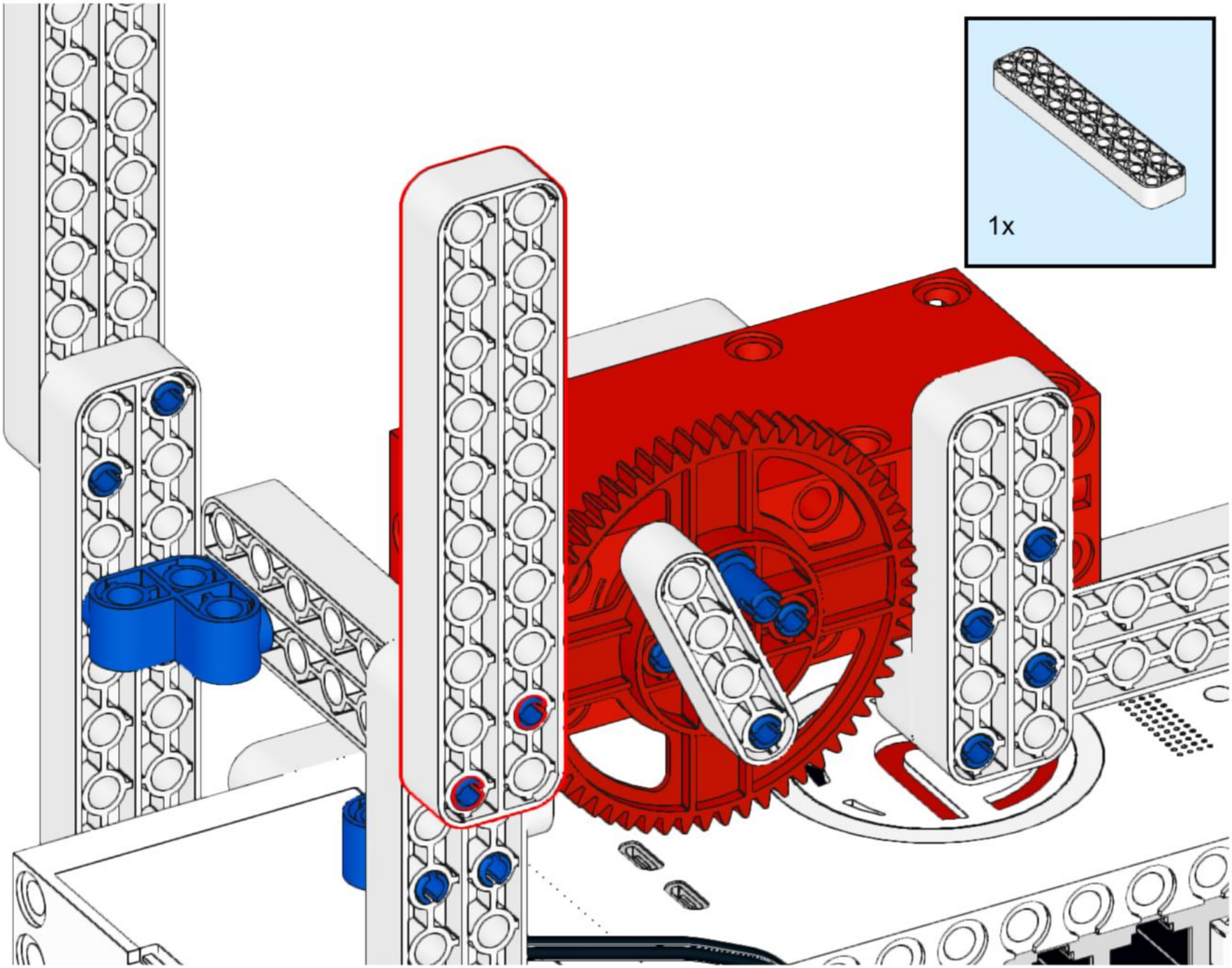

50

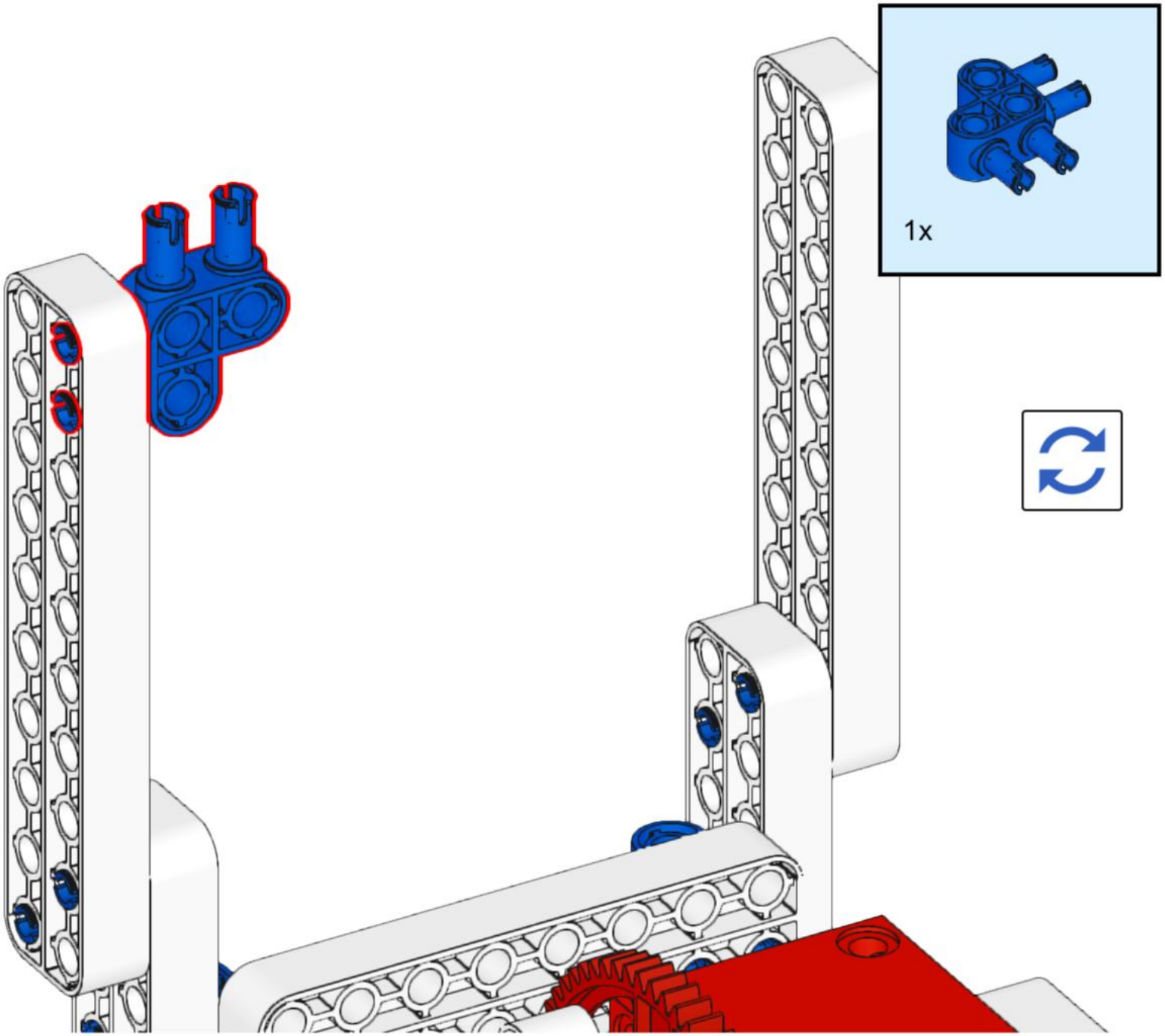

51

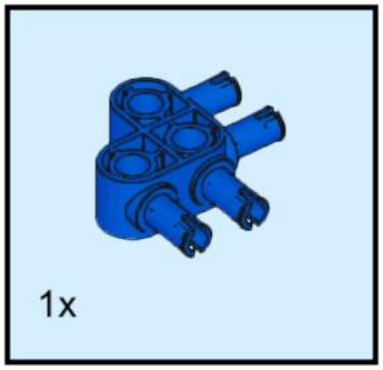

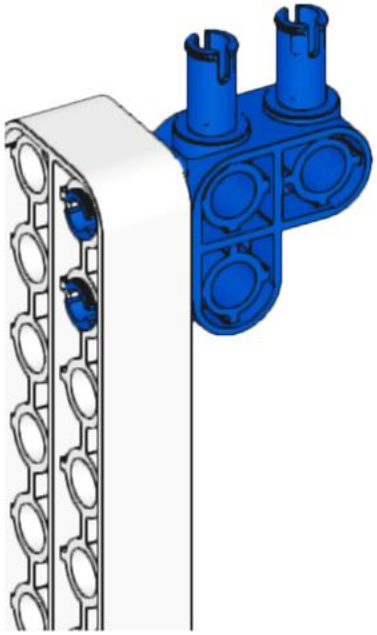

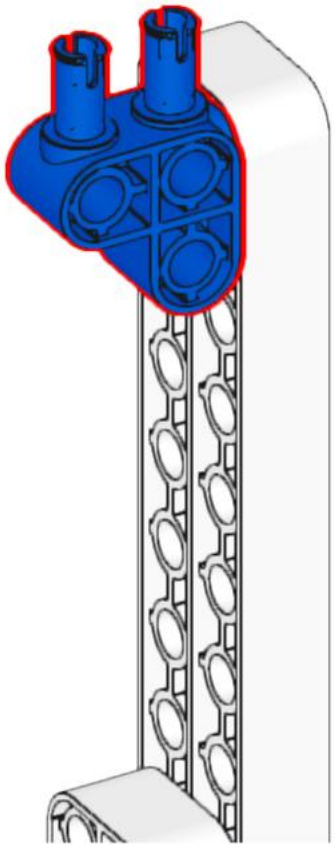

52

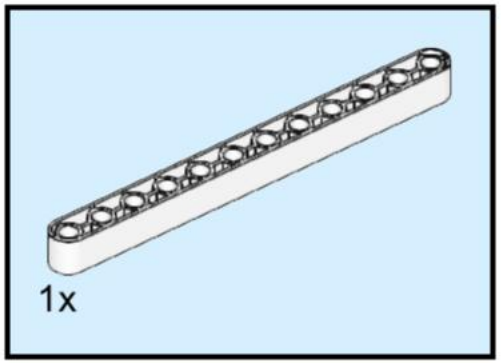

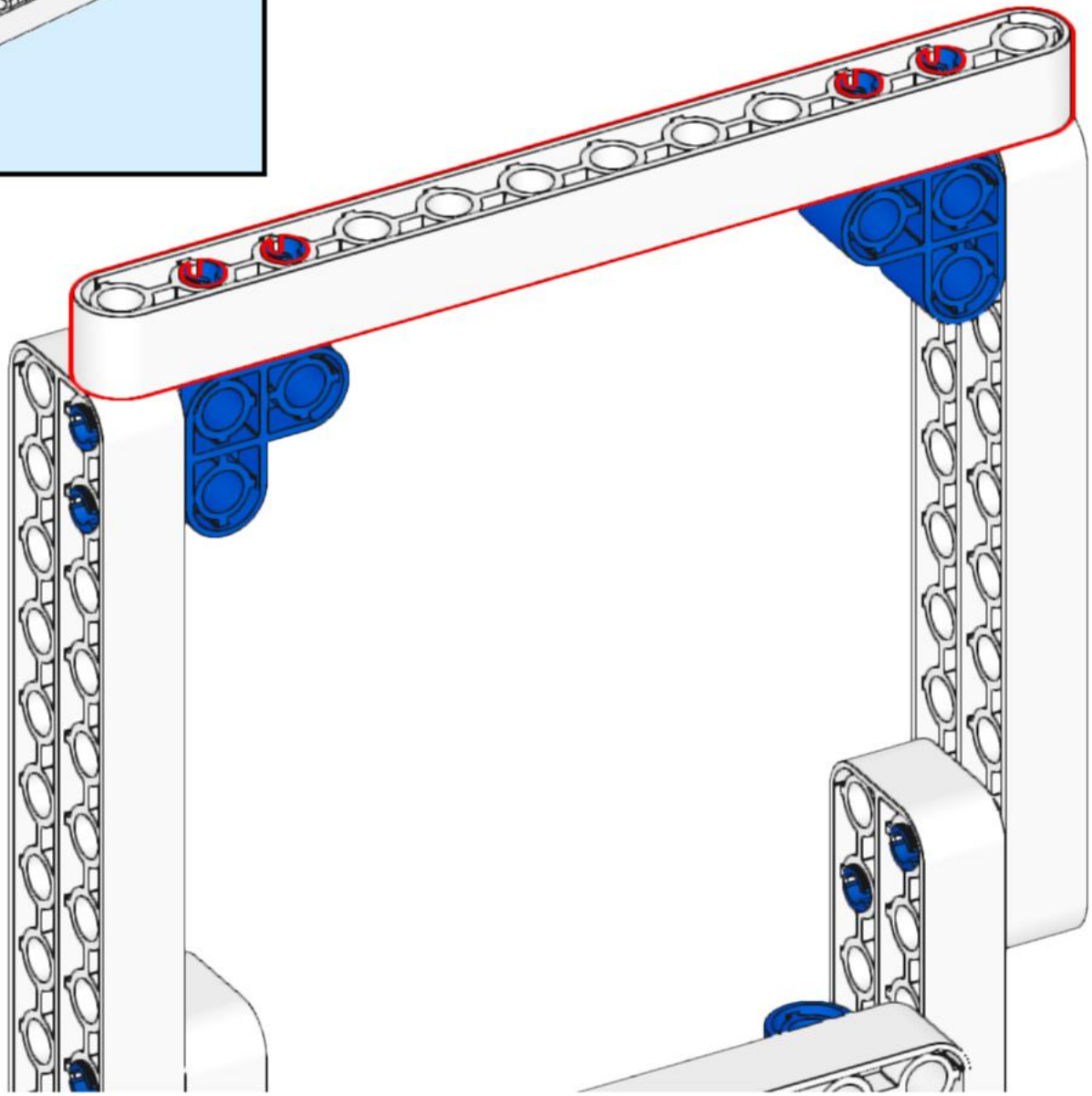

53

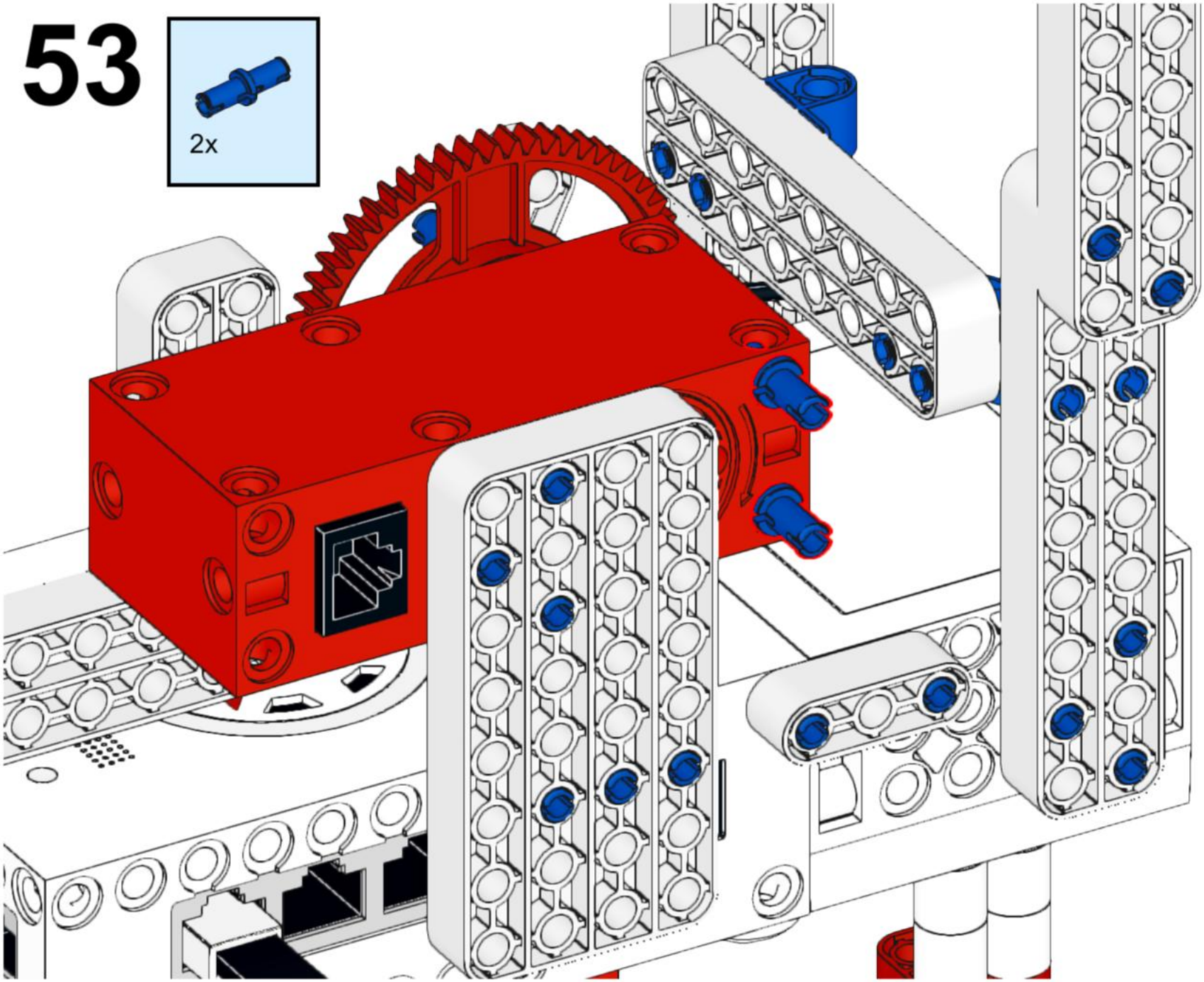

54

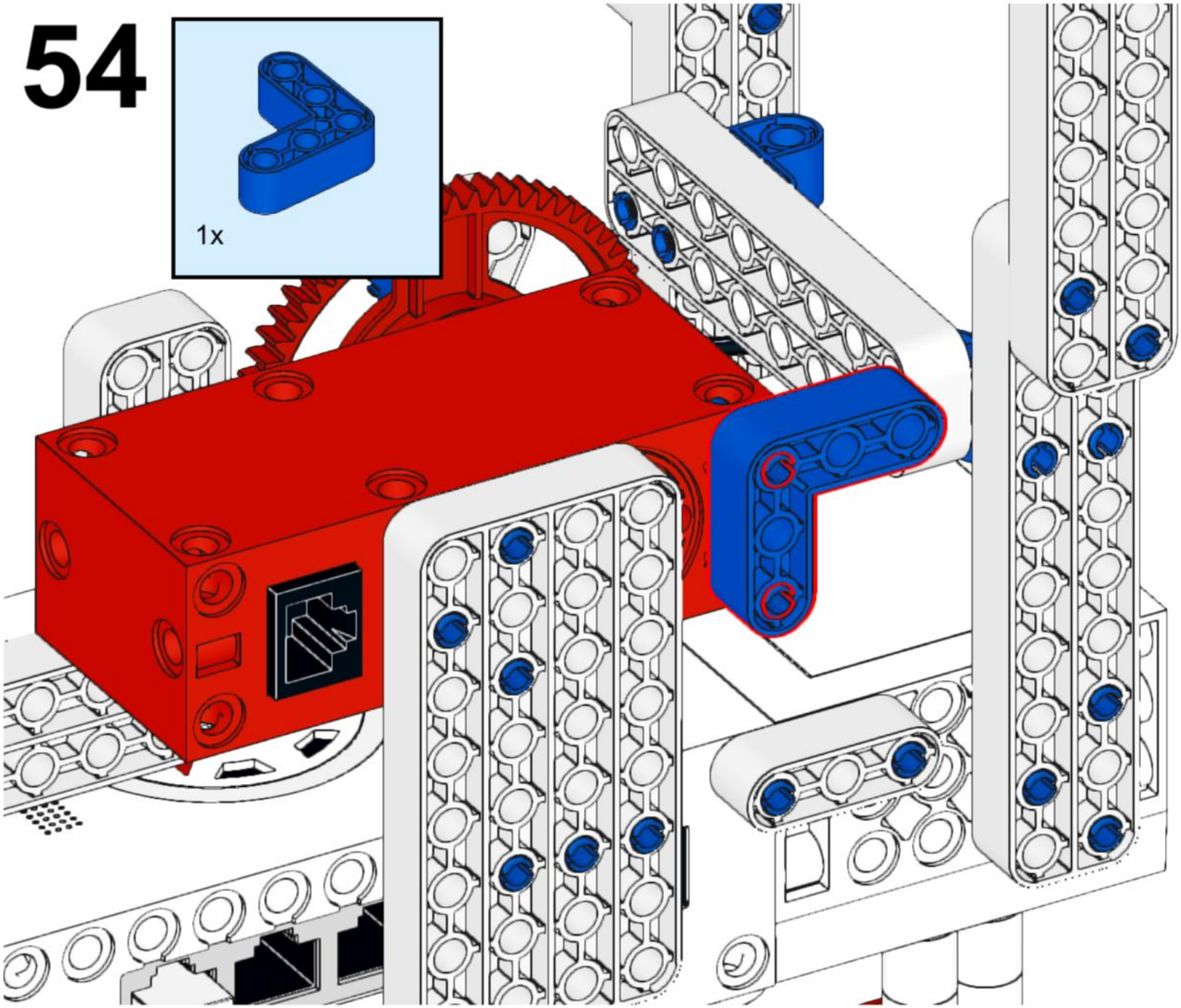

55

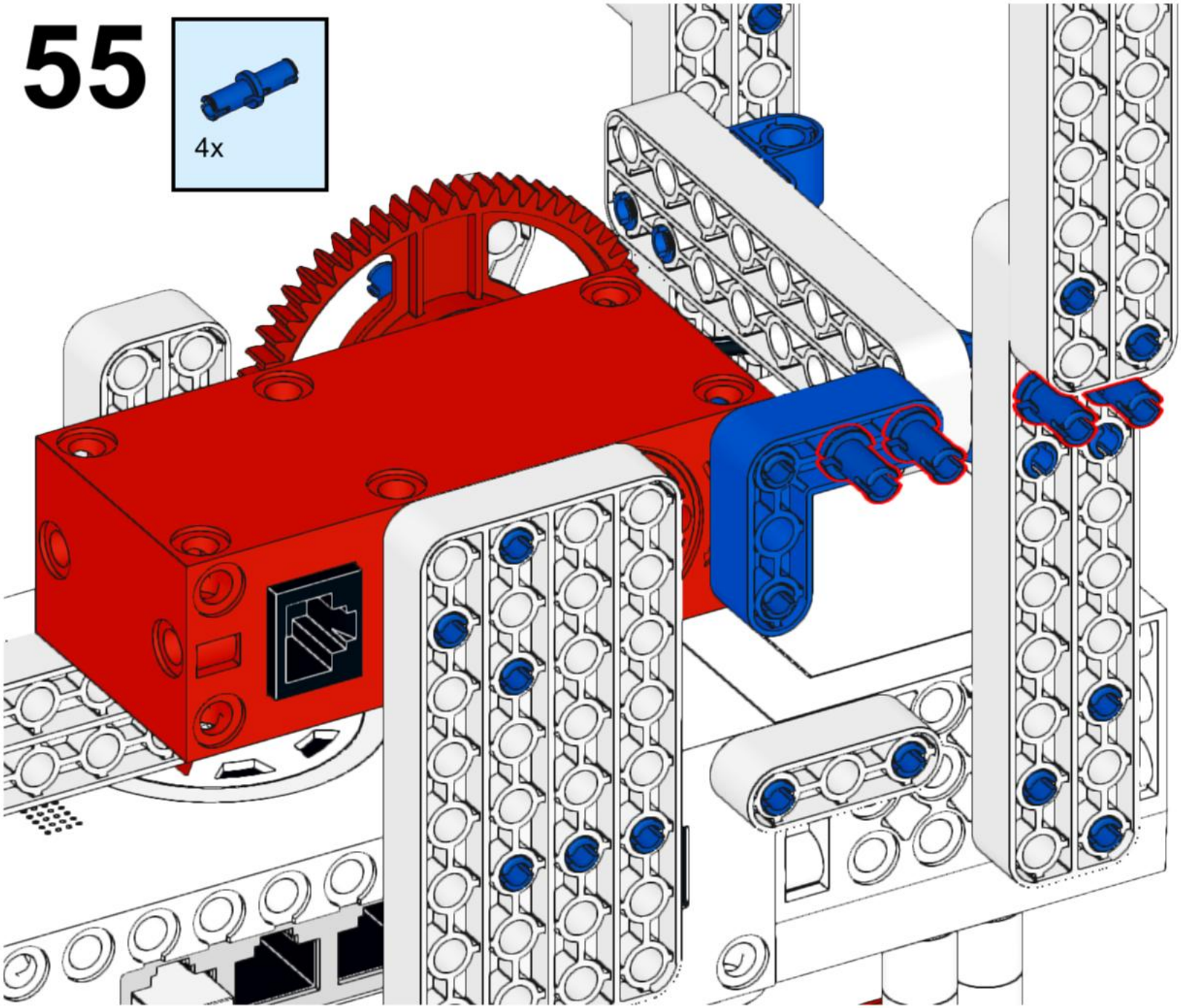

56

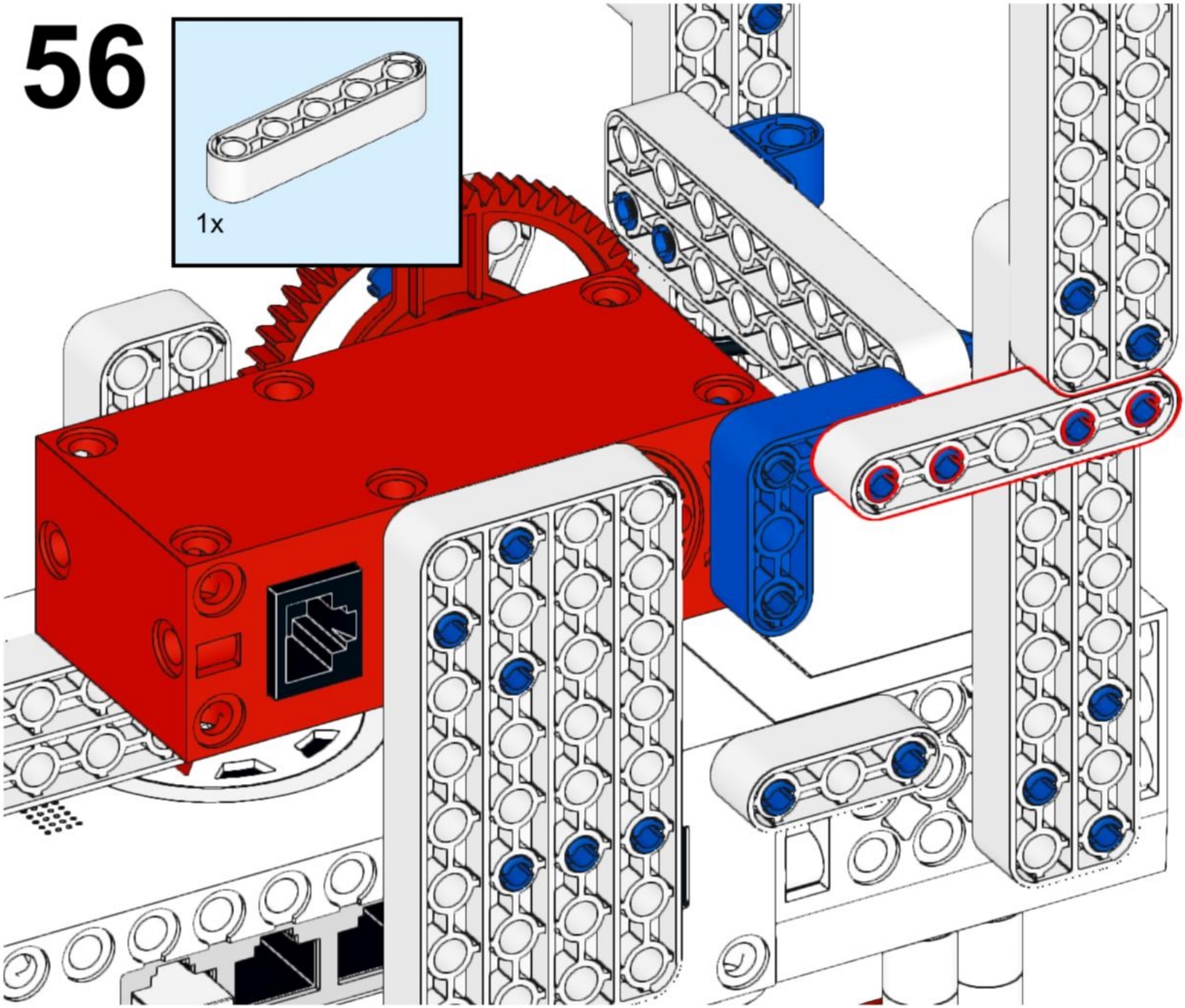

57

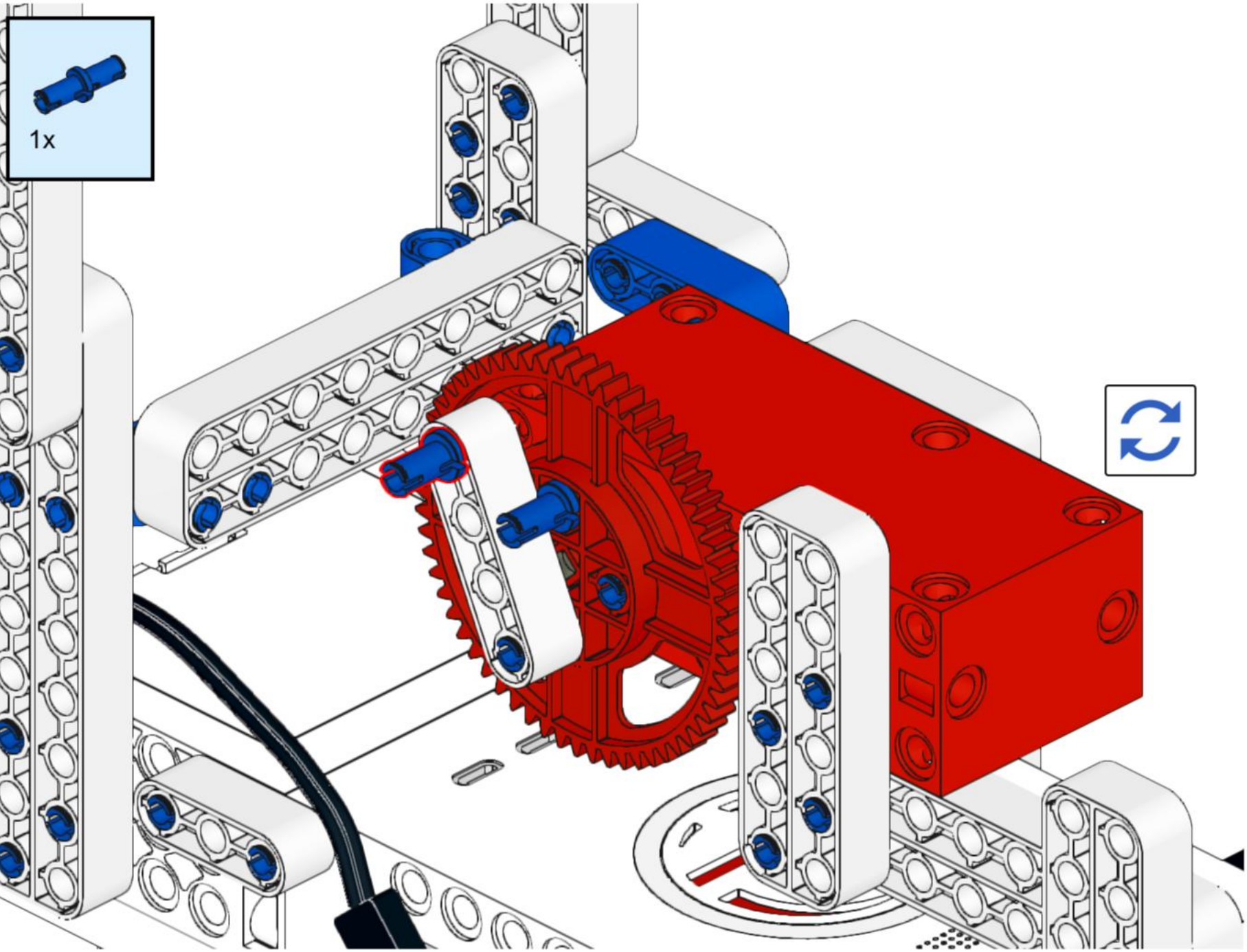

58

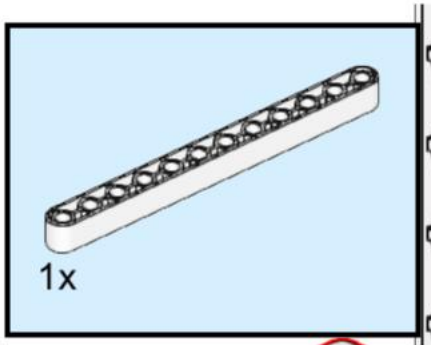

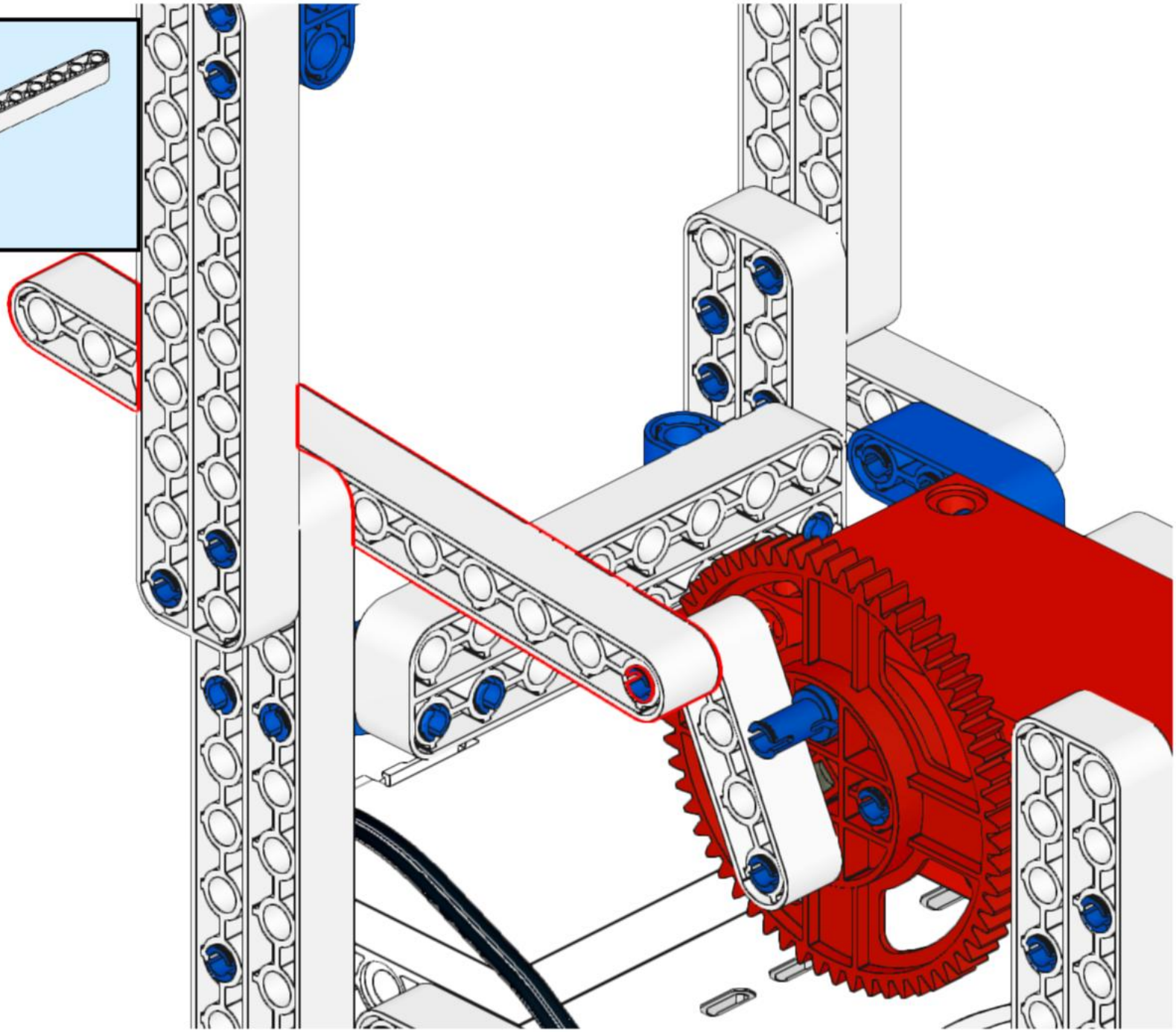

59

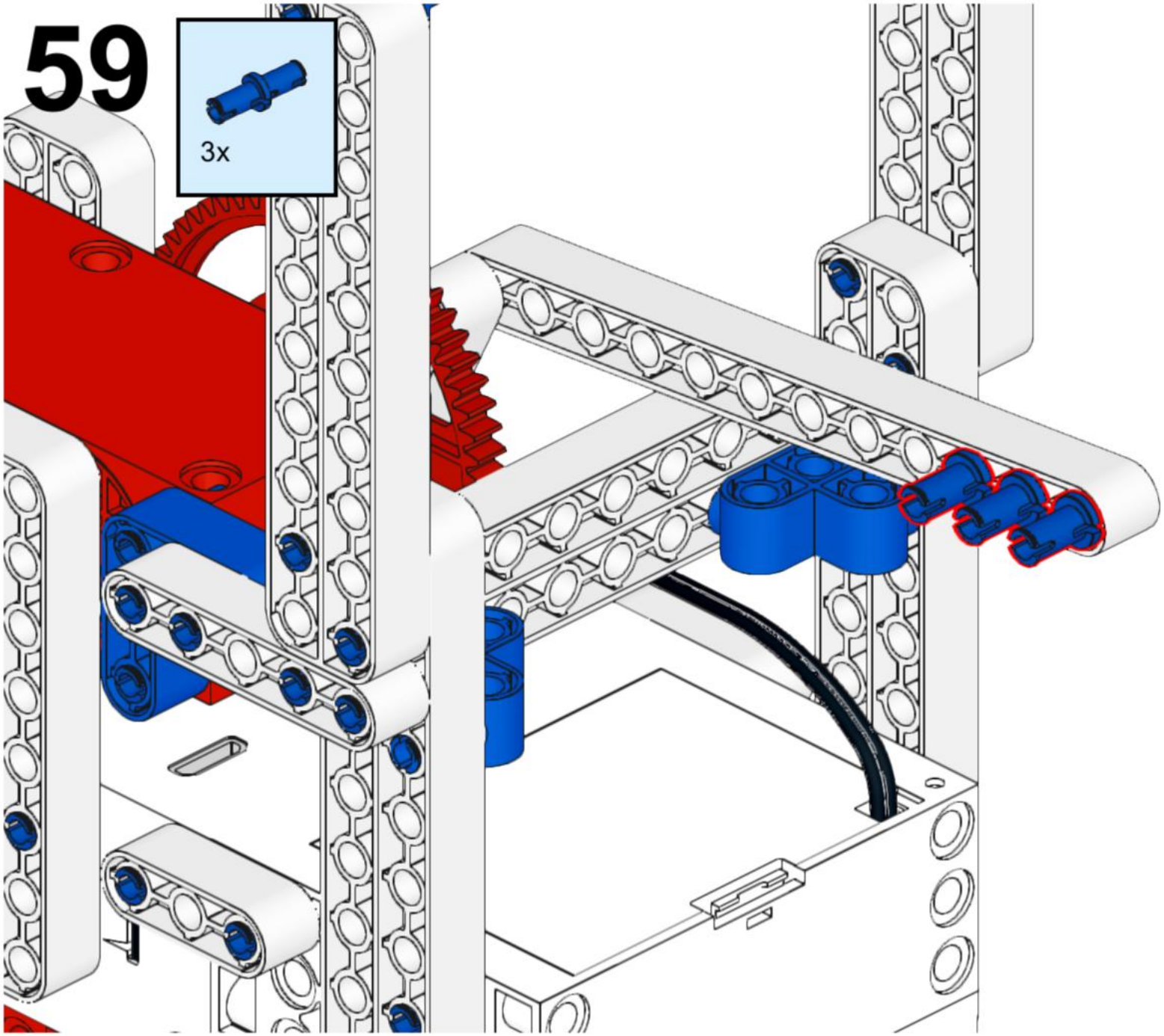

60

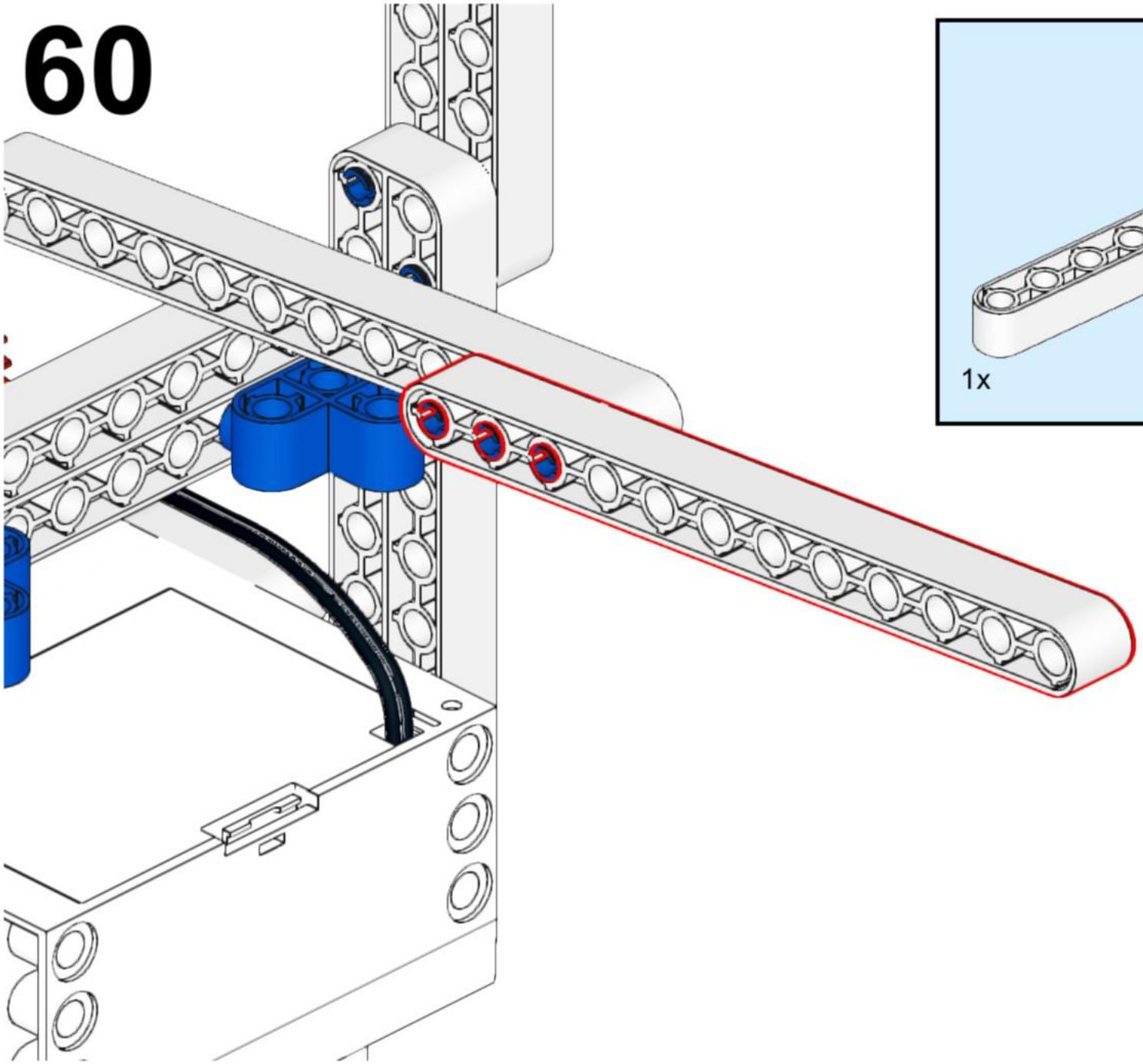

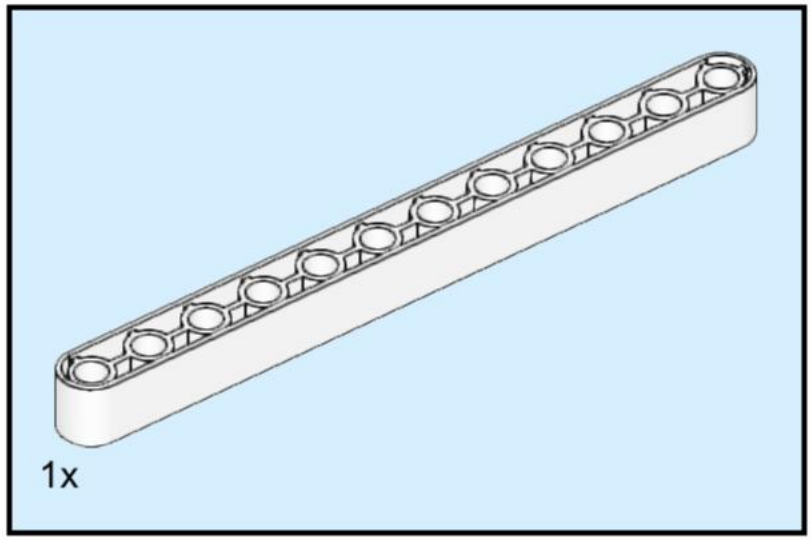

61

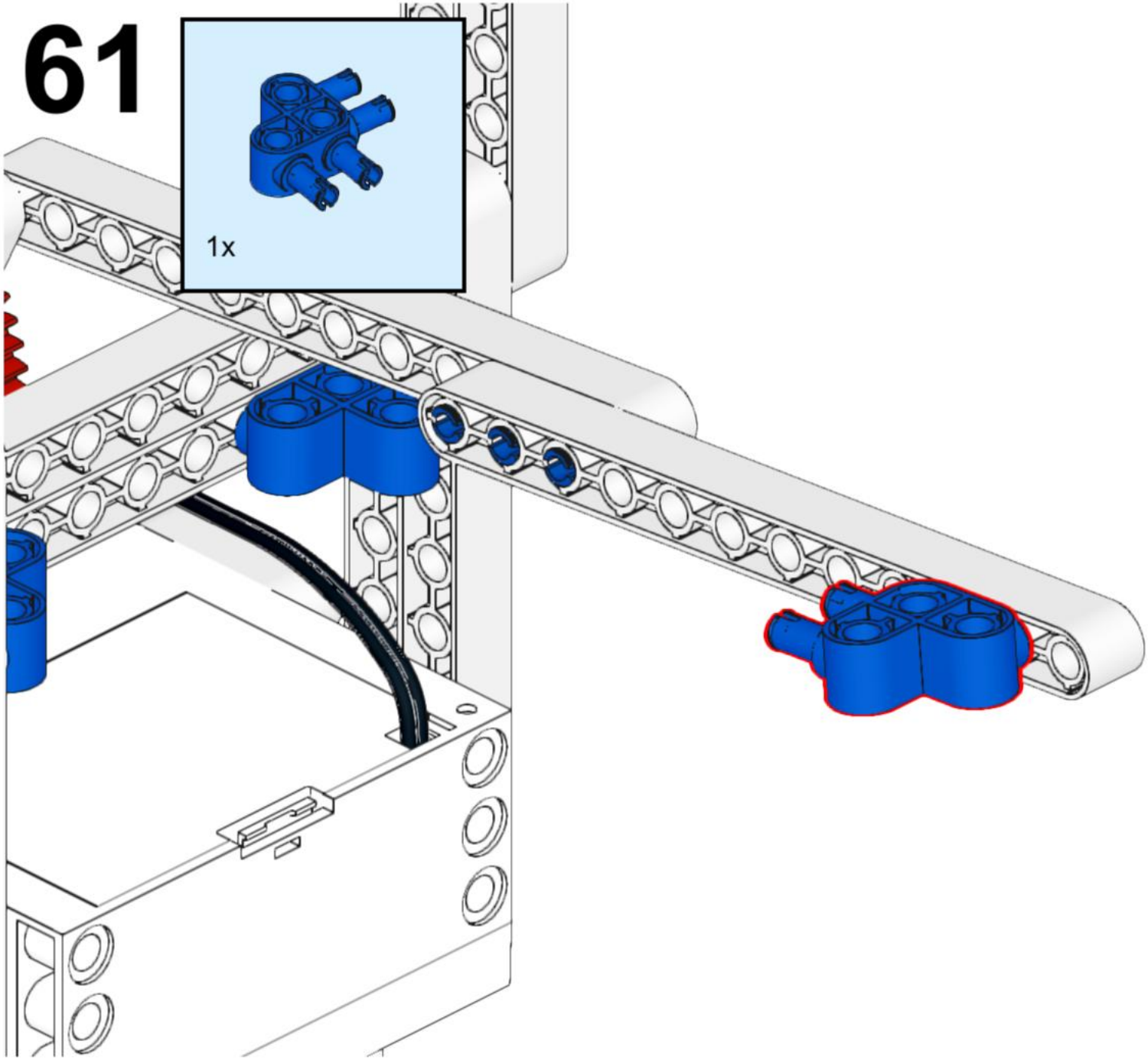

62

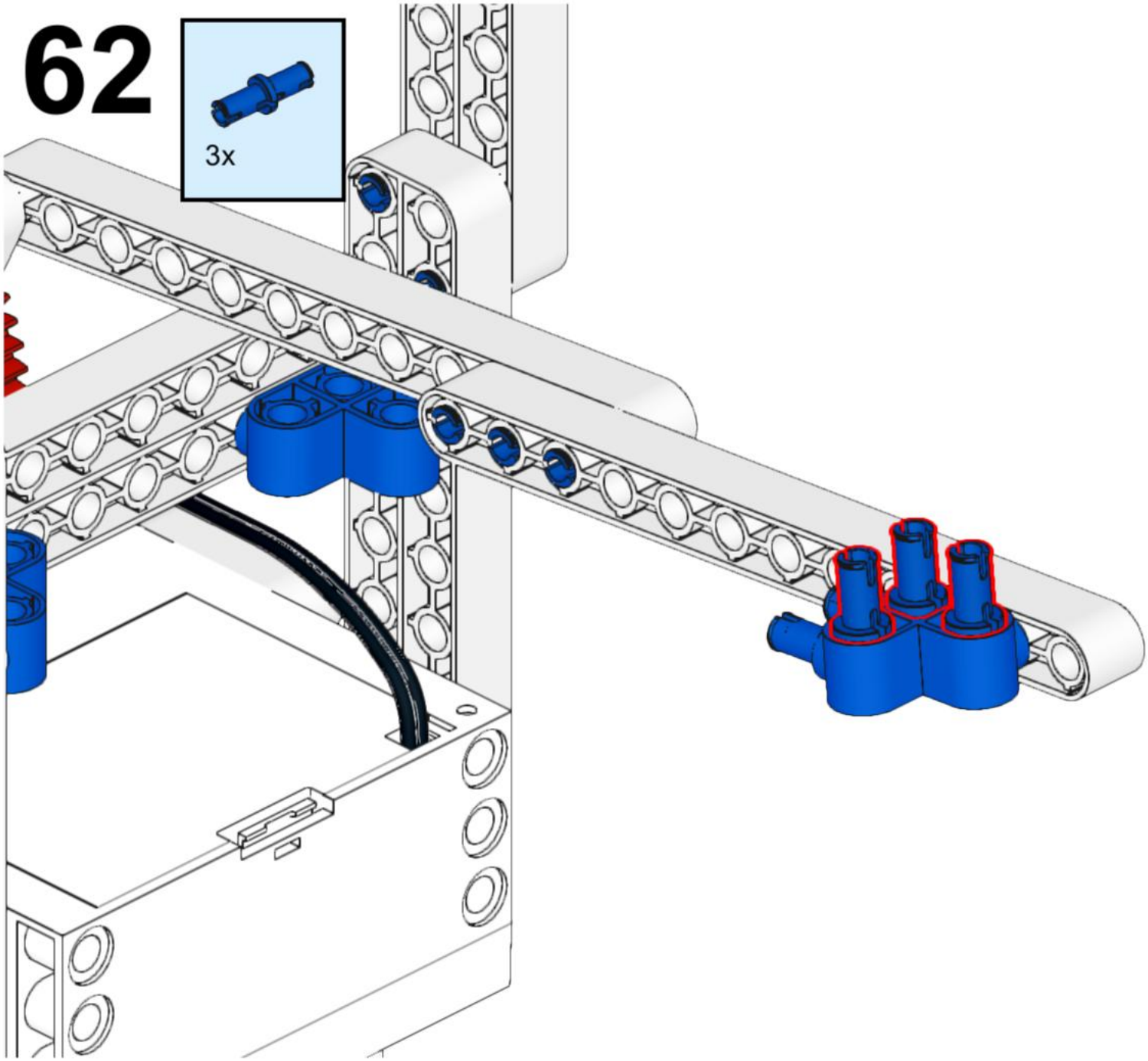

63

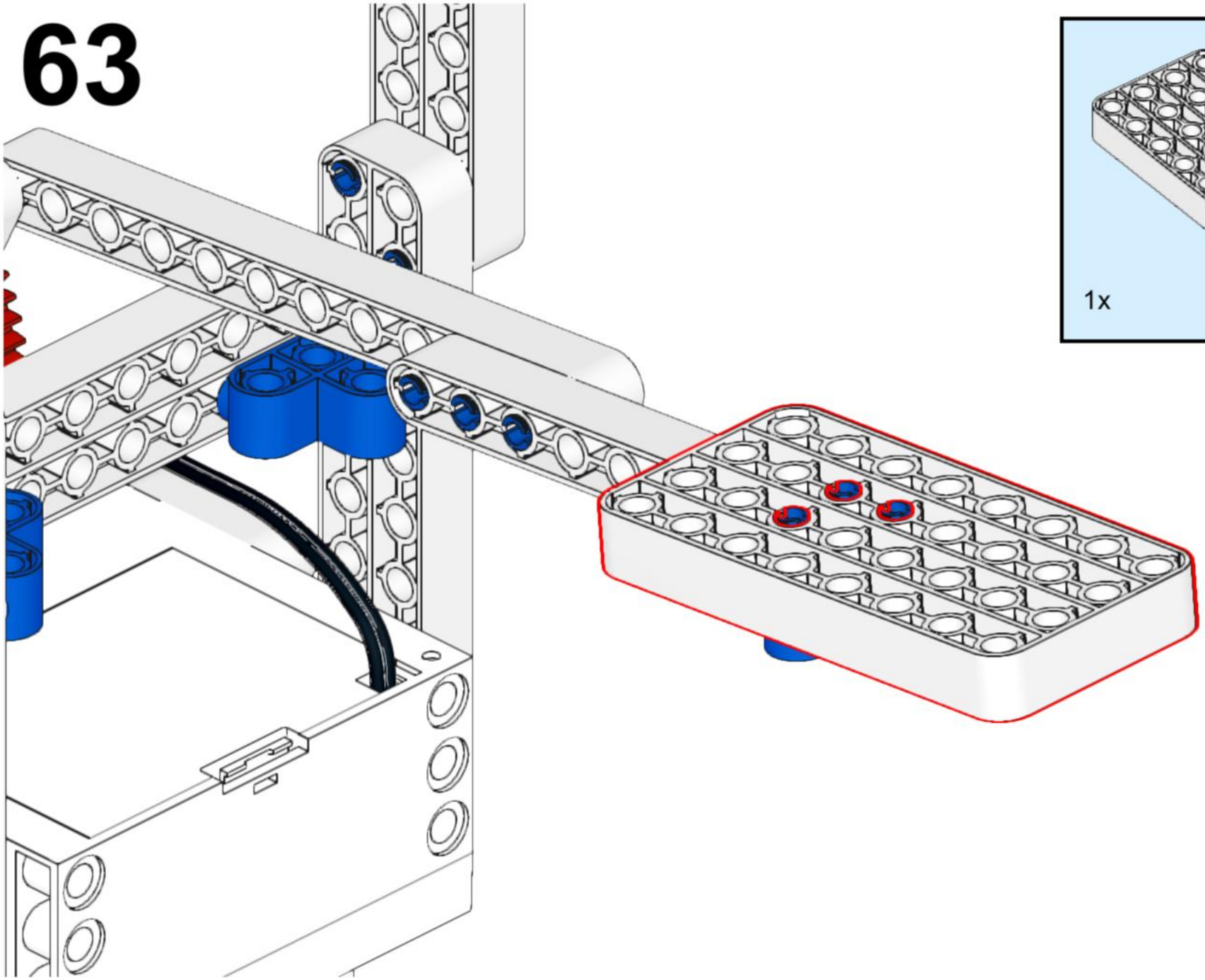

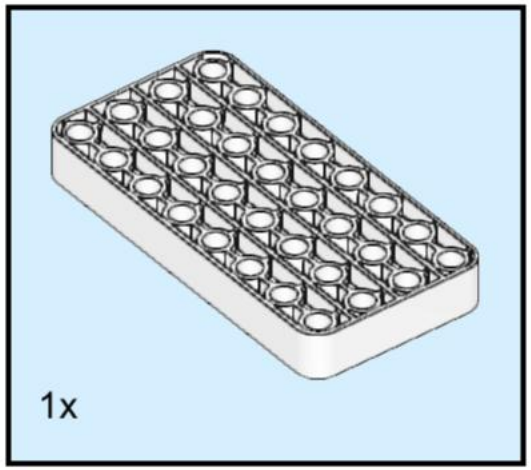

64

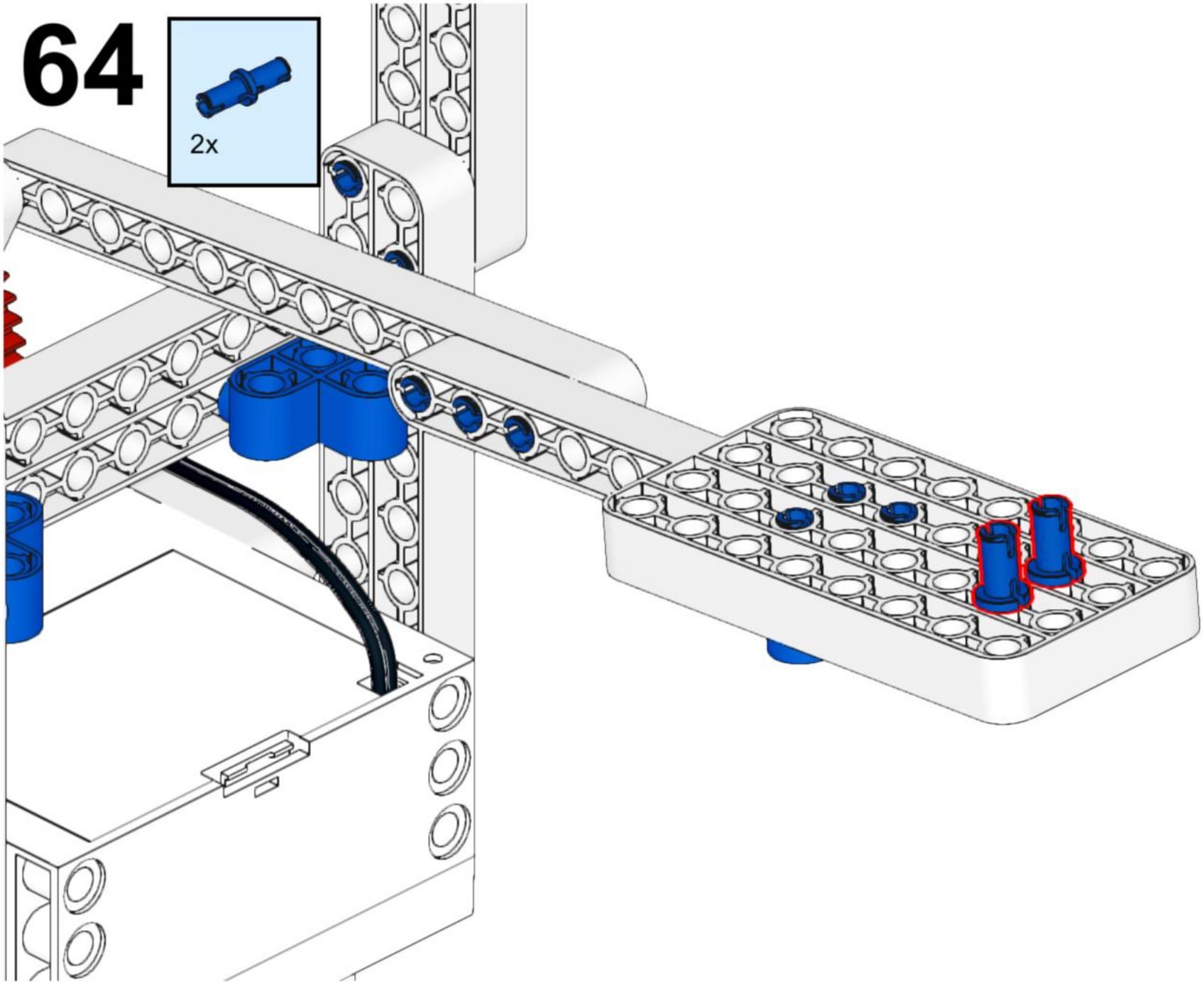

65

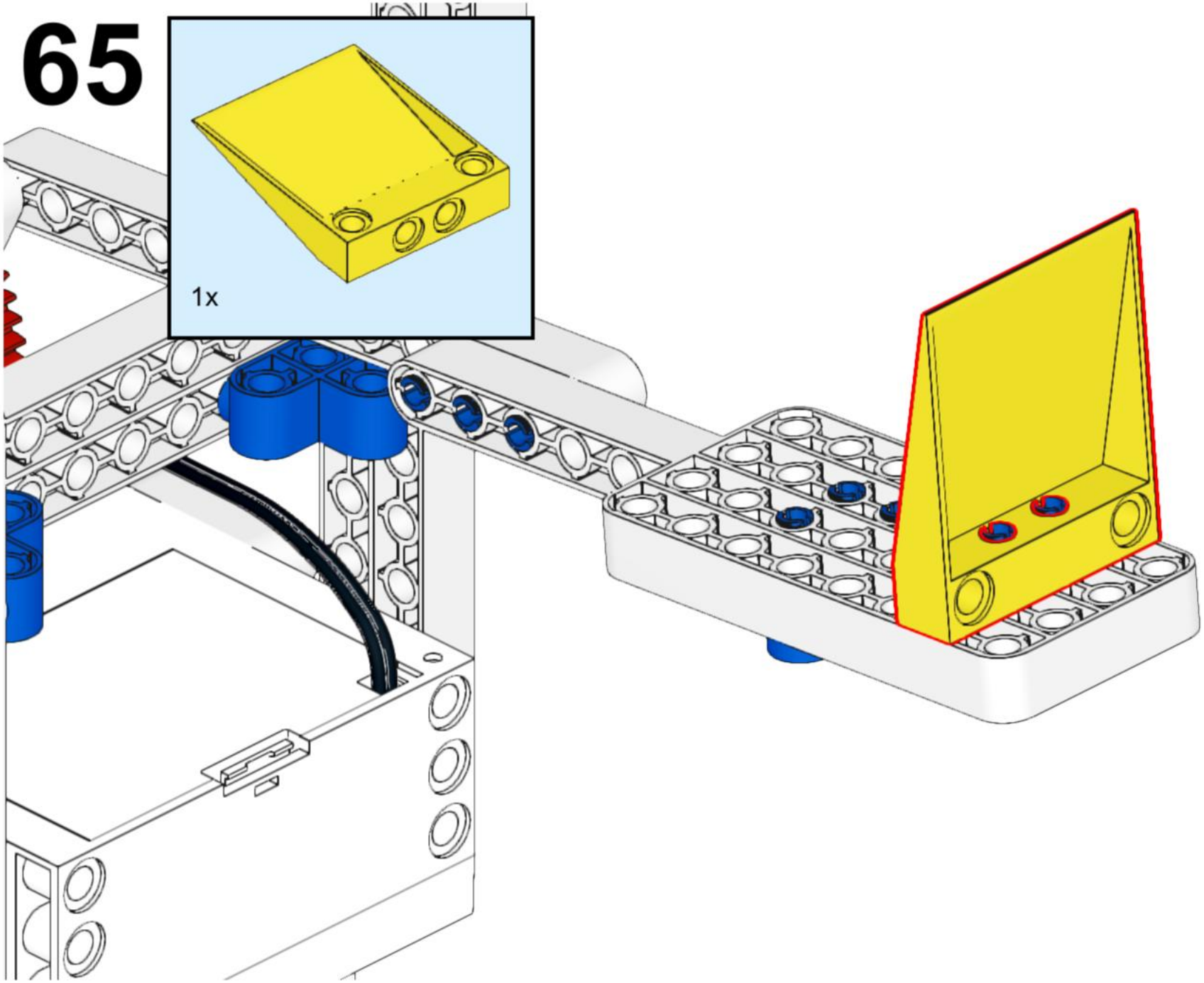

66

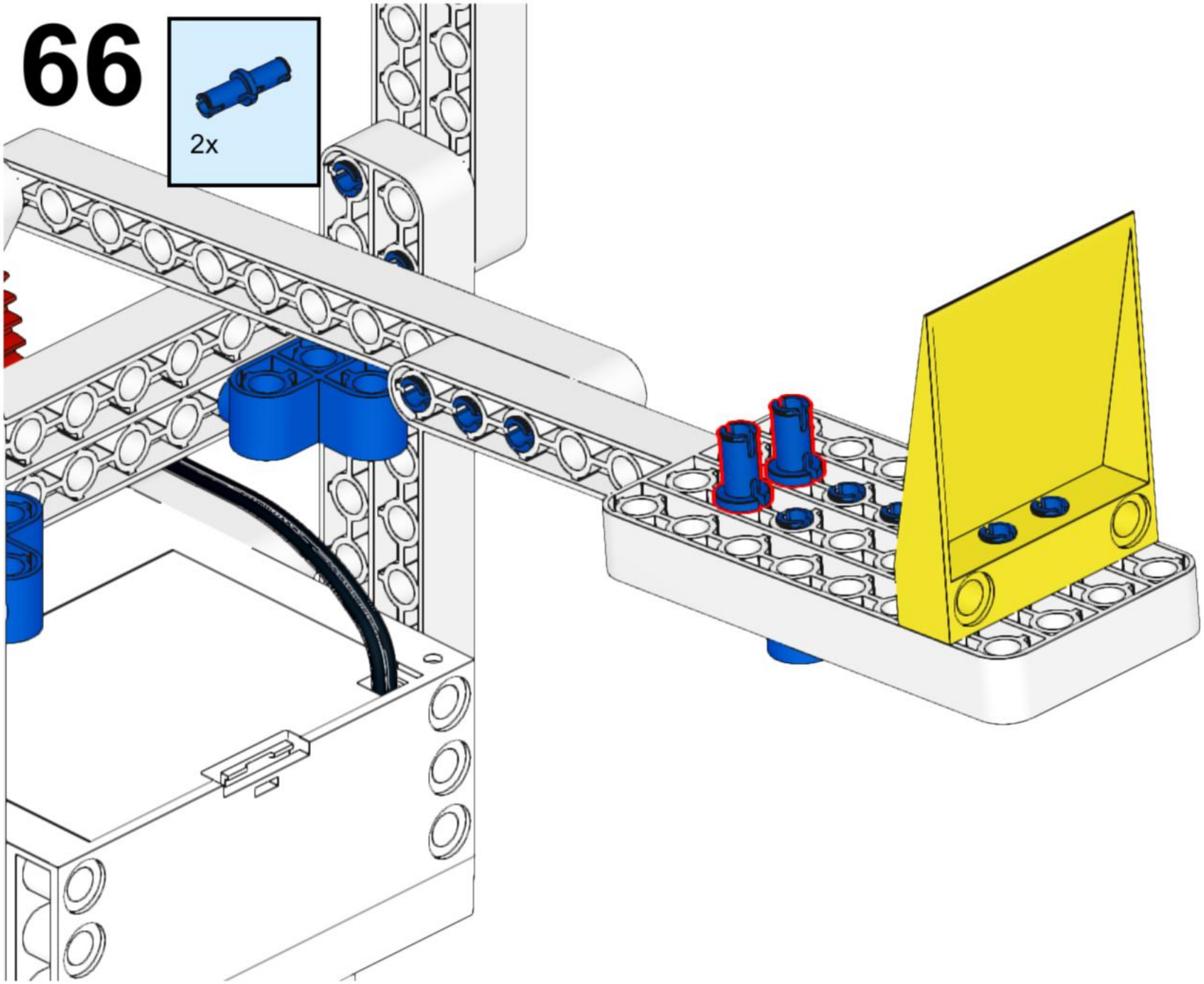

67

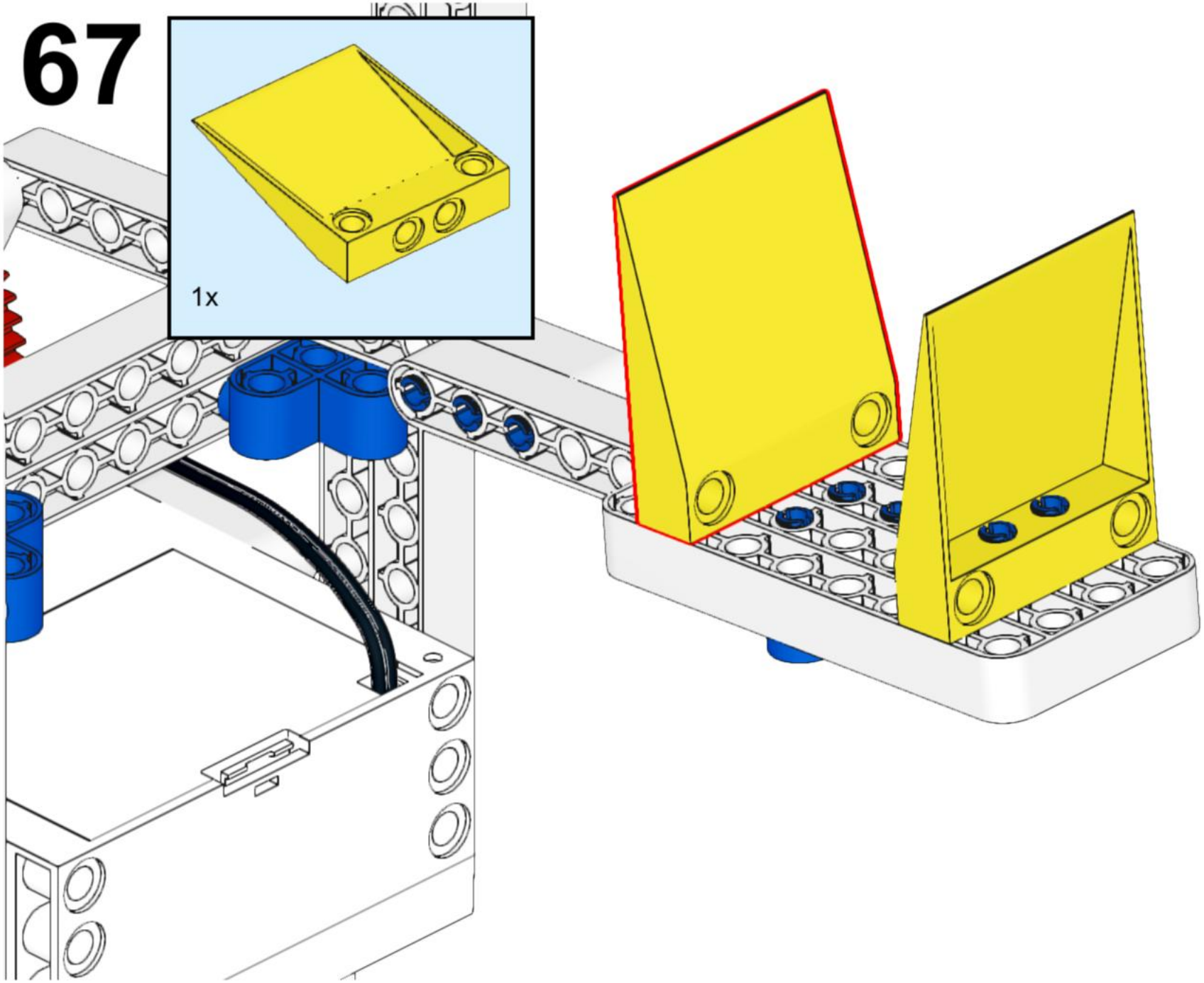
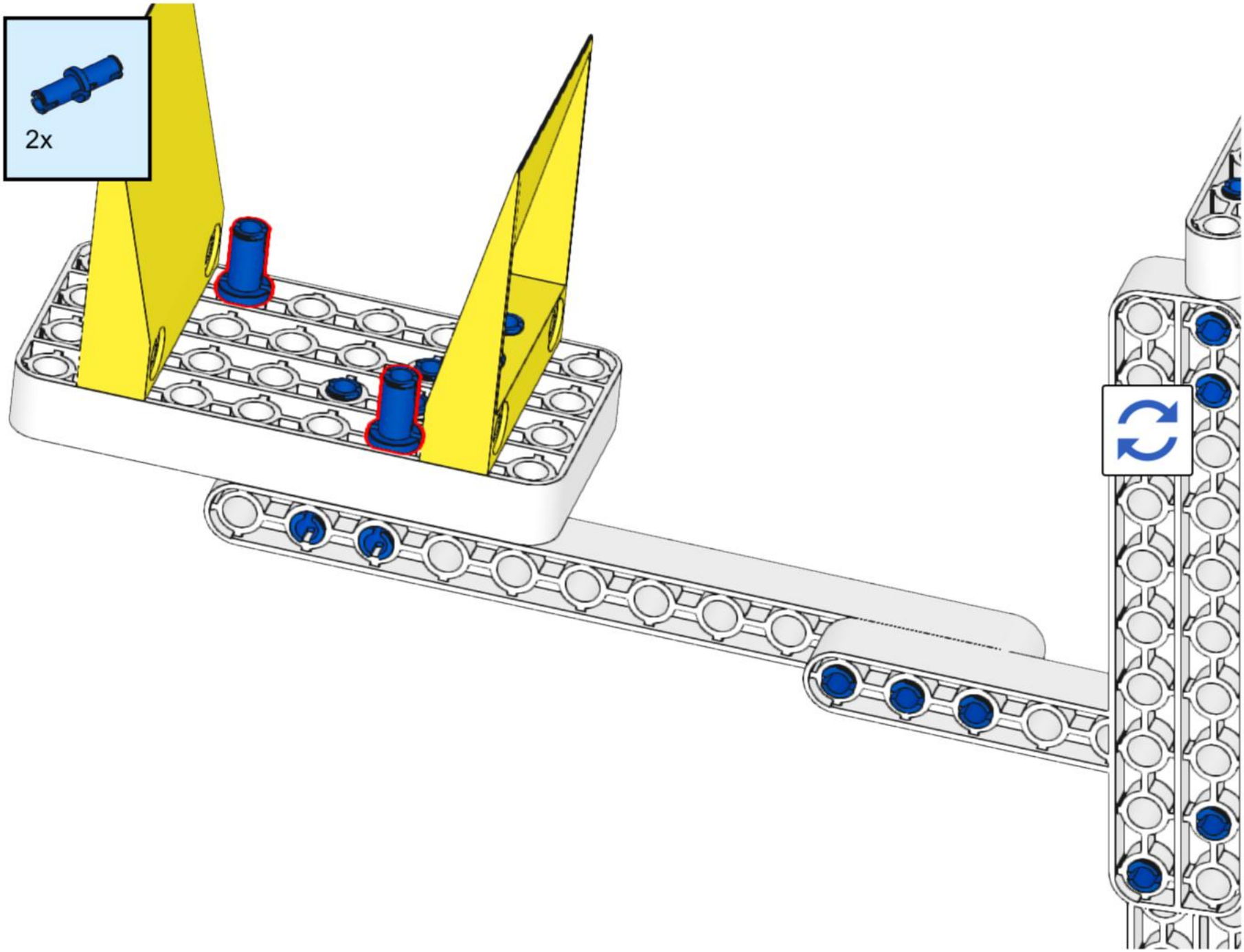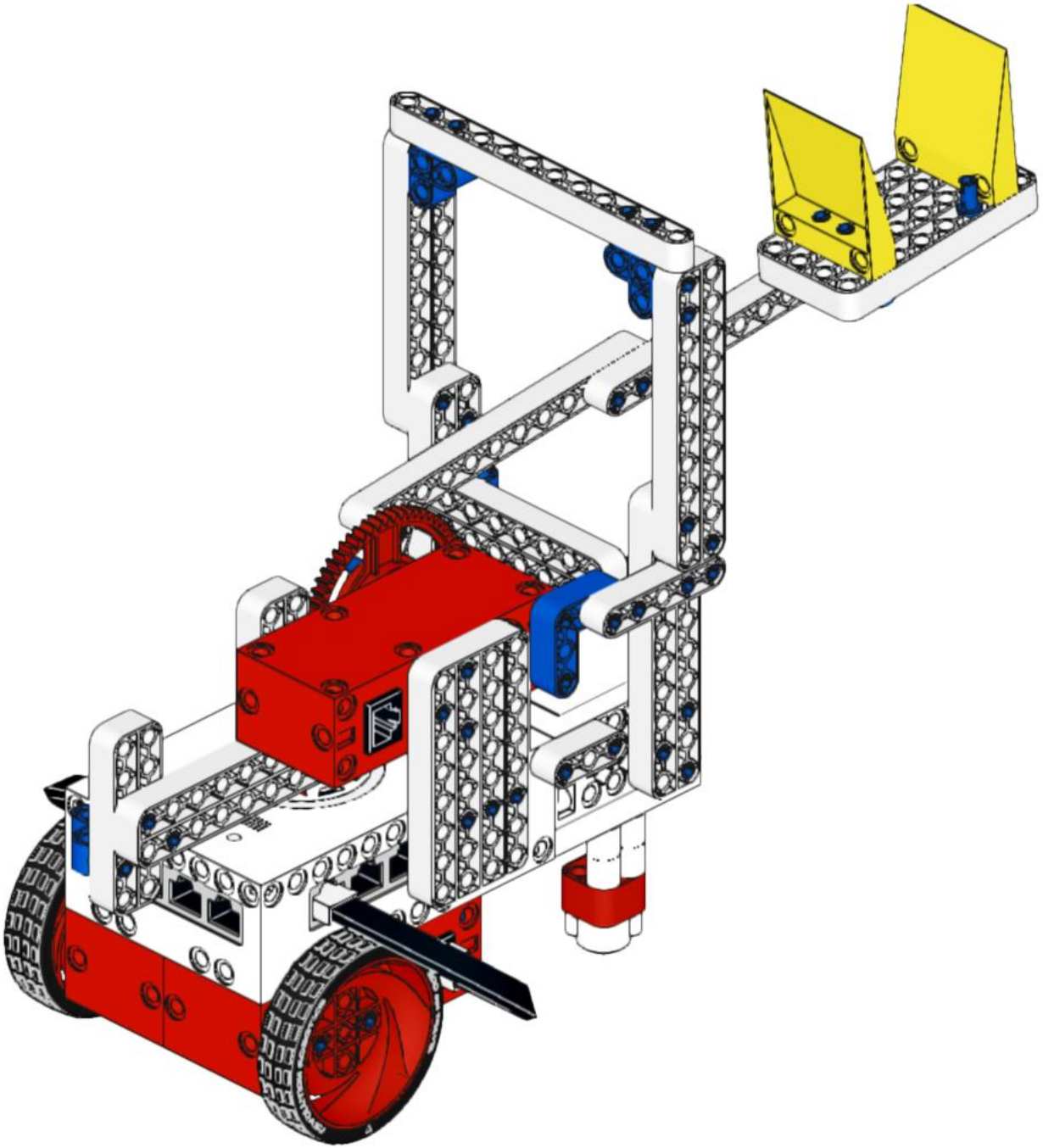
68