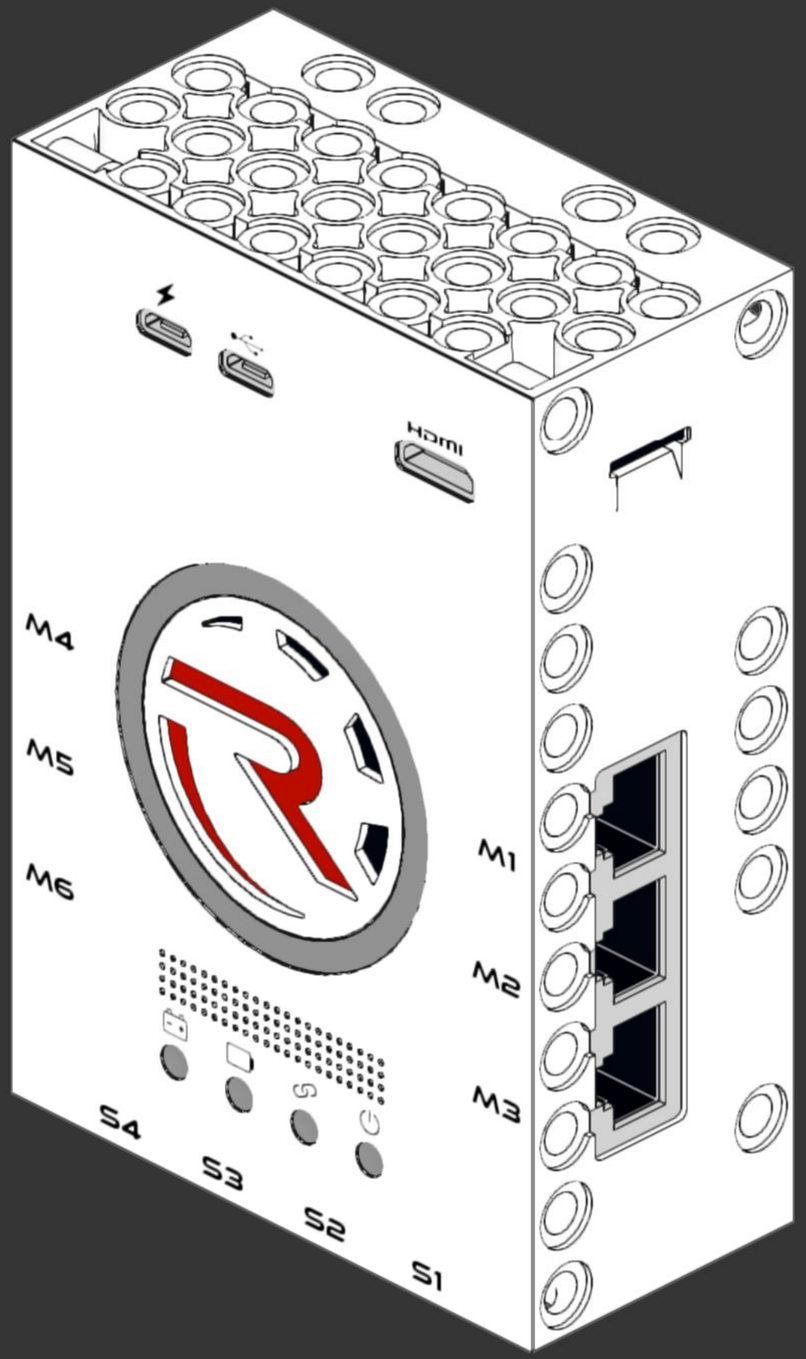
HDMI
M4
M5
M6
M1
M2
M3
S4
S3
S2
S1

1x

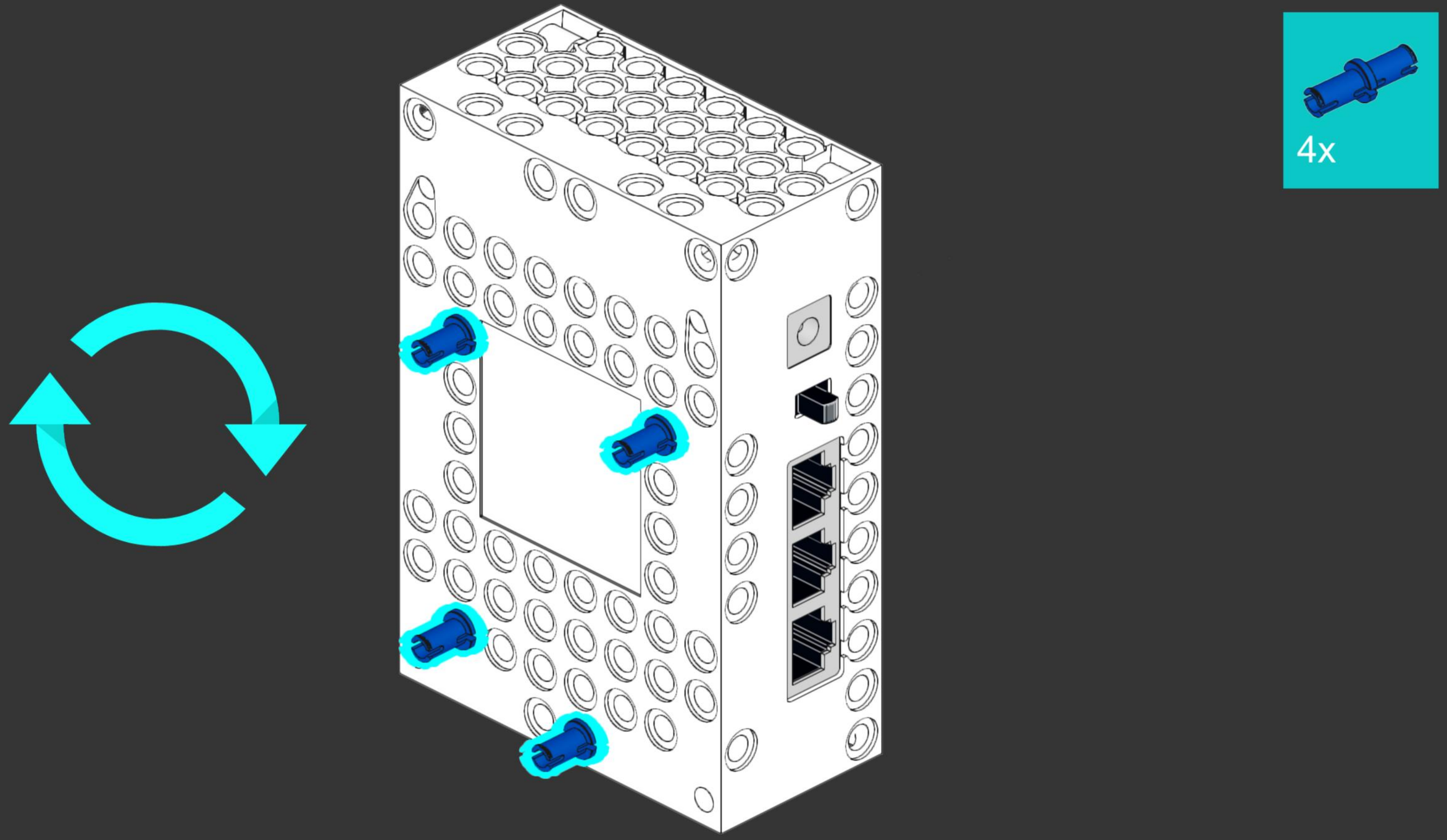
4x

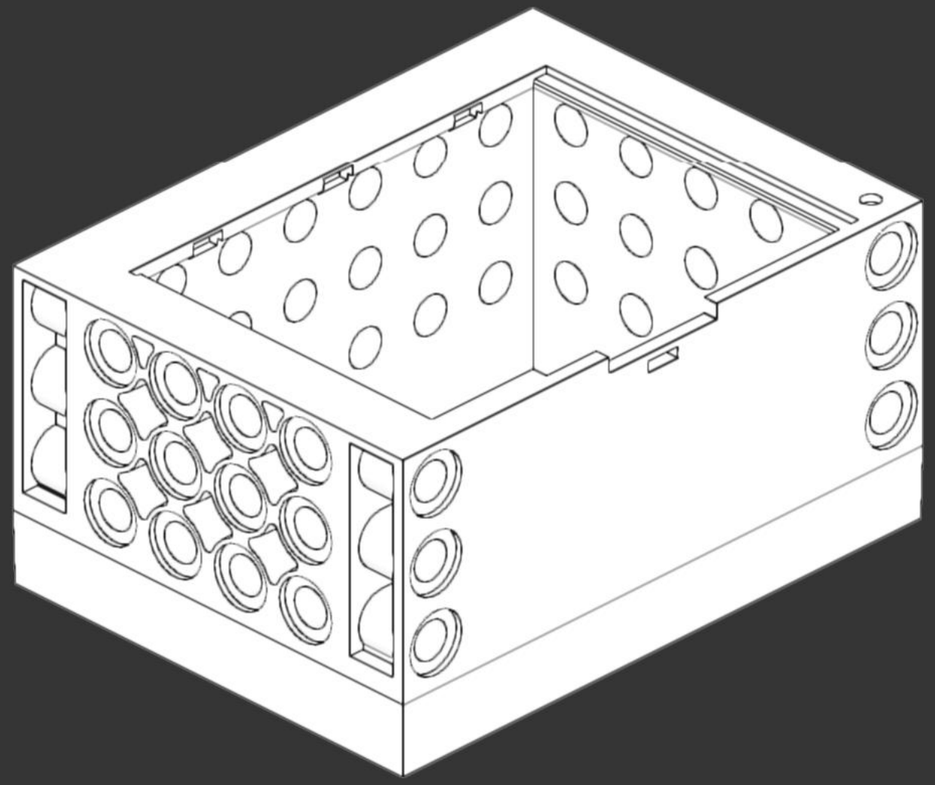

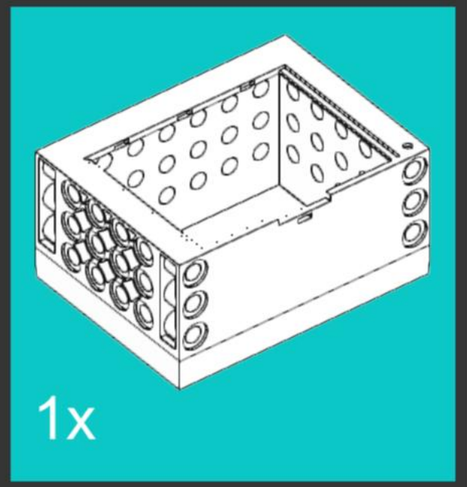
1x

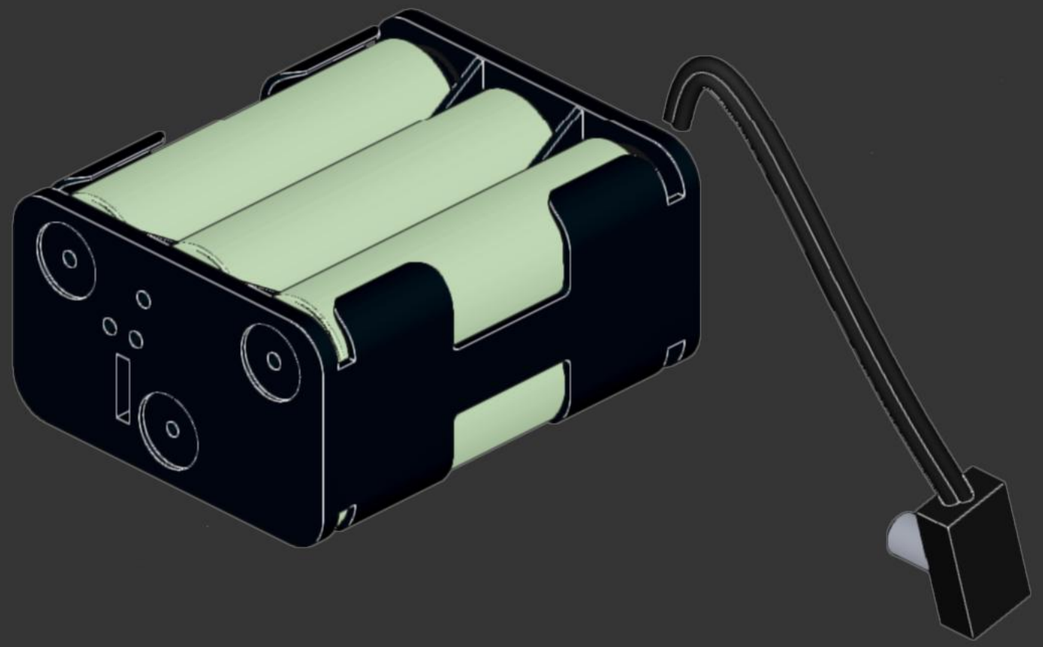

6x
1x

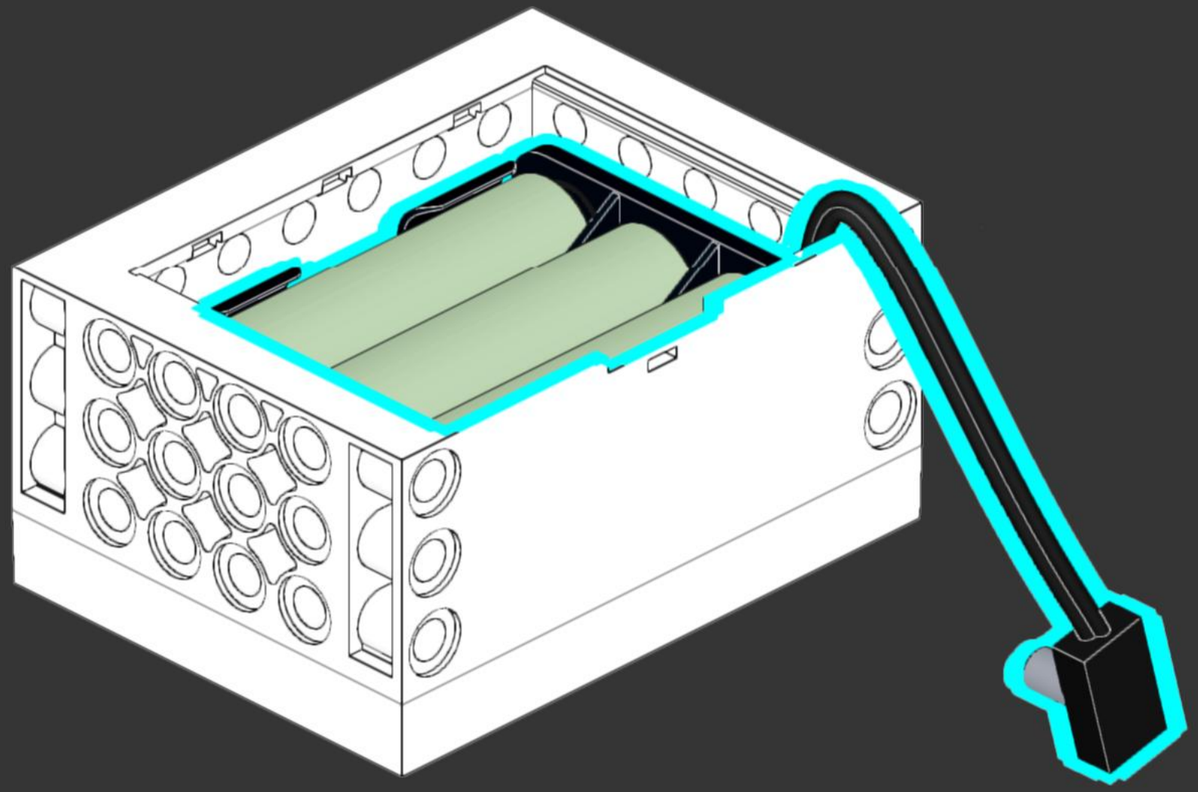

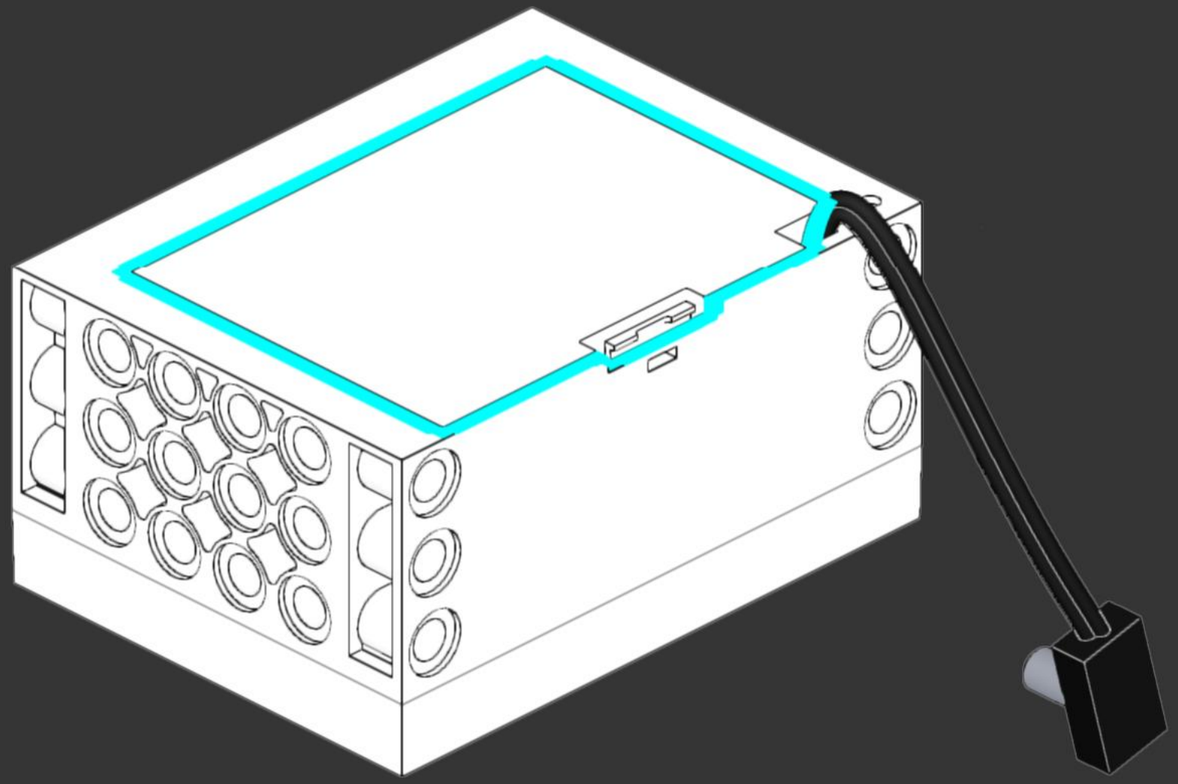

1x

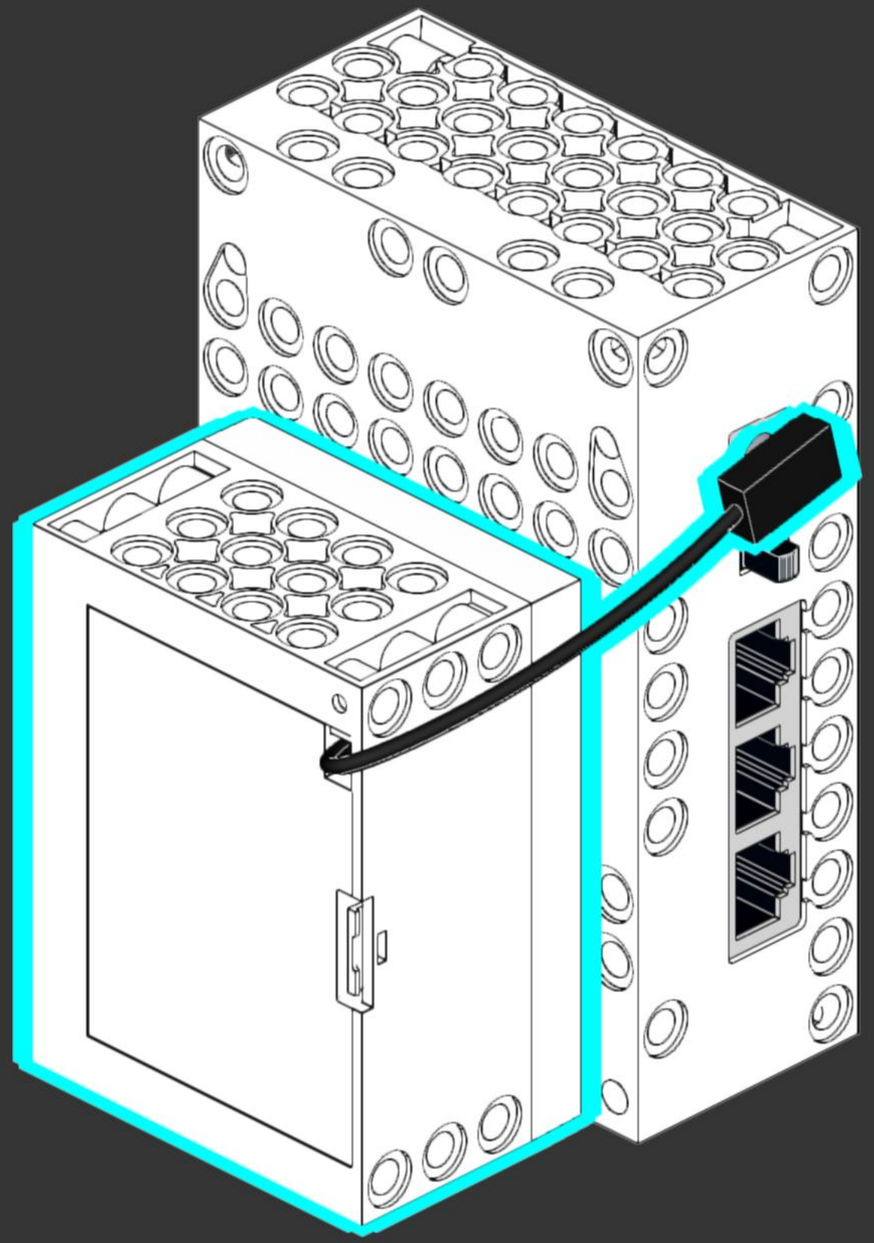

2x

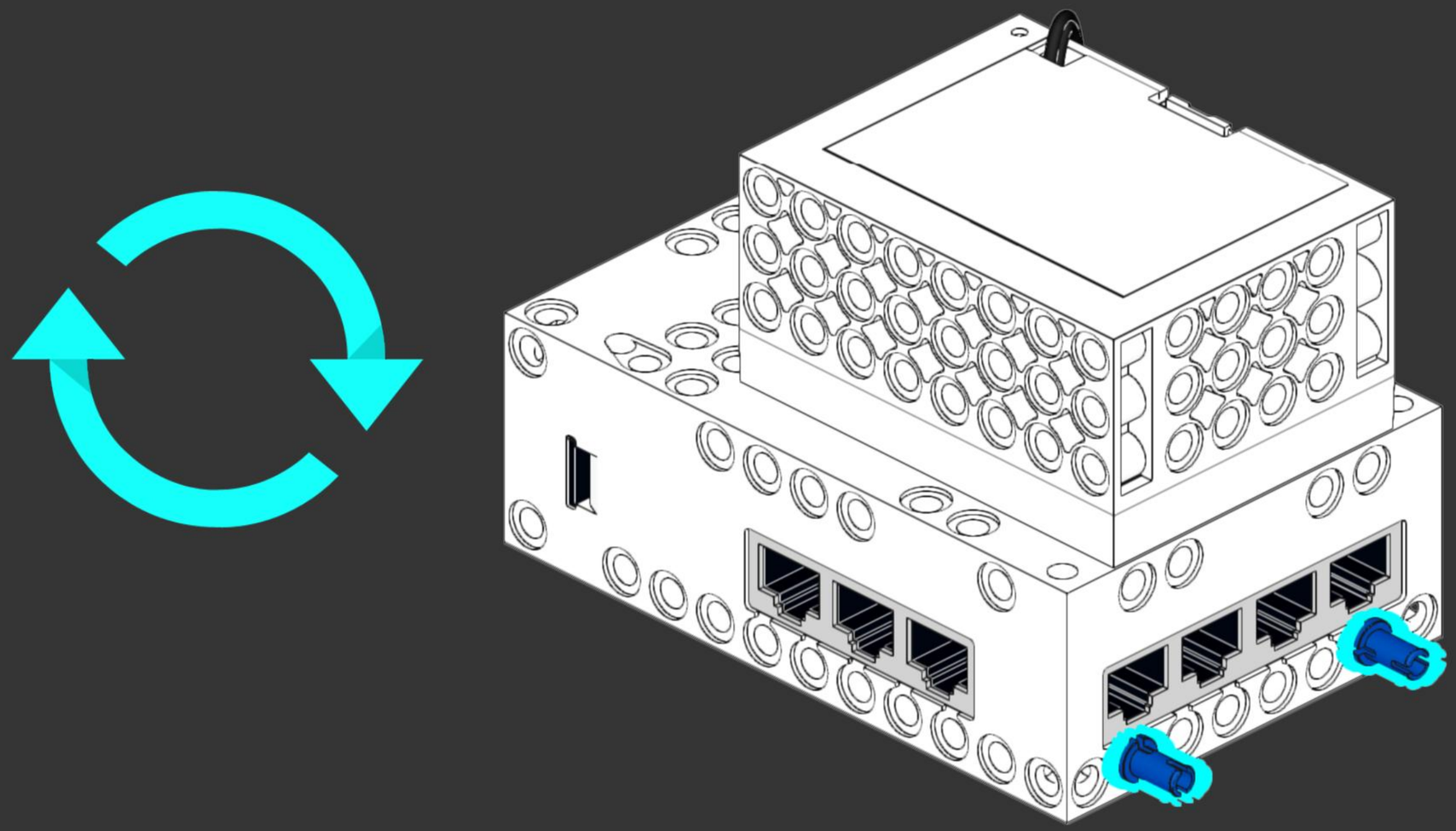

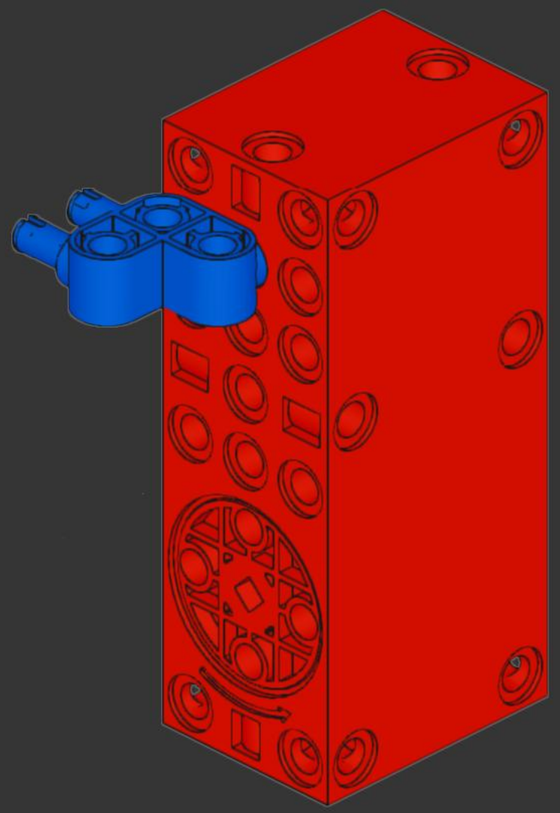

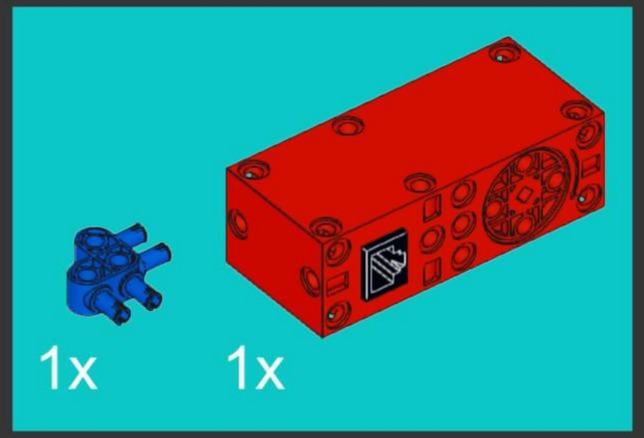
1x
1x

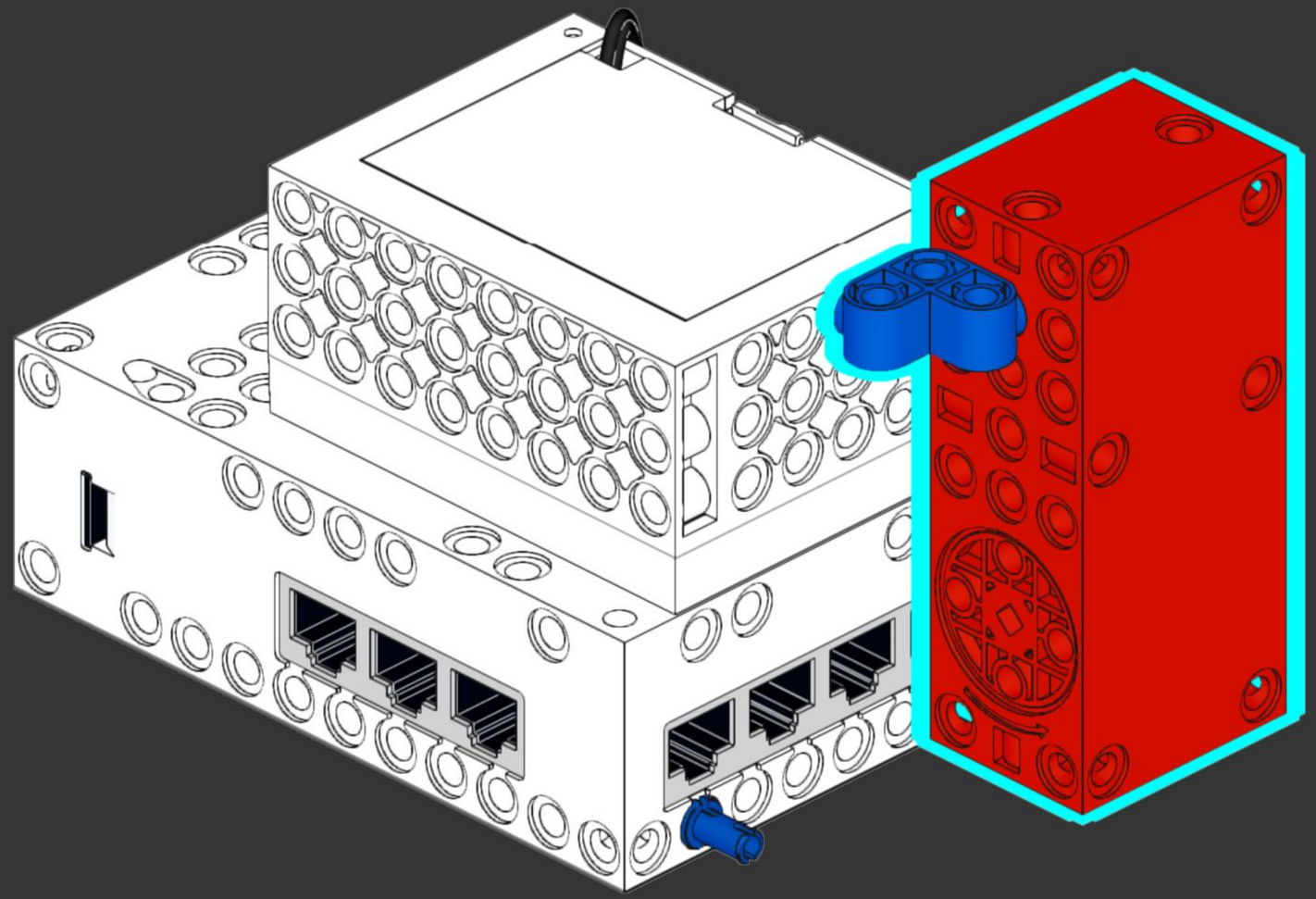

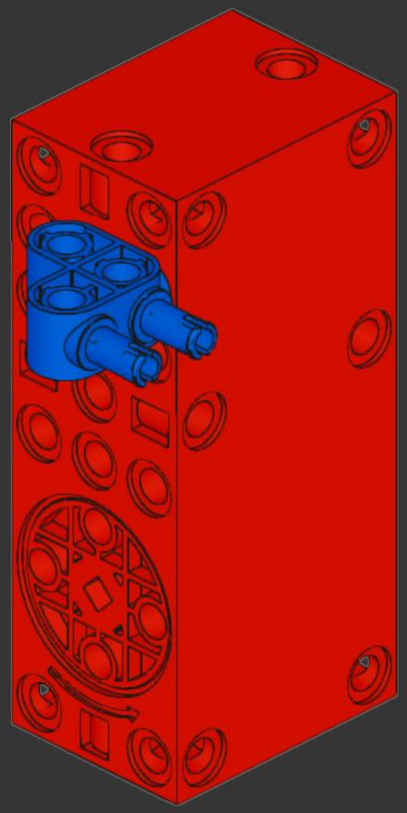

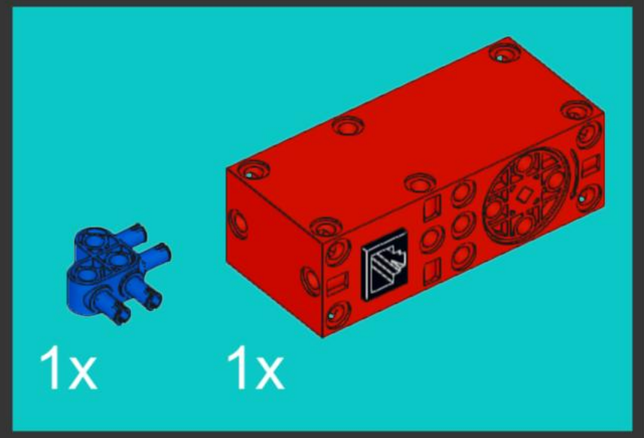
1x
1x

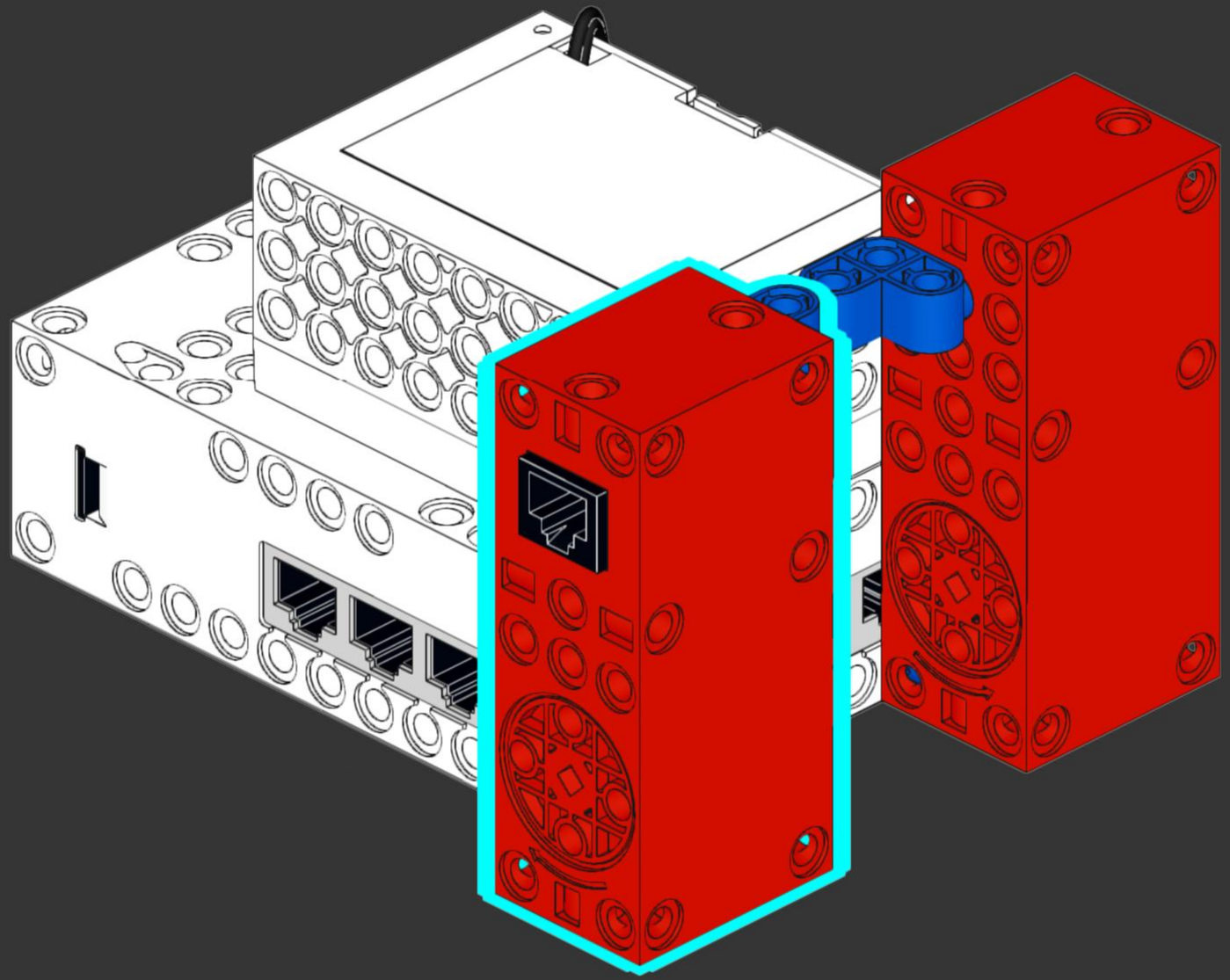

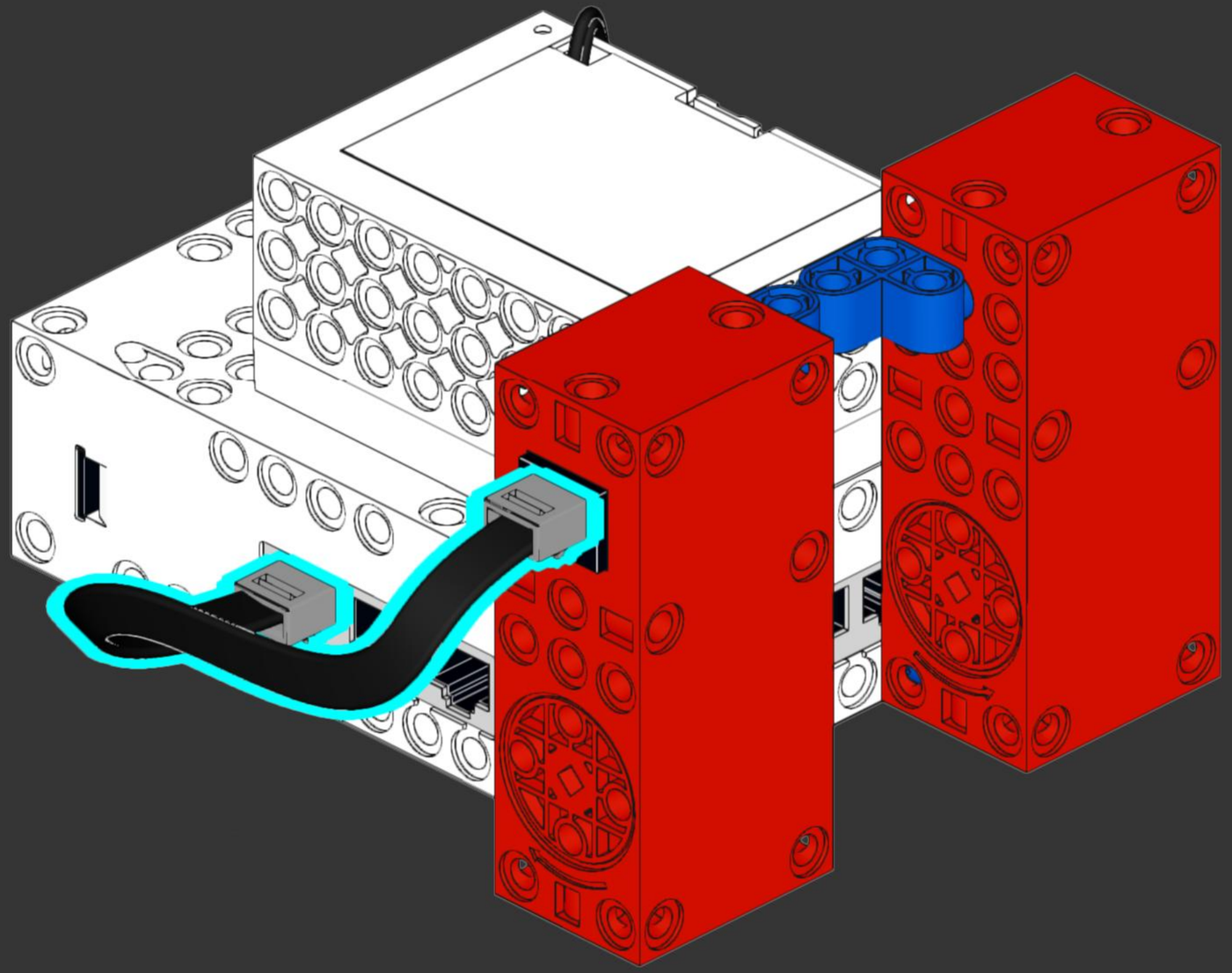

1x

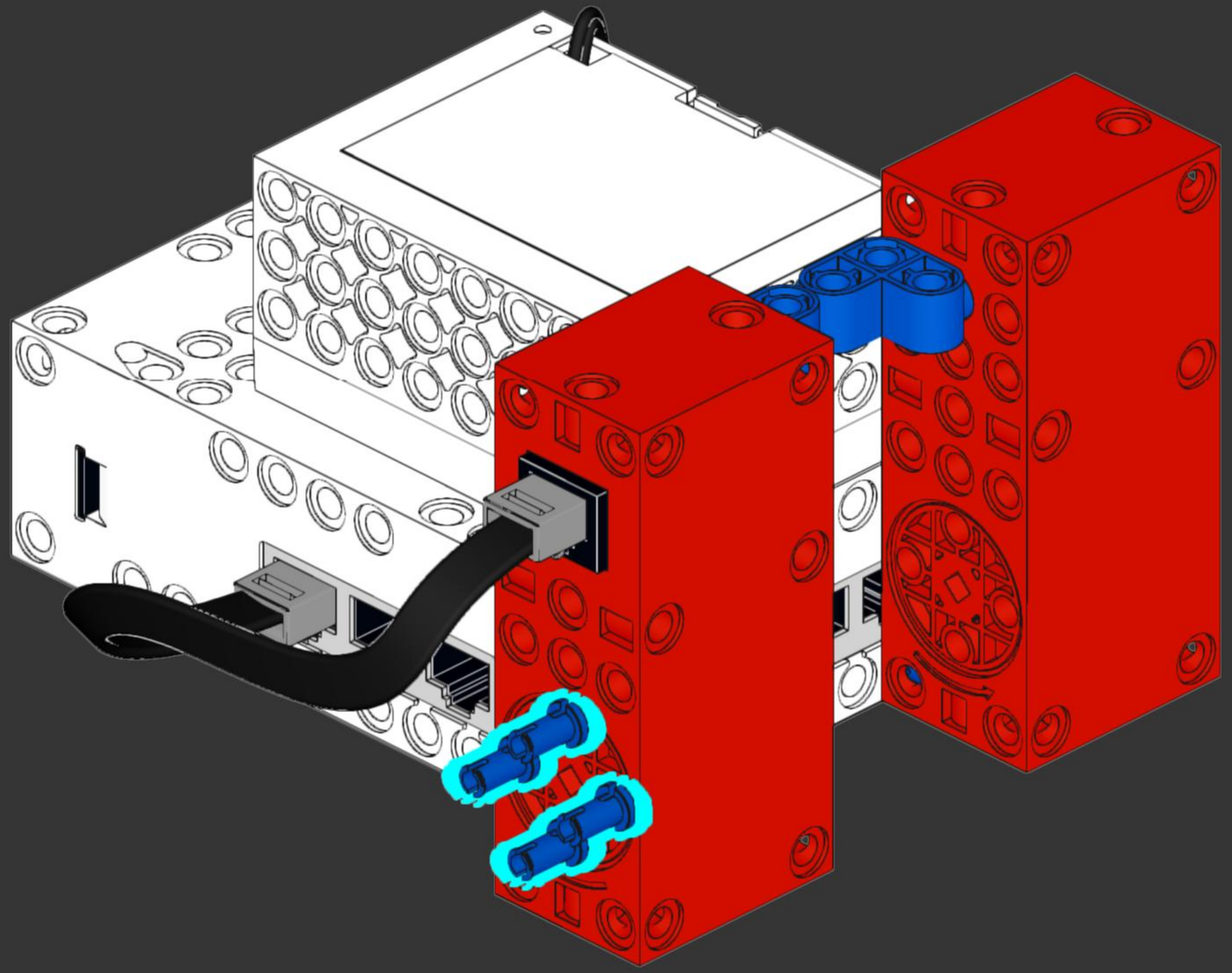

4x

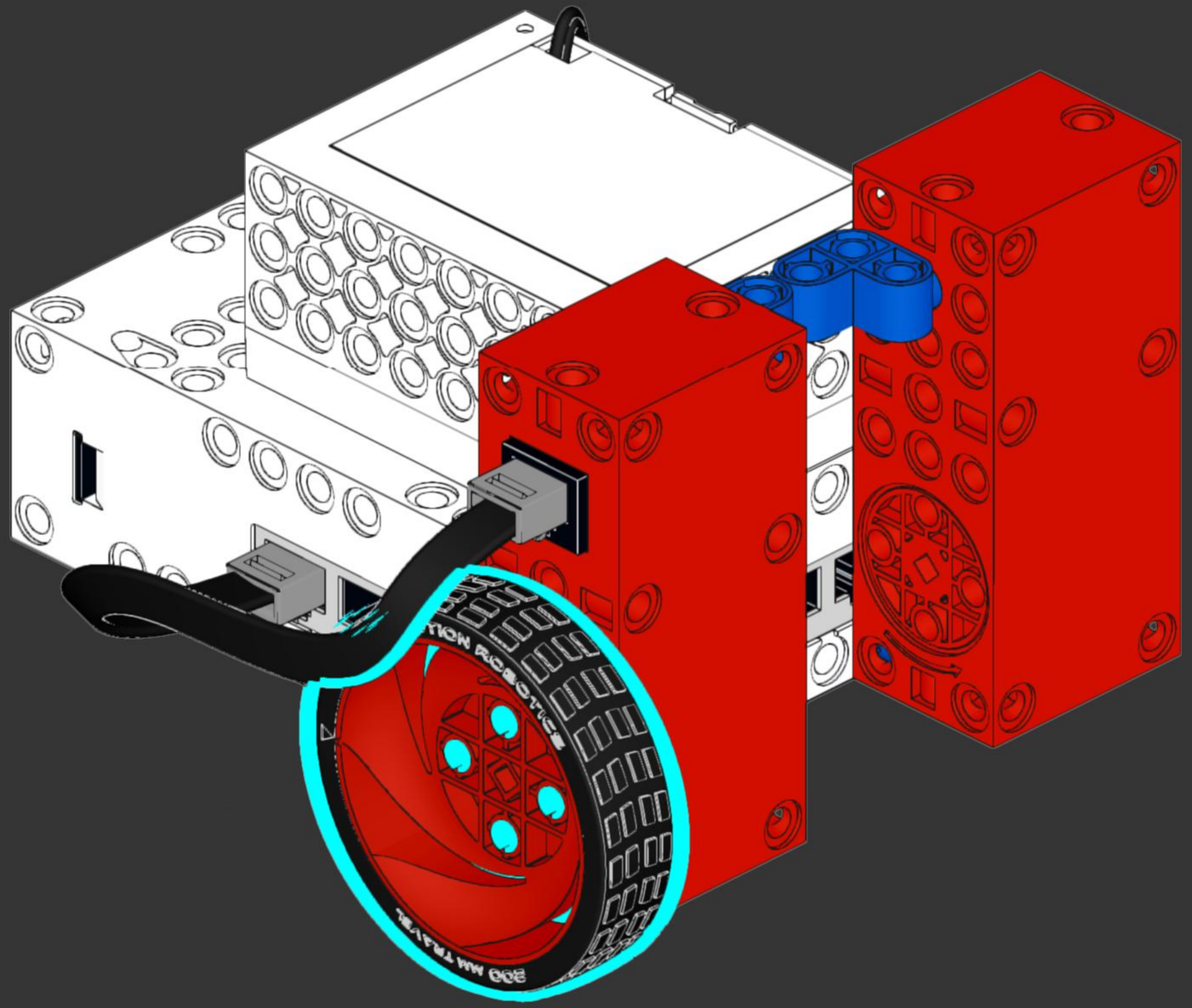

1x

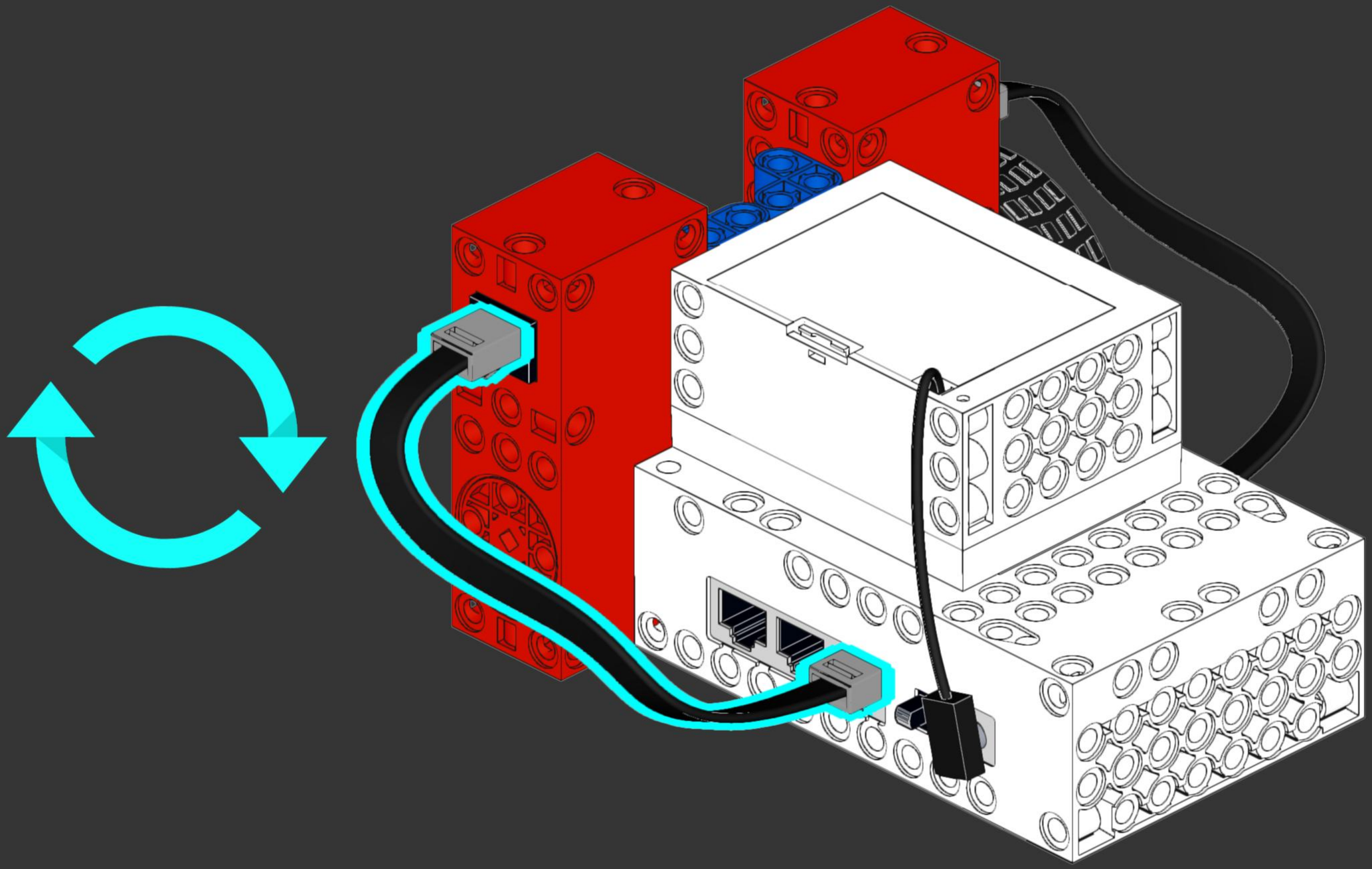

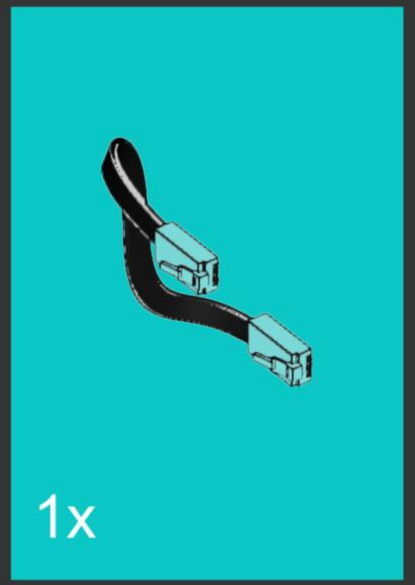
1x

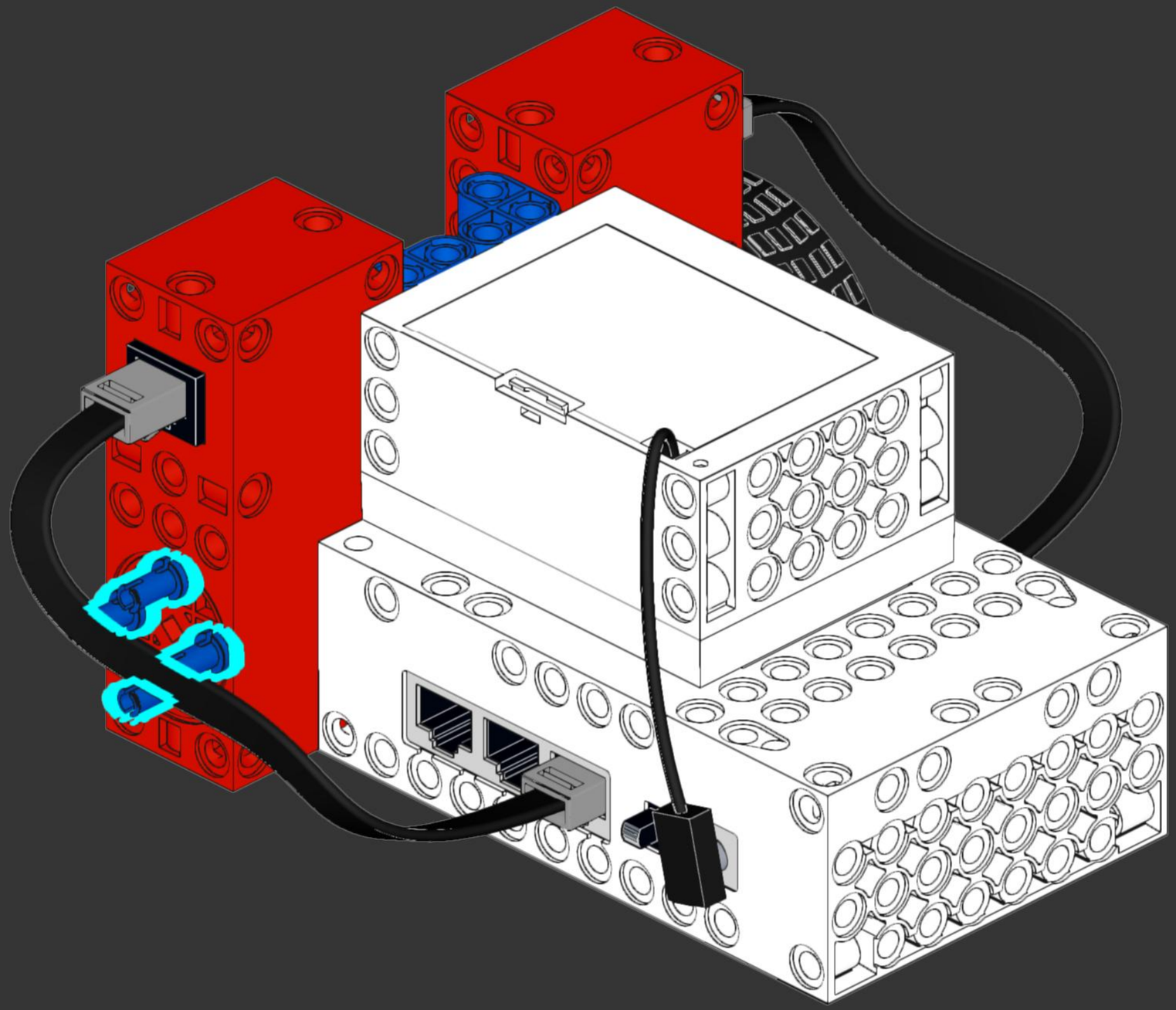

4x

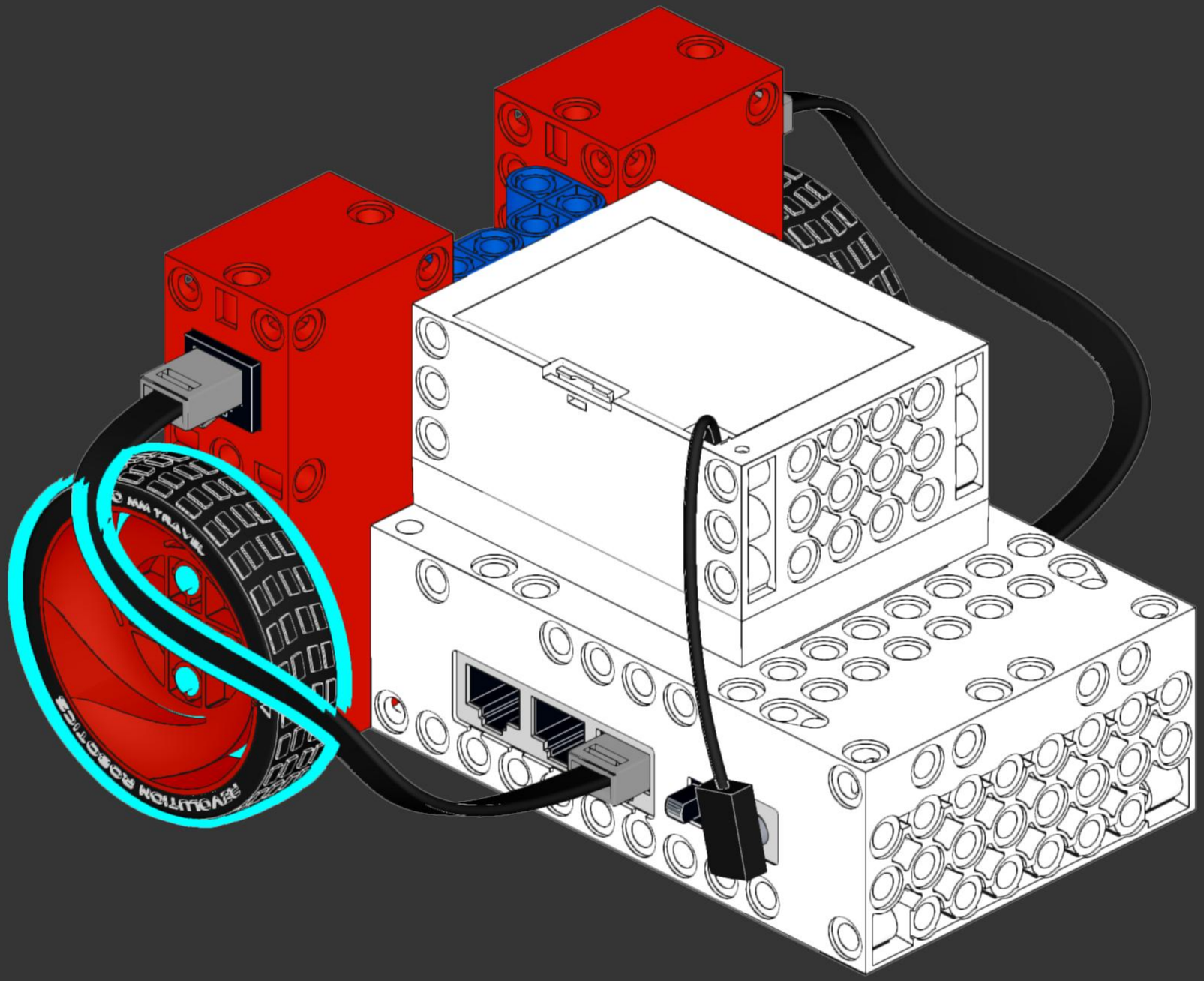

1x

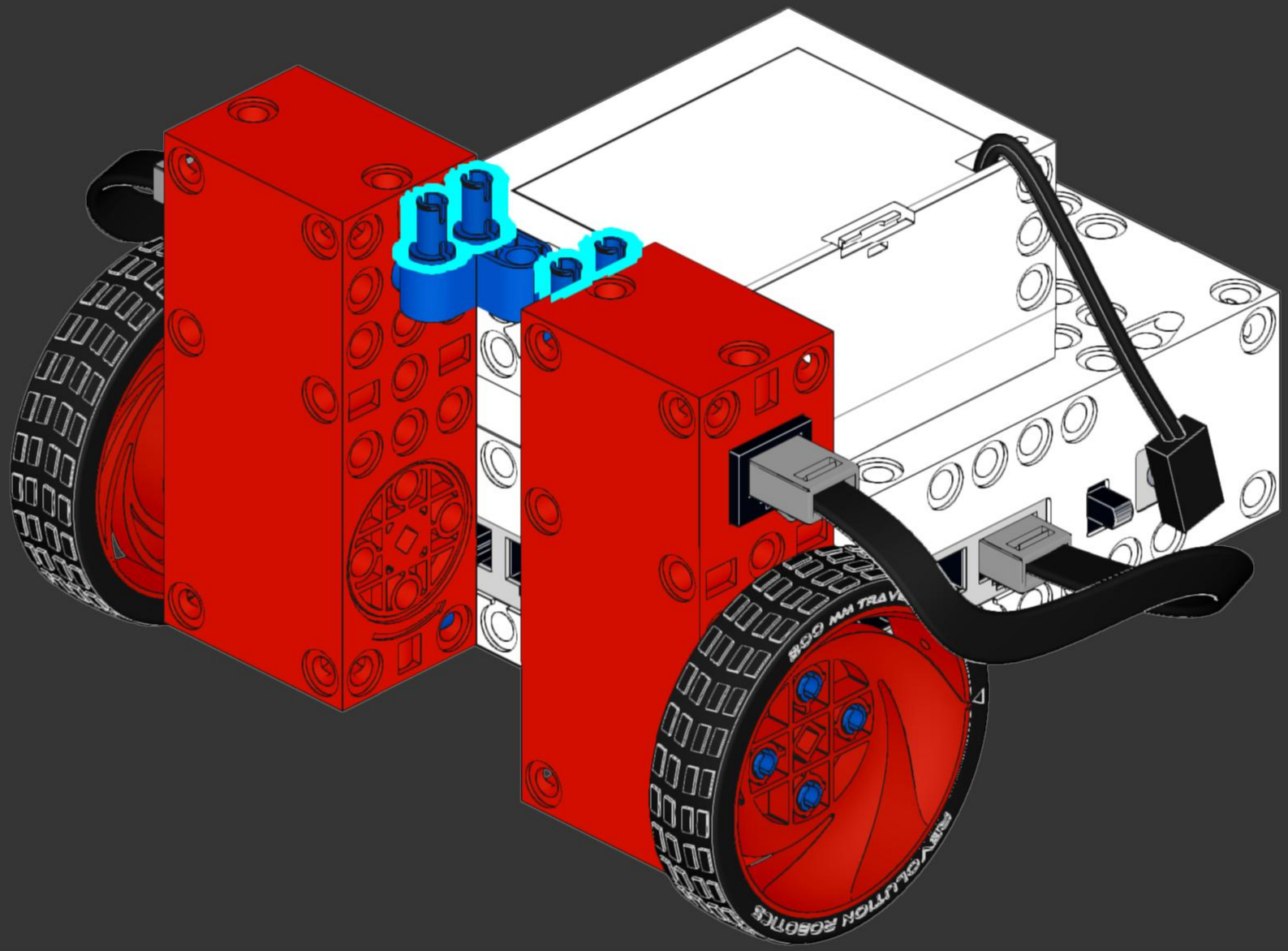

4x

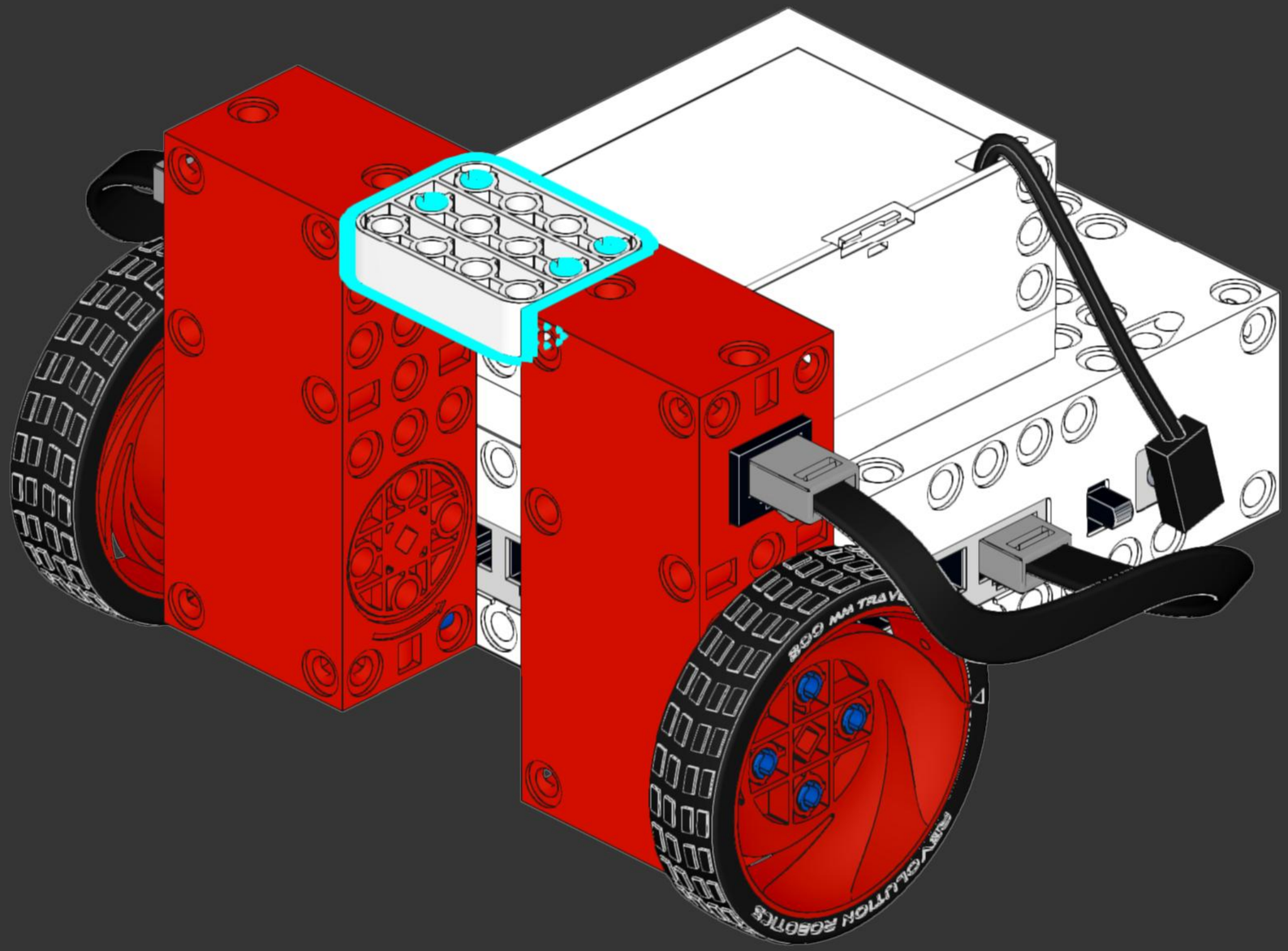

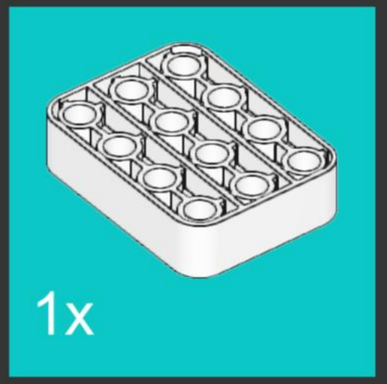
1x

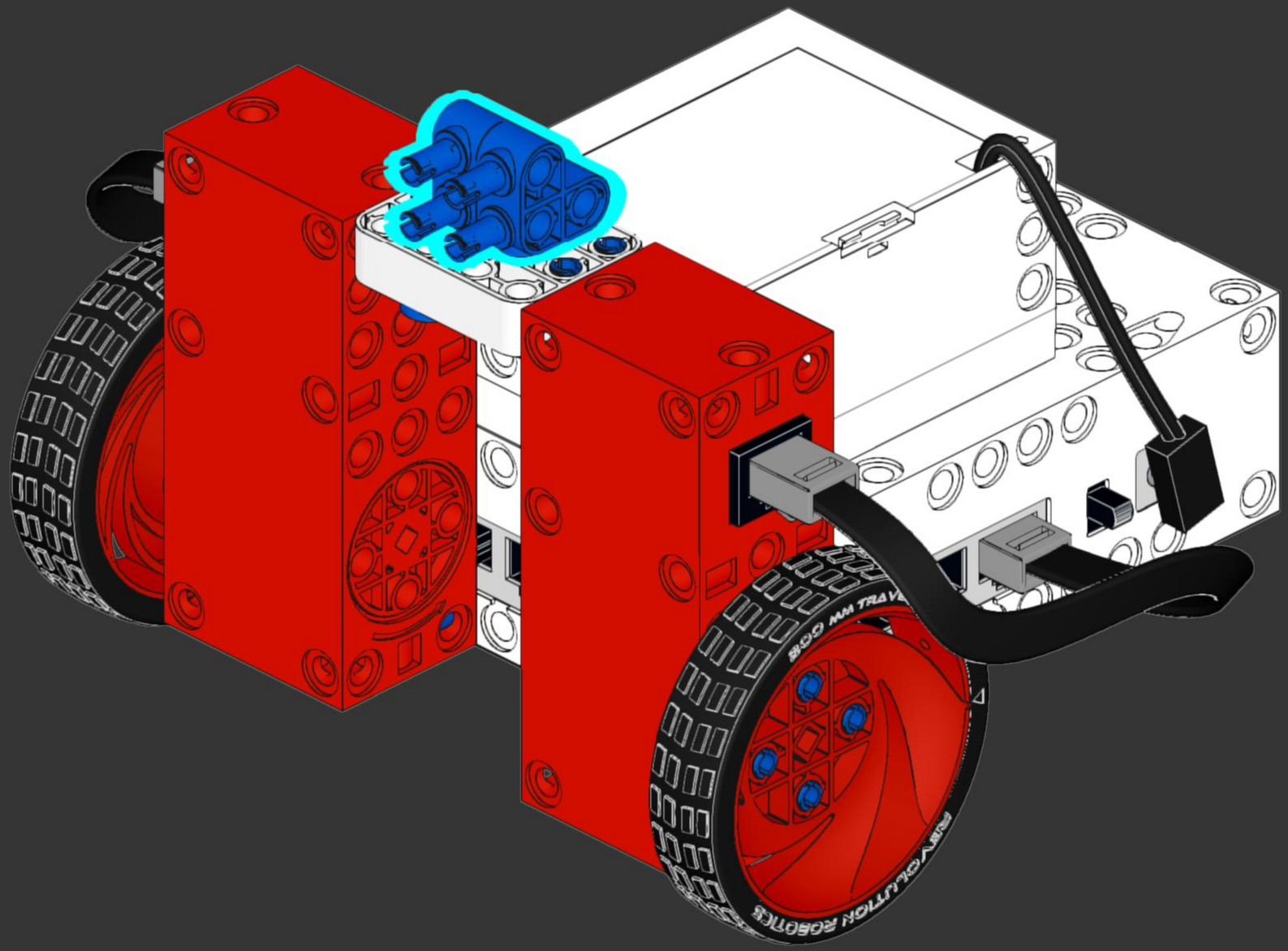

2x

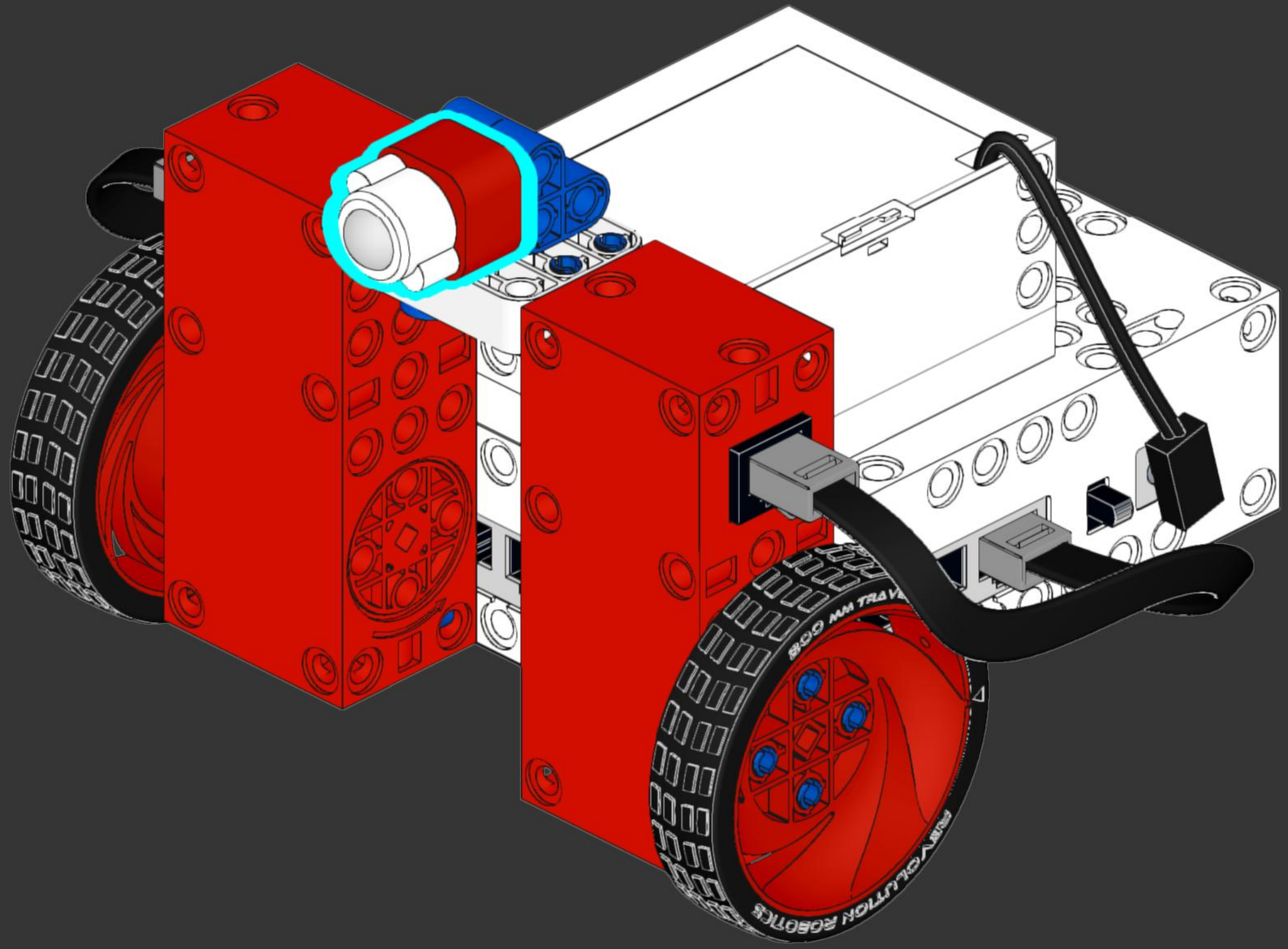

1x

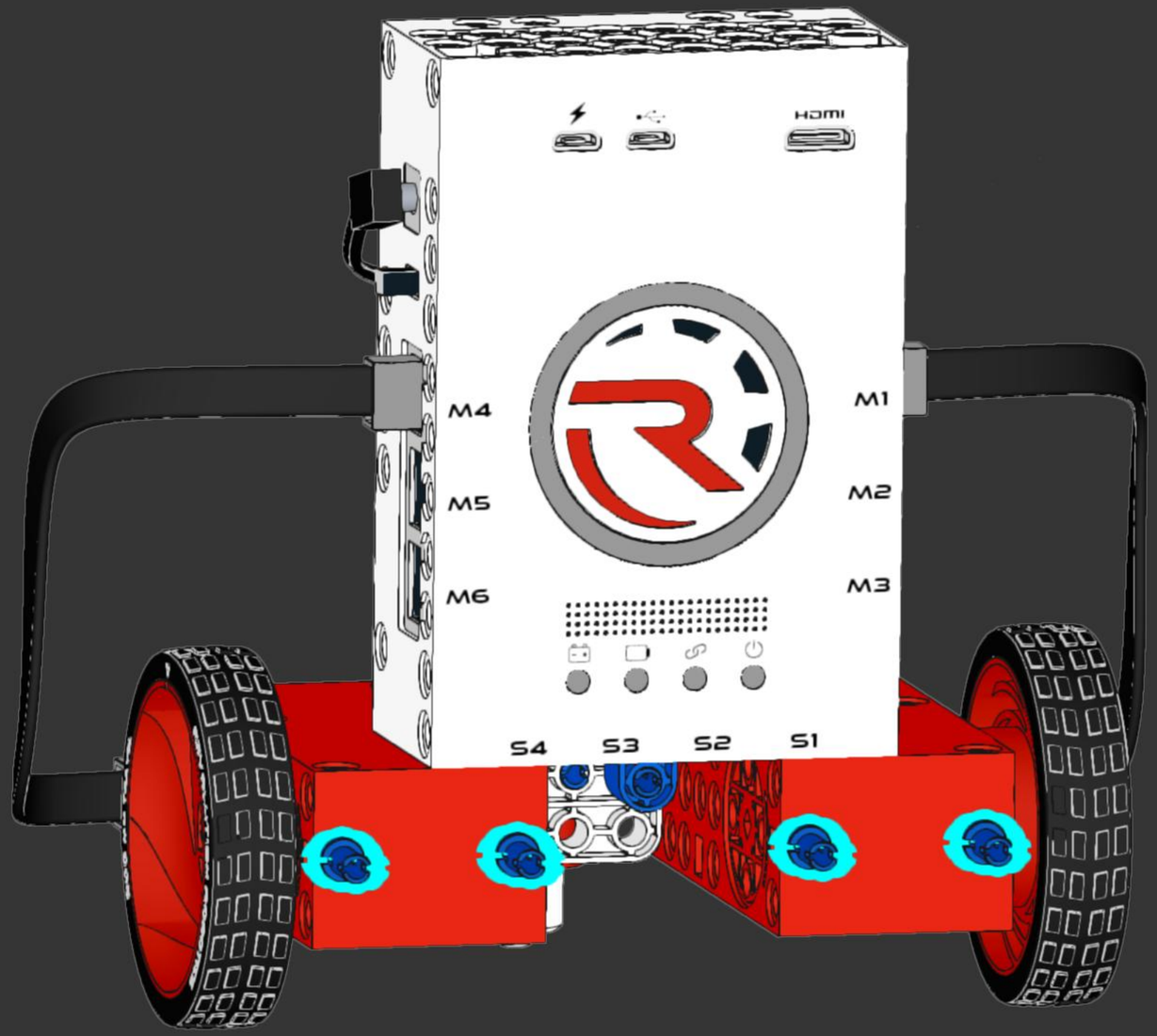
HDMI
M4
M5
M6
M1
M2
M3
S4
S3
S2
S1

4x

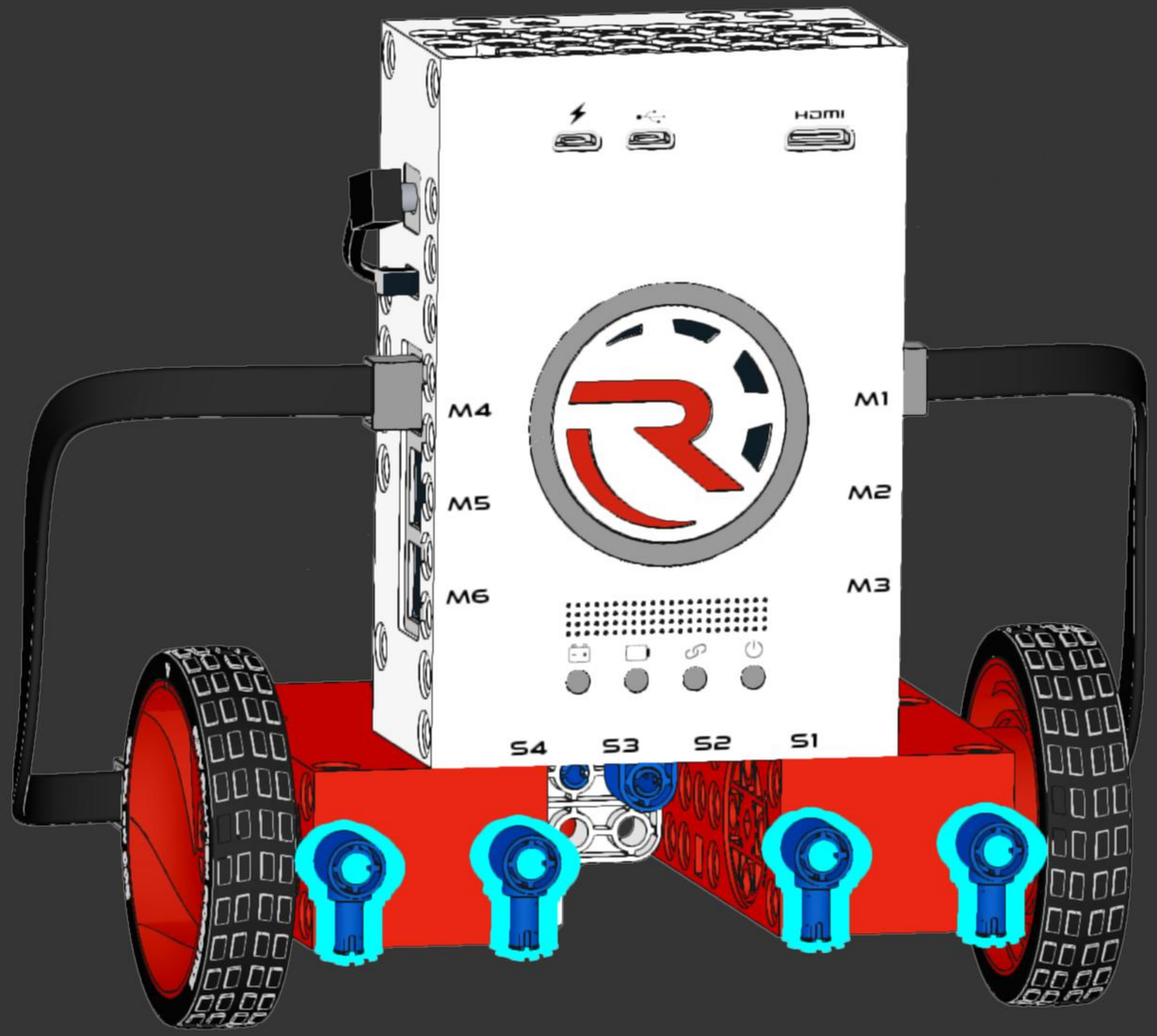
HDMI
M4
M5
M6
M1
M2
M3
S4
S3
S2
S1

4x

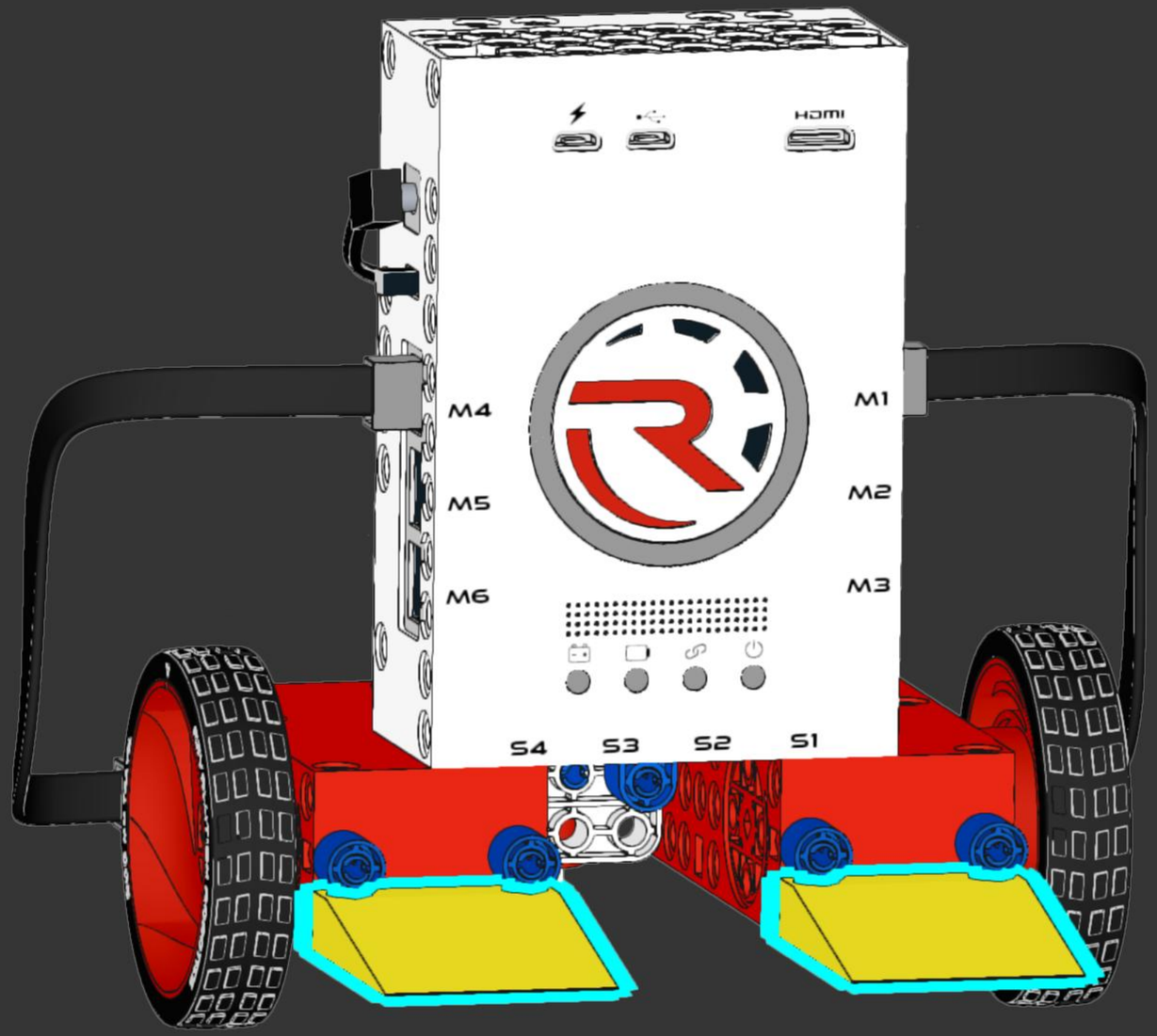
HDMI
M4
M5
M6
M1
M2
M3
S4
S3
S2
S1

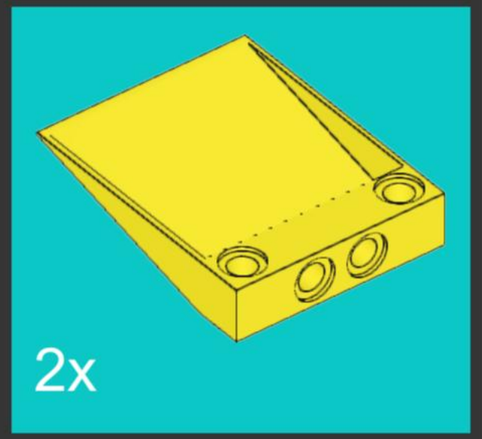
2x

2x

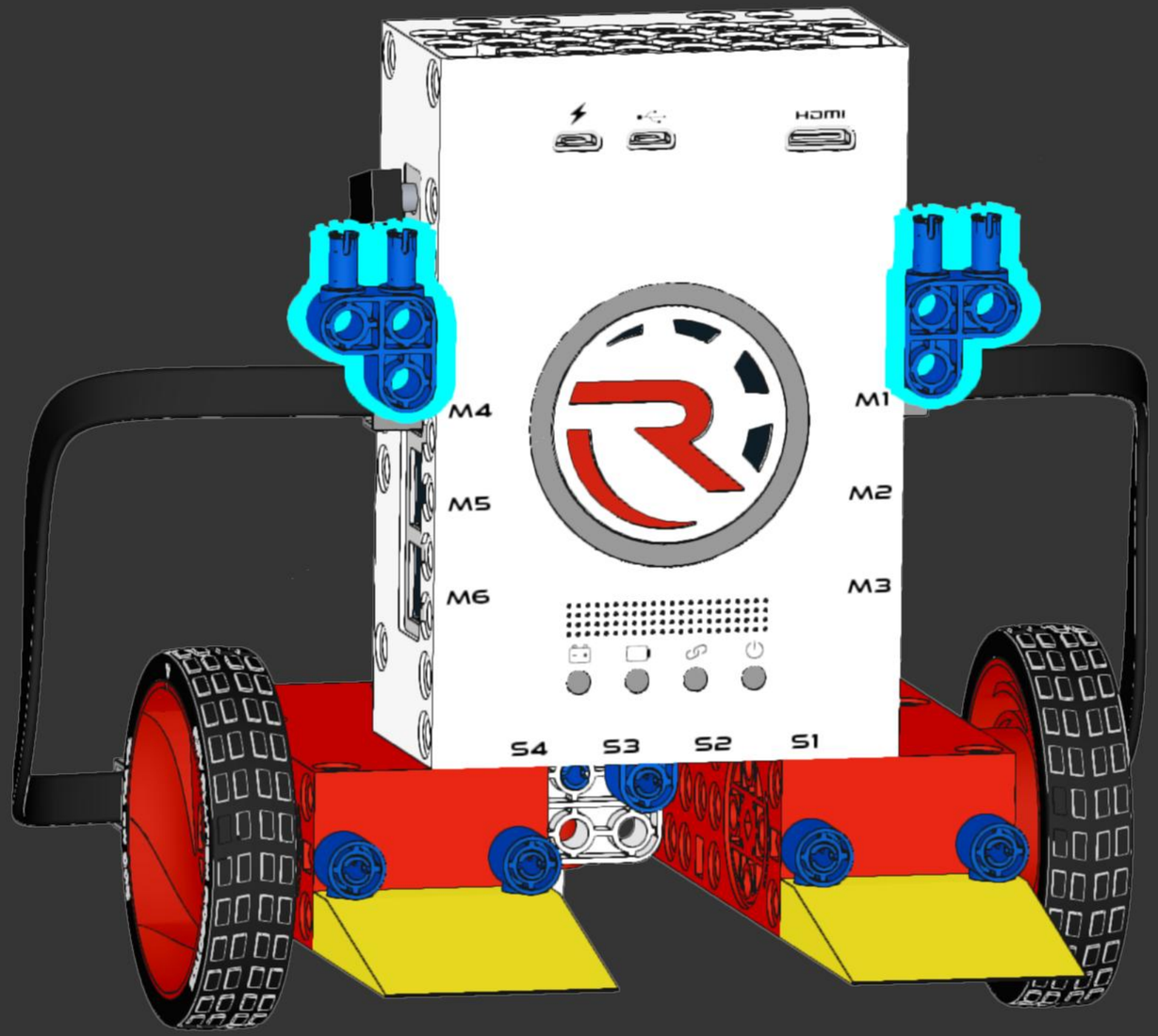
HDMI
M4
M5
M6
M1
M2
M3
S4
S3
S2
S1

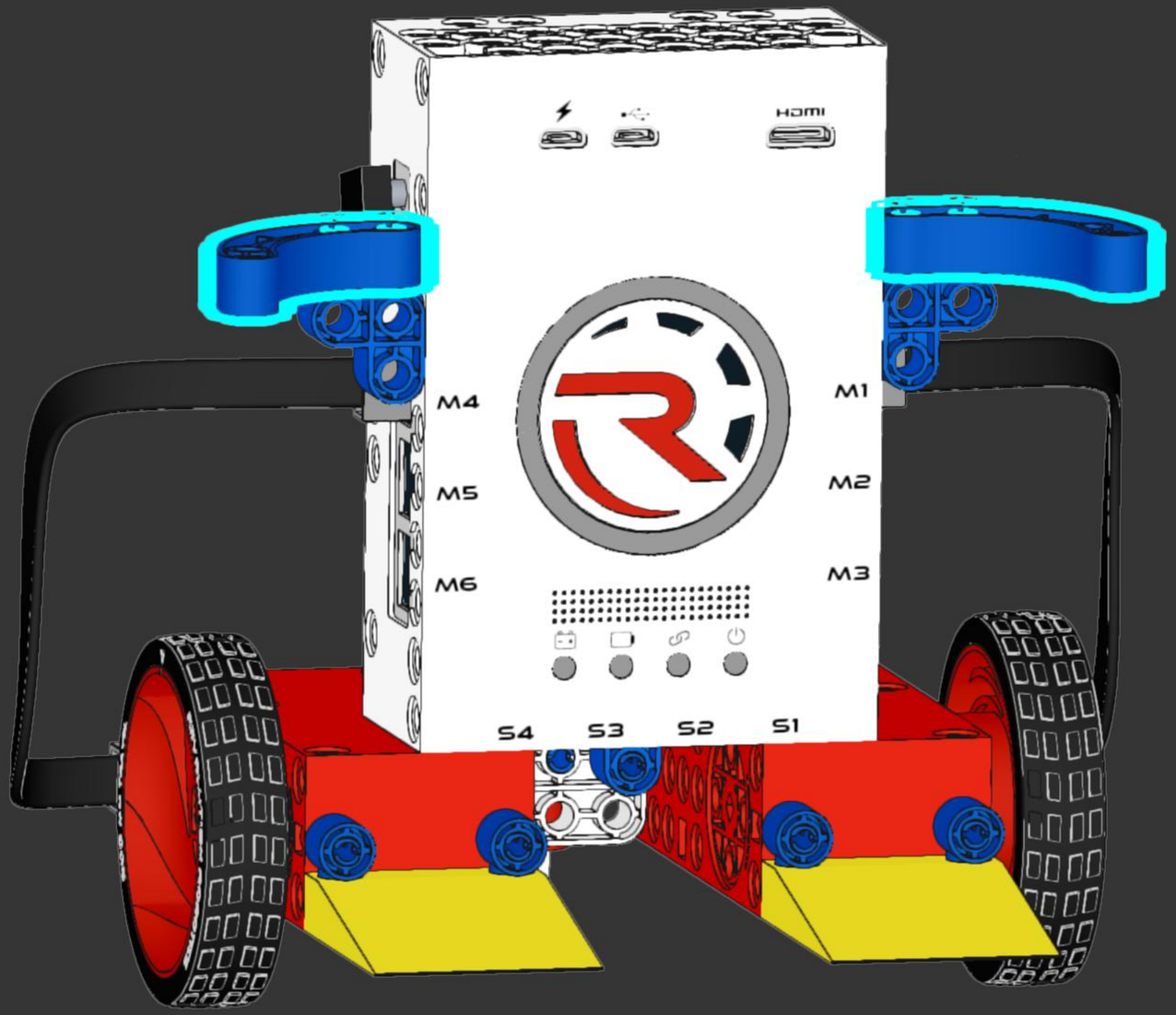
HDMI
M4
M5
M6
M1
M2
M3
S4
S3
S2
S1

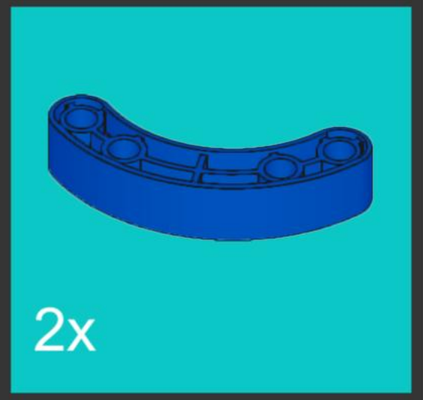
2x

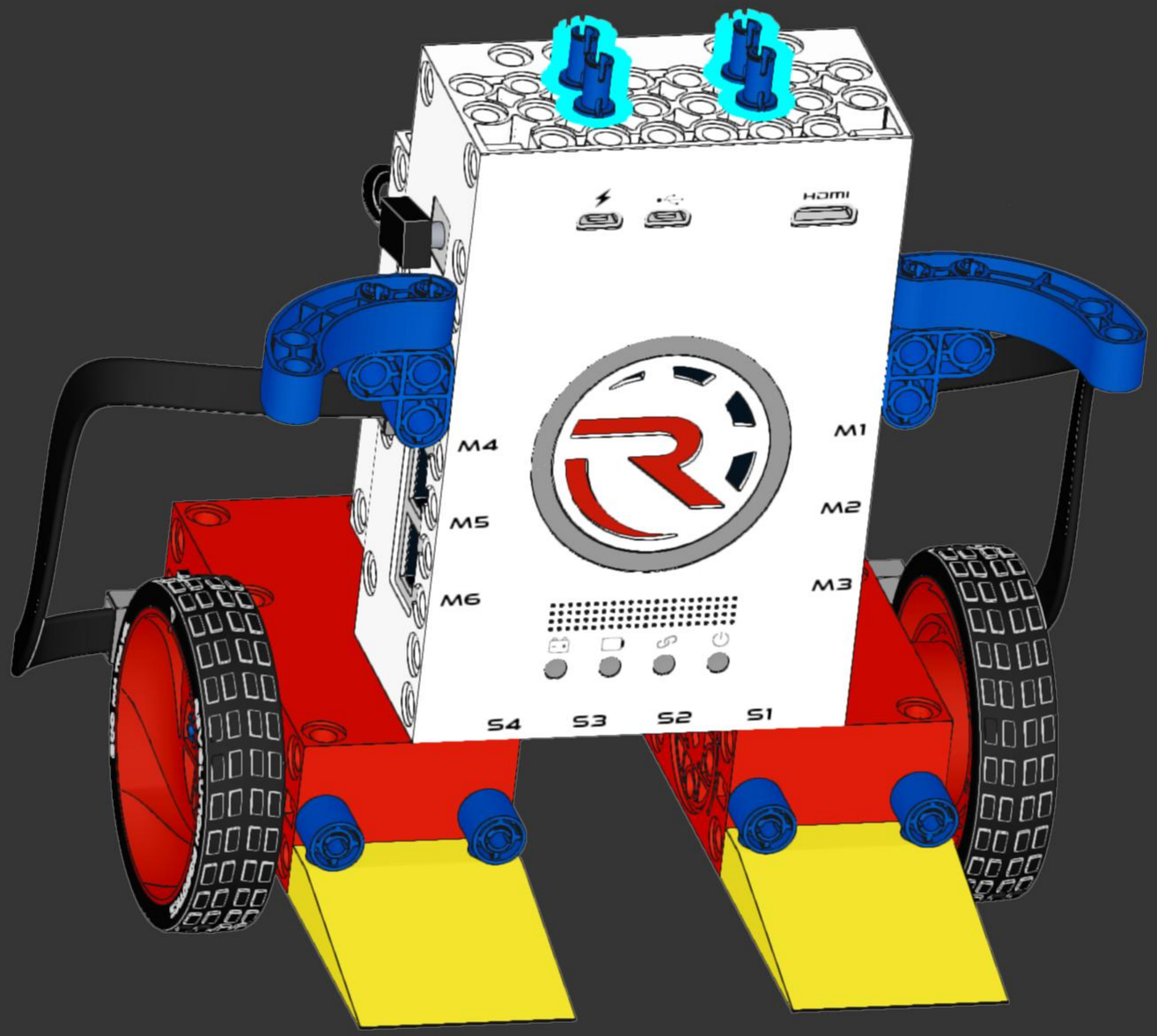
HDMI
M4
M5
M6
M1
M2
M3
S4
S3
S2
S1

4x

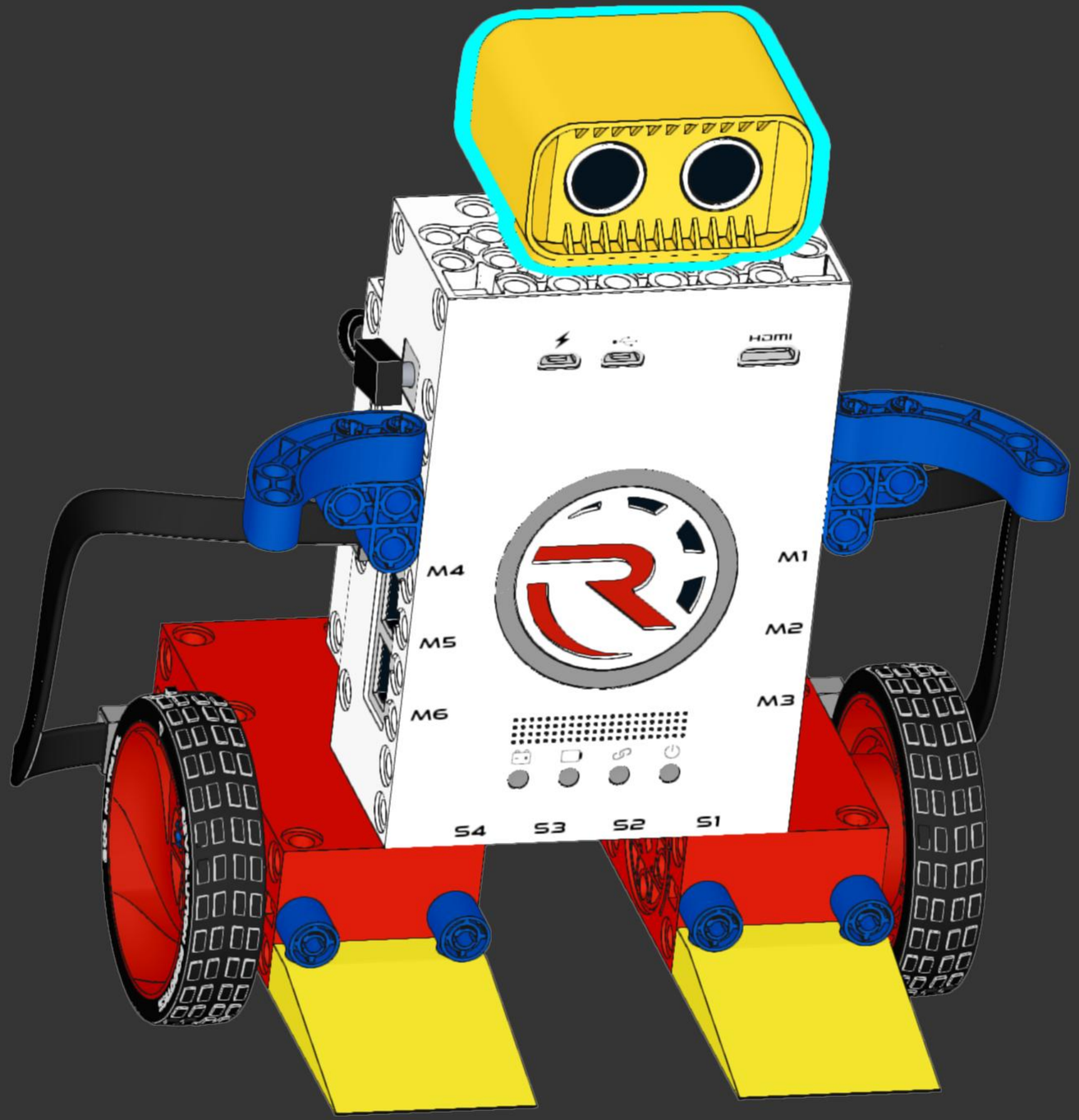
HDMI
M4
M5
M6
M1
M2
M3
S4
S3
S2
S1

1x

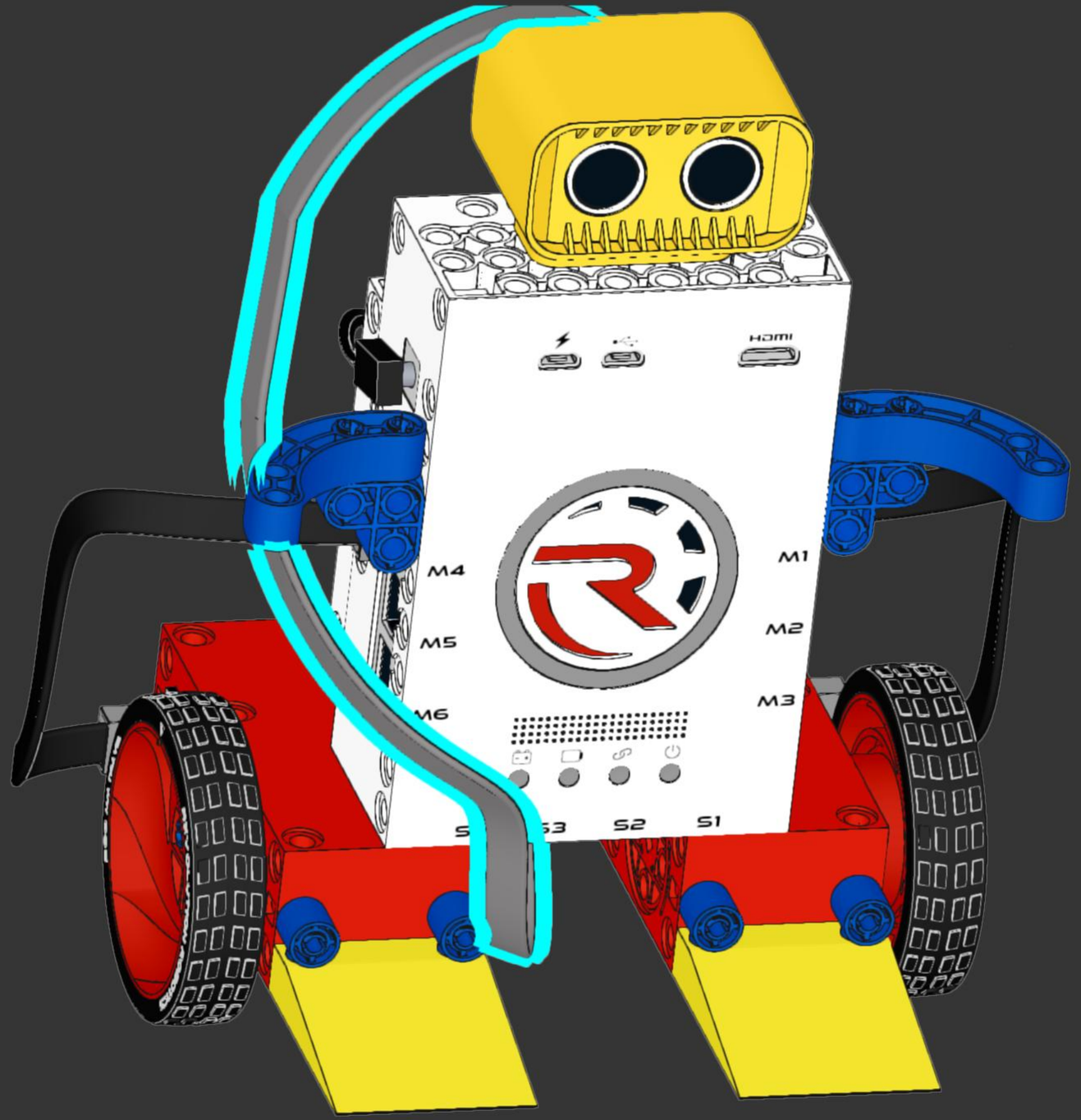
HDMI
M4
M5
M6
M1
M2
M3
S3
S2
S1

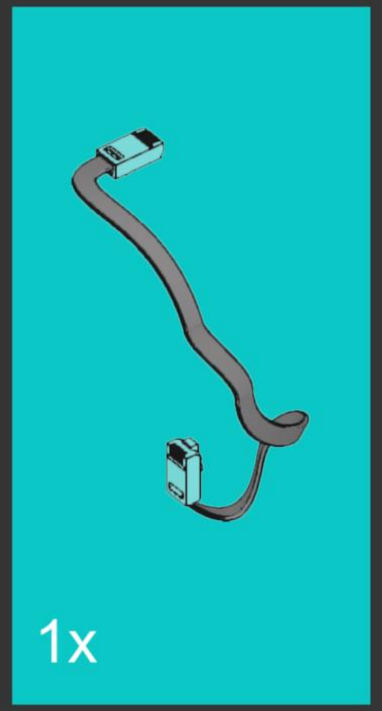
1x

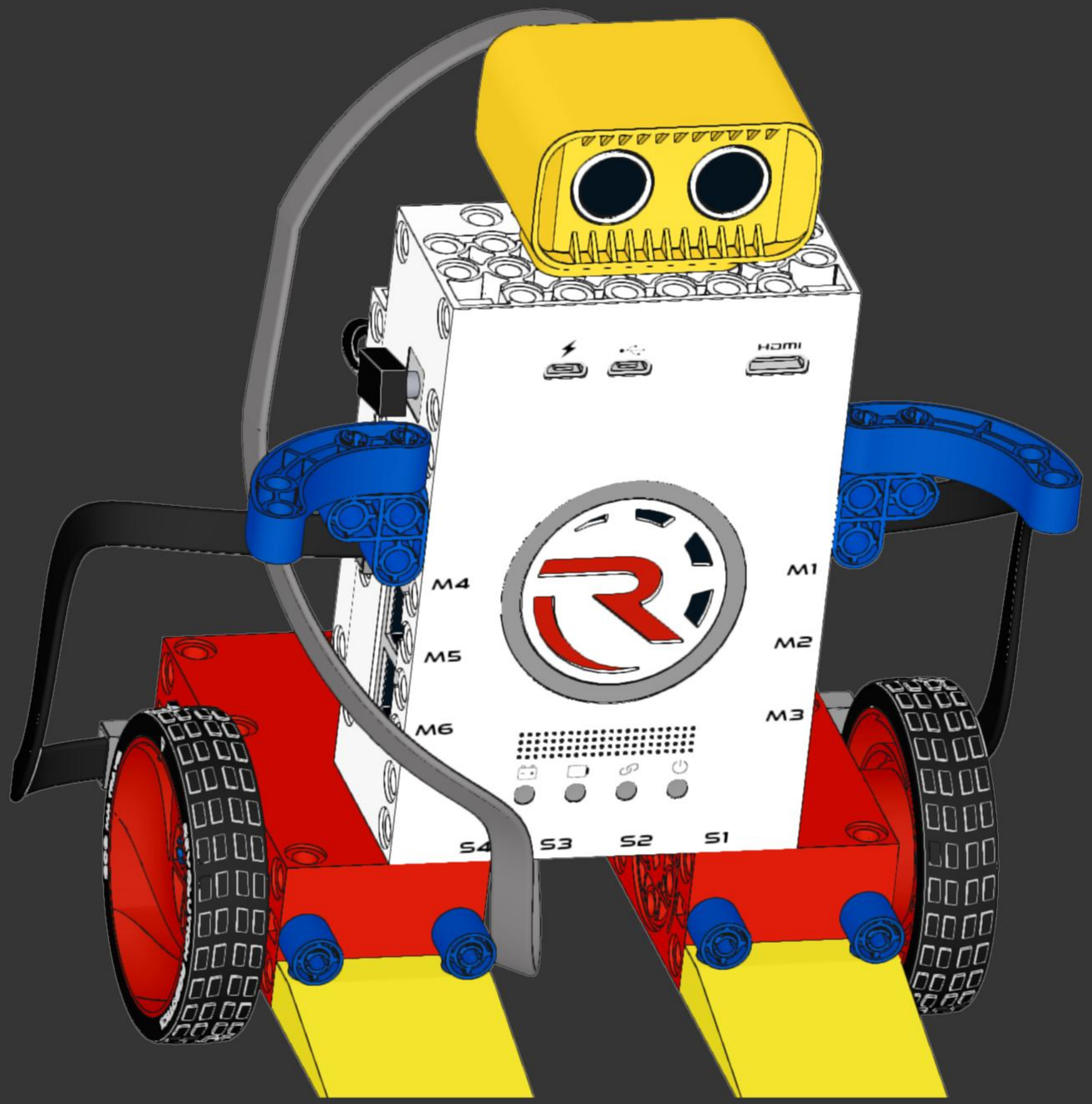
HDMI
M4
M5
M6
M1
M2
M3
S4
S3
S2
S1

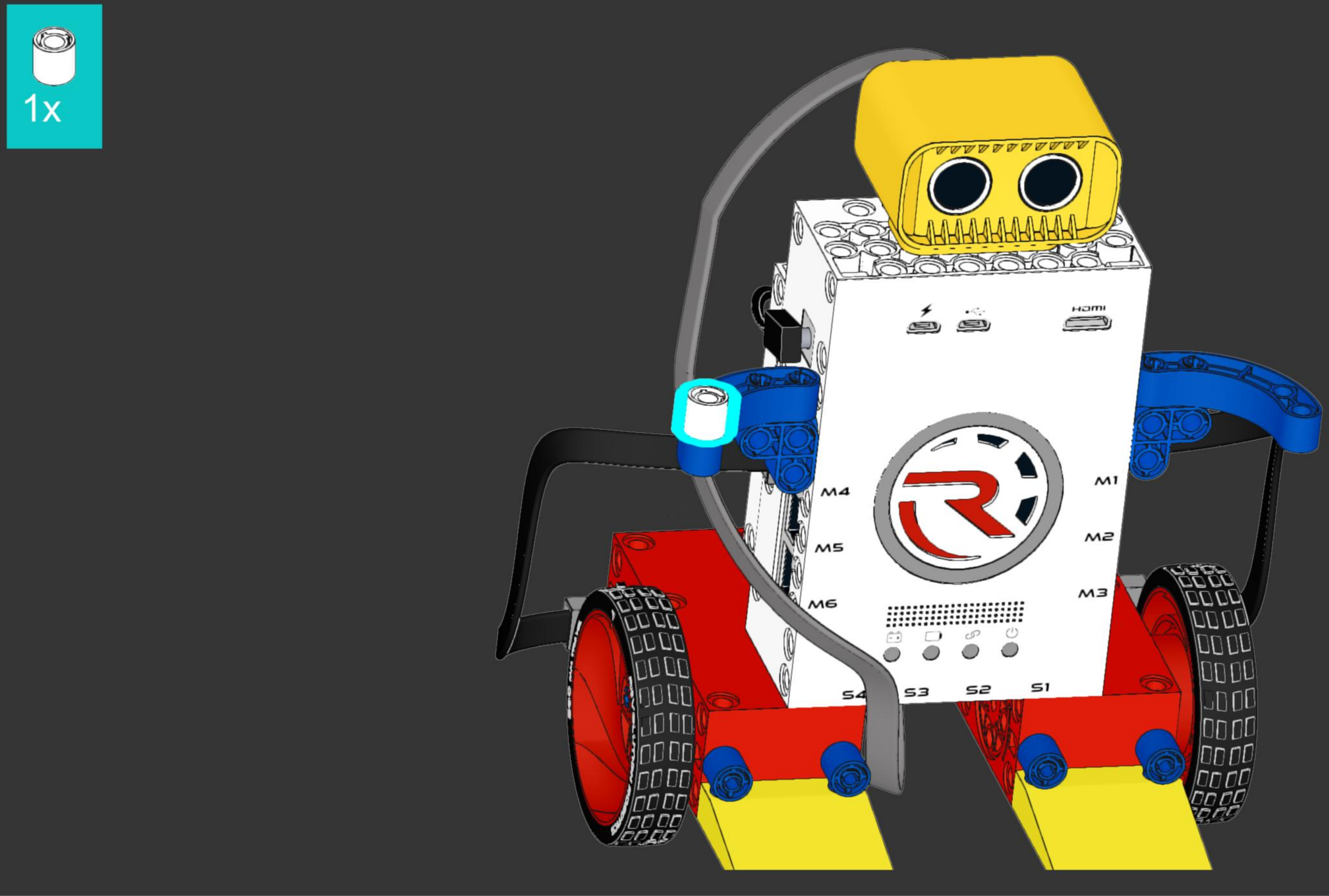
1x
HDMI
M4
M5
M6
M1
M2
M3
S4
S3
S2
S1

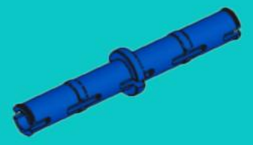

1x

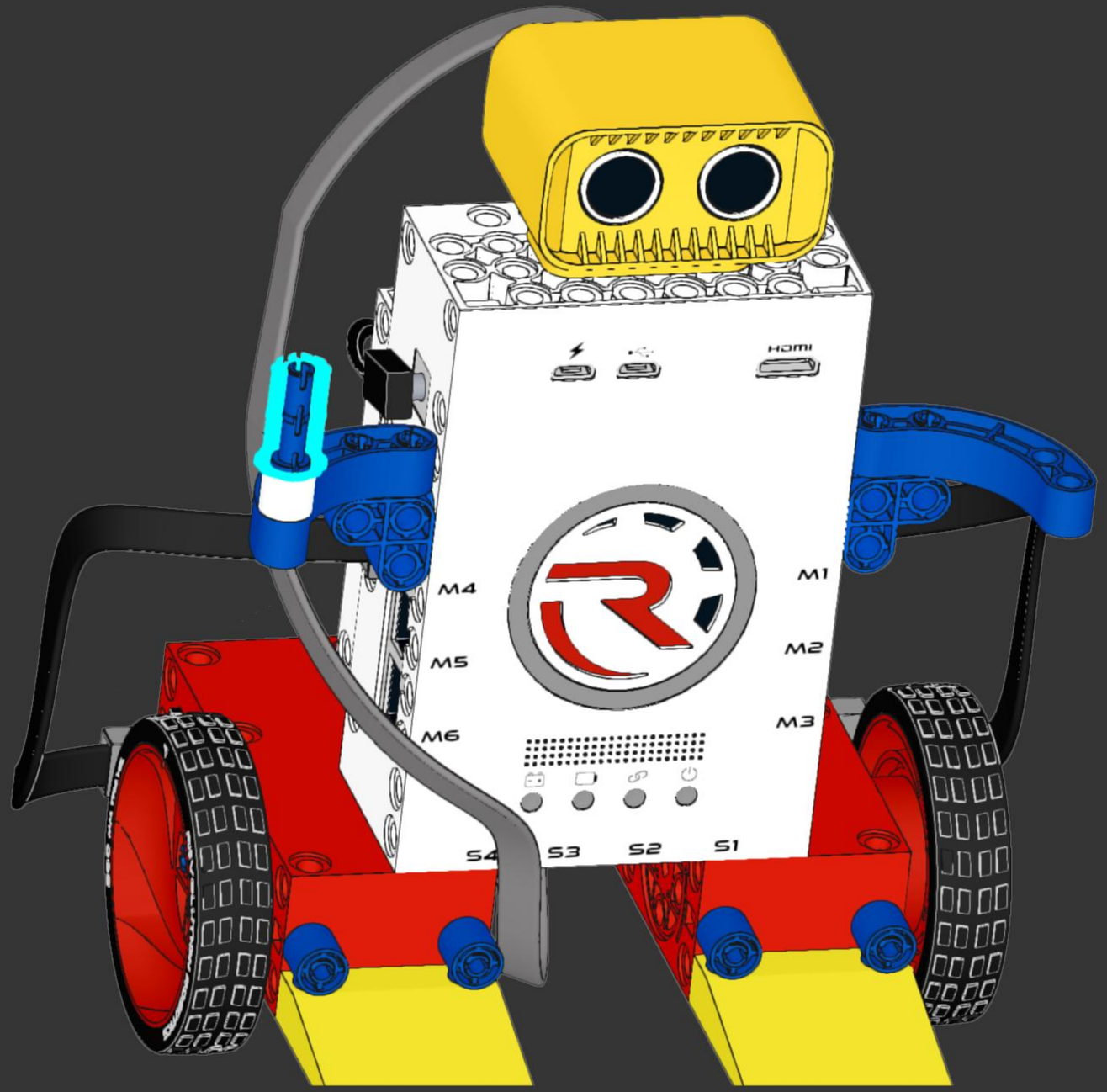

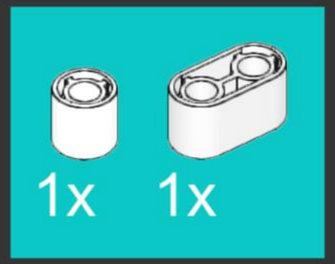
1x
1x

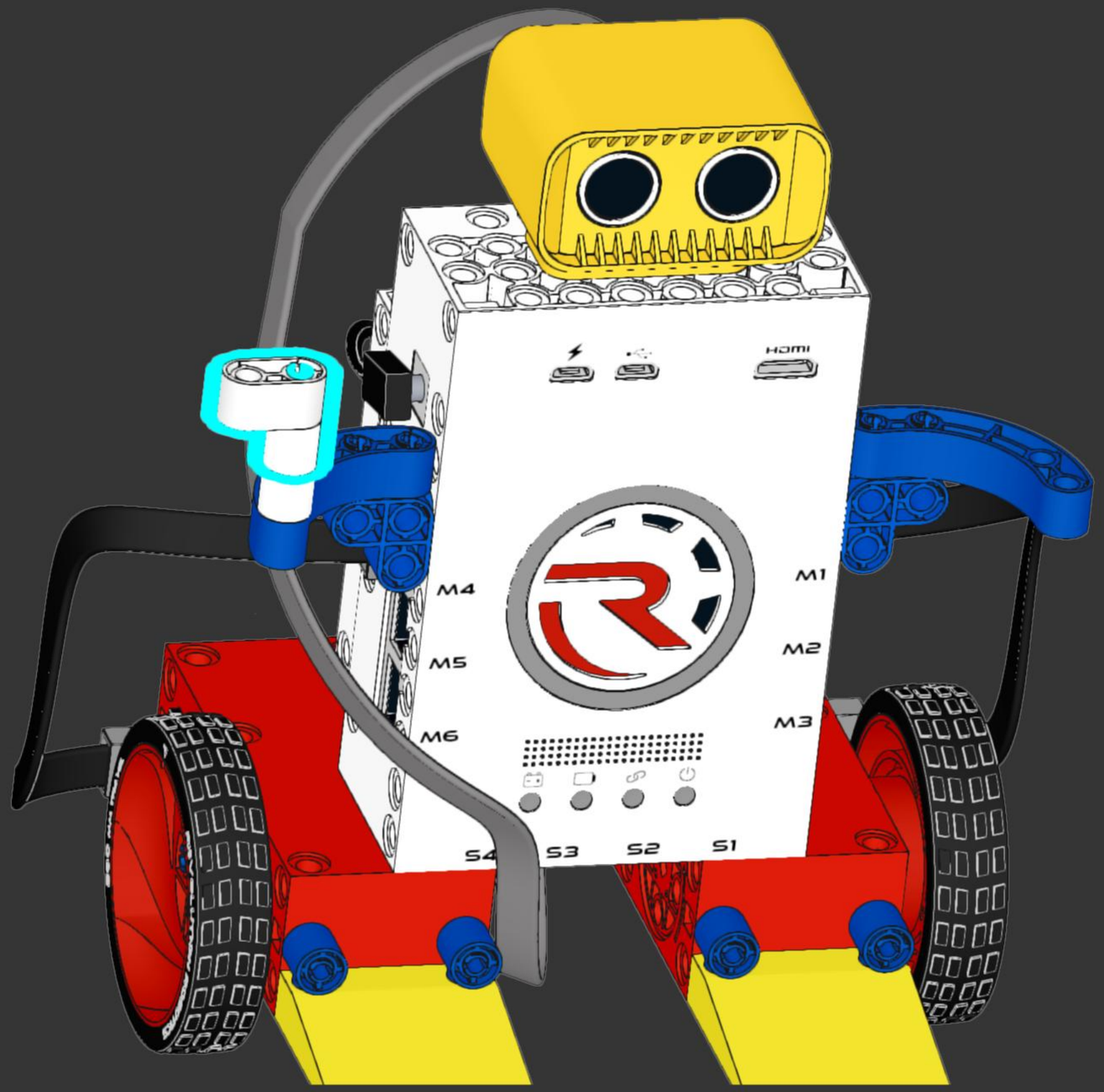
HDMI
M4
M5
M6
M1
M2
M3
S4
S3
S2
S1

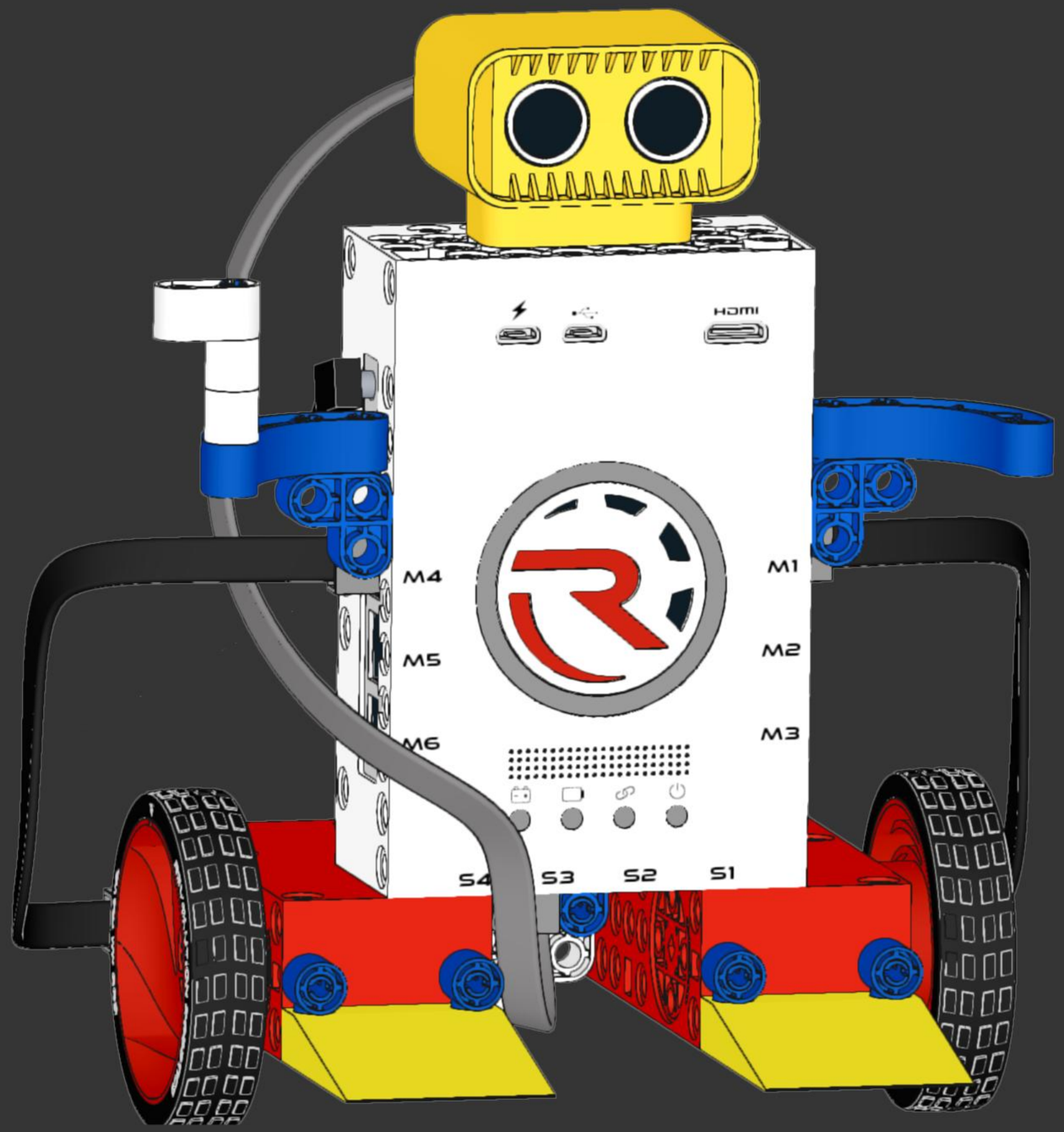
HDMI
M4
M5
M6
M1
M2
M3
S4
S3
S2
S1