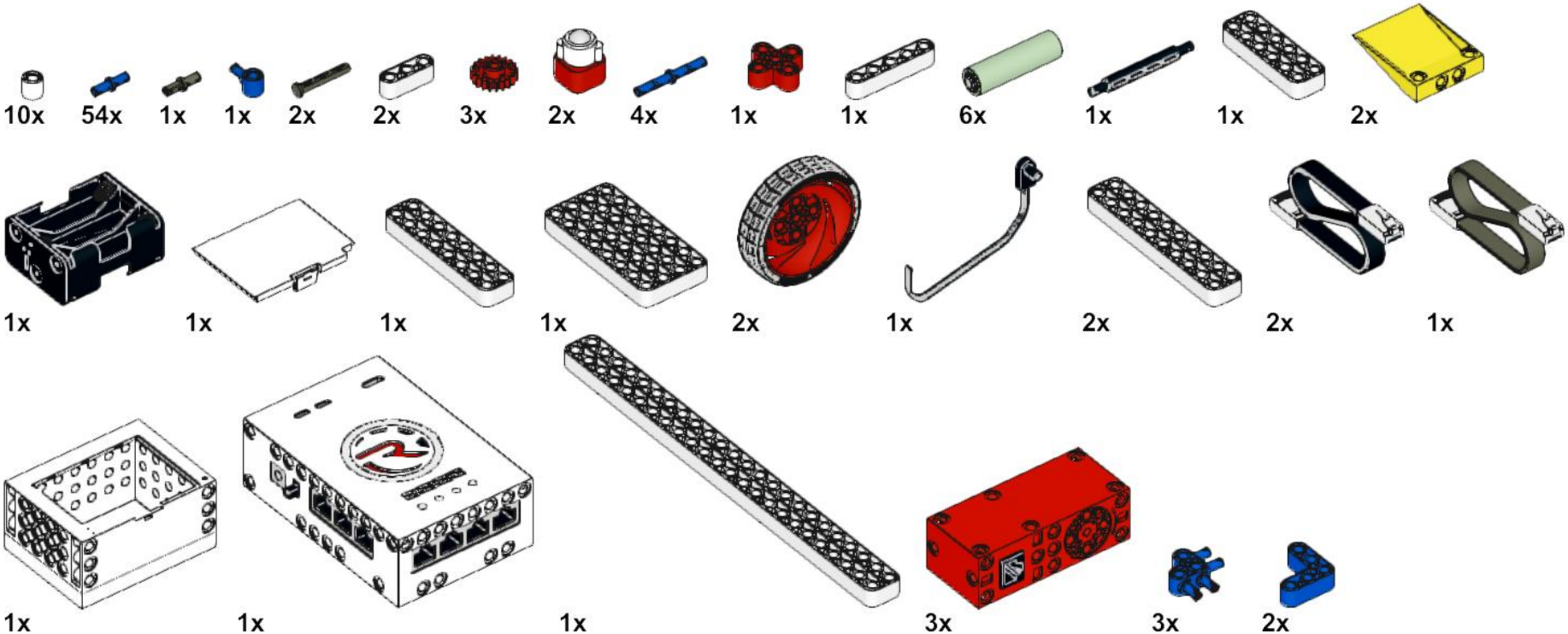
10x
54x
1x
1x
2x
2x
3x
2x
4x
1x
1x
6x
1x
1x
2x
1x
1x
1x
1x
2x
1x
2x
2x
1x
1x
1x
1x
3x
3x
2x

1

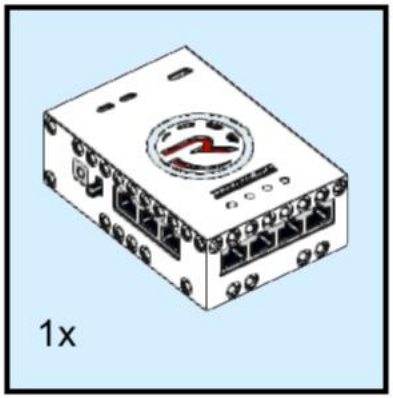

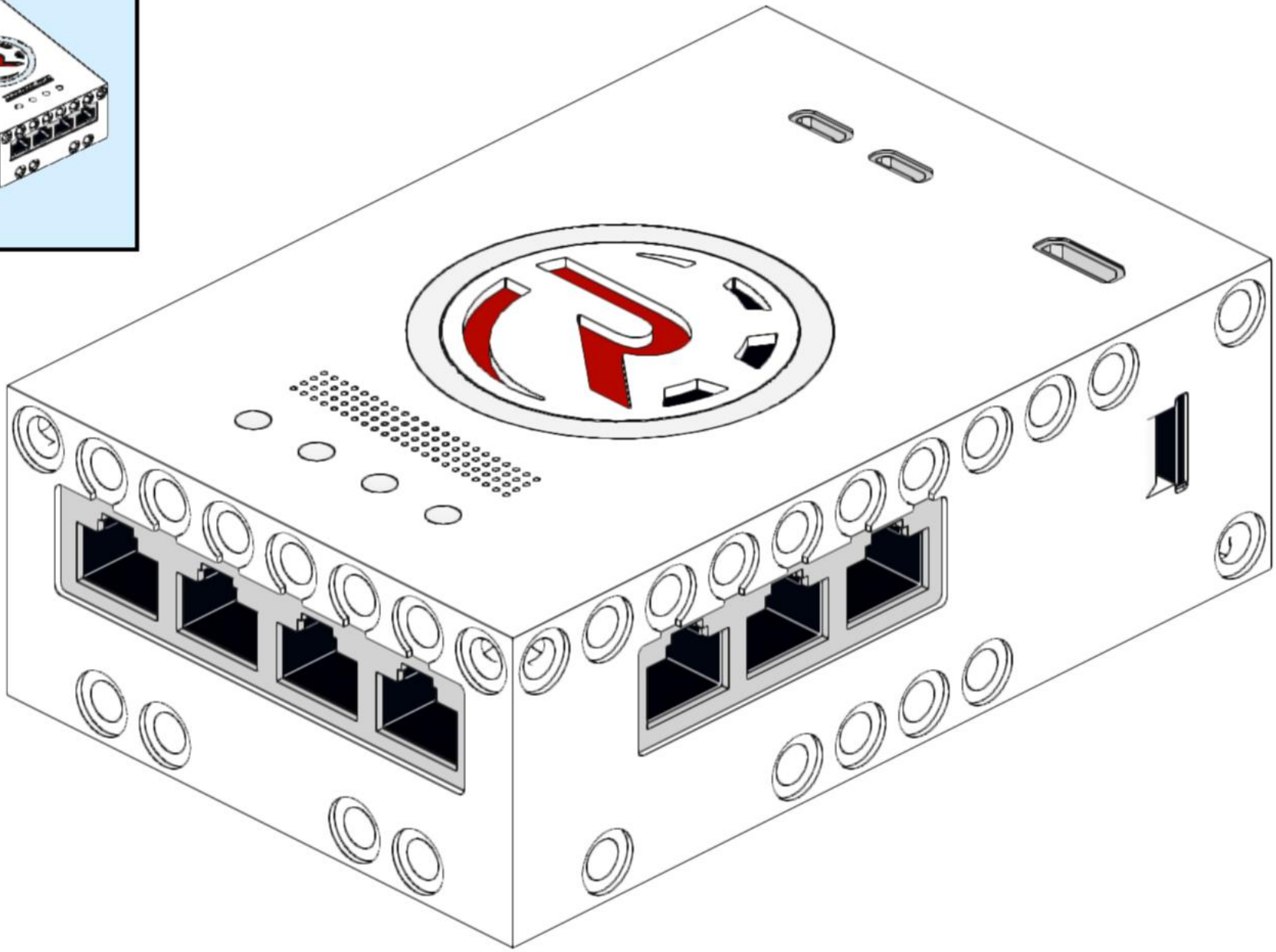

2

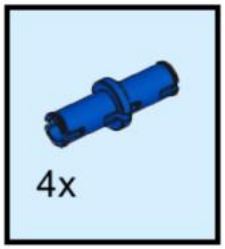

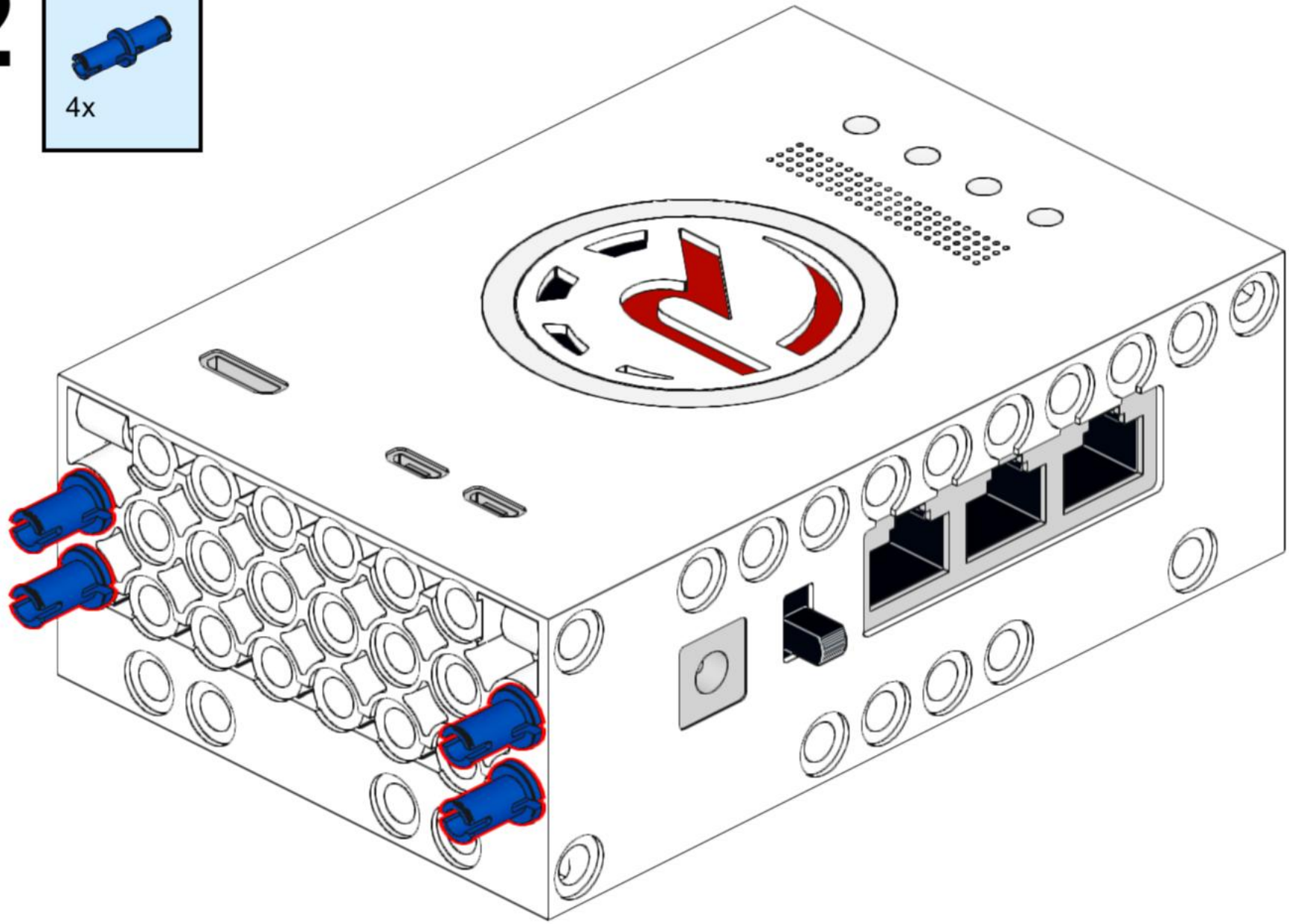

3

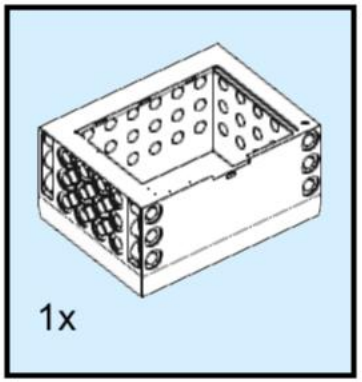

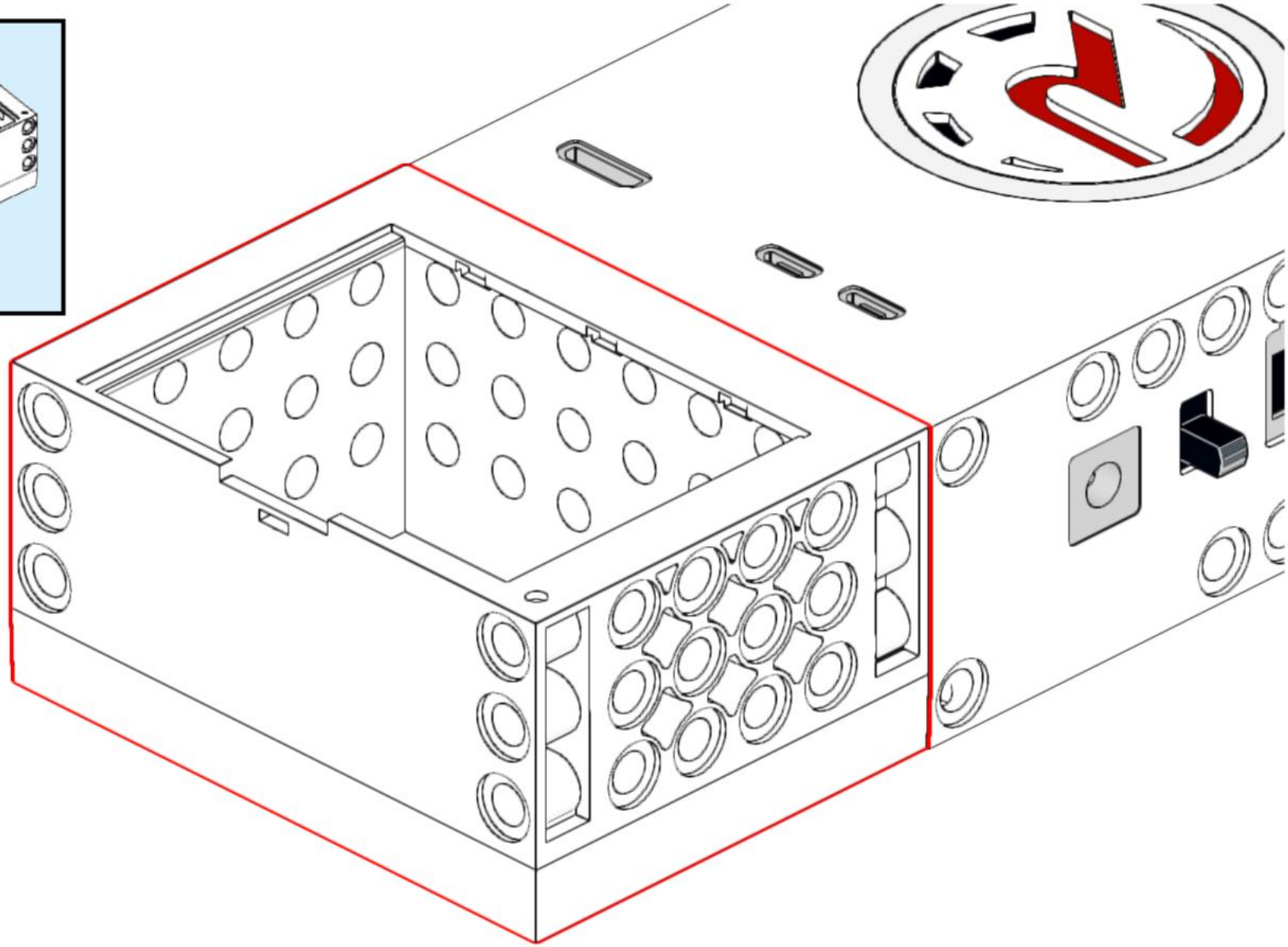

4

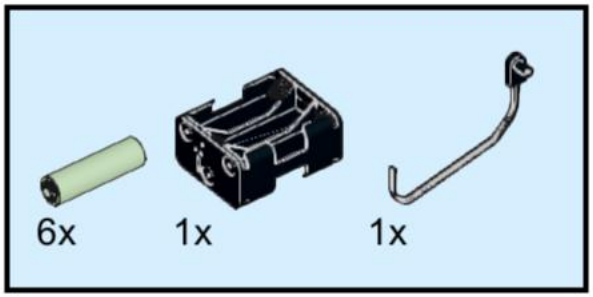

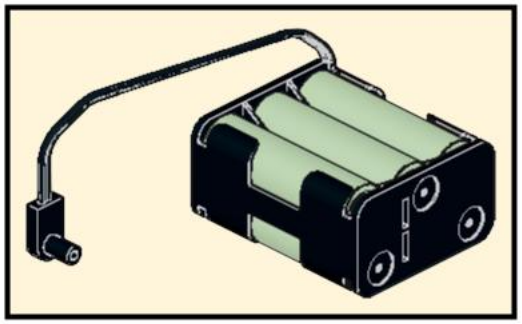

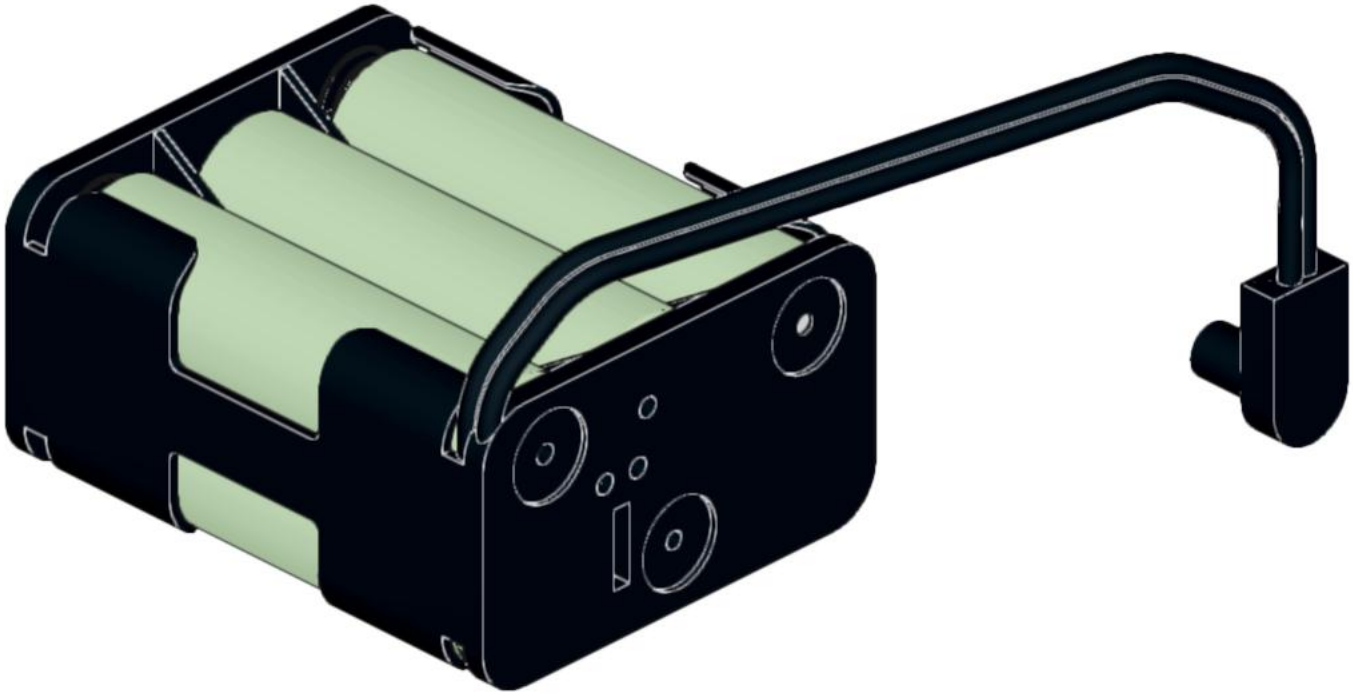

5

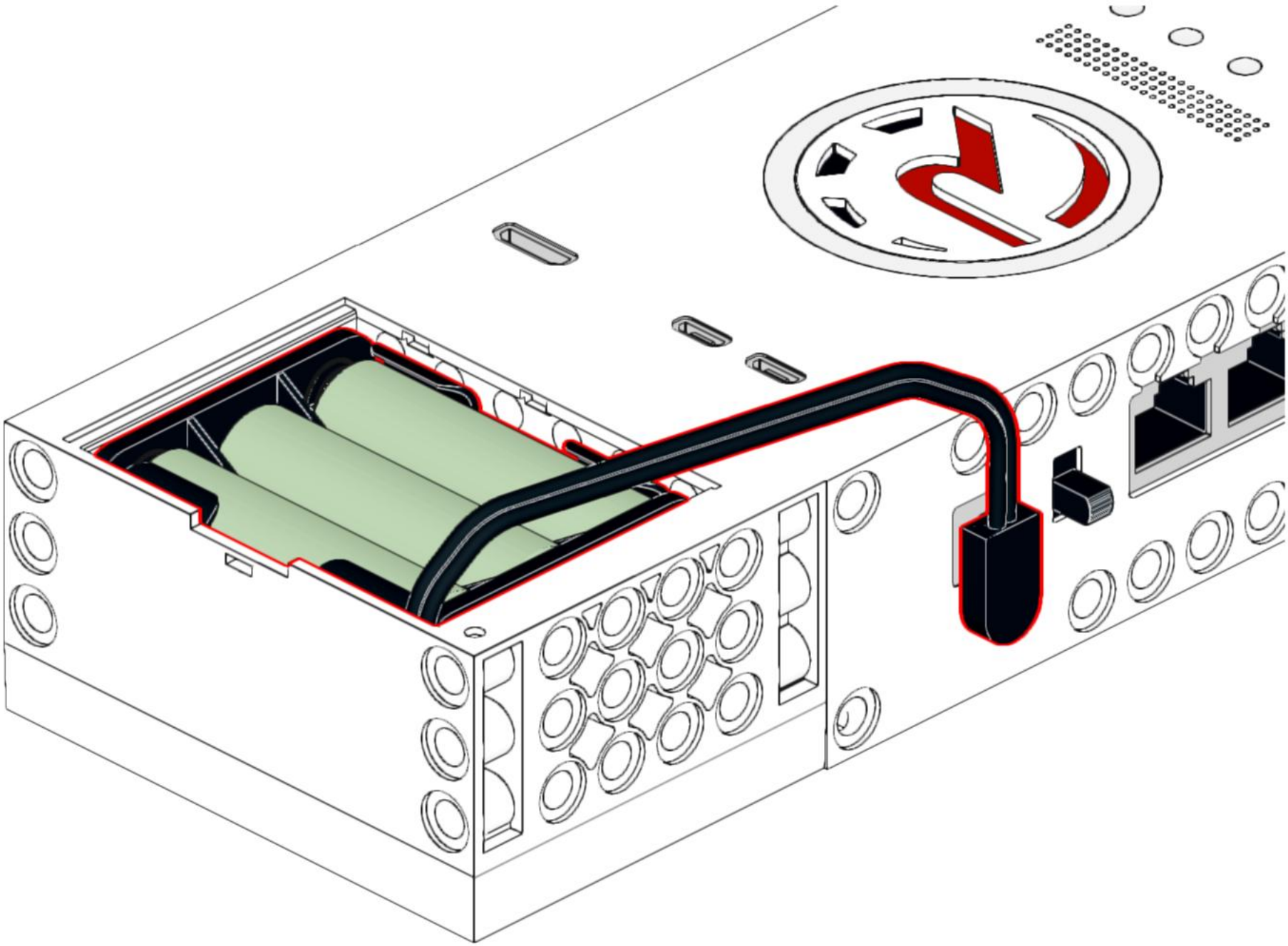

6

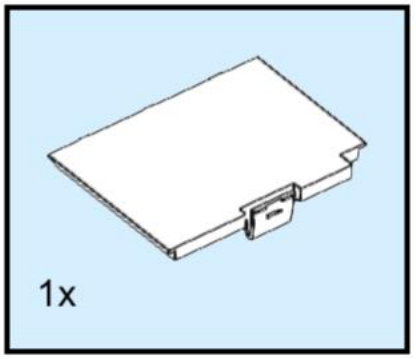

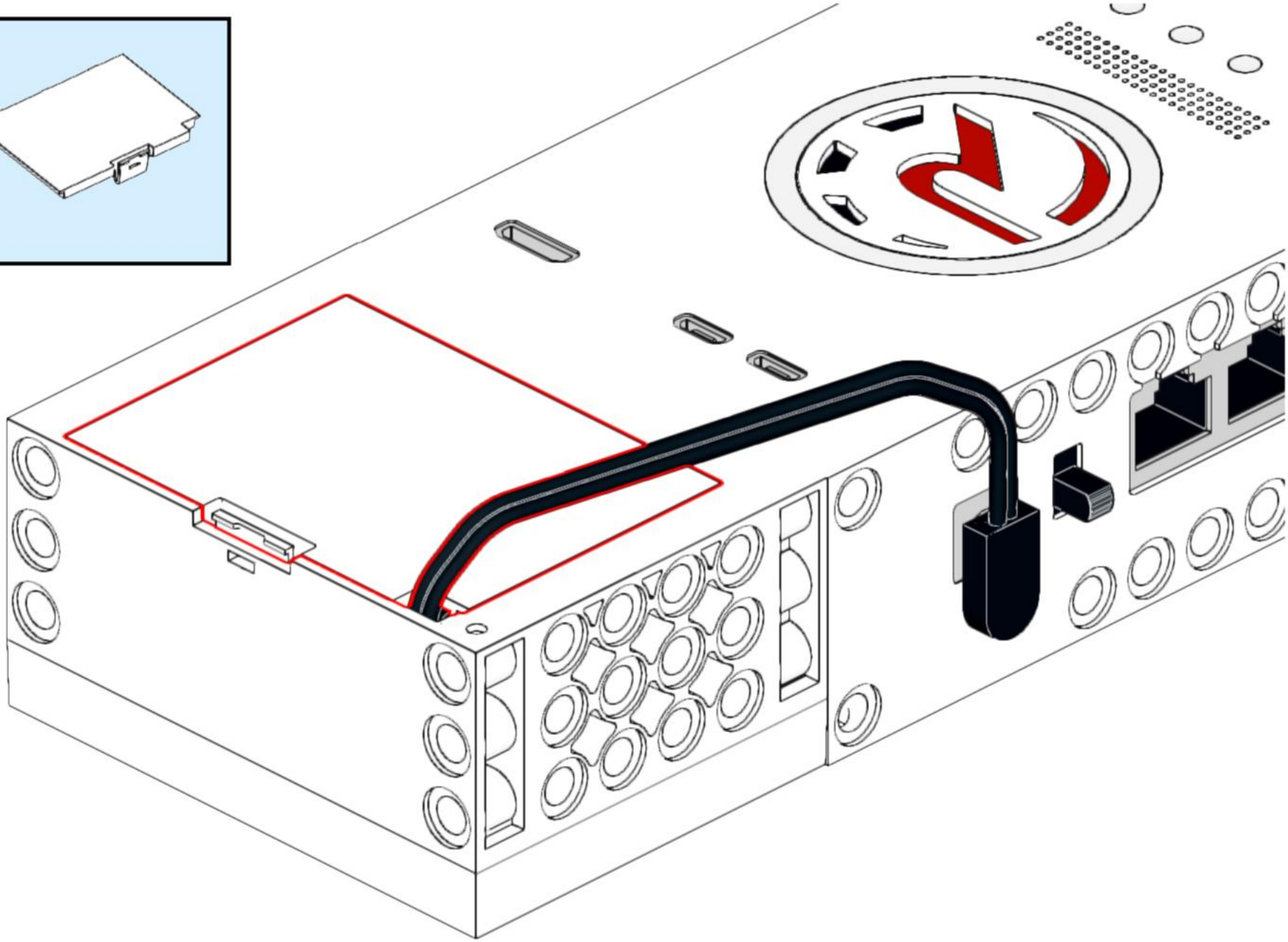

7

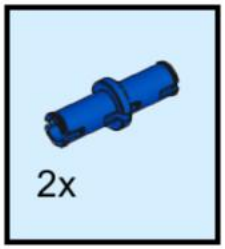

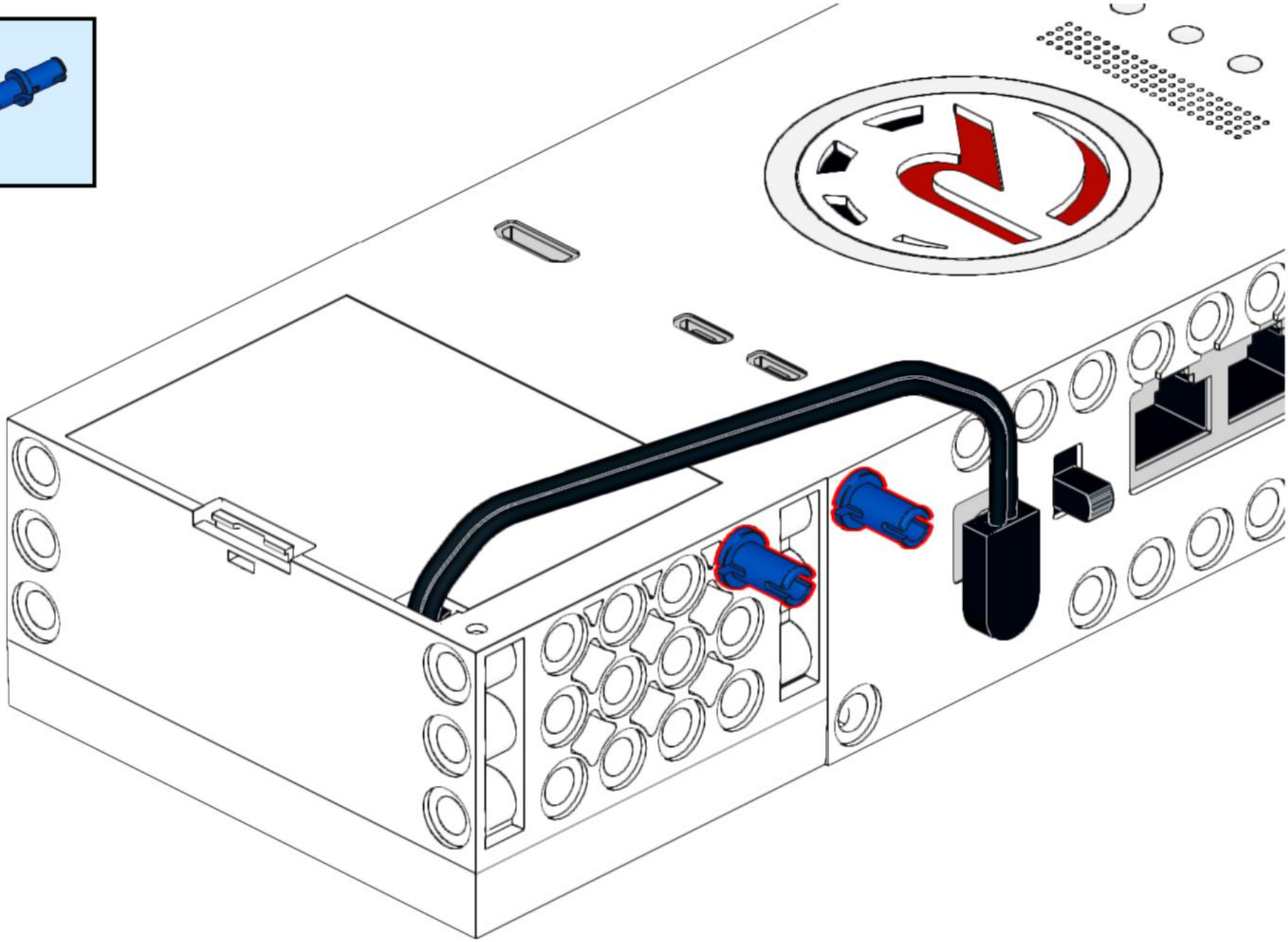

8

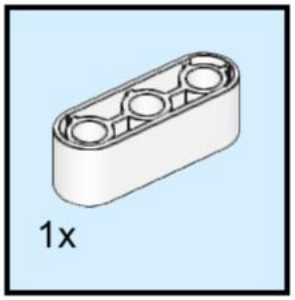

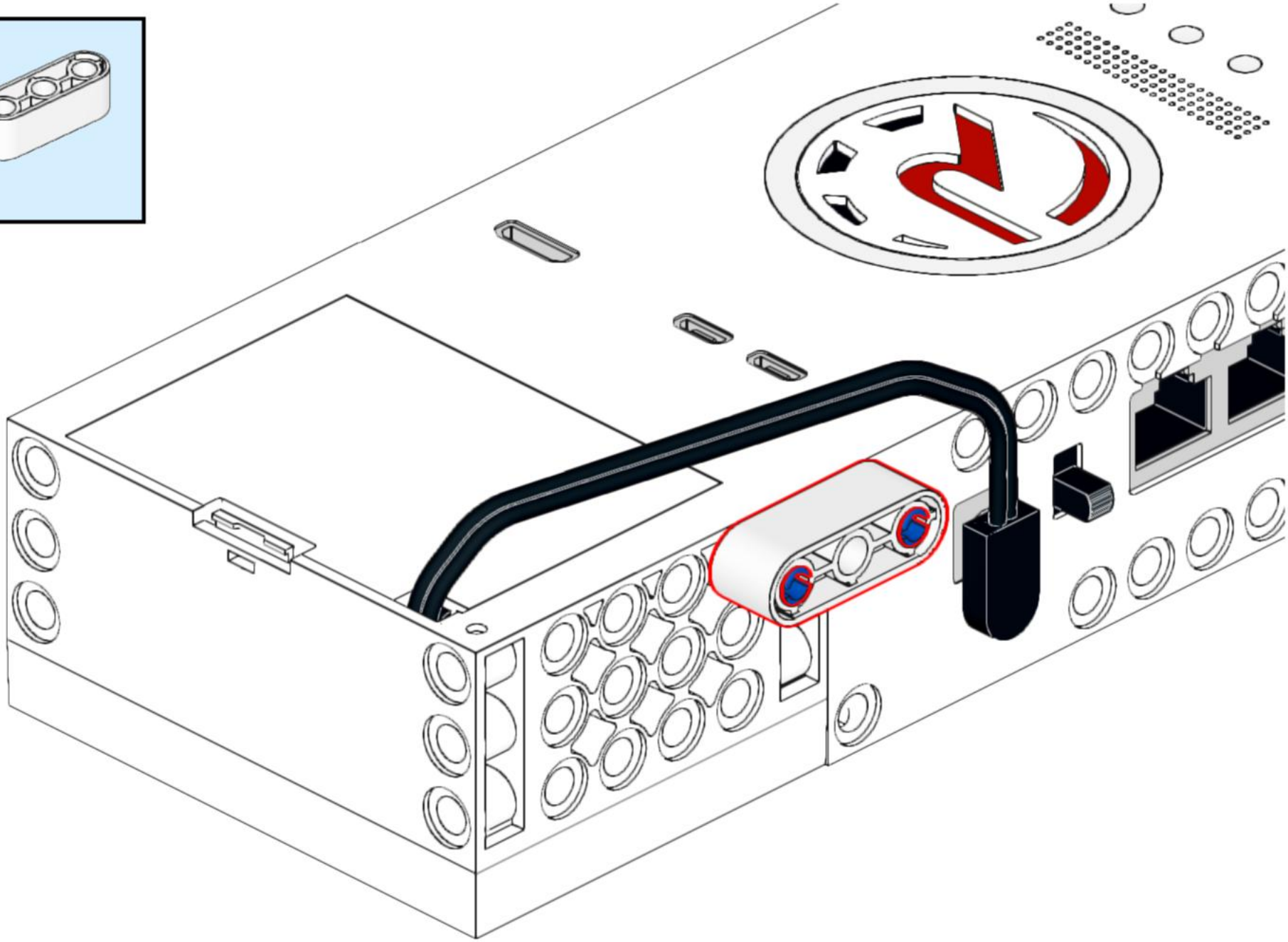

9

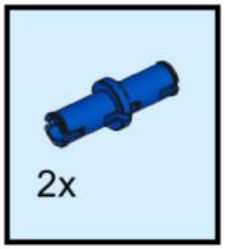

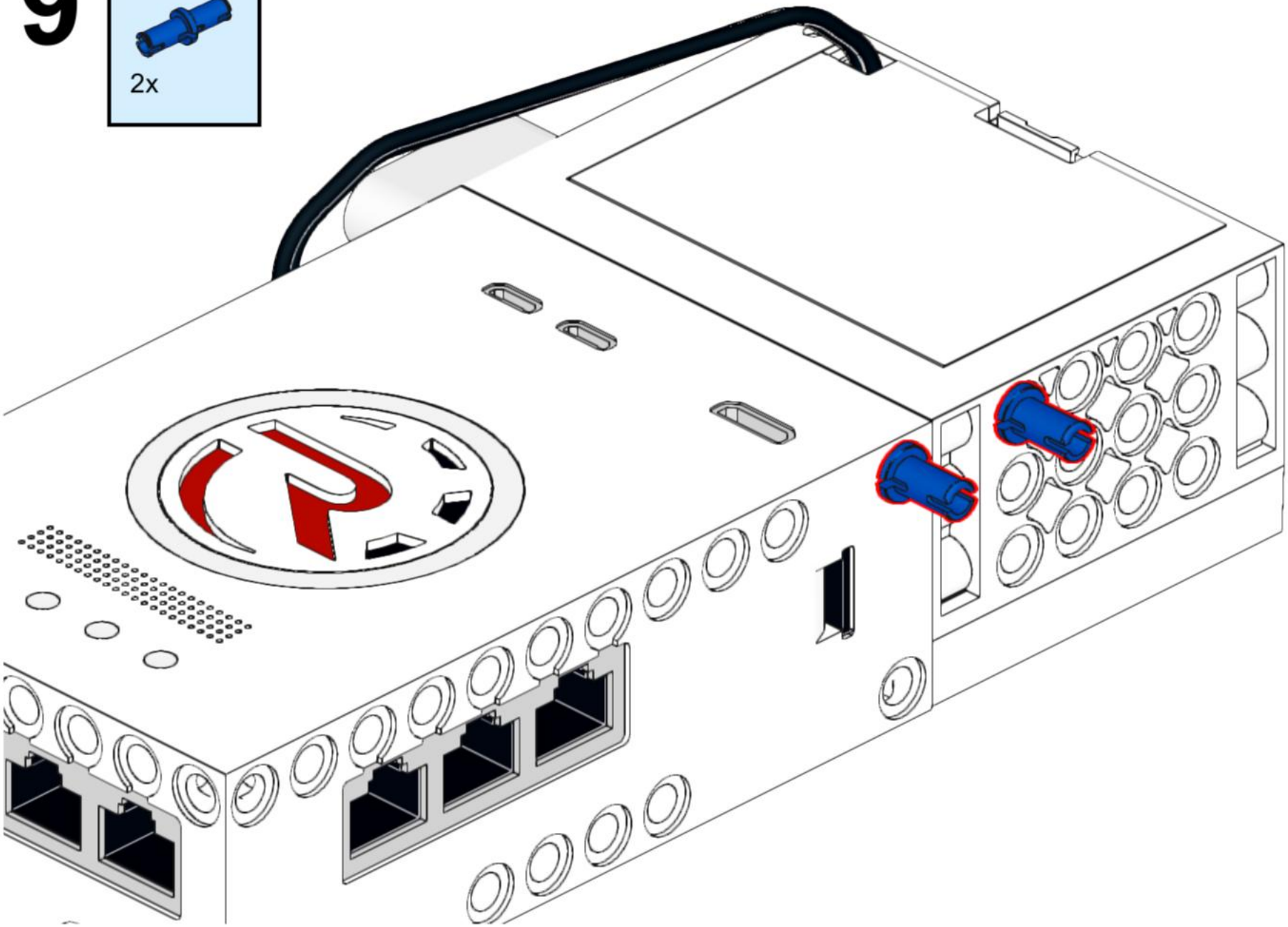

10

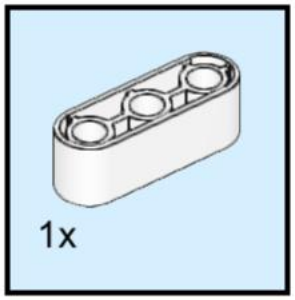

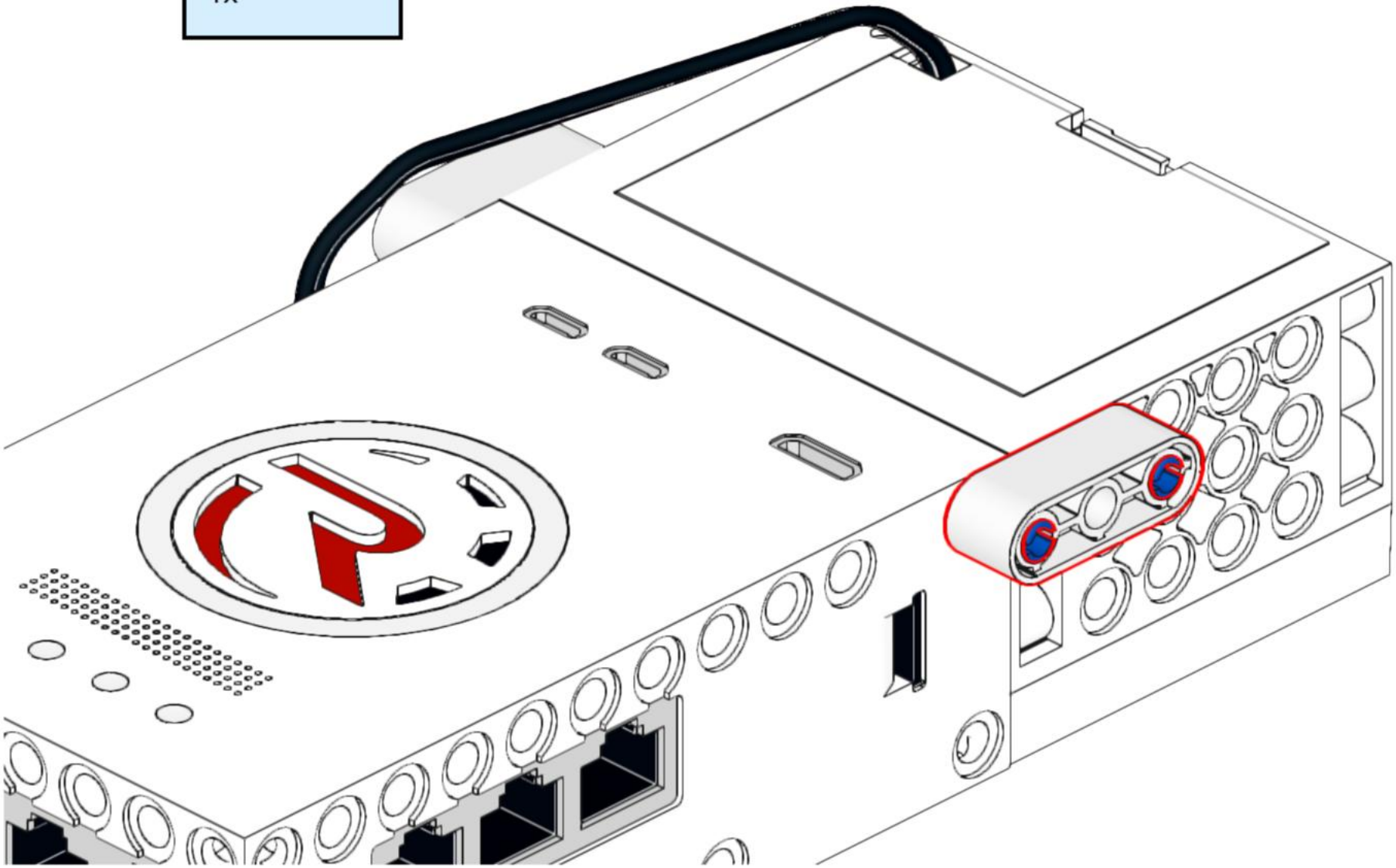

11

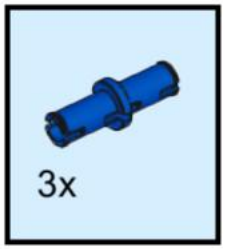

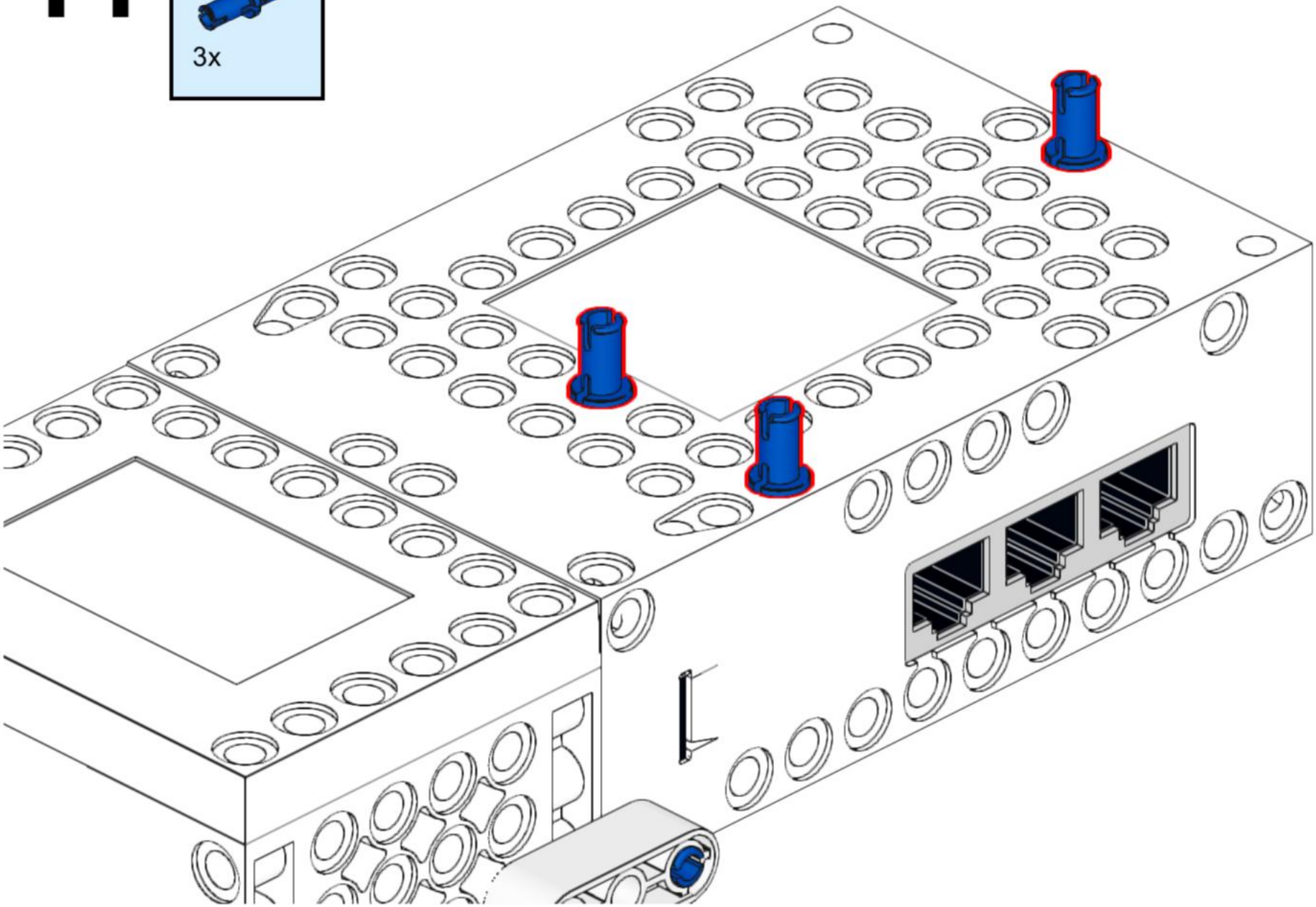

12

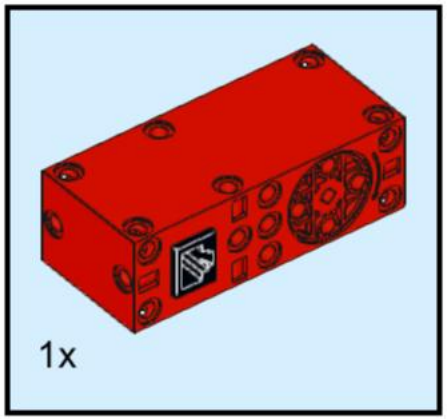

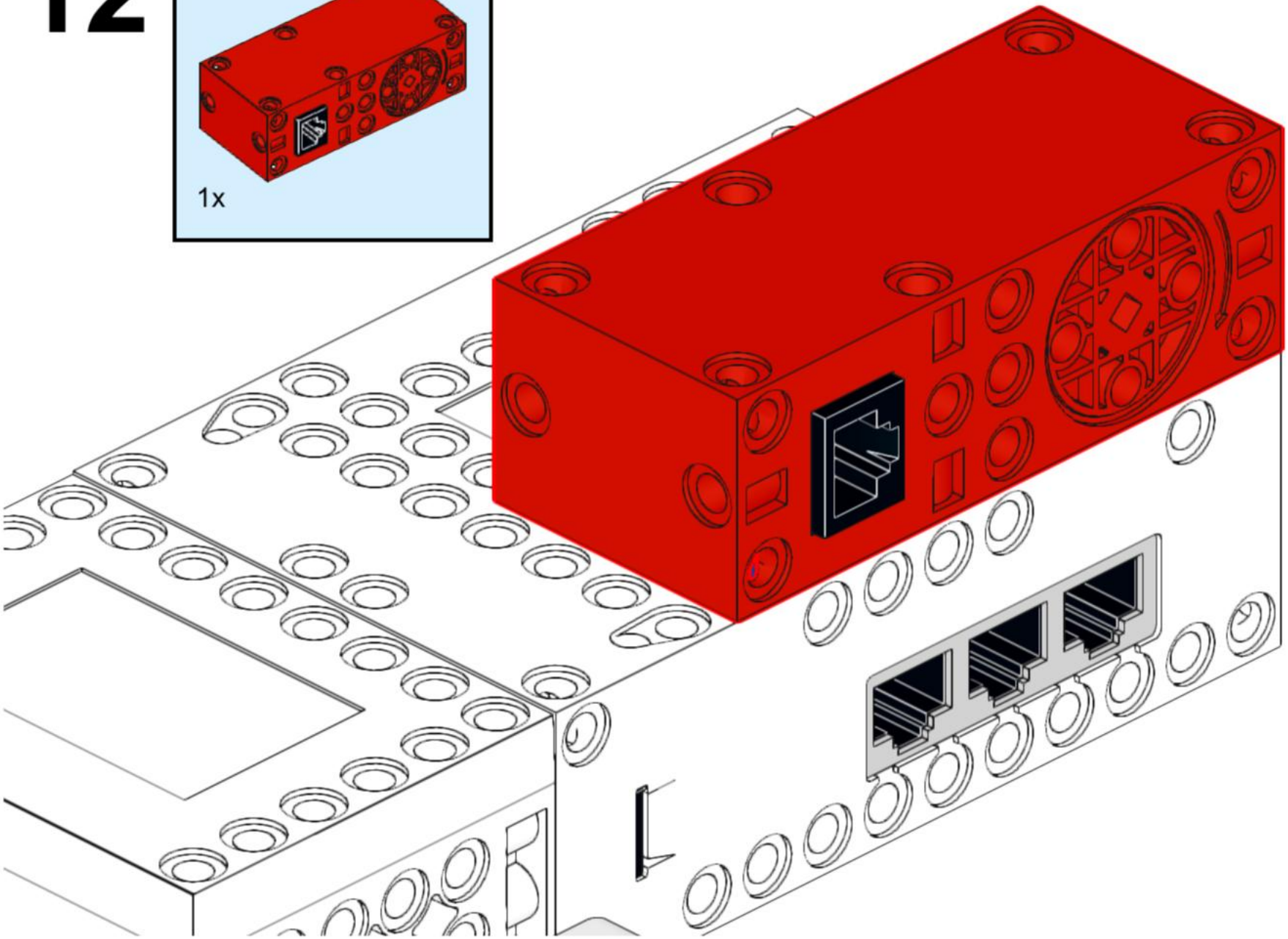

13

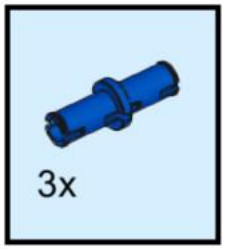

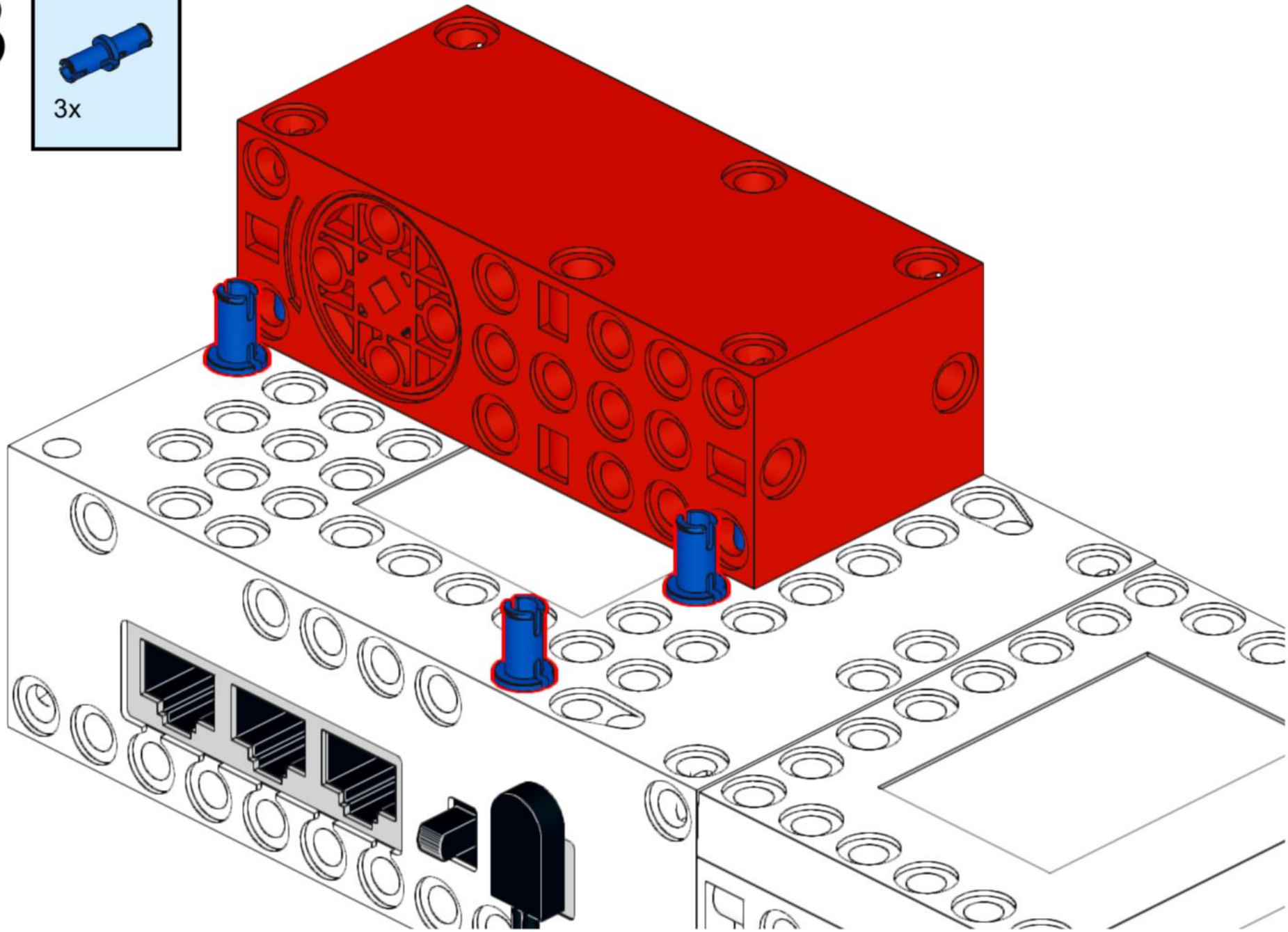

14

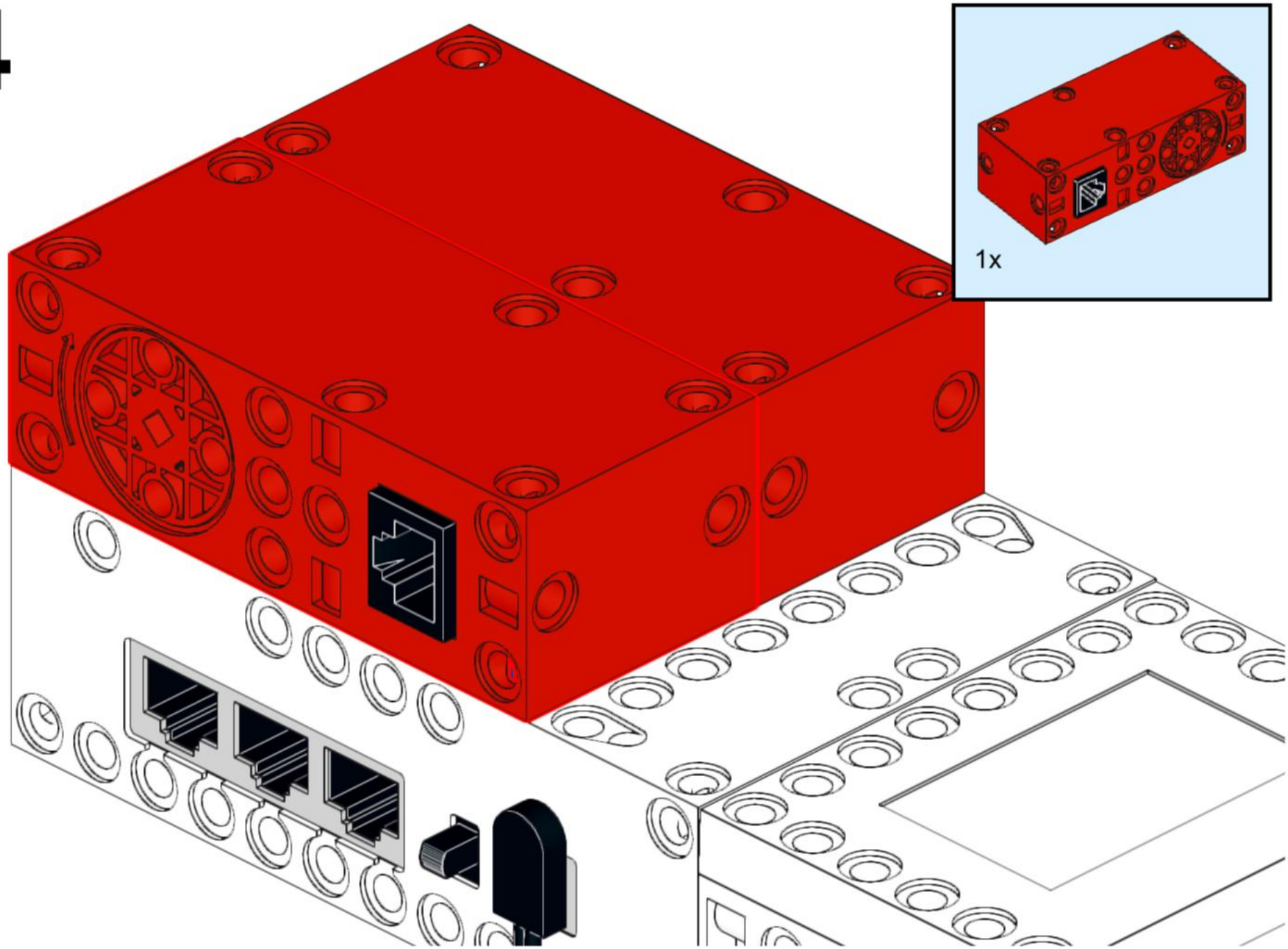

15

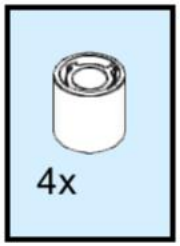

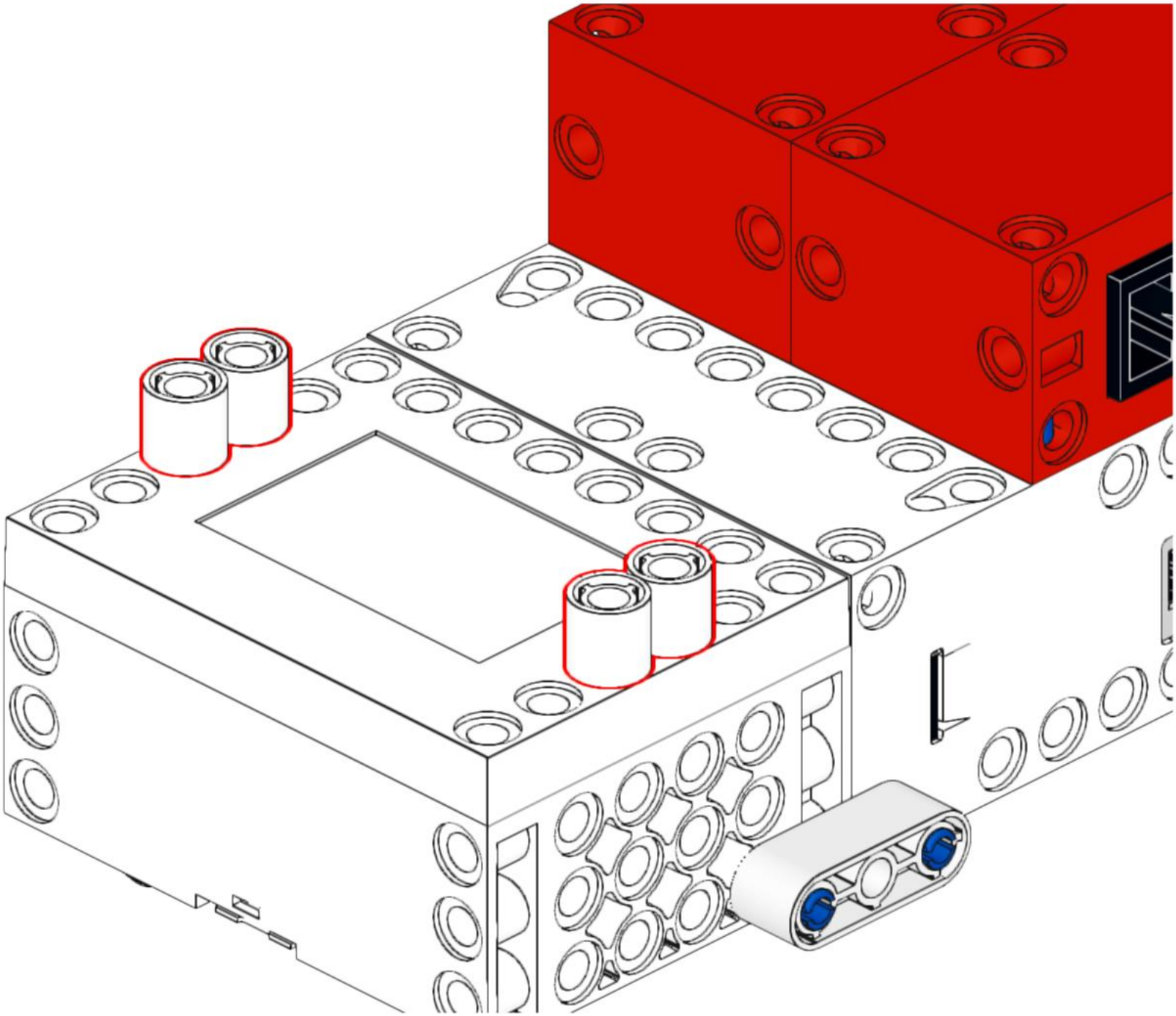

16

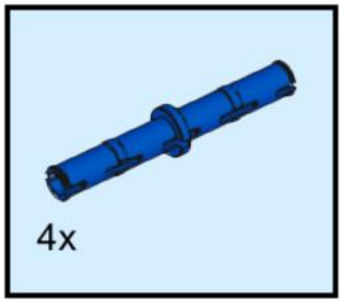

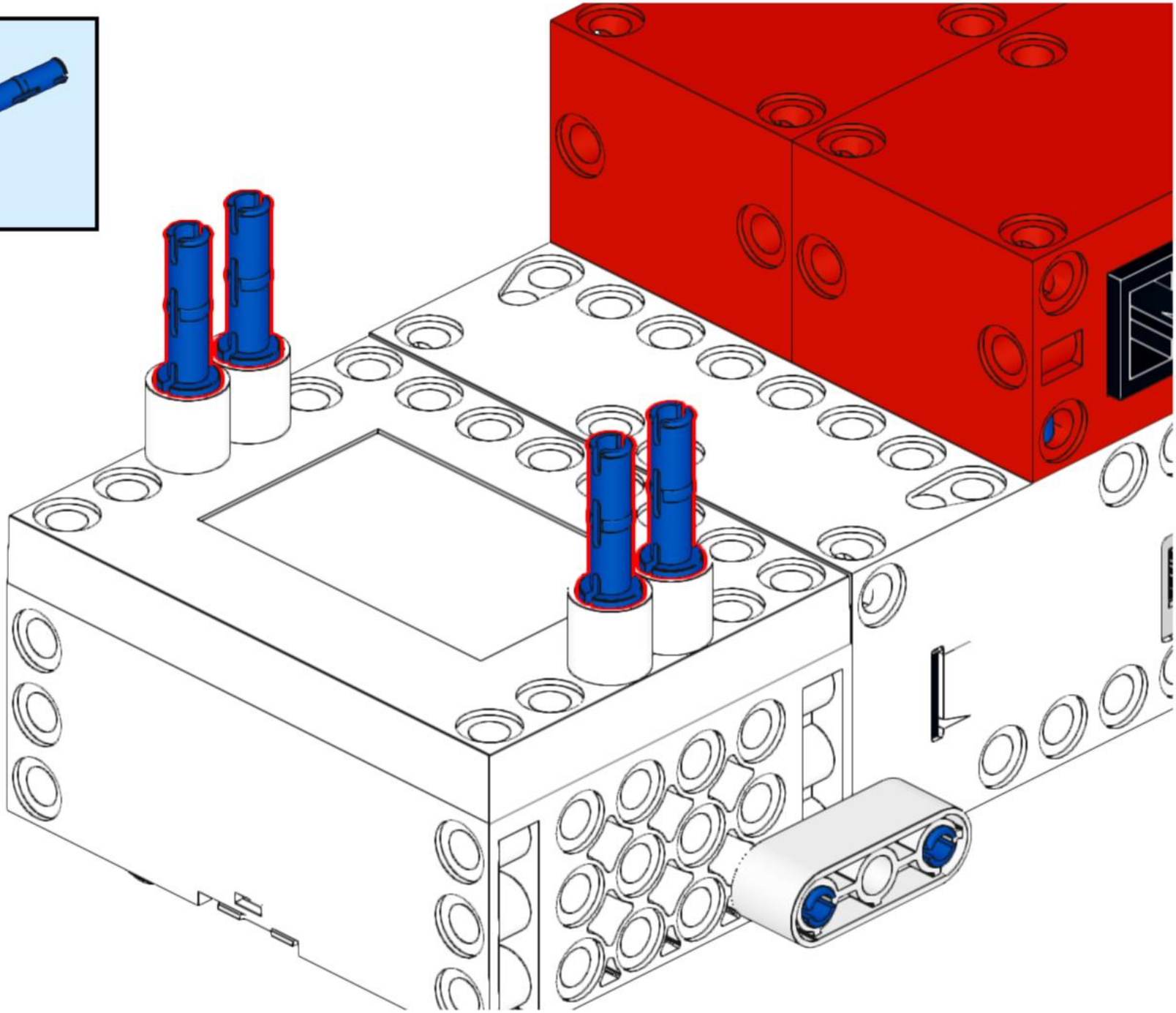

17

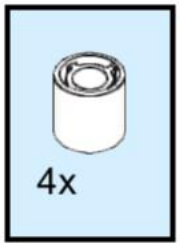

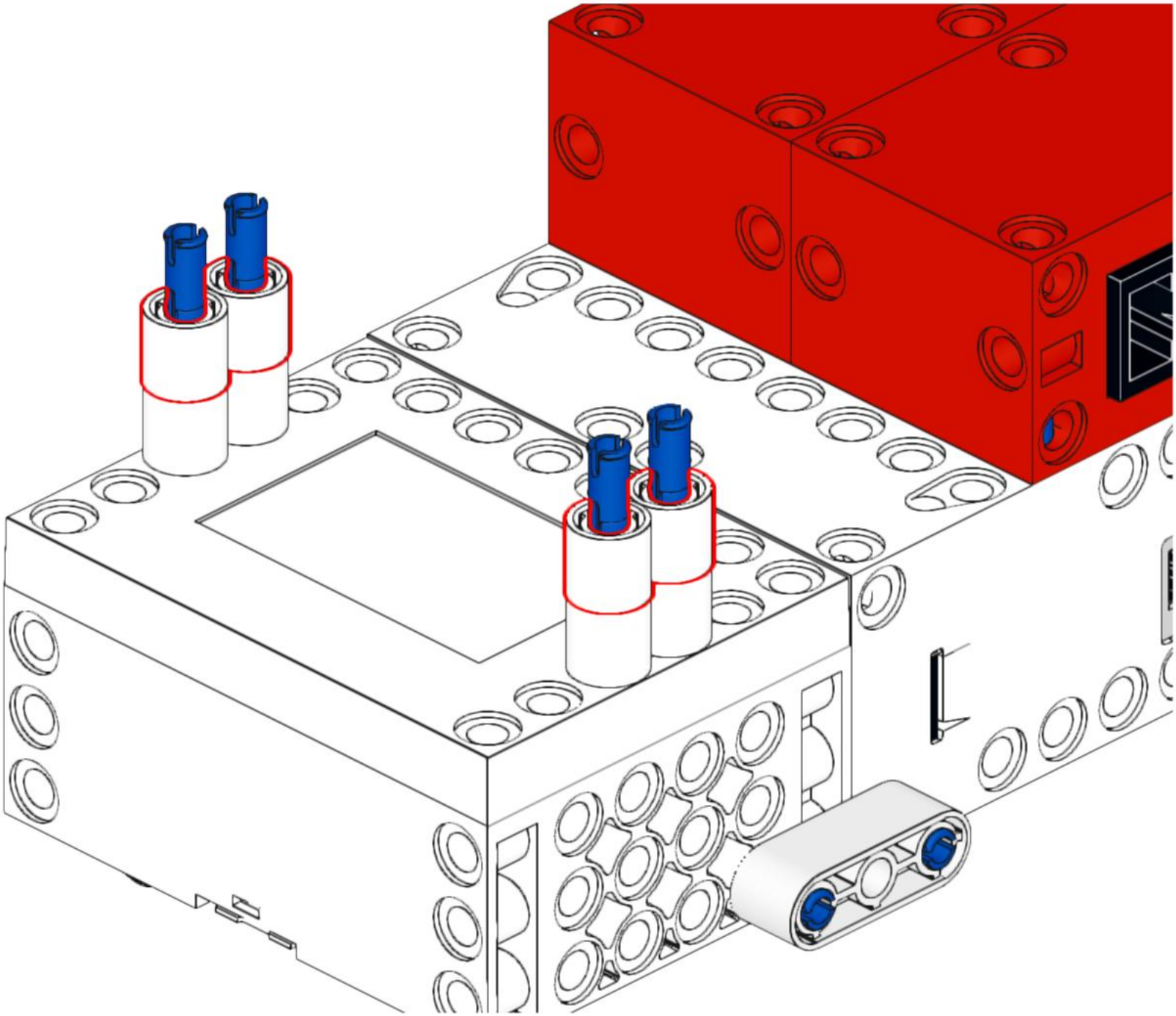

18

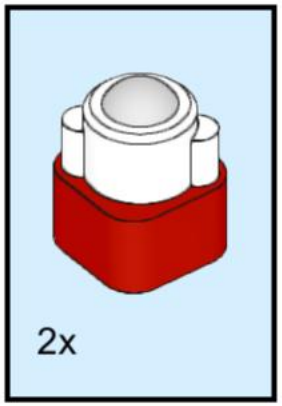

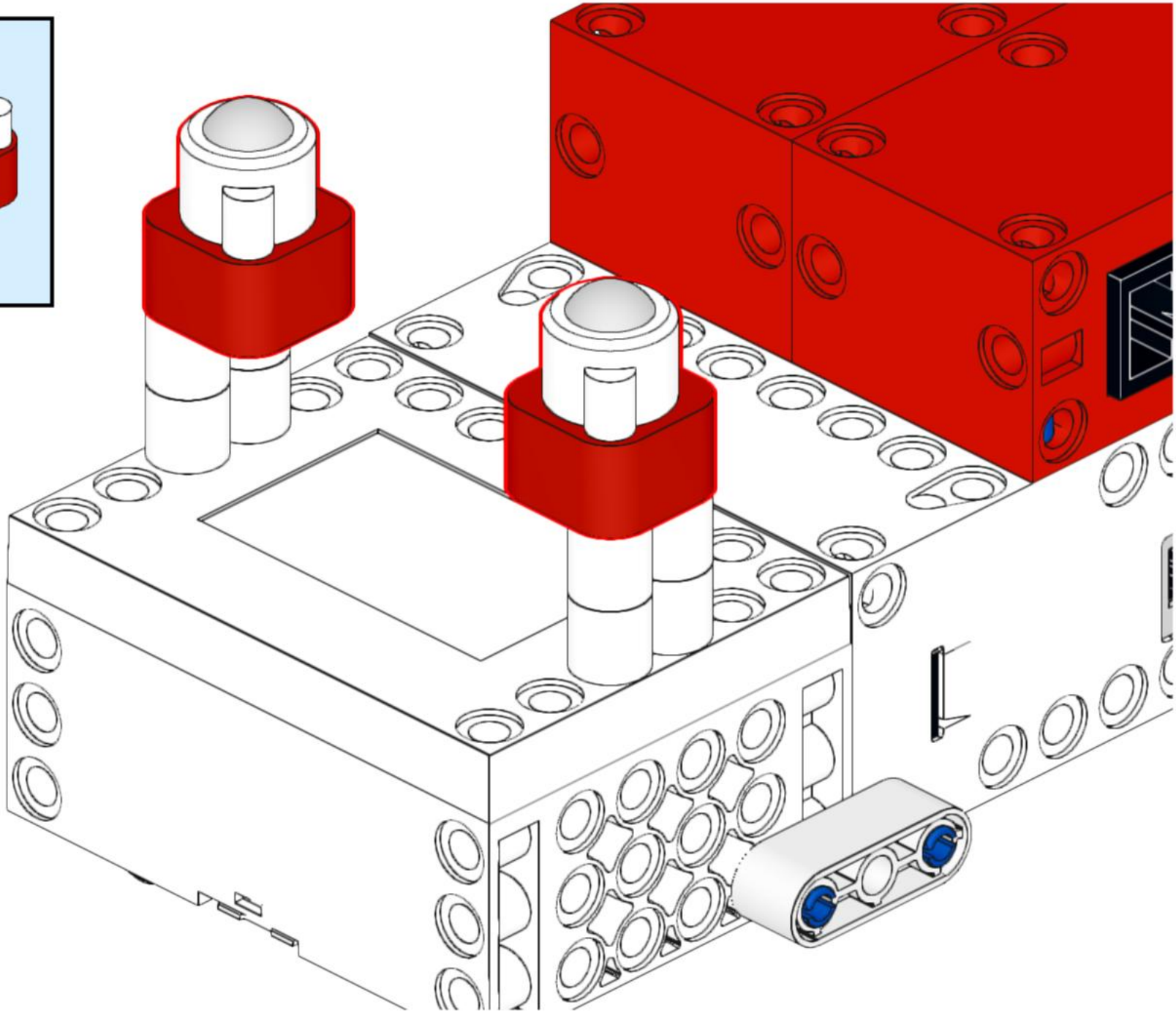

19

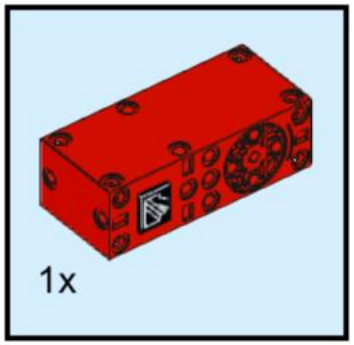

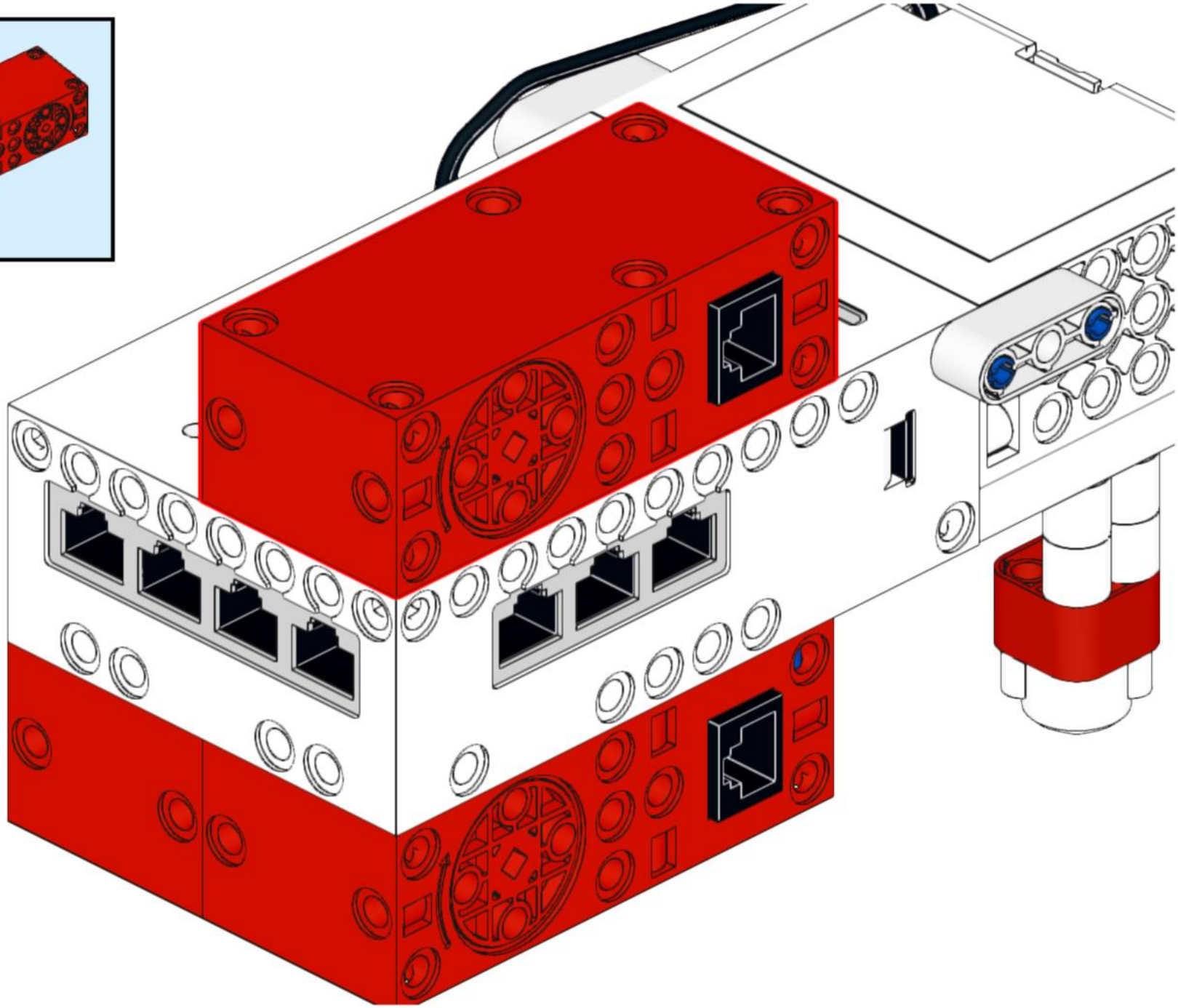

20

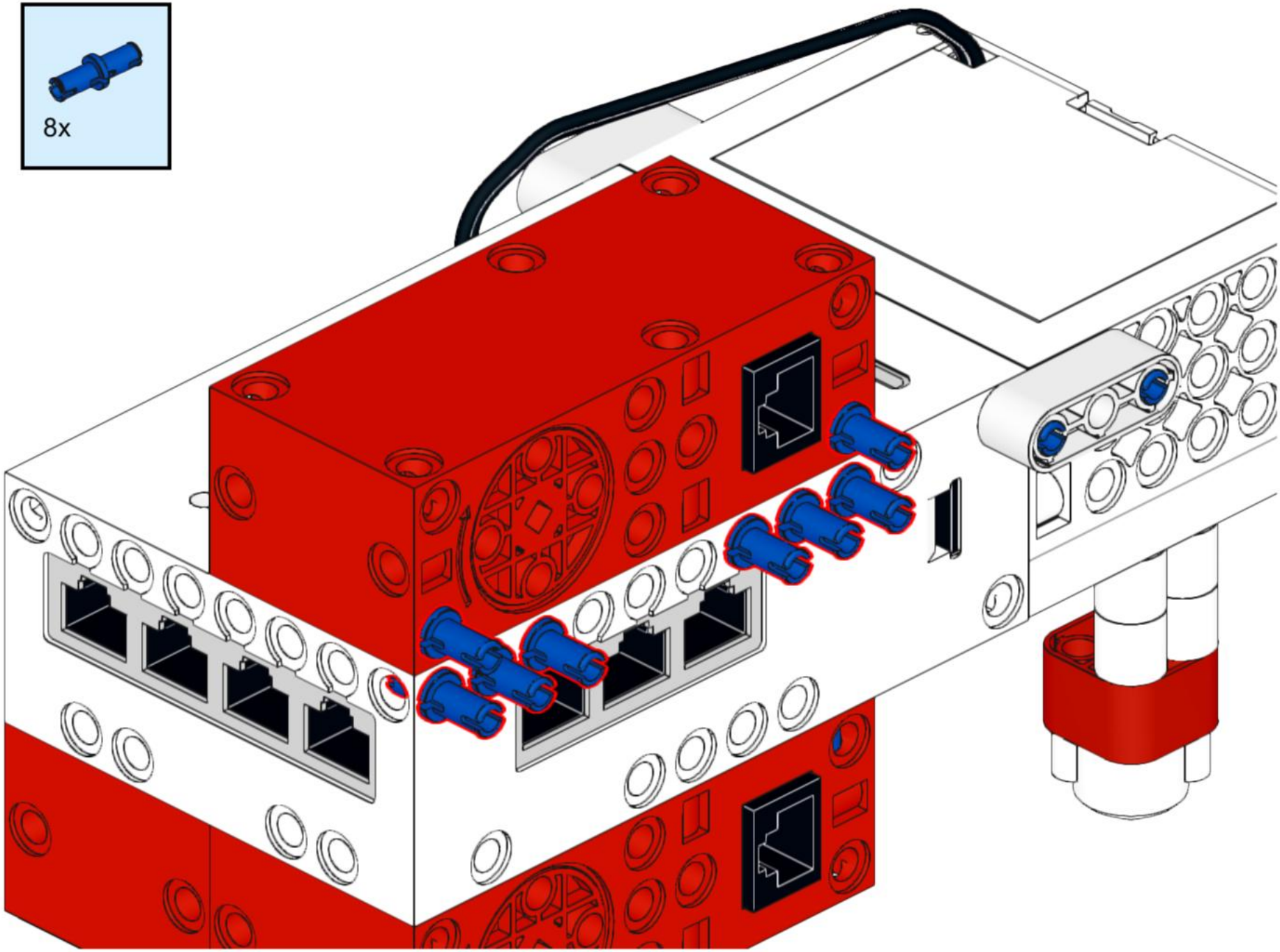

21

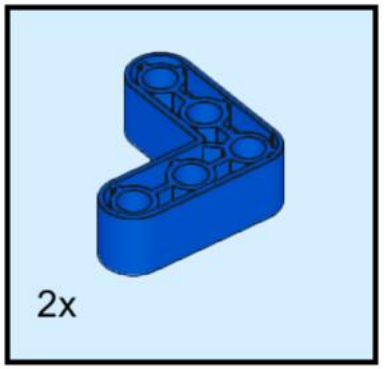

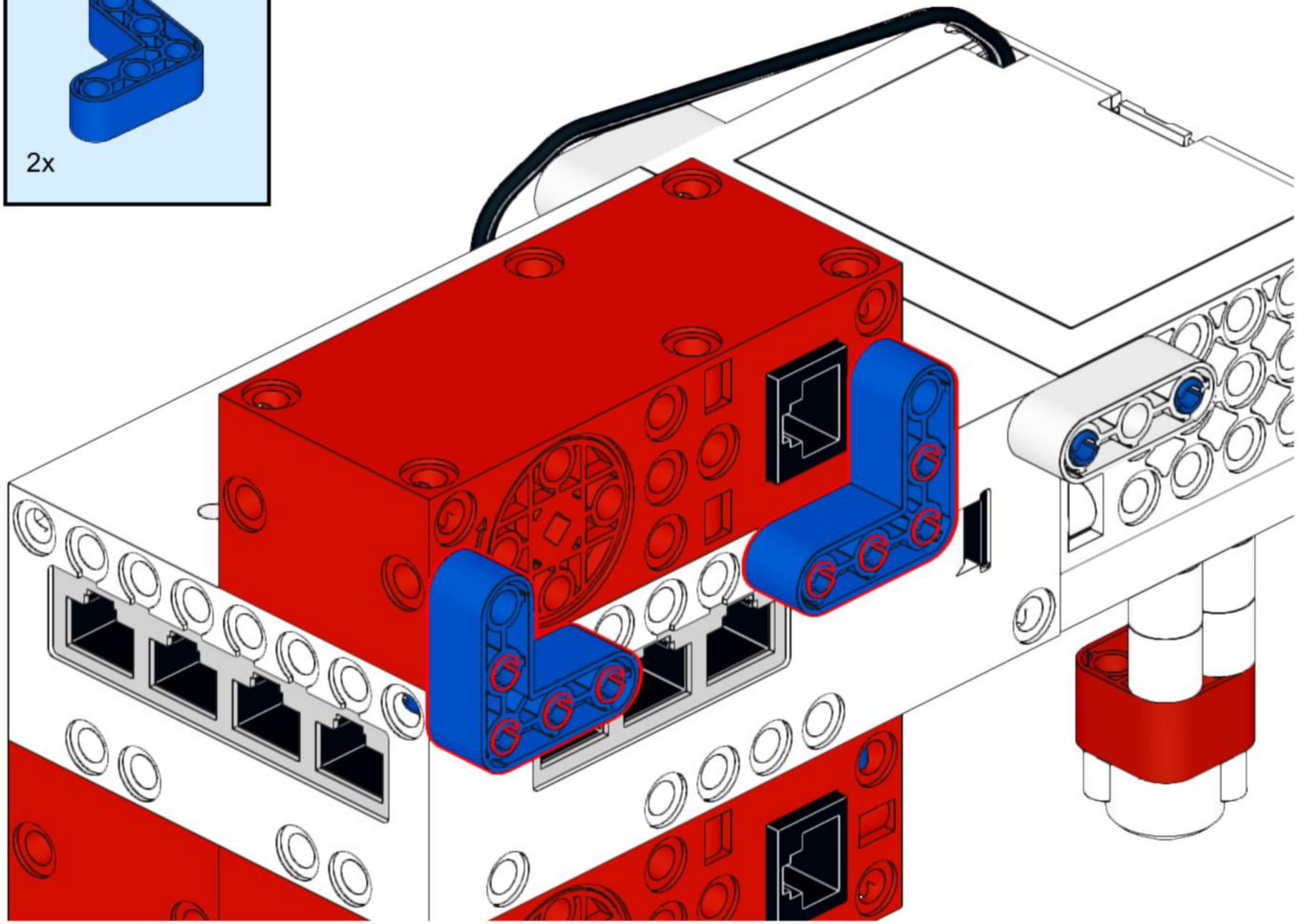

22

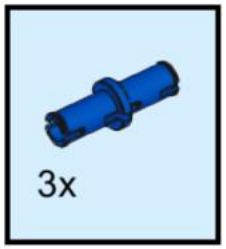

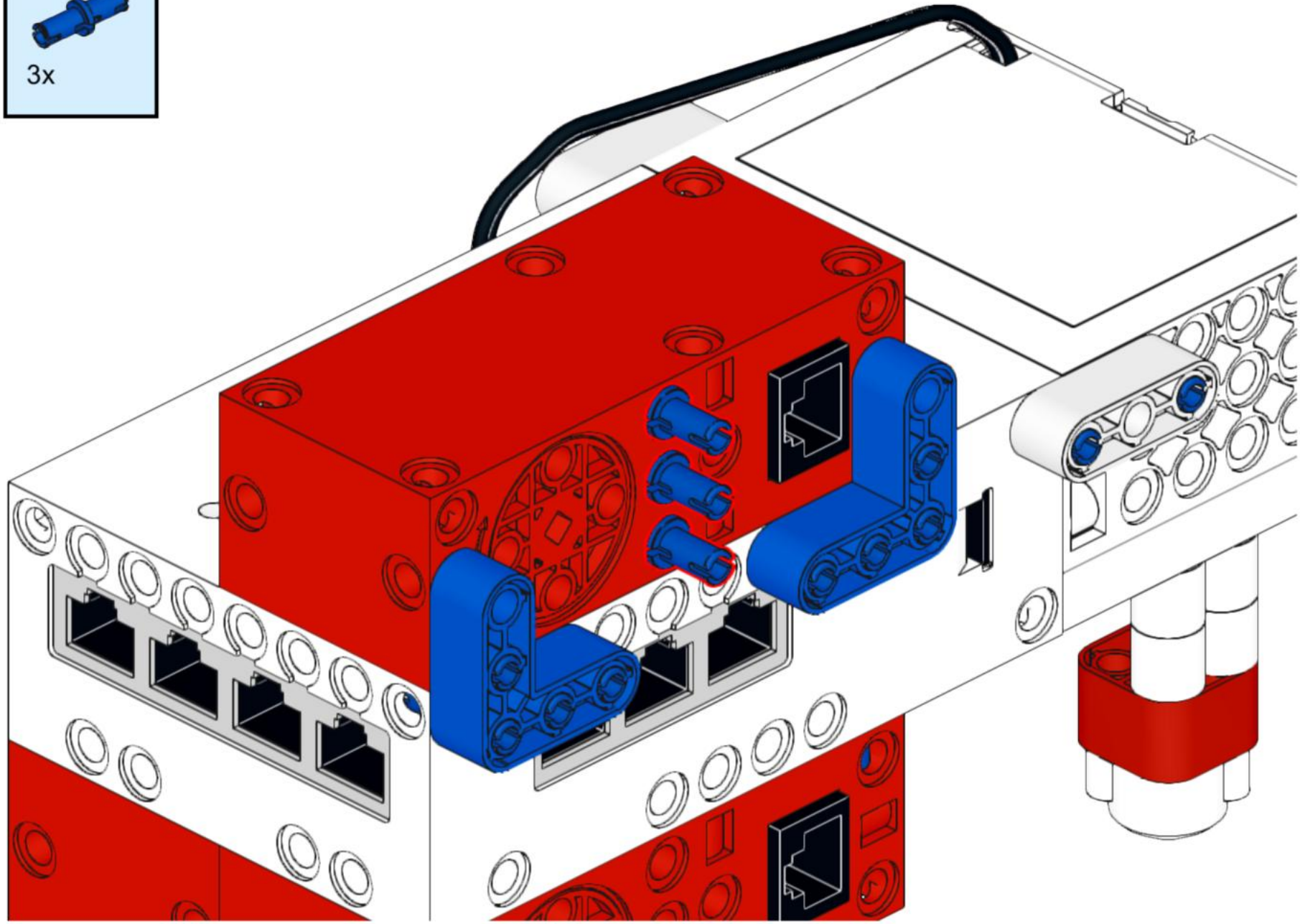

23

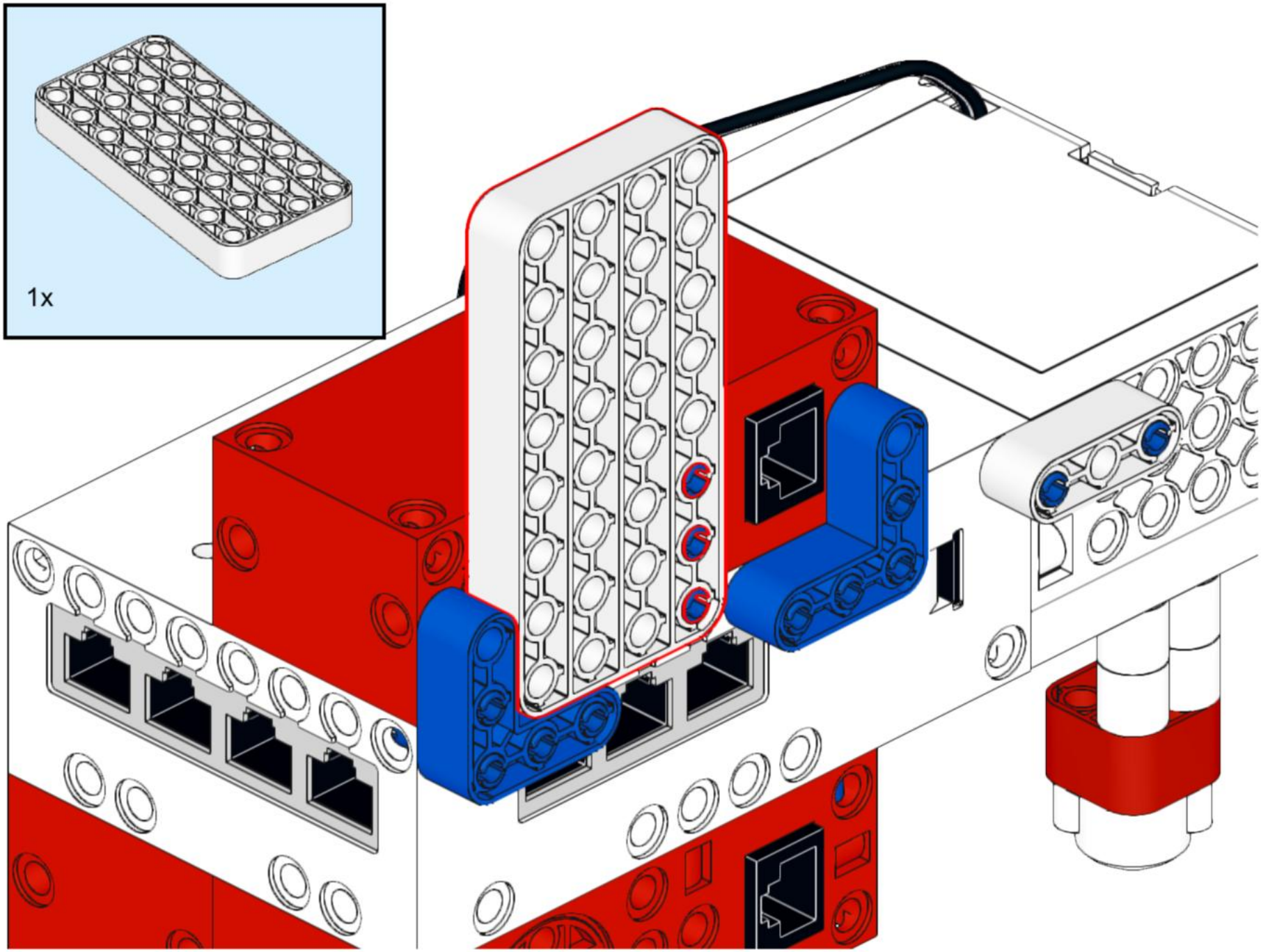

24

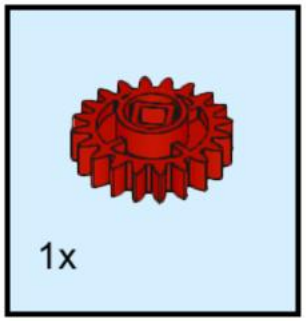

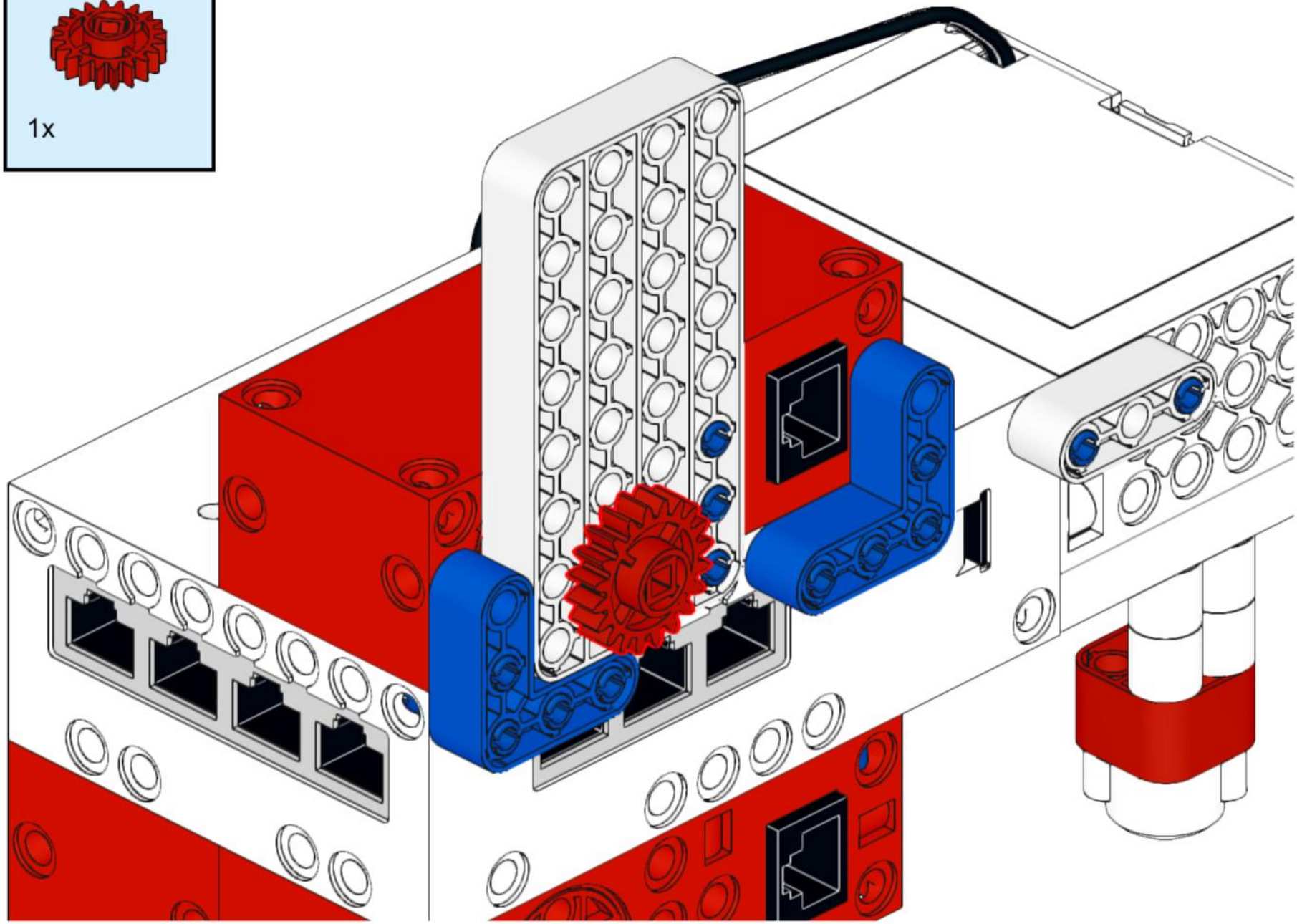

25

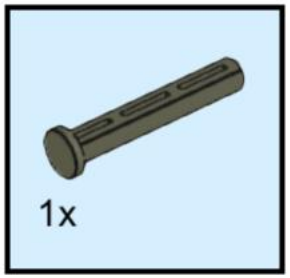

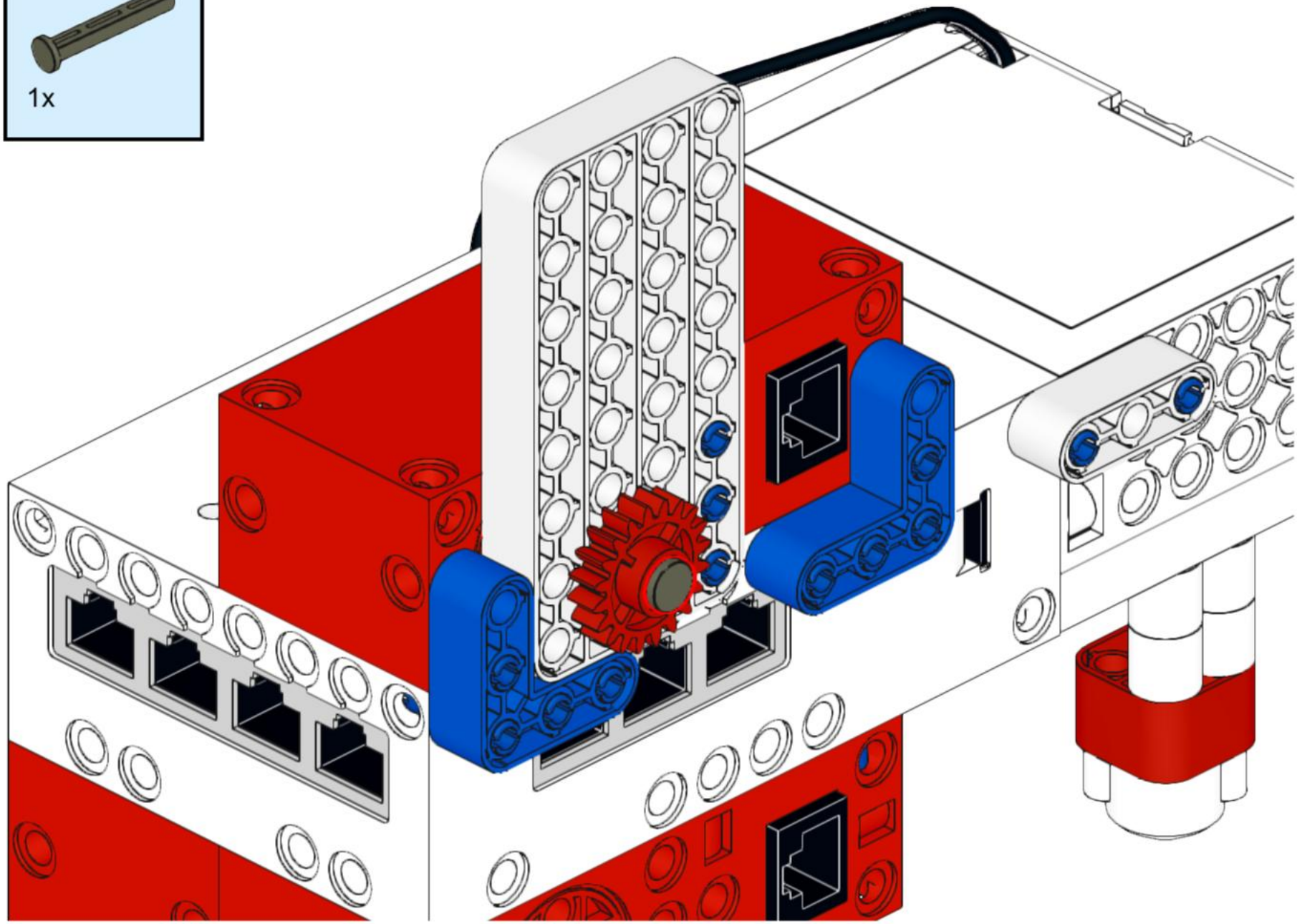

26

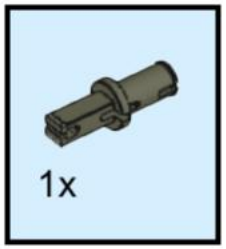

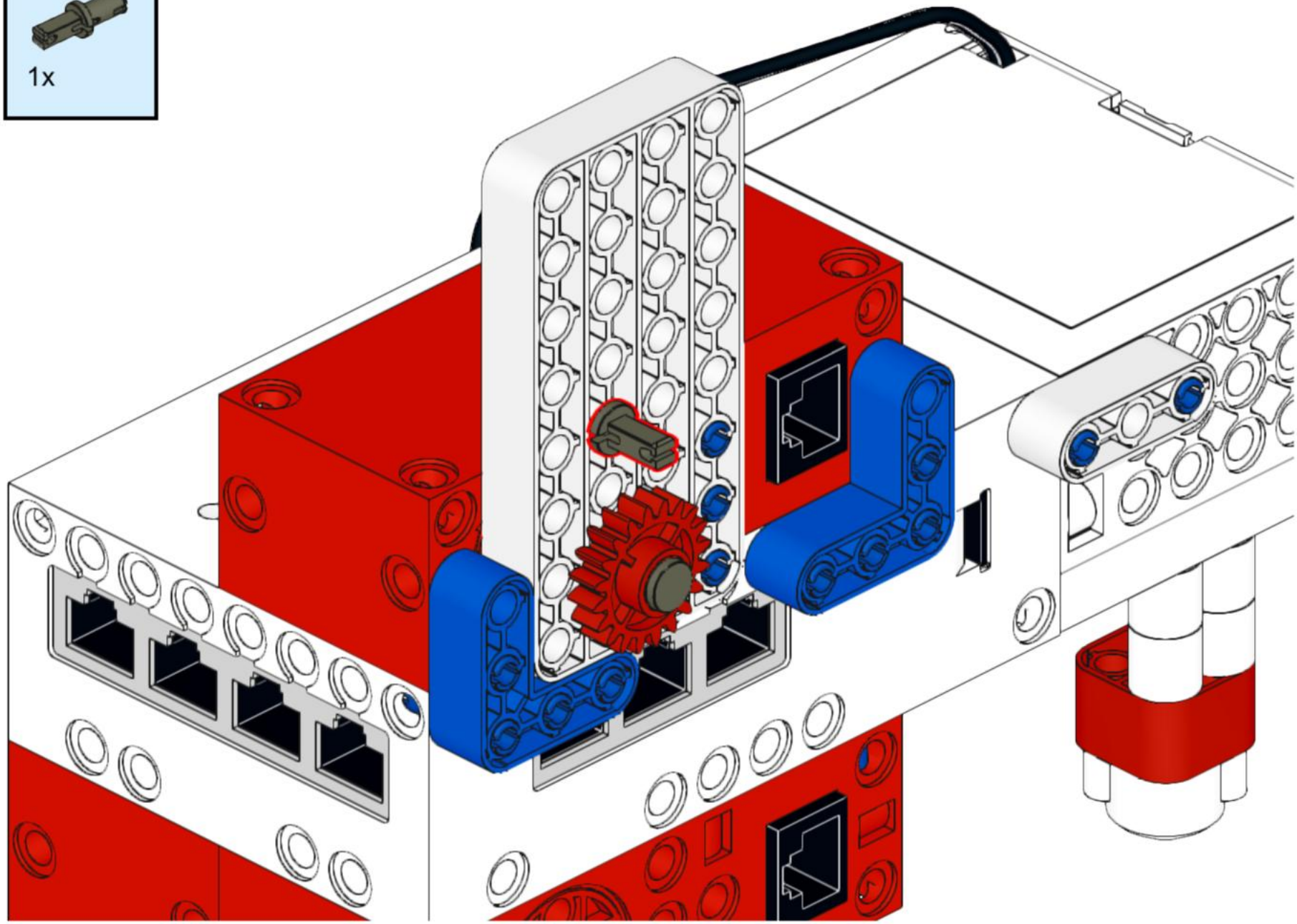

27

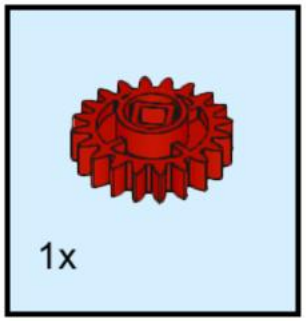

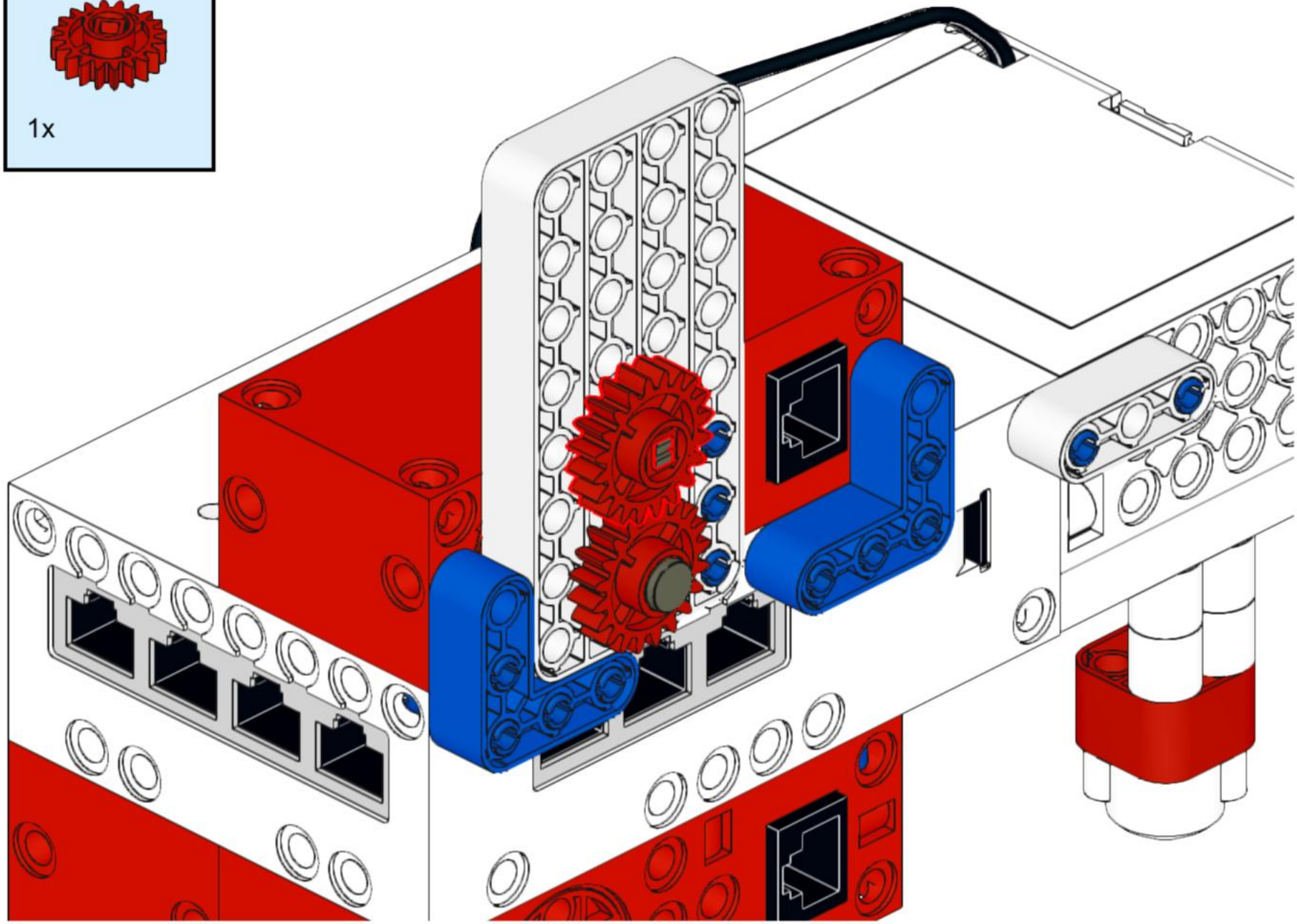

28

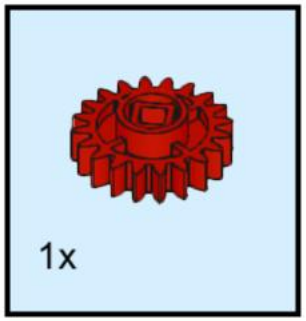

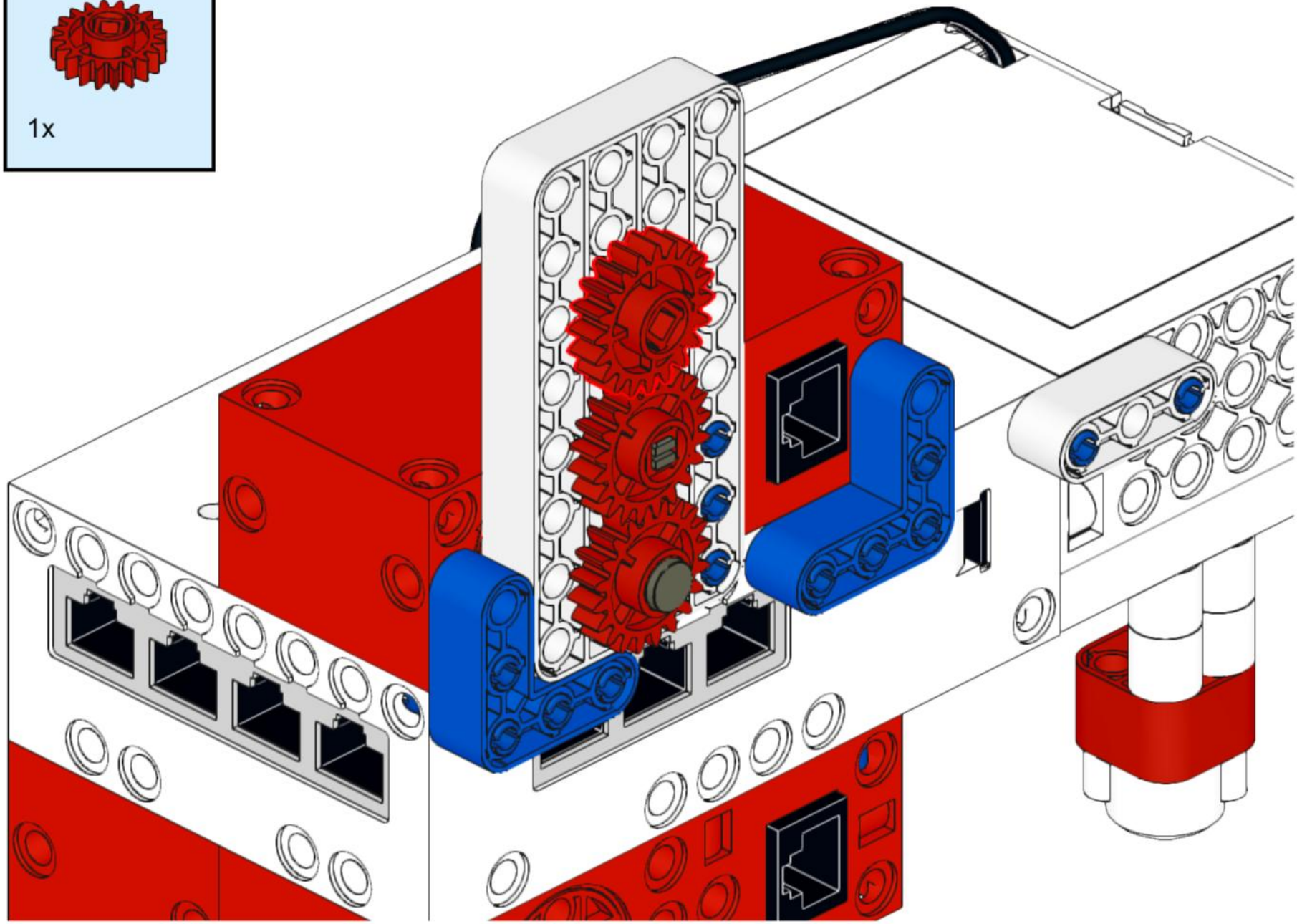

29

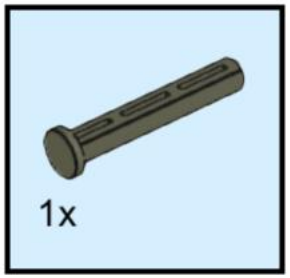

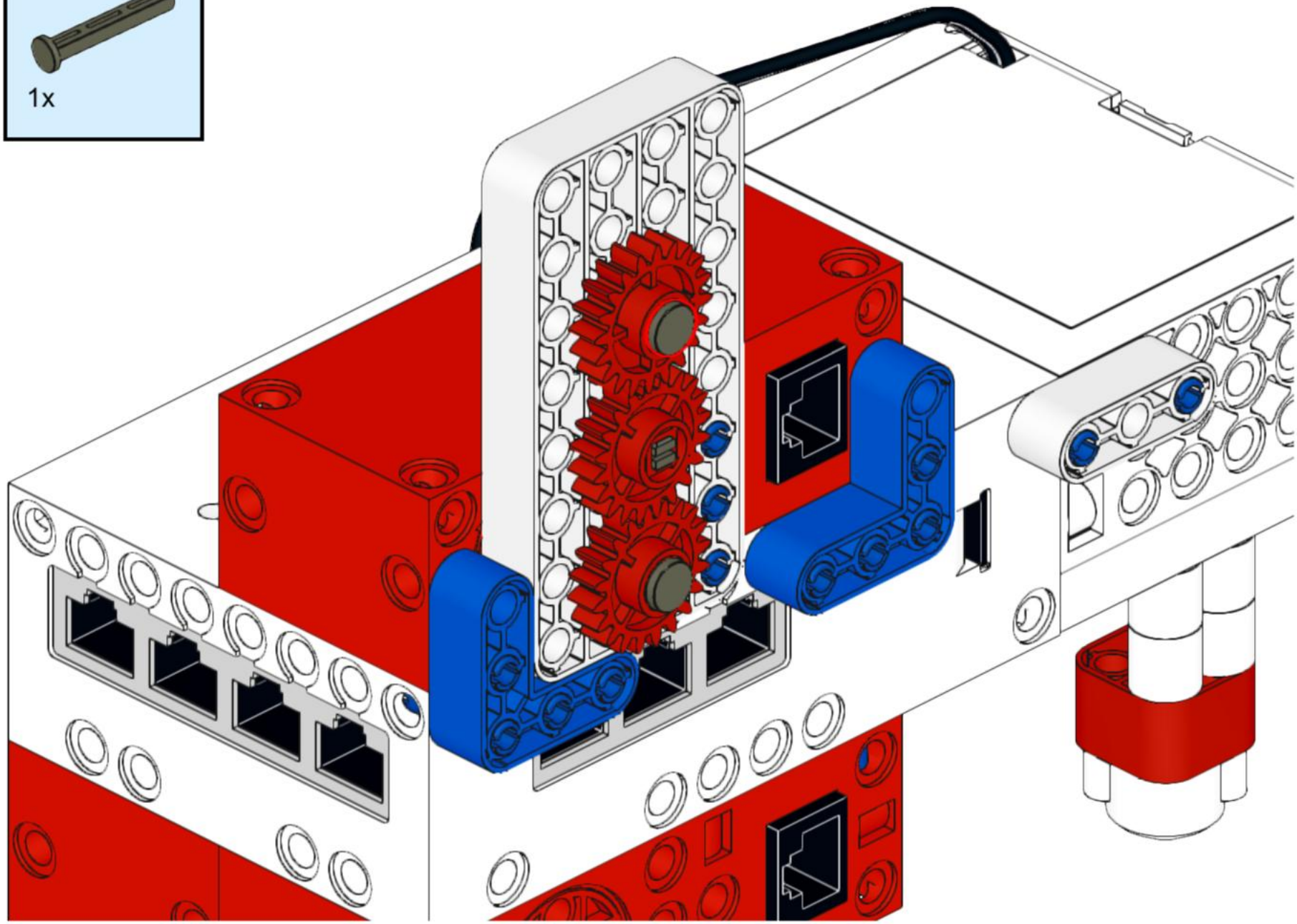

30

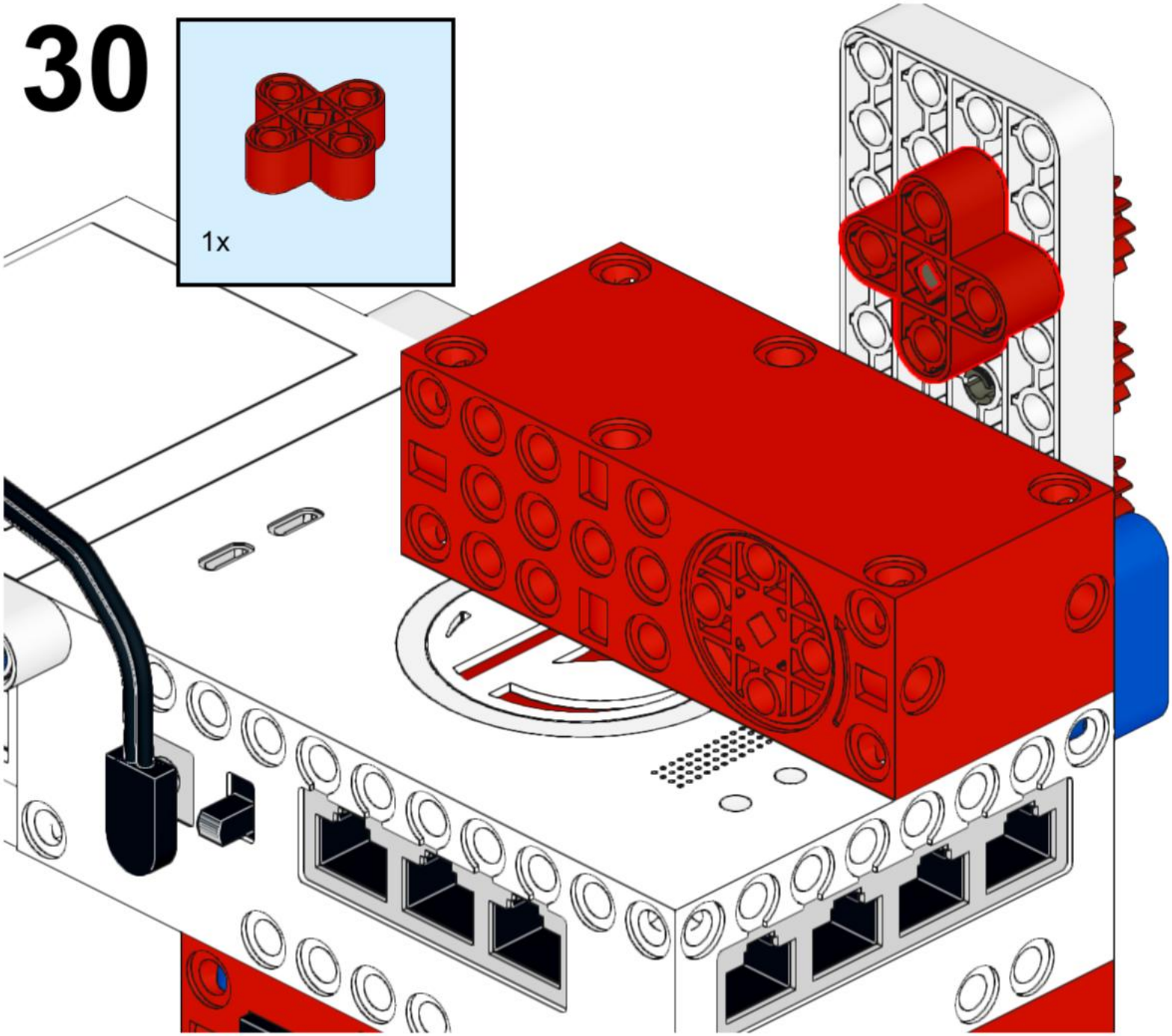

31

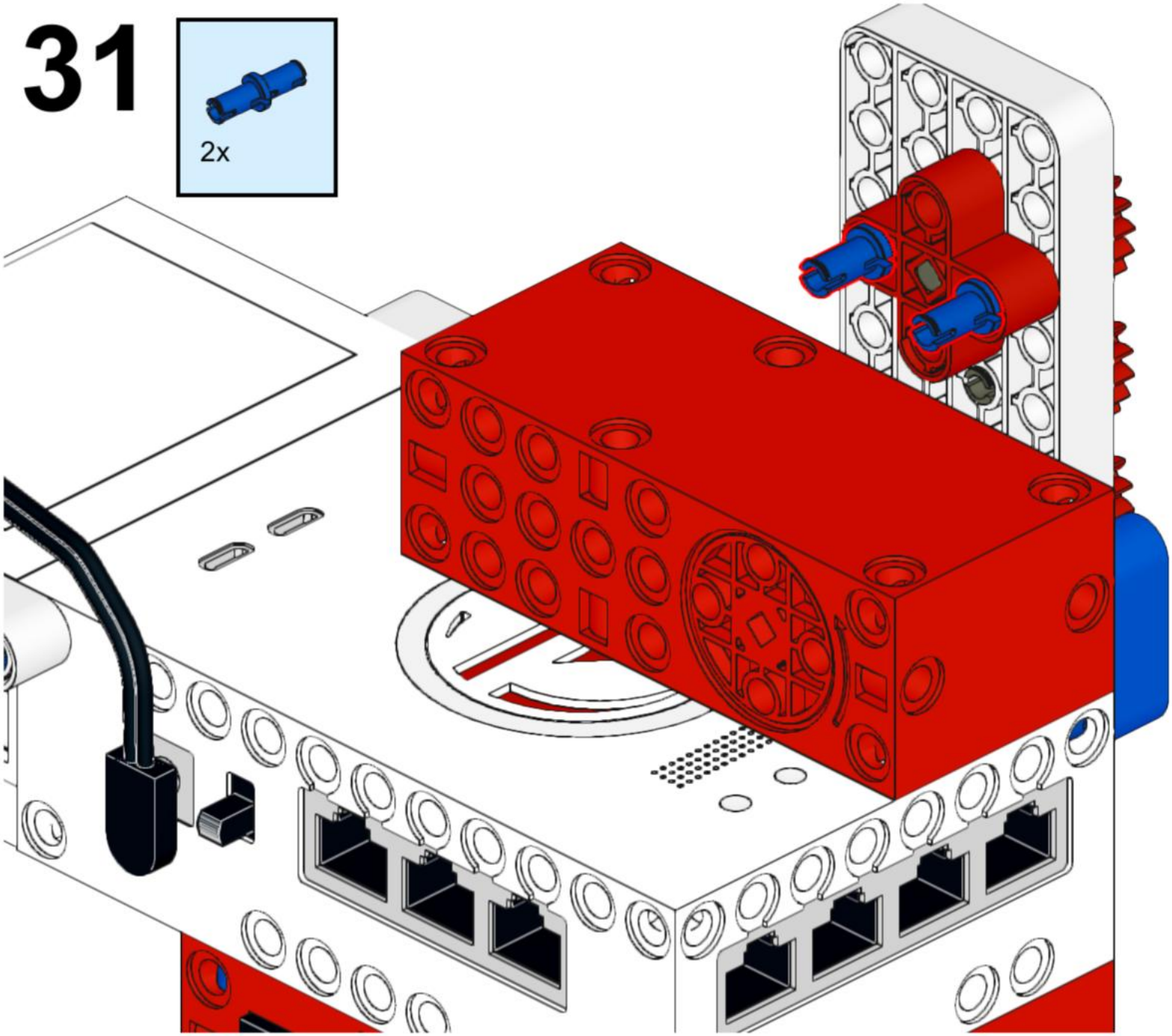

32

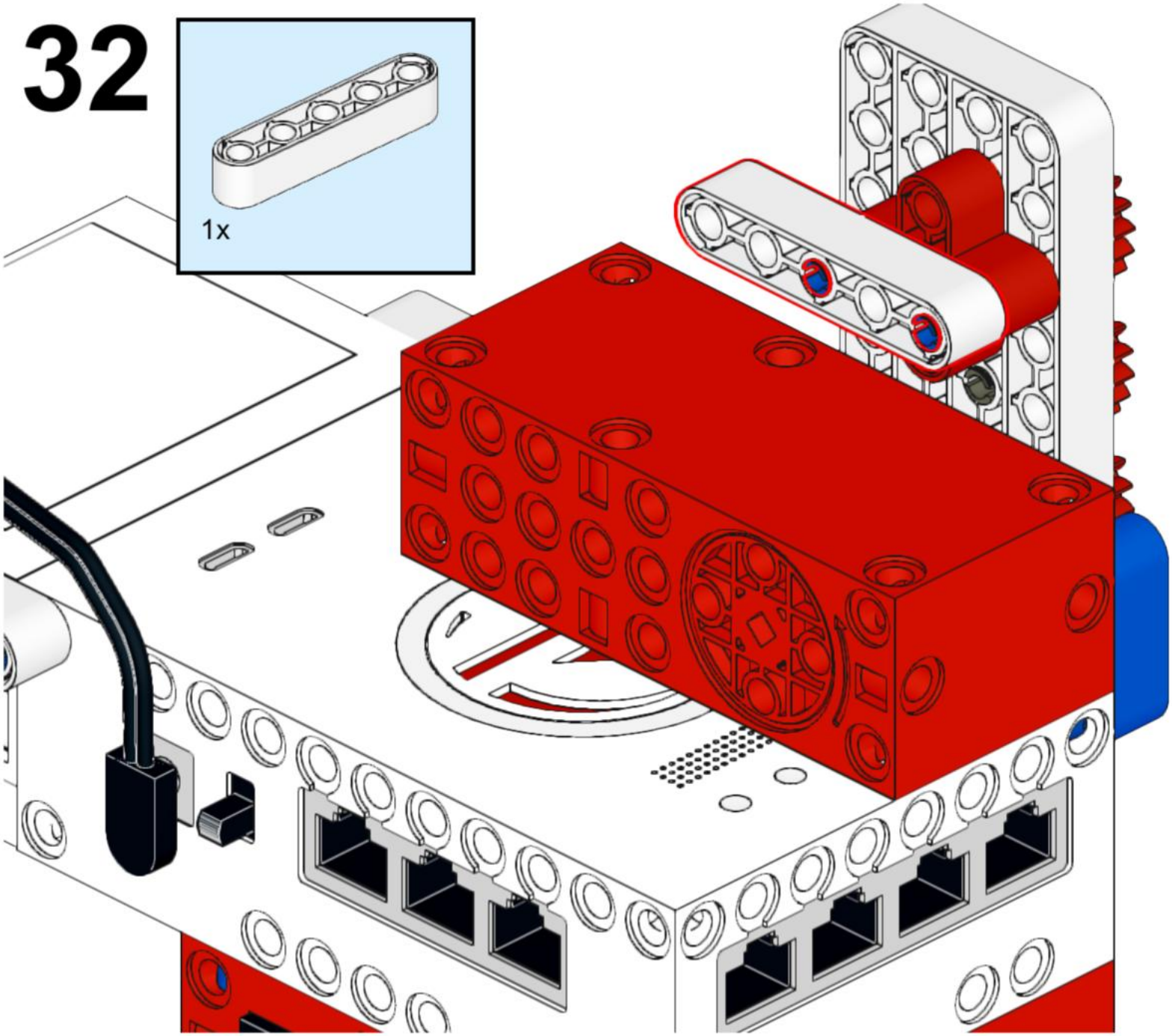

33

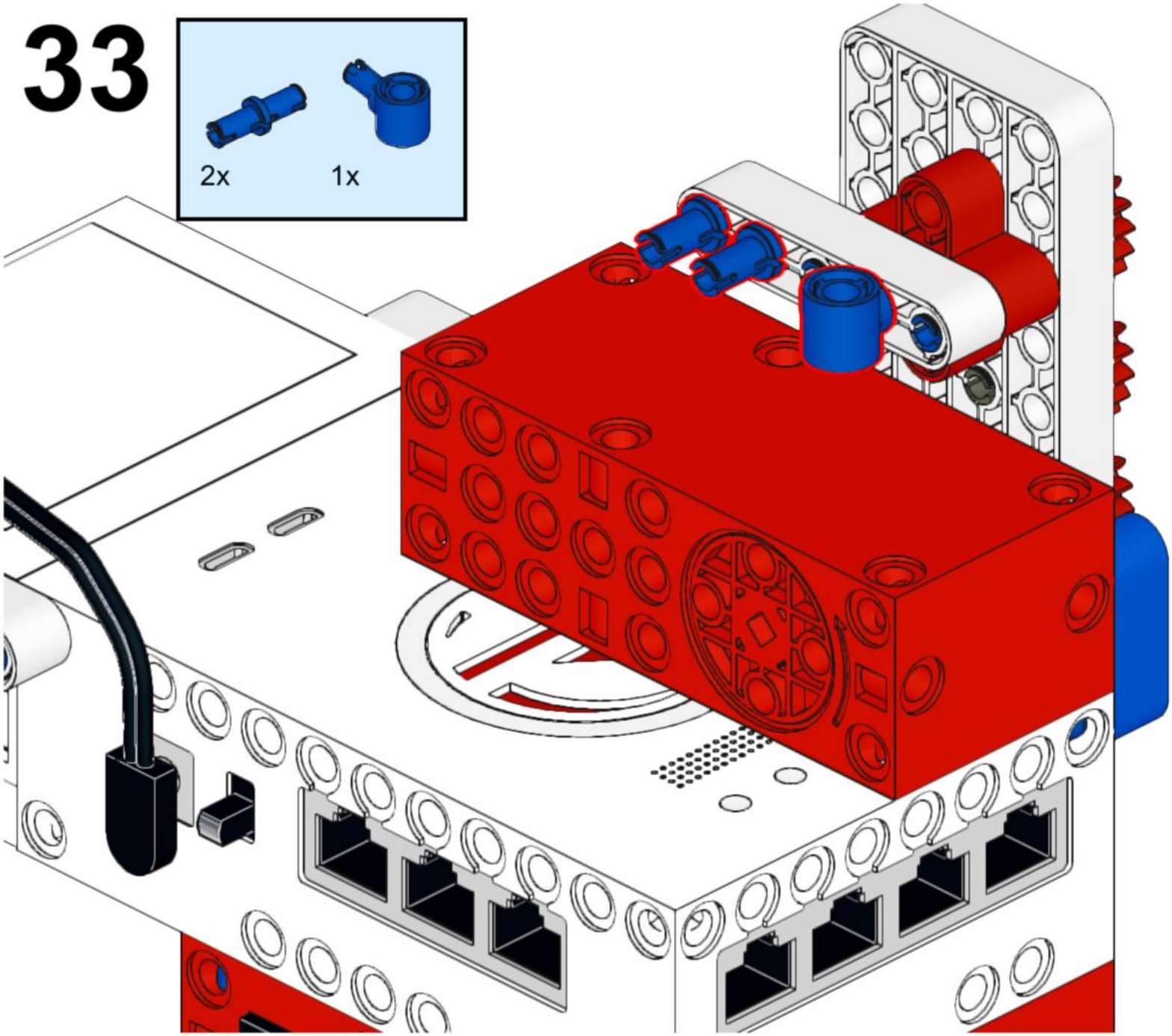

34

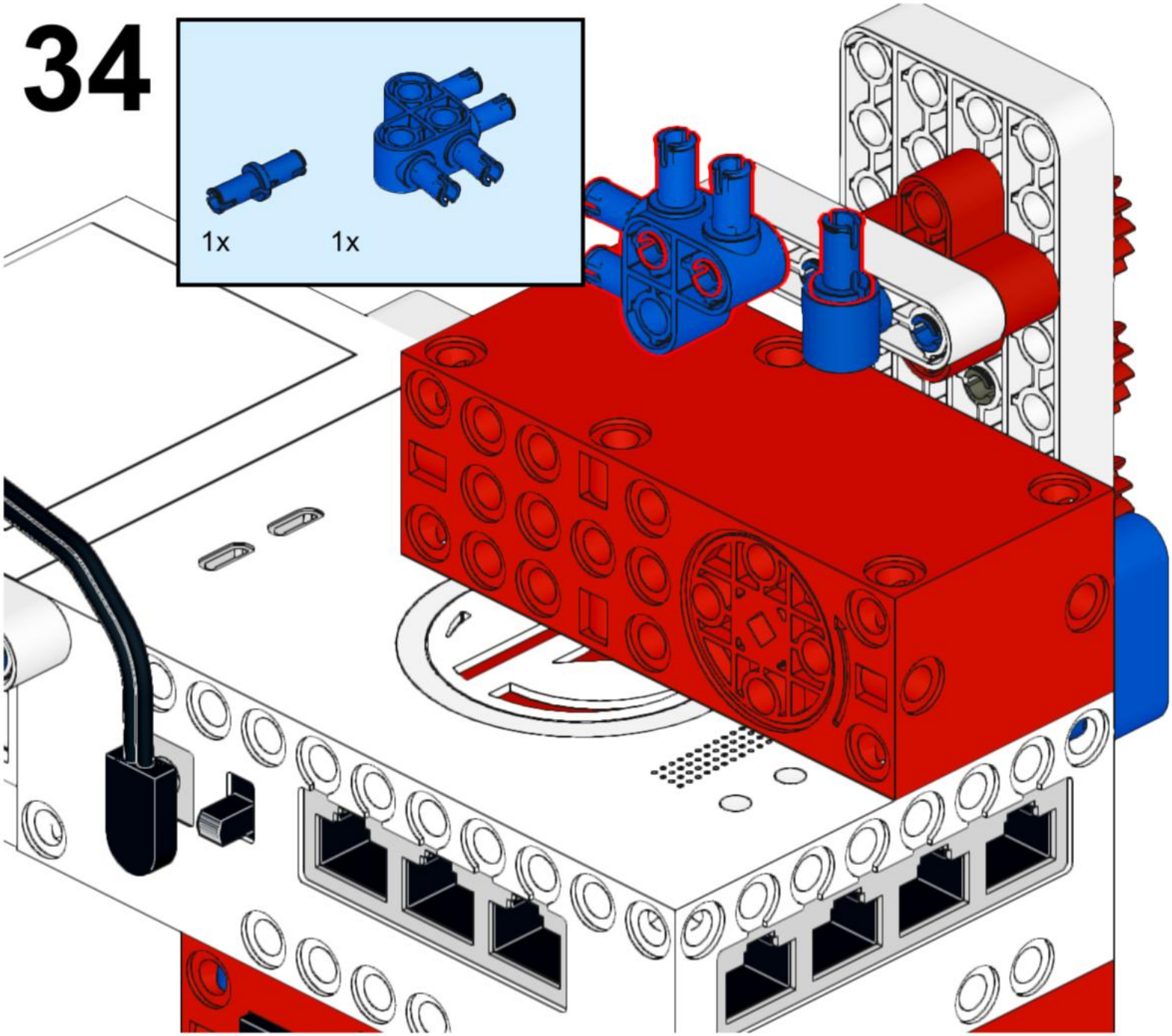

35

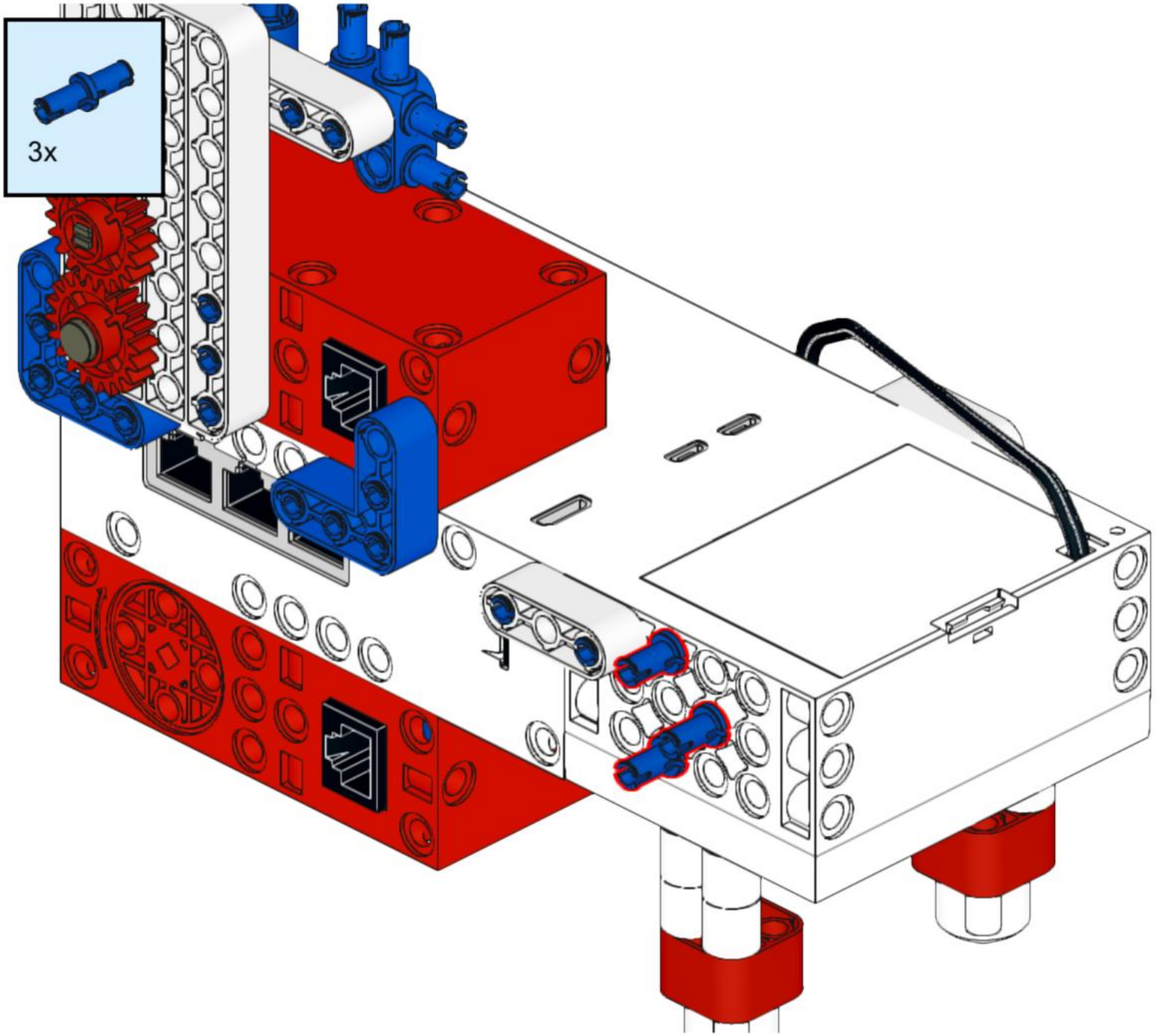

36

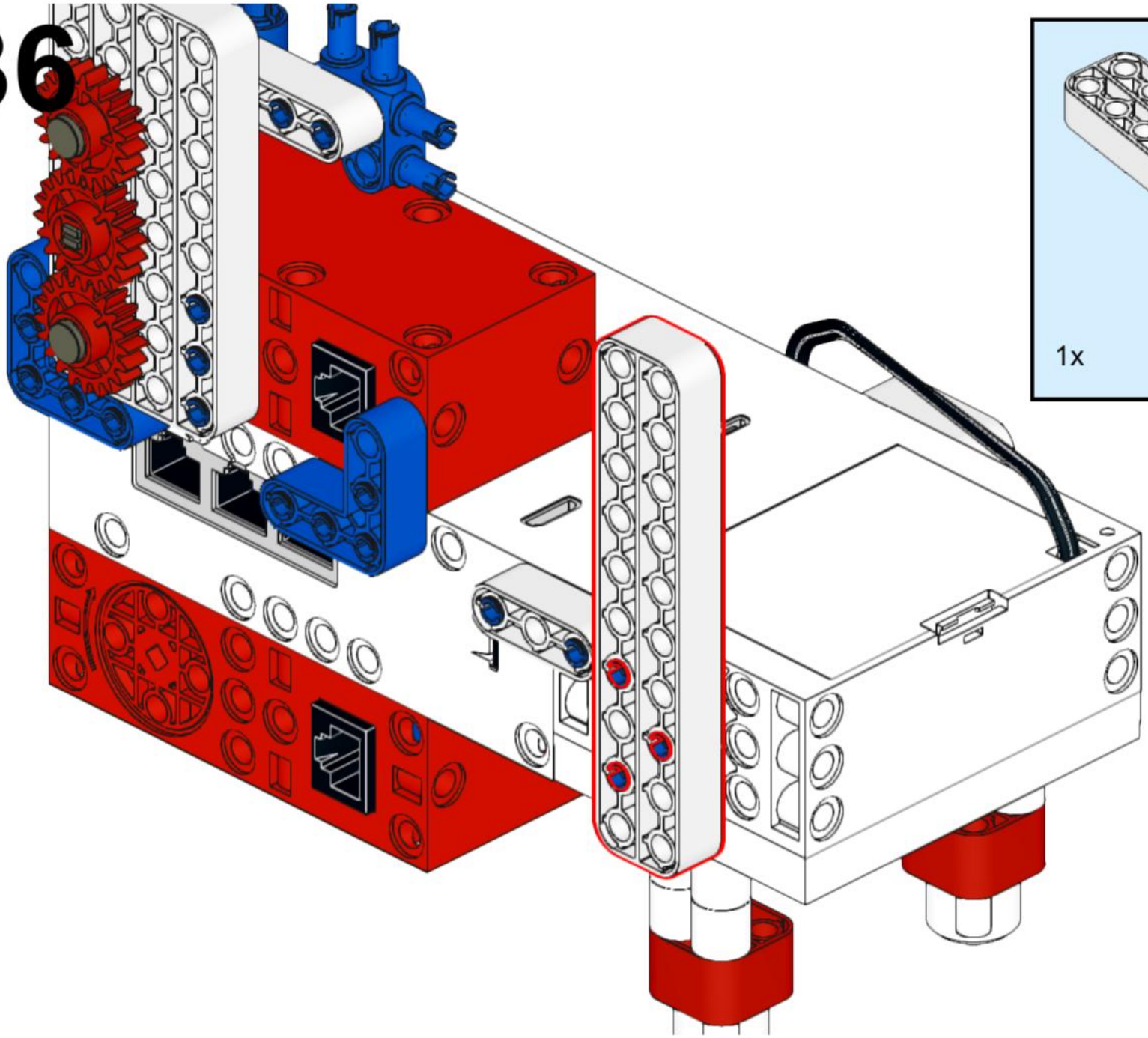

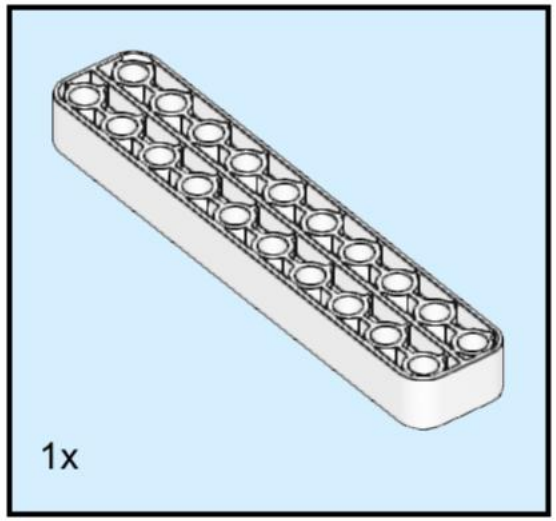

37

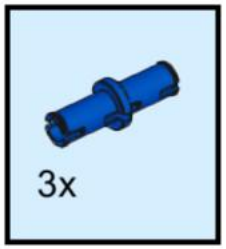

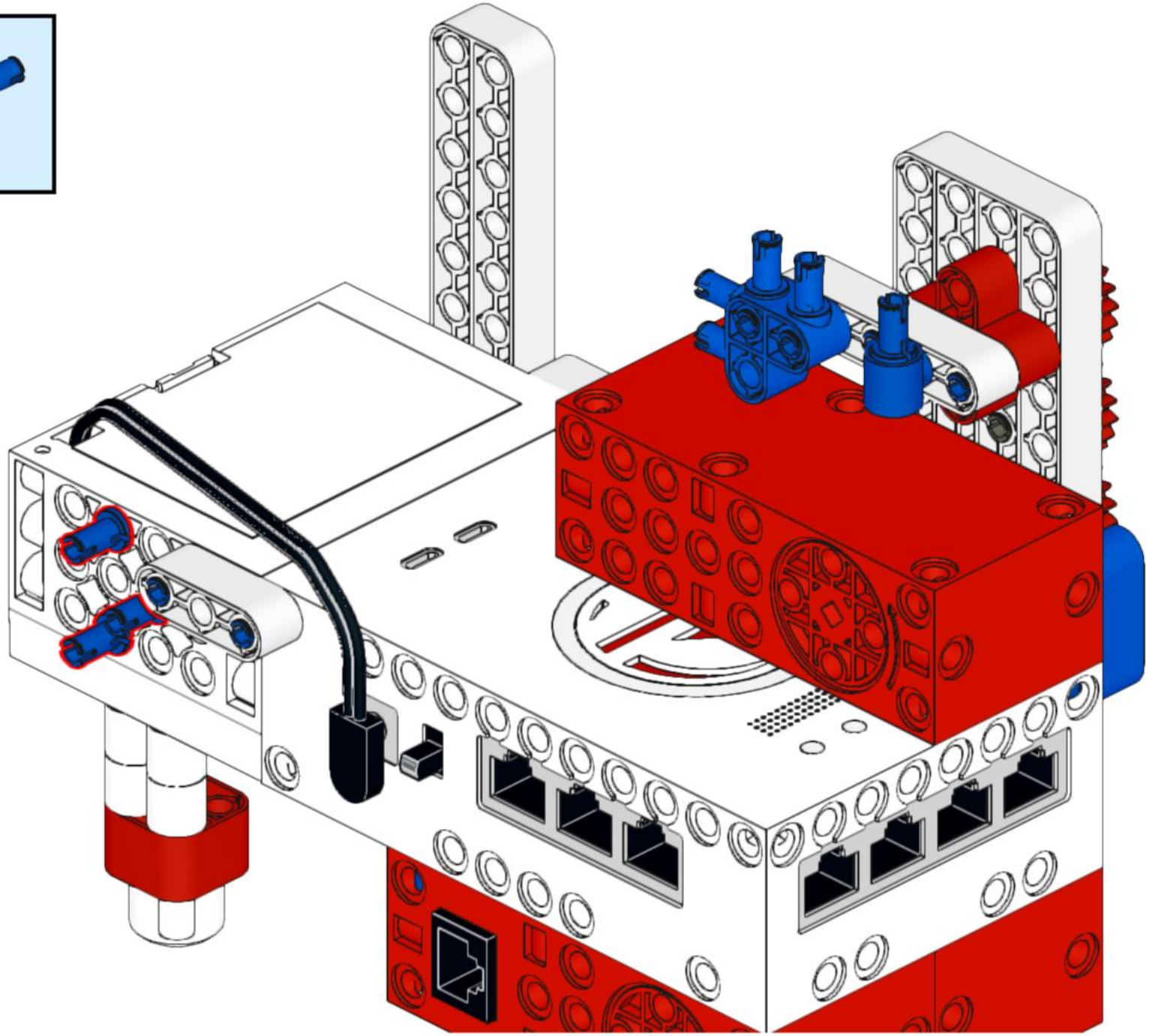

38

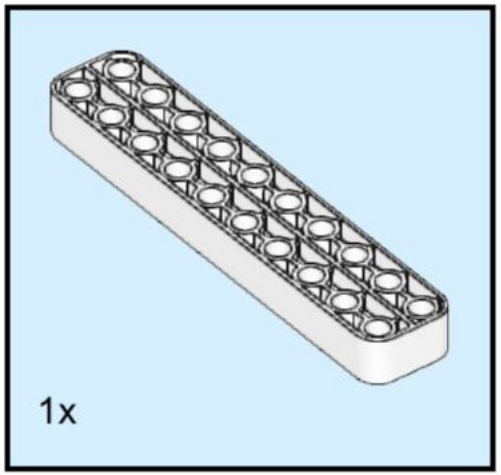

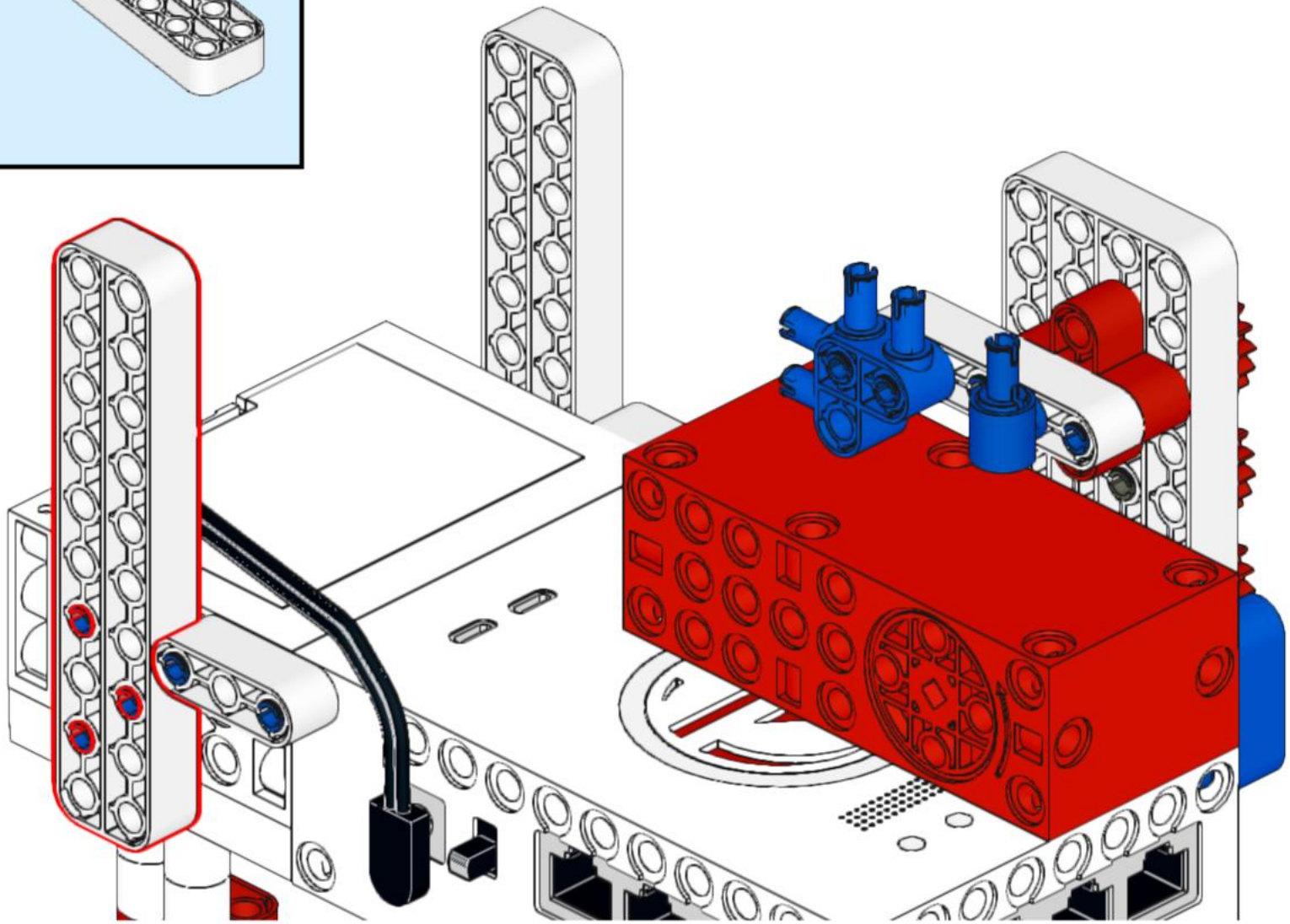

39

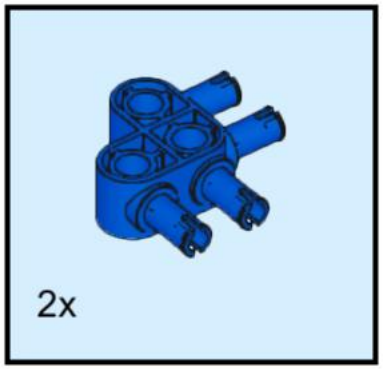

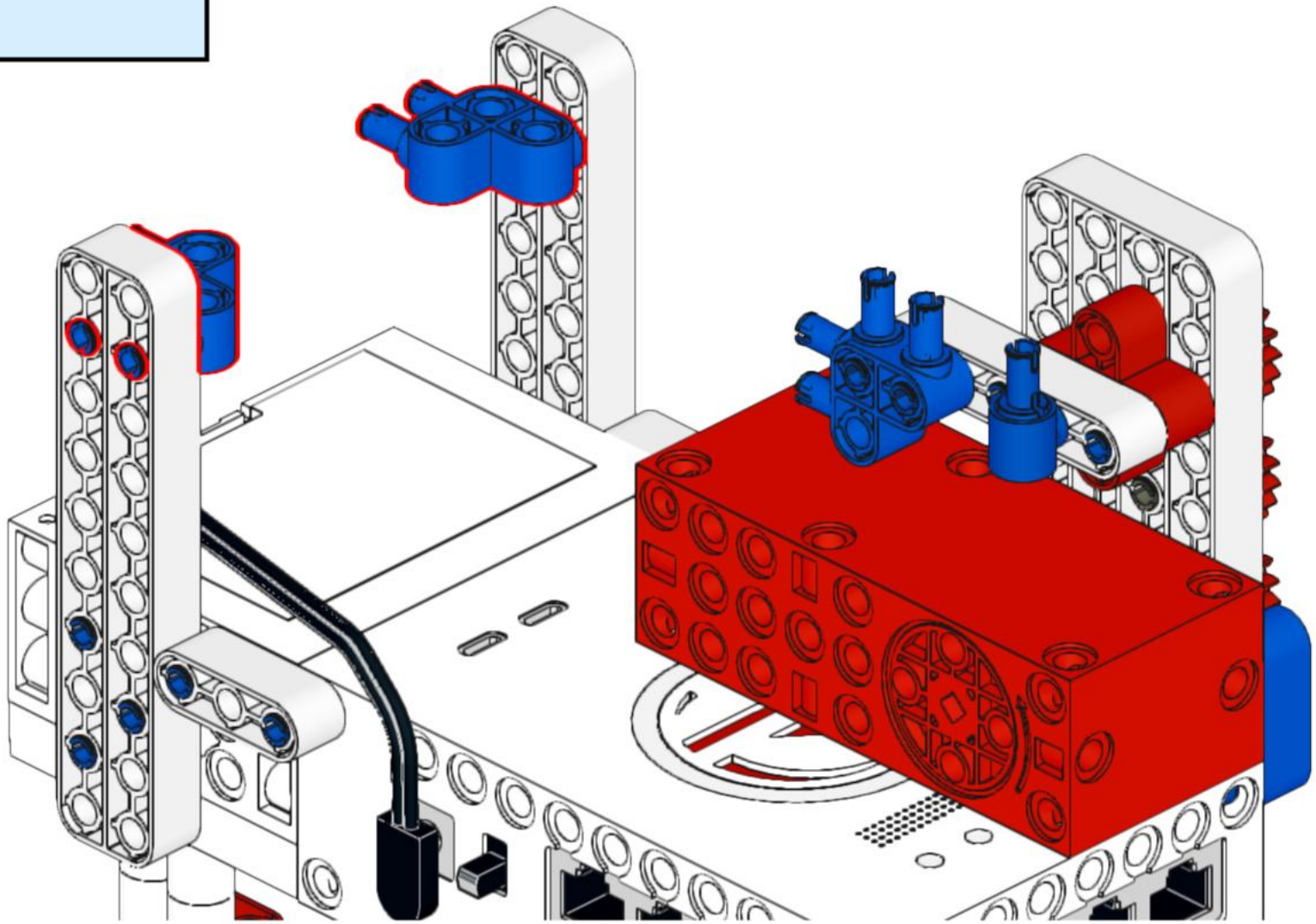

40

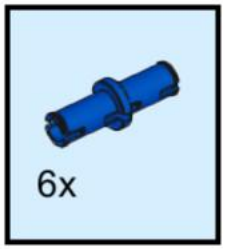

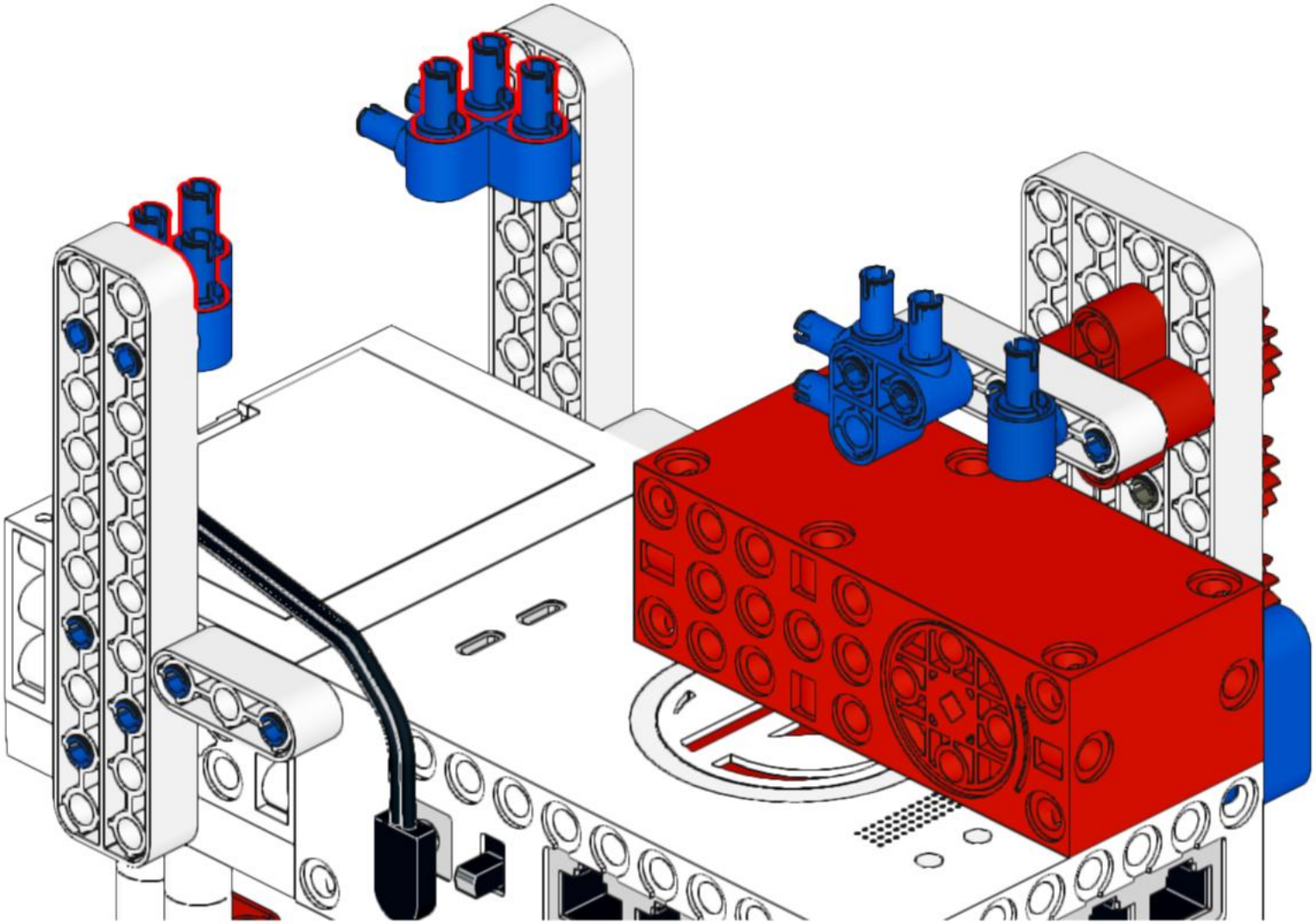

41

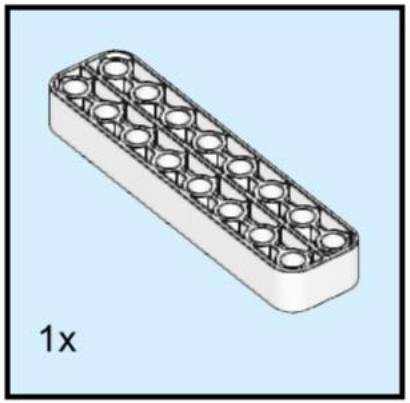

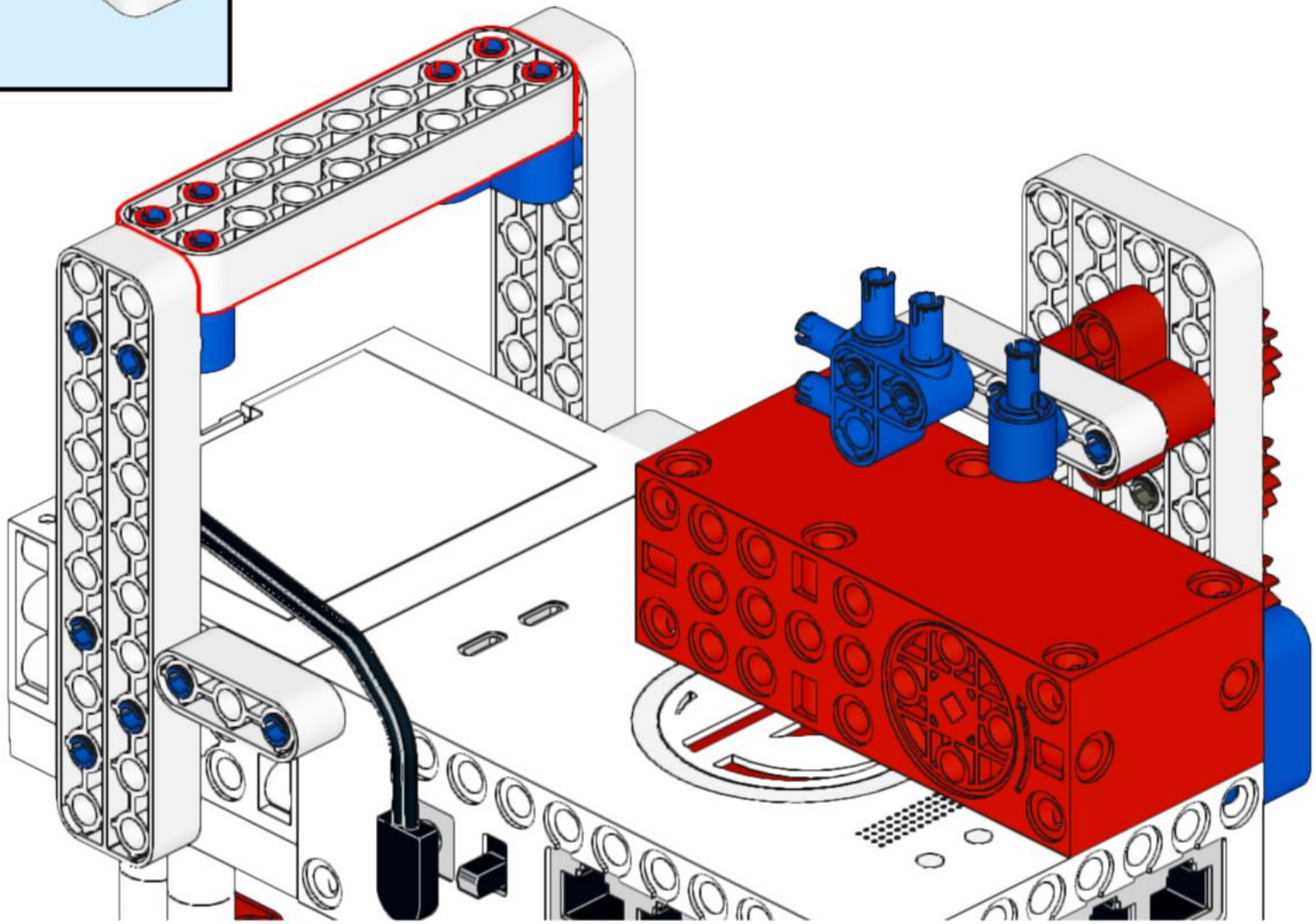

42

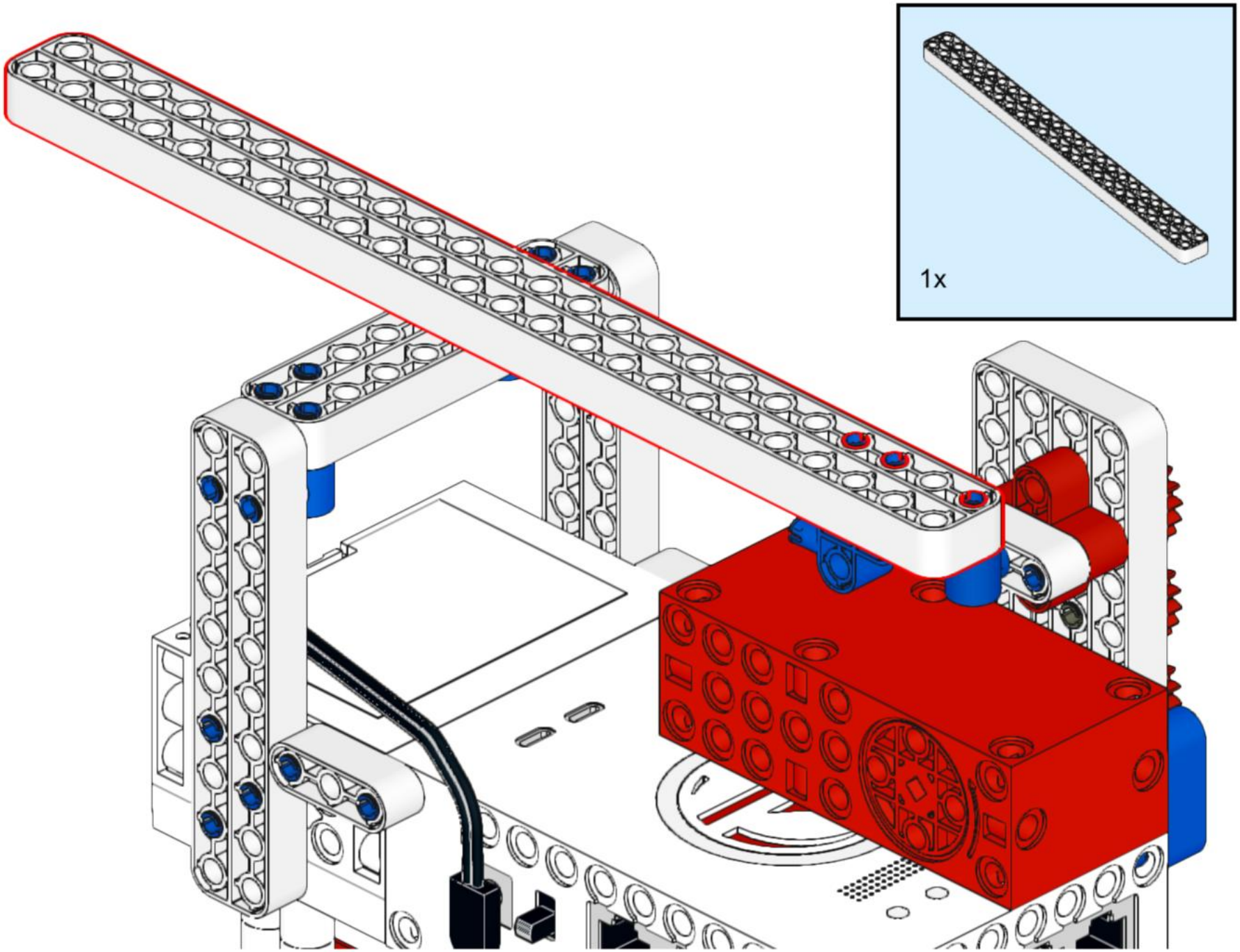

43

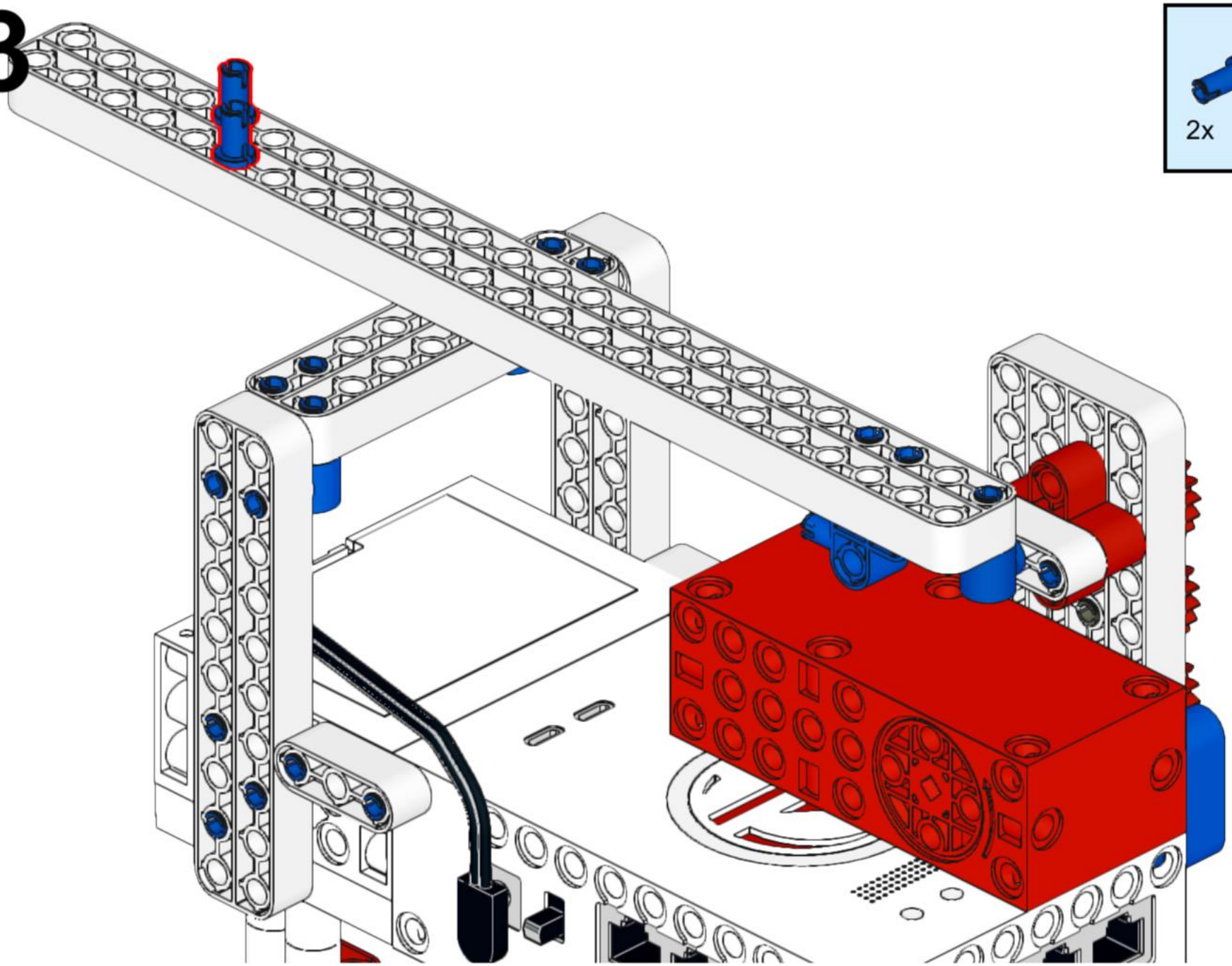

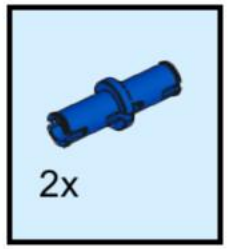

44

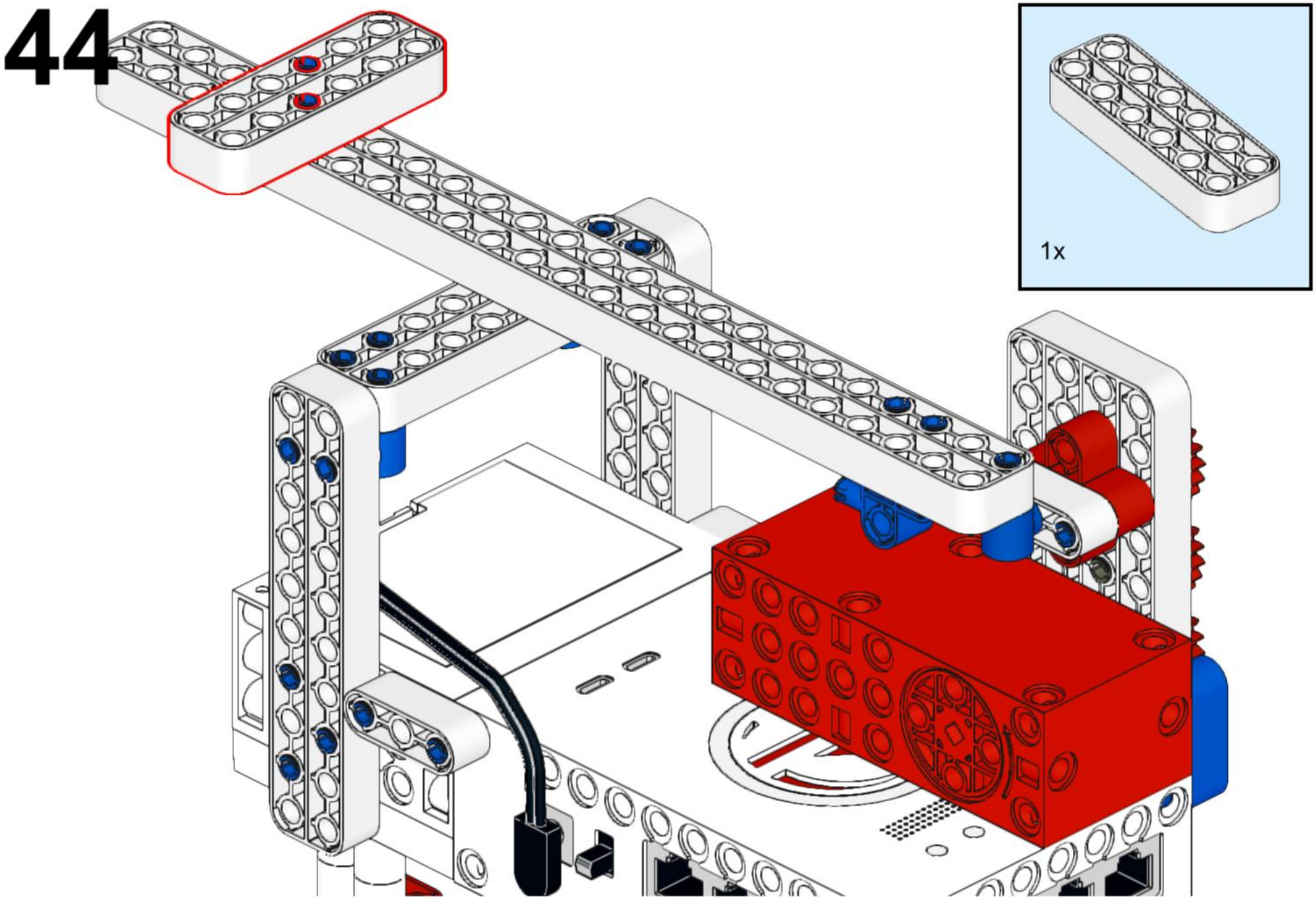

45

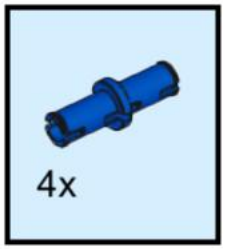

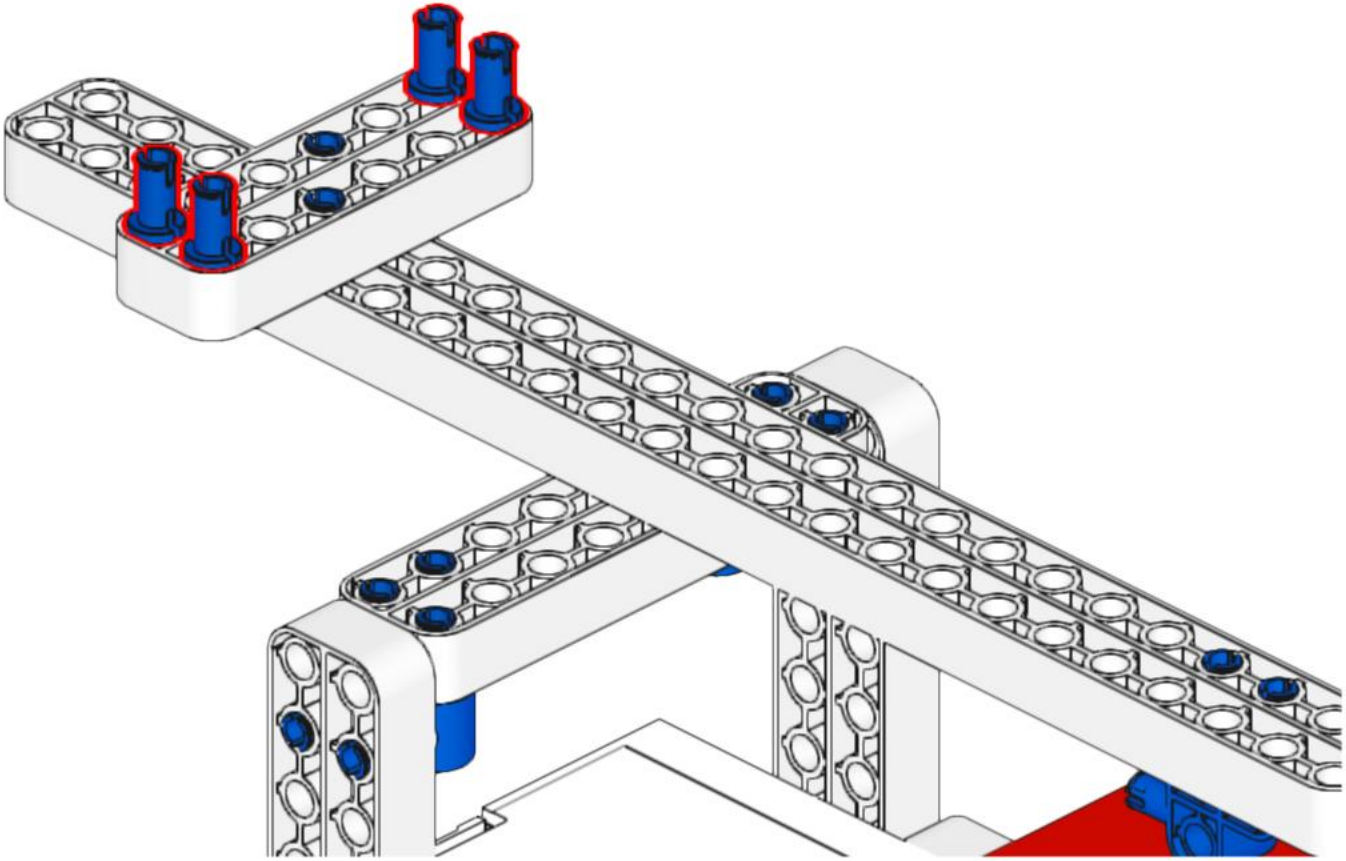

46

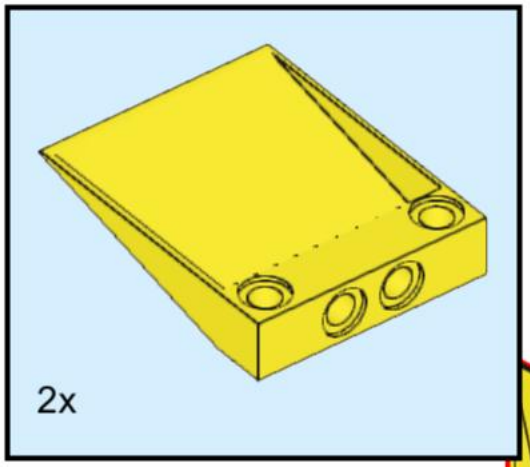

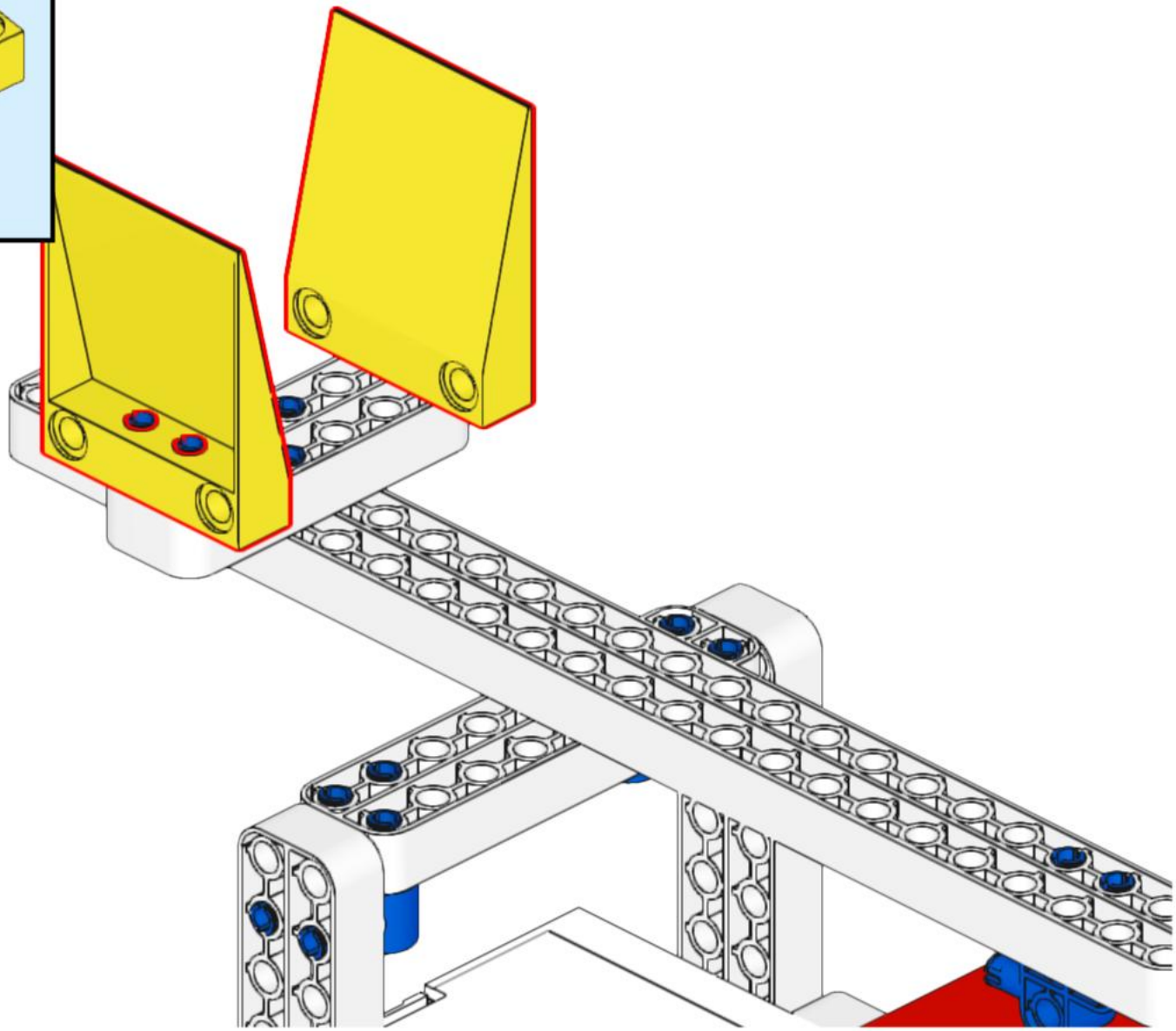

47

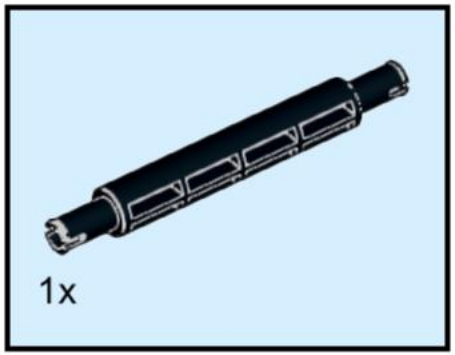

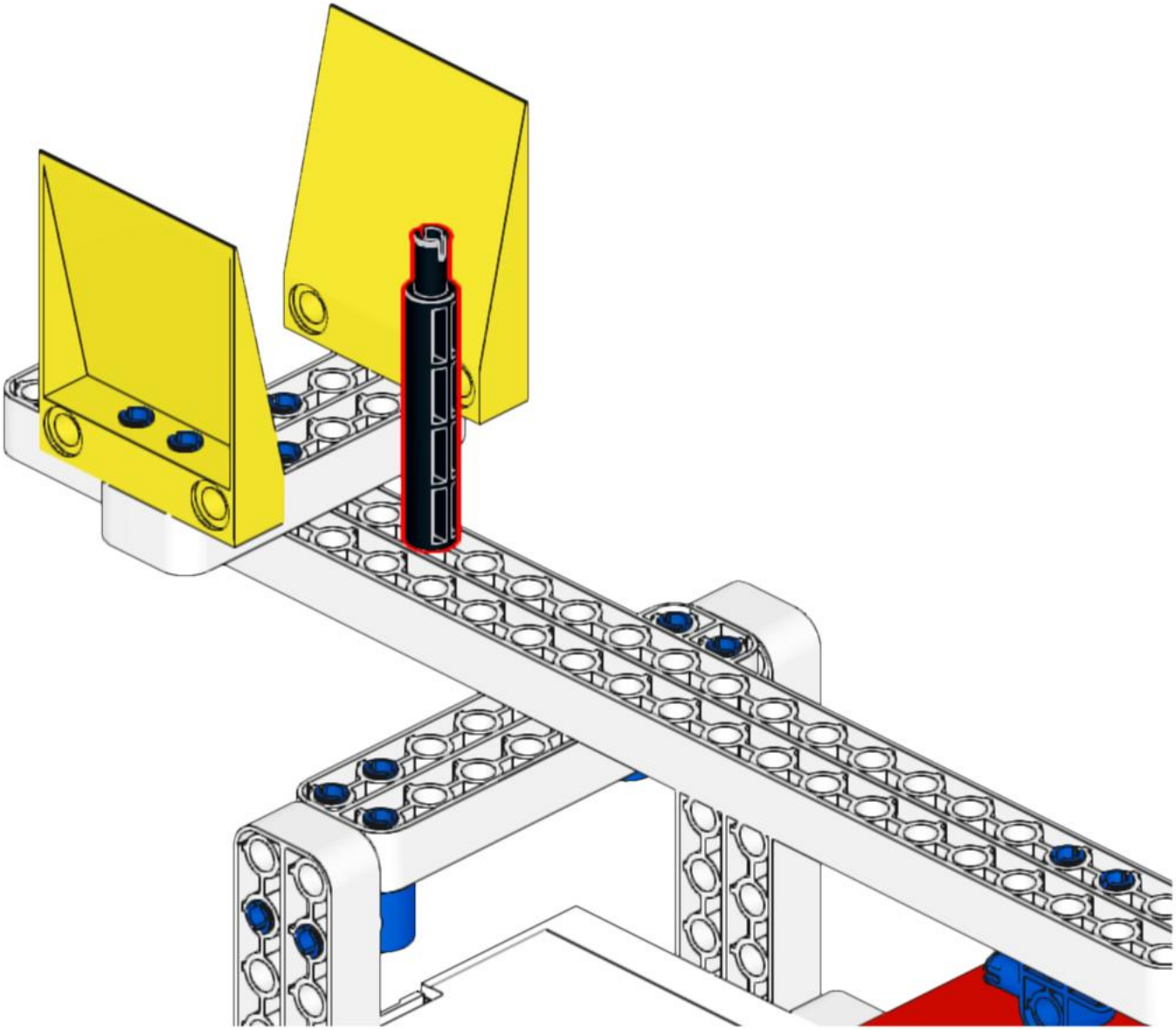

48

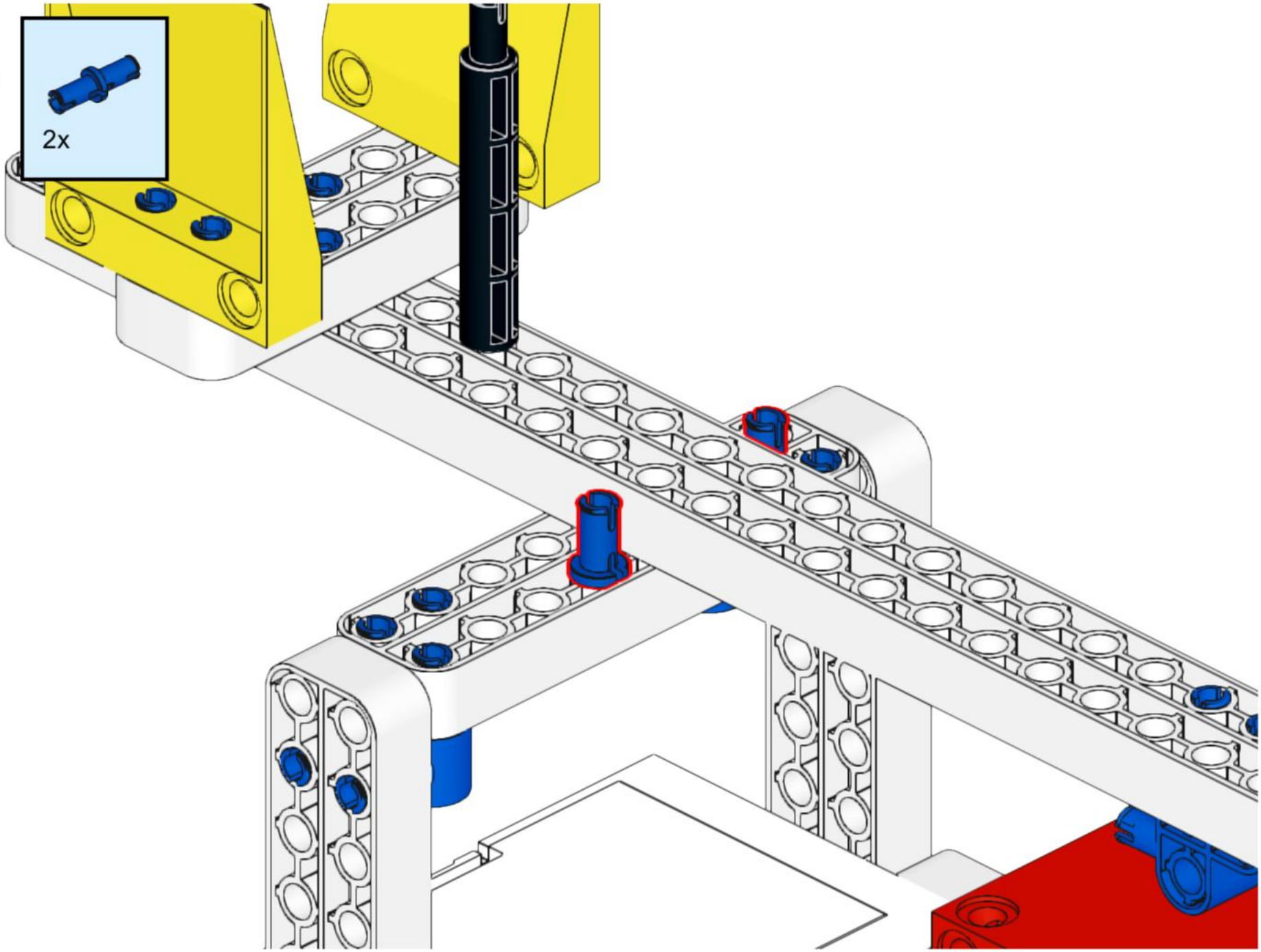

49

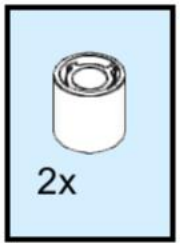

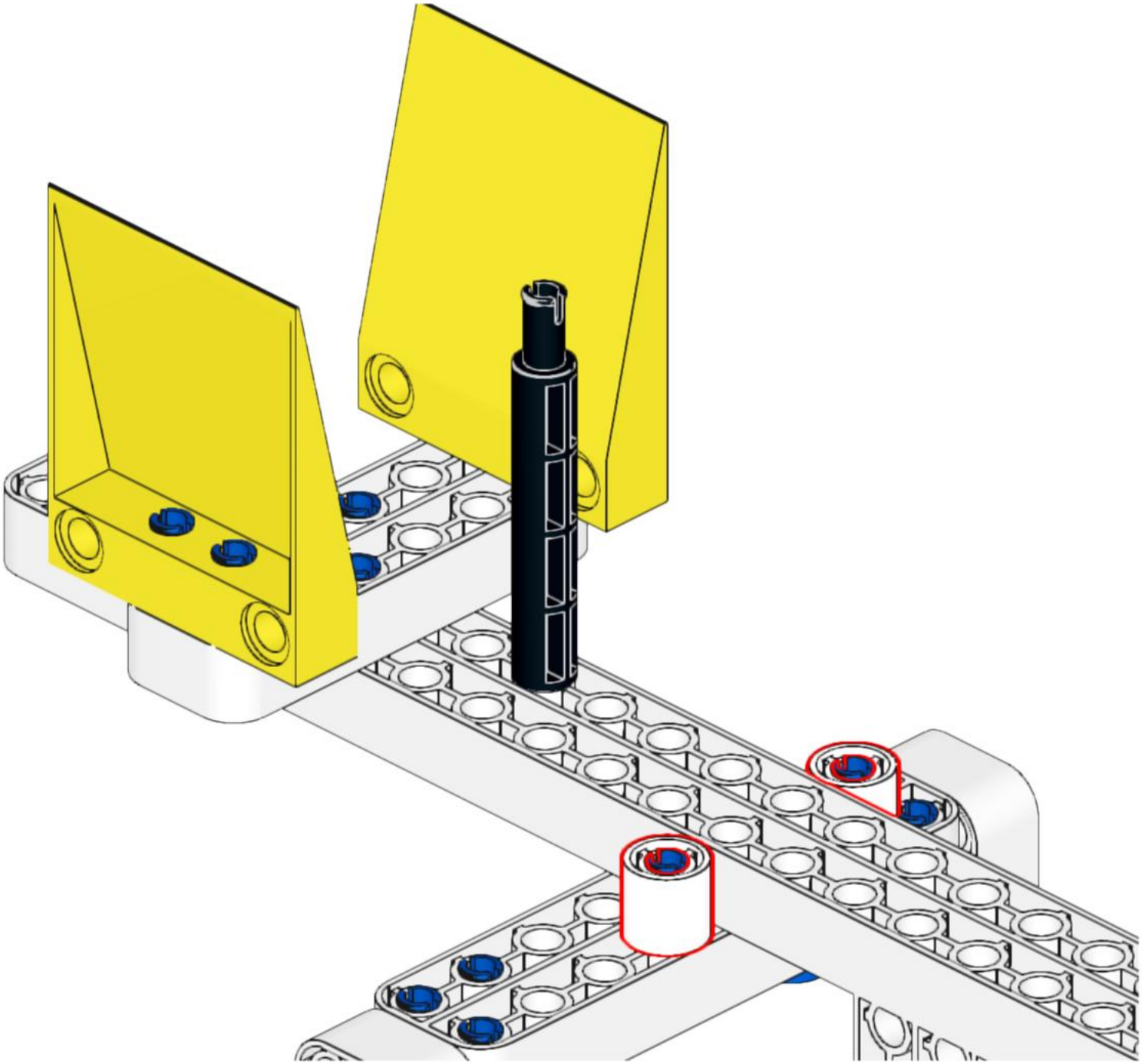

50

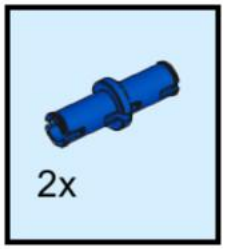

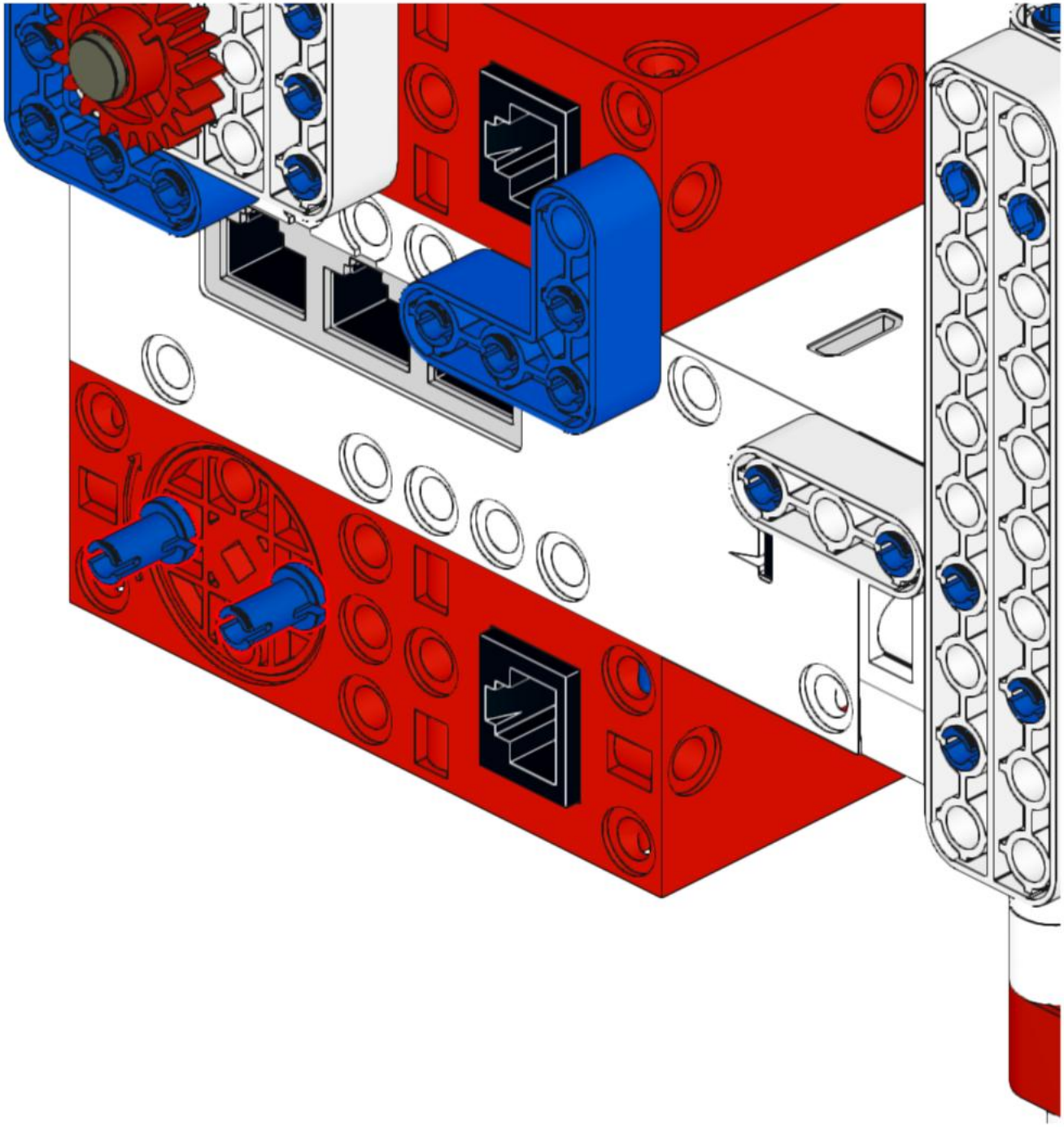

51

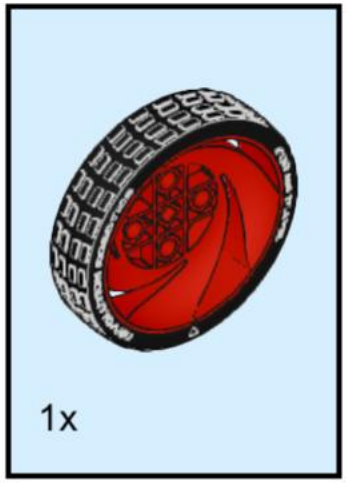

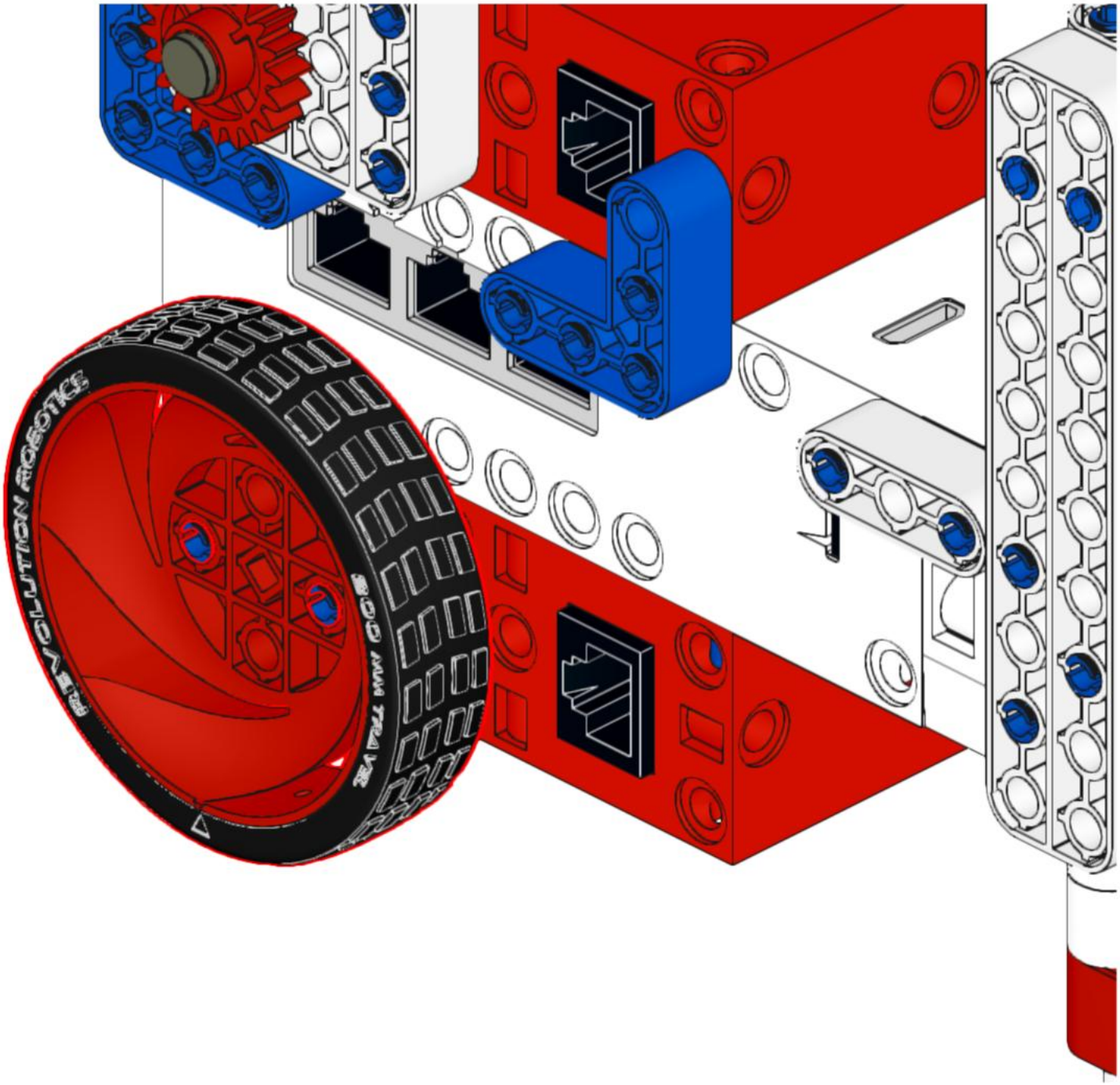

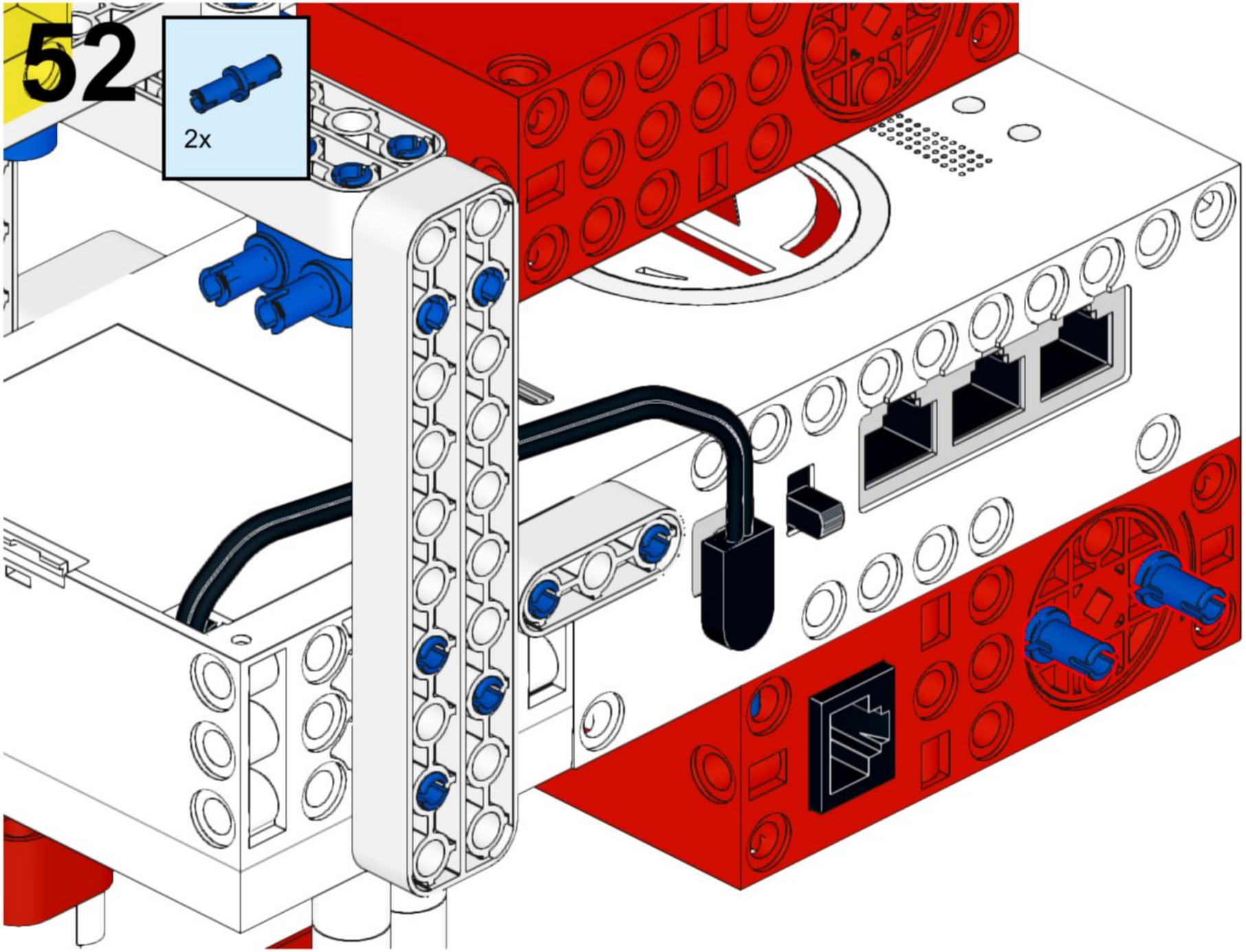
52
2x

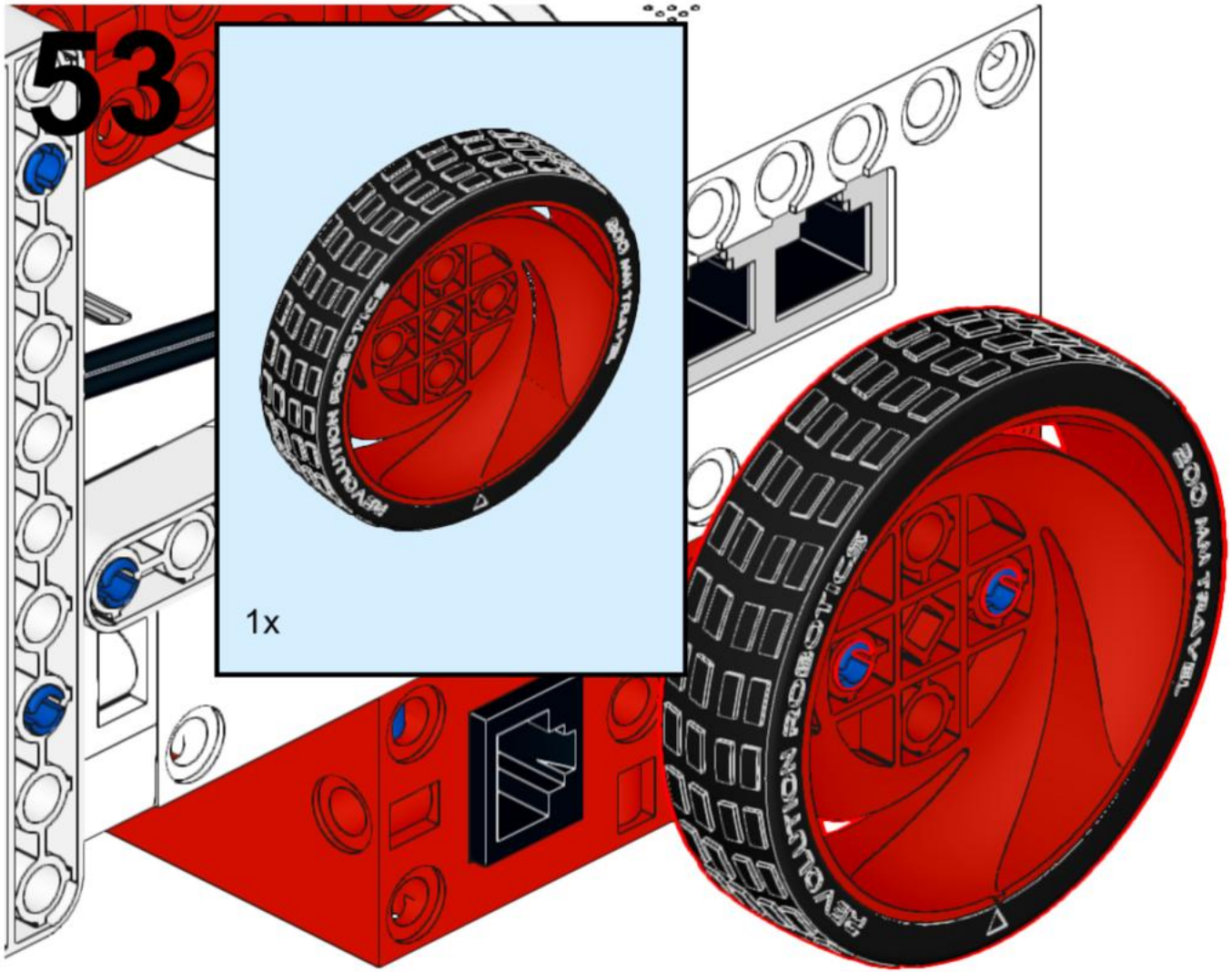
53
1x
200 MM TRAVEL
REVOLUTION ROBOTICS

54

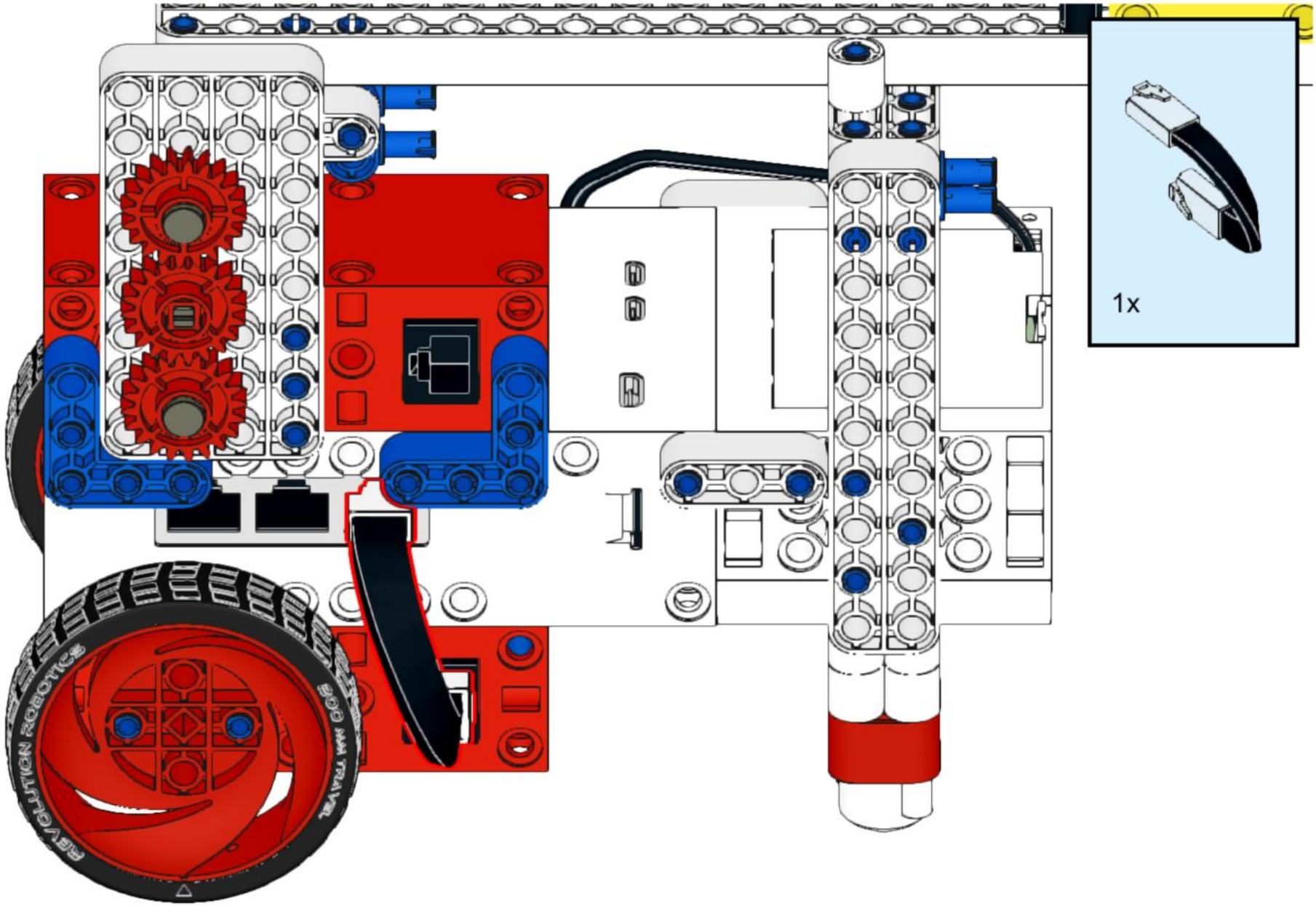

55

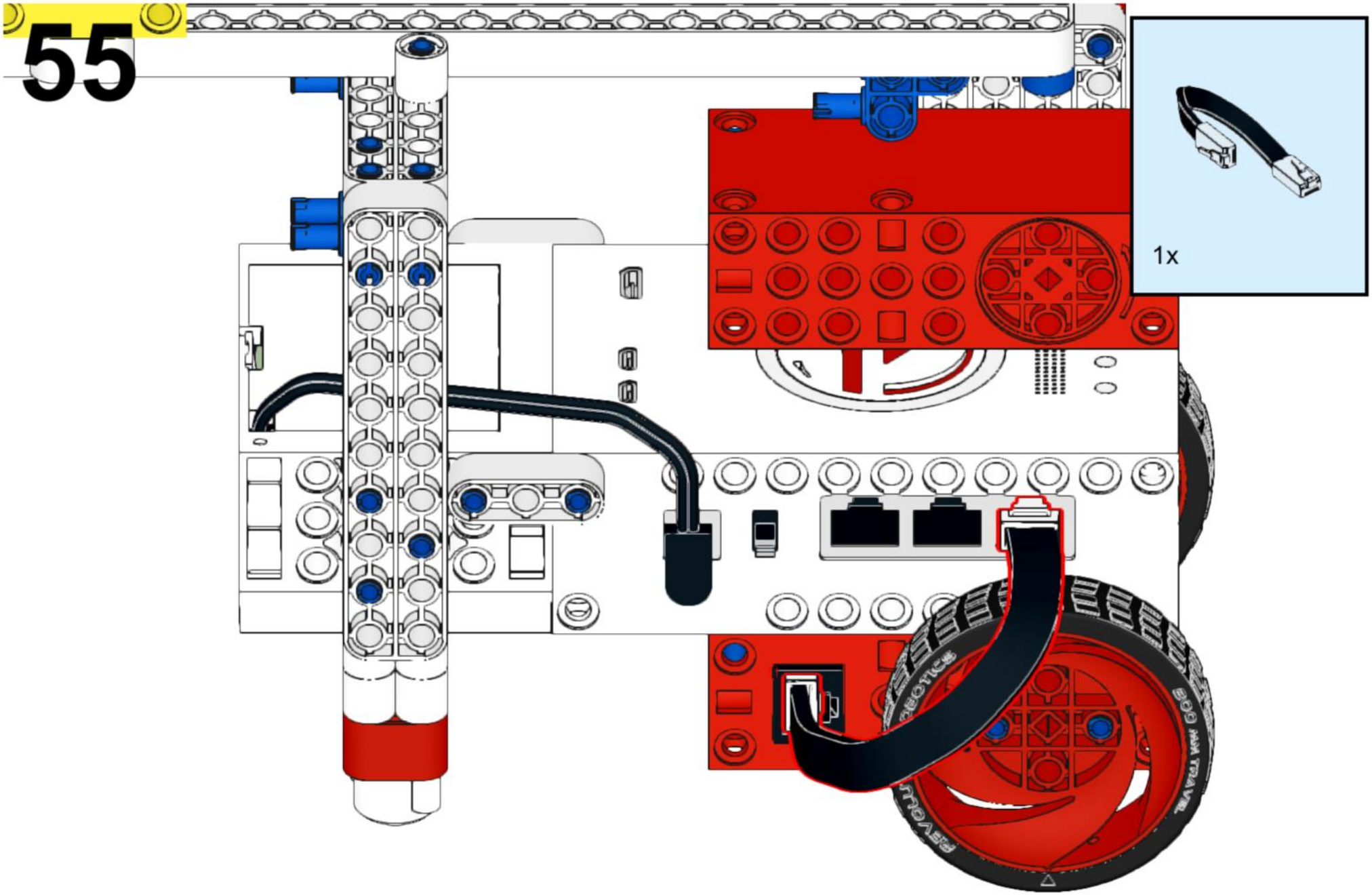

56

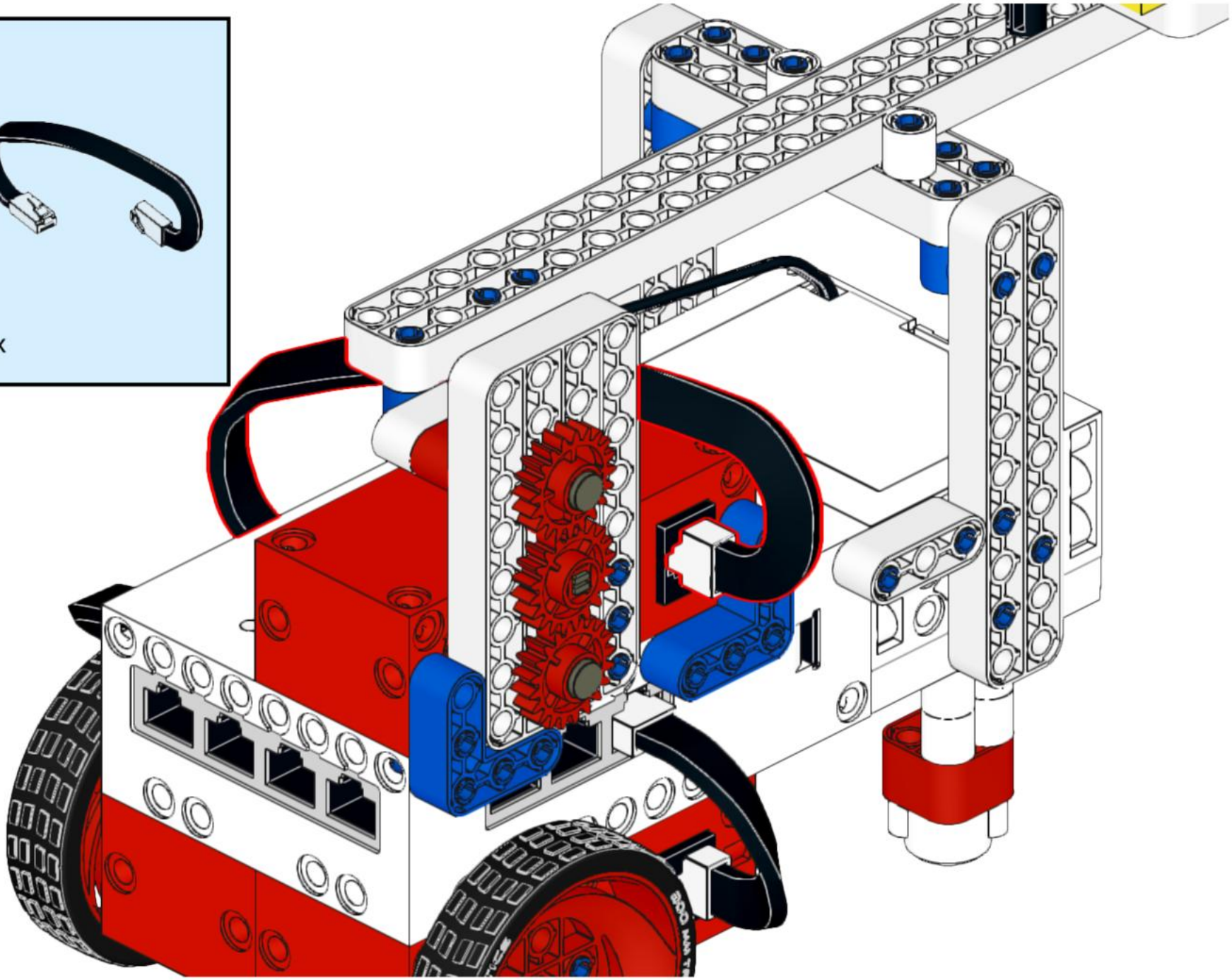
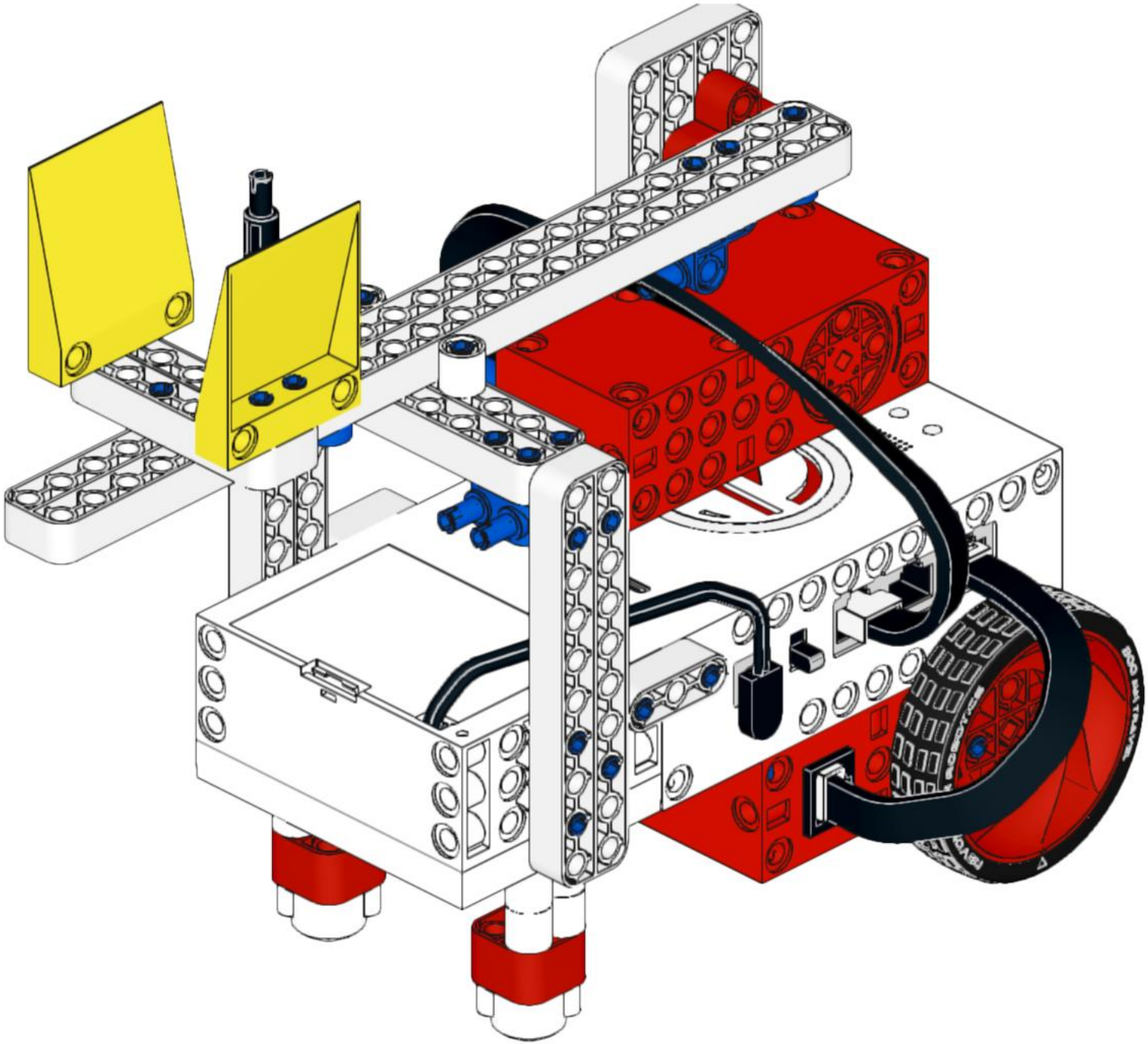
57