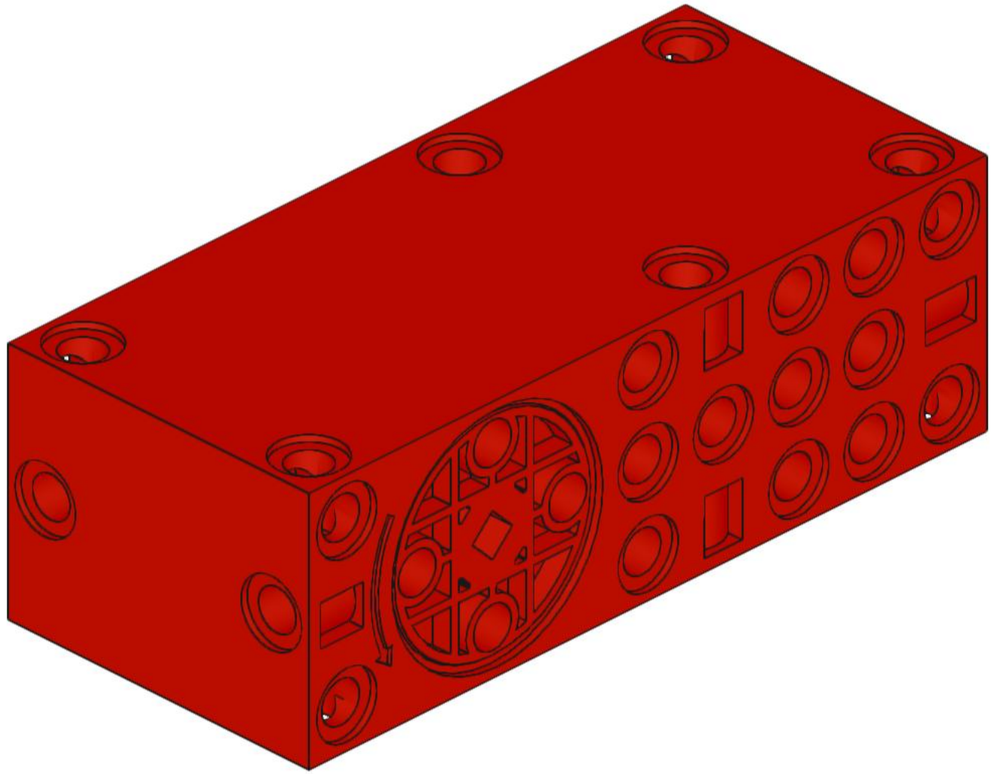

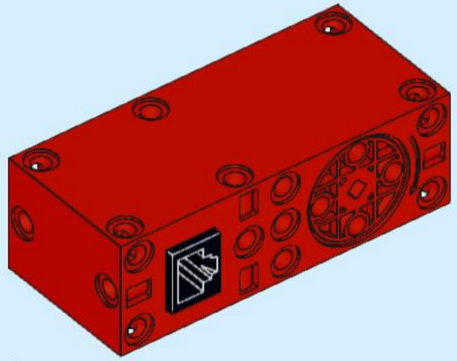

1x

4x

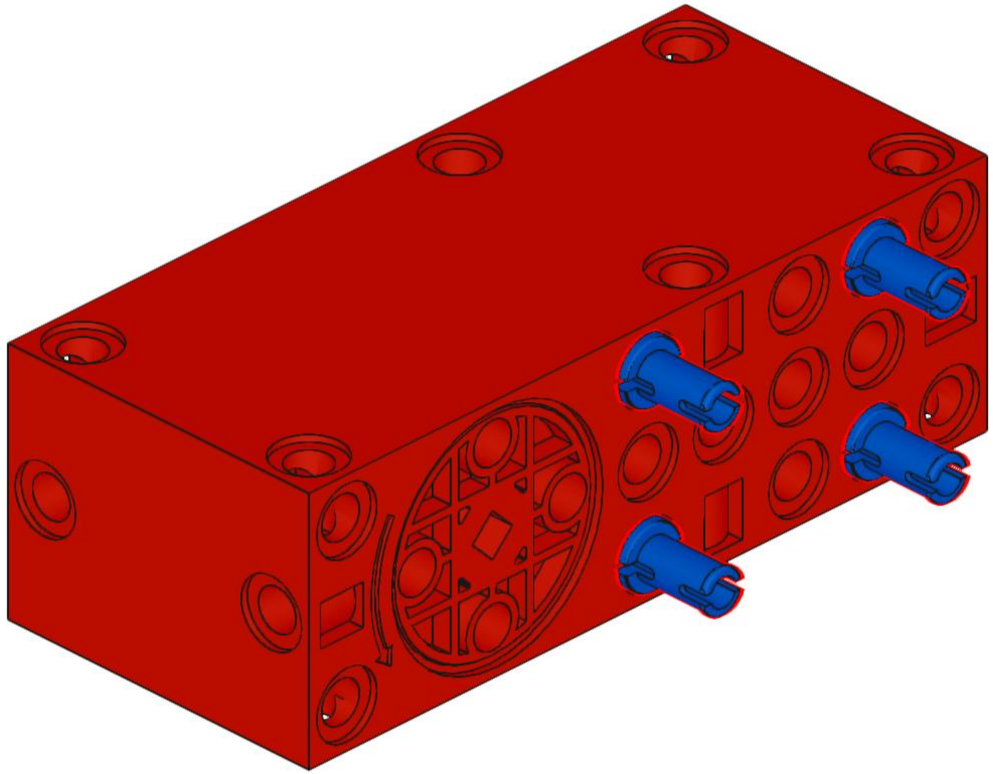

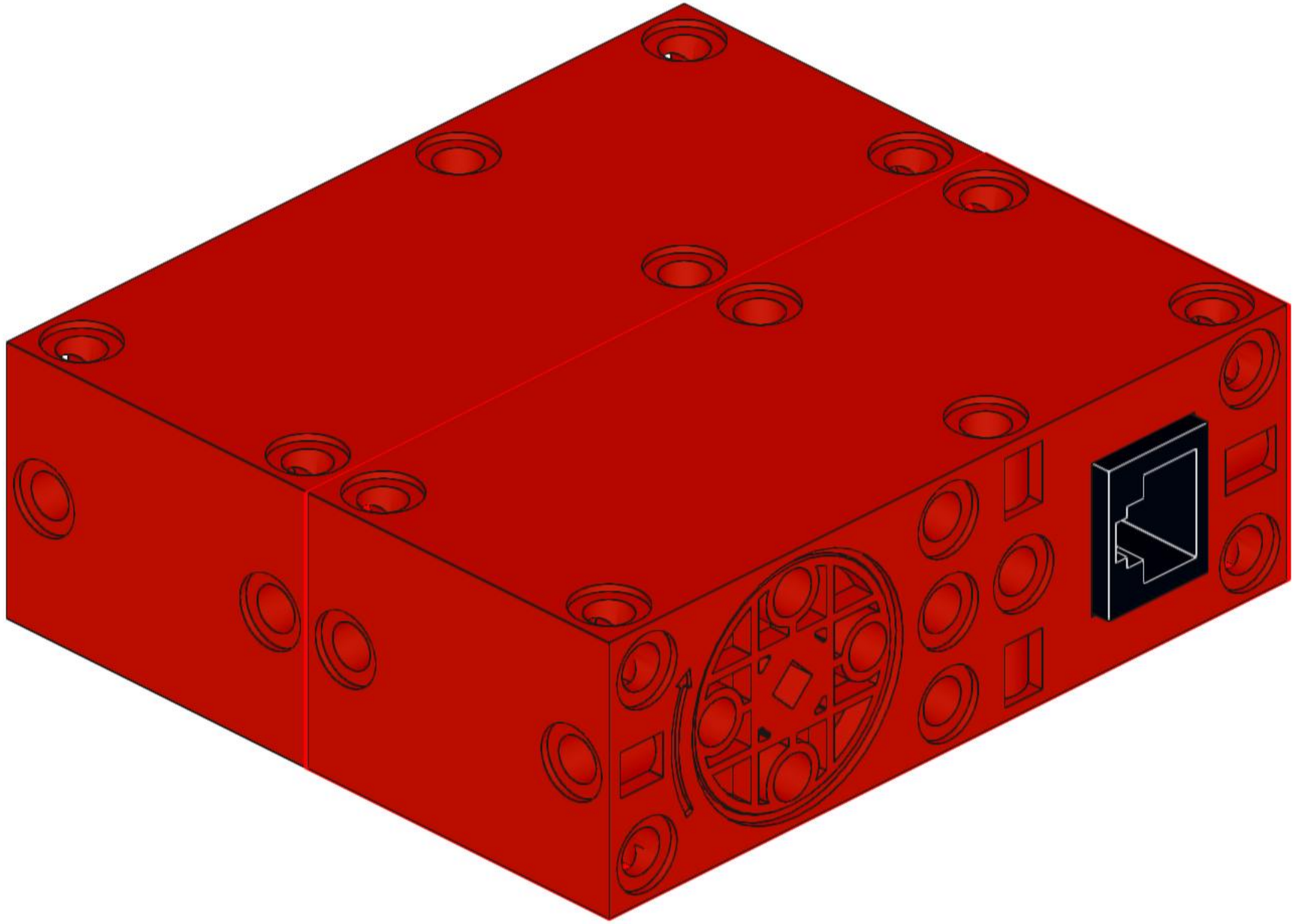

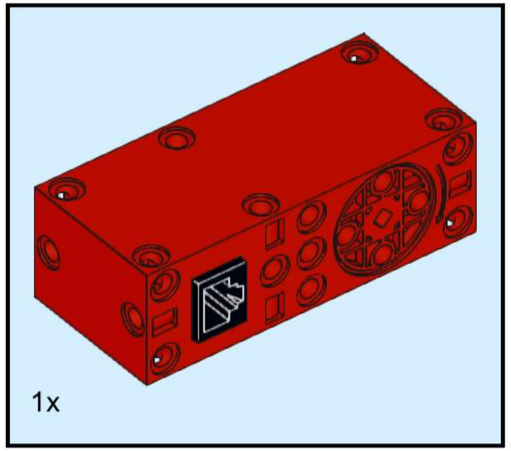
1x

4x

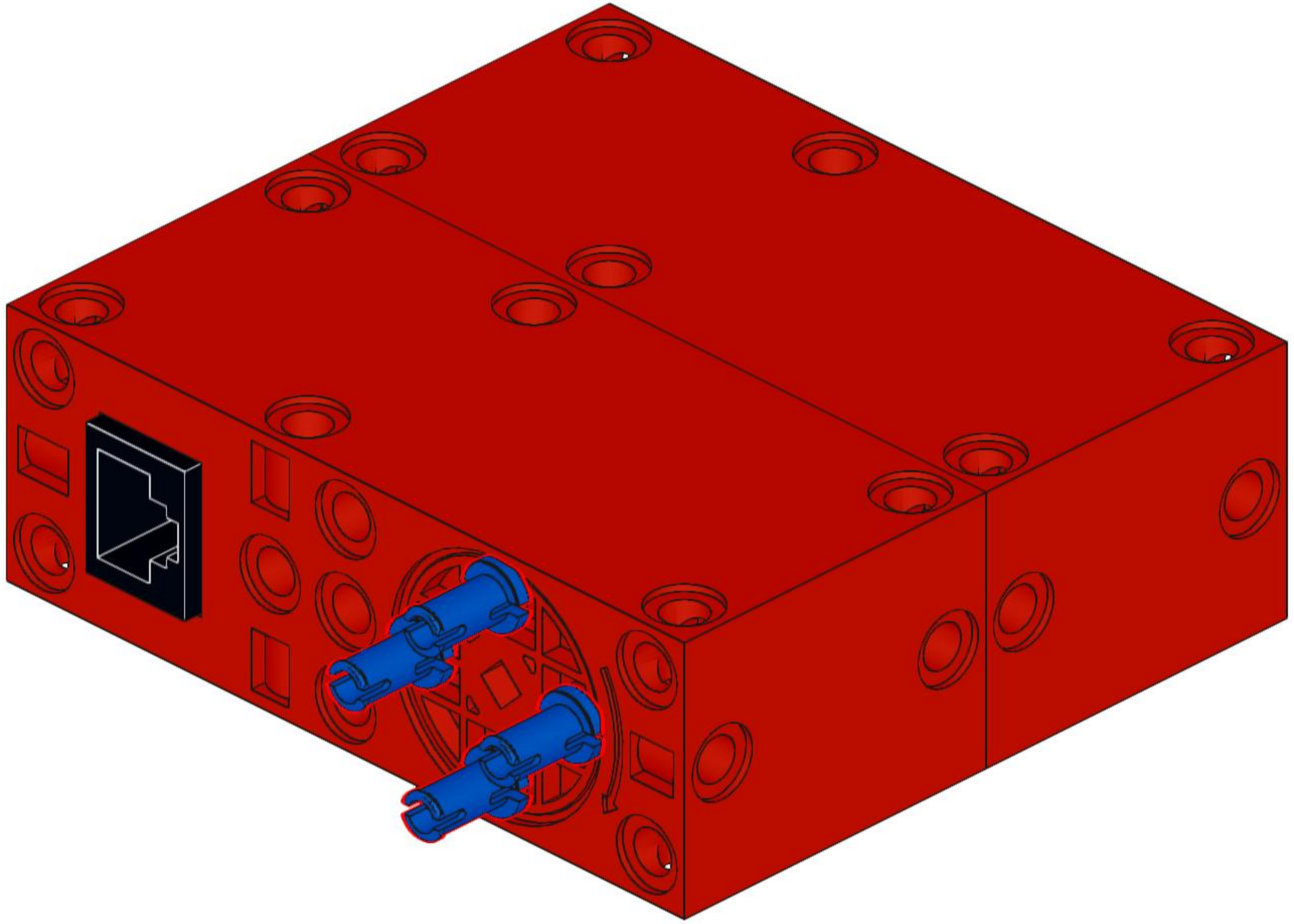

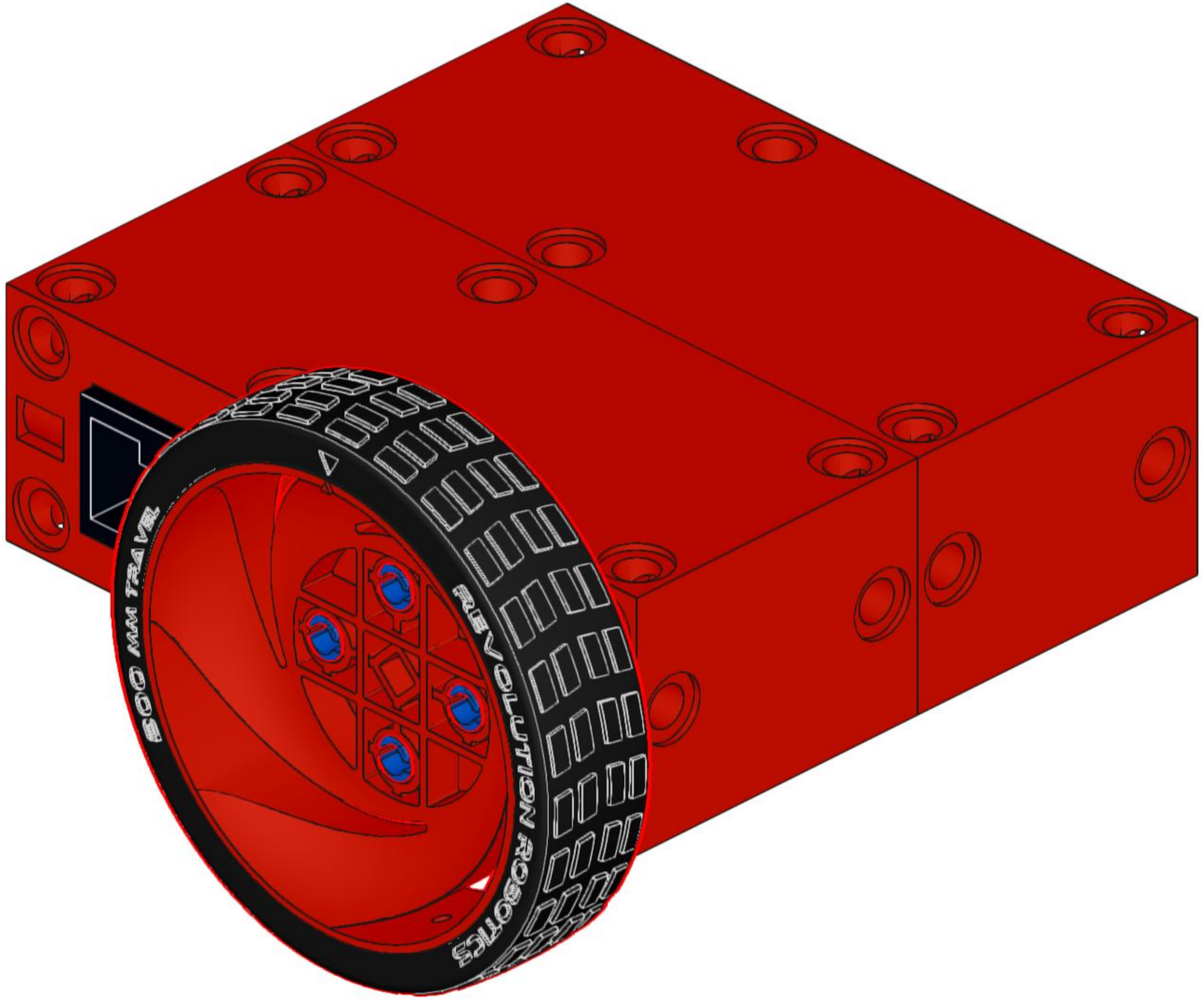

1x

4x

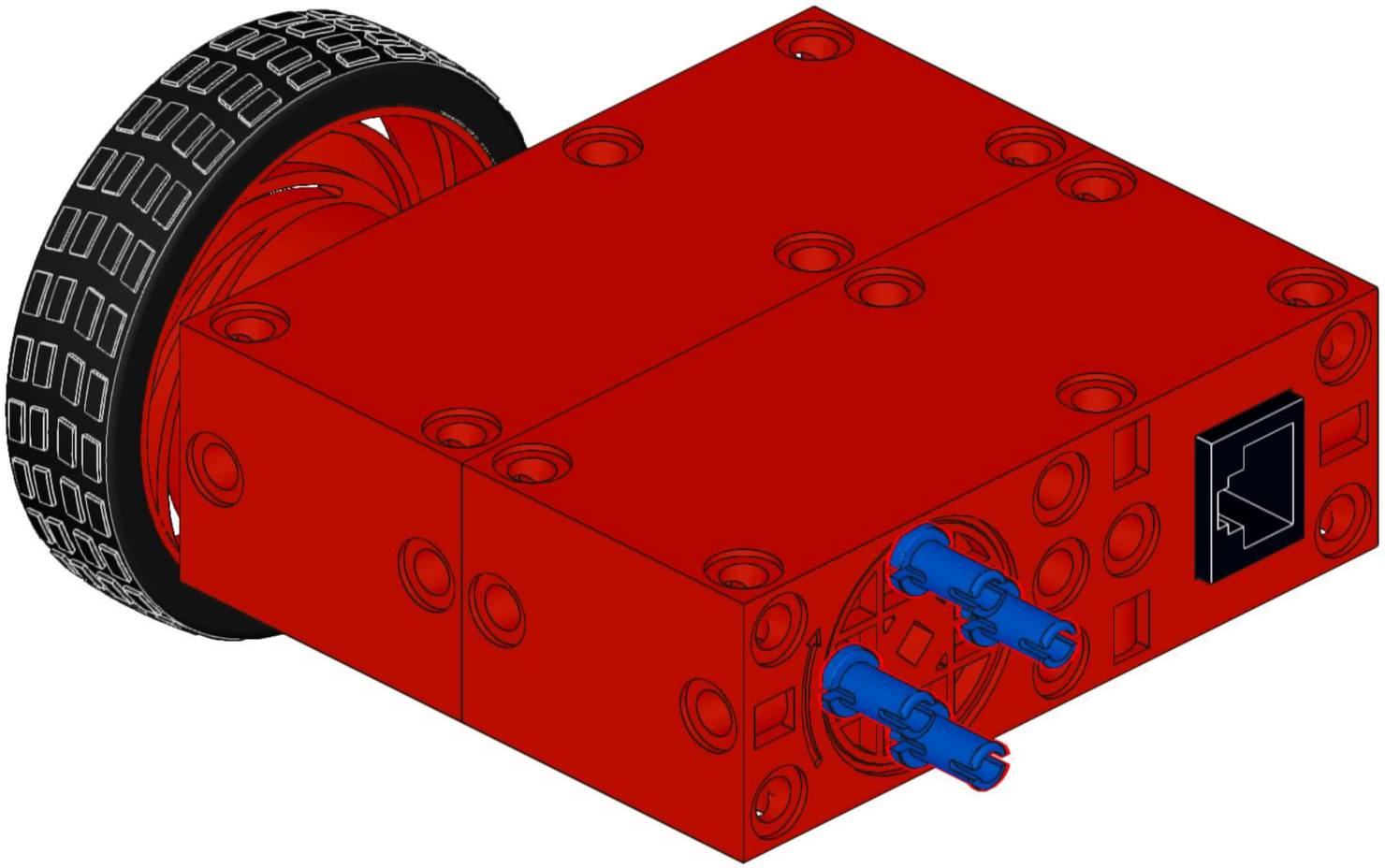

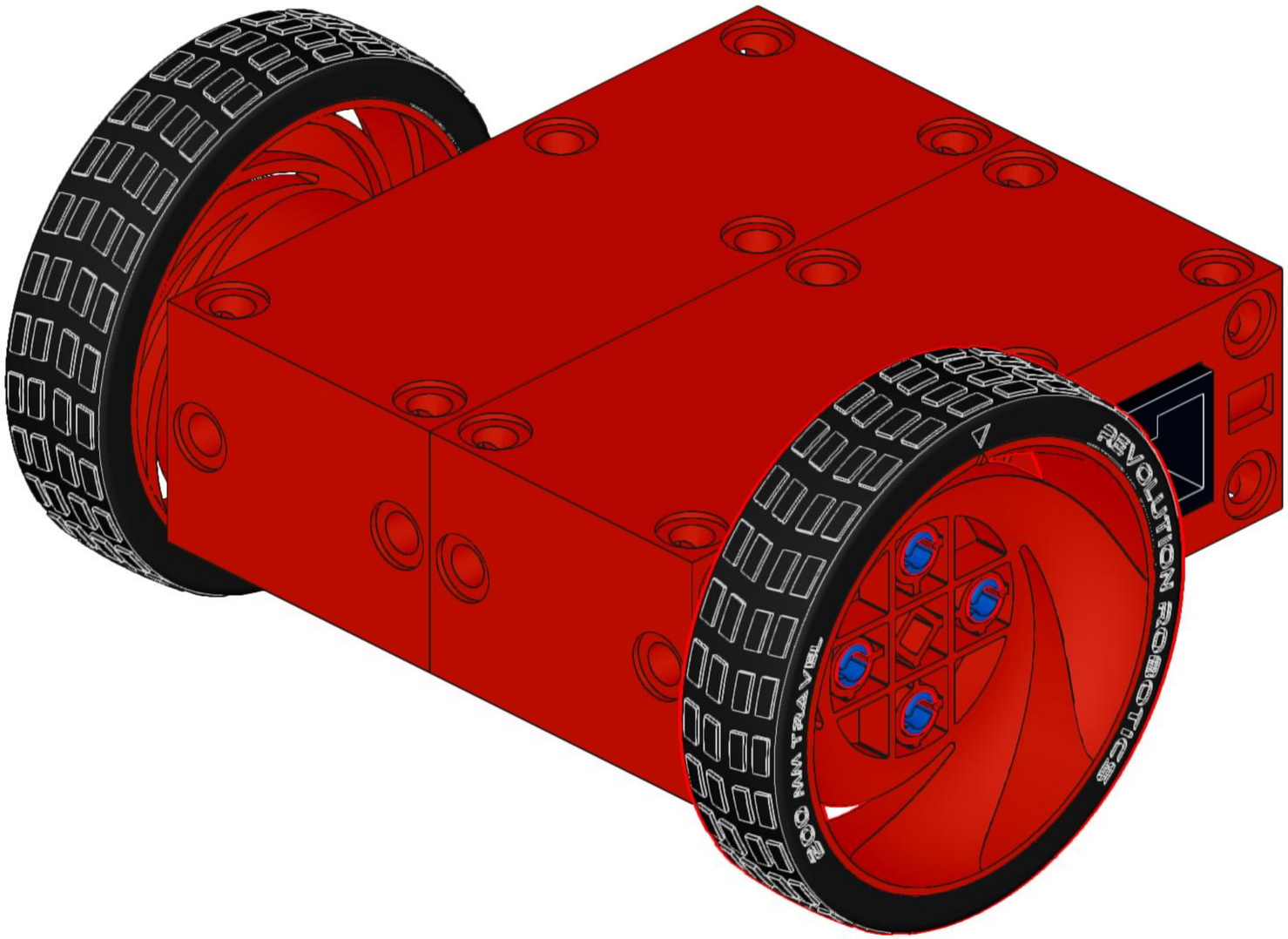

1x

6x

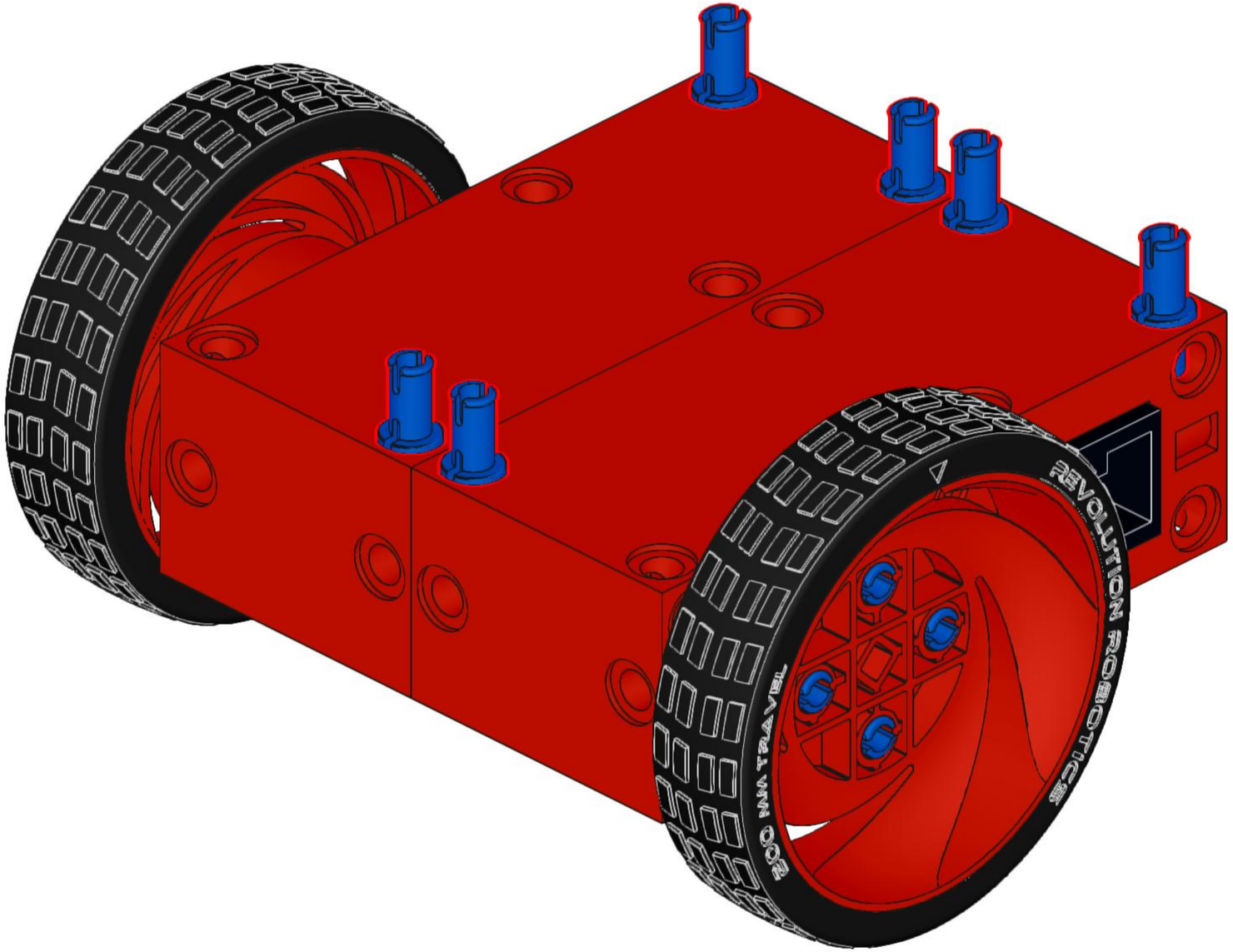
REVOLUTION ROBOTICS
200 MM TRAVEL

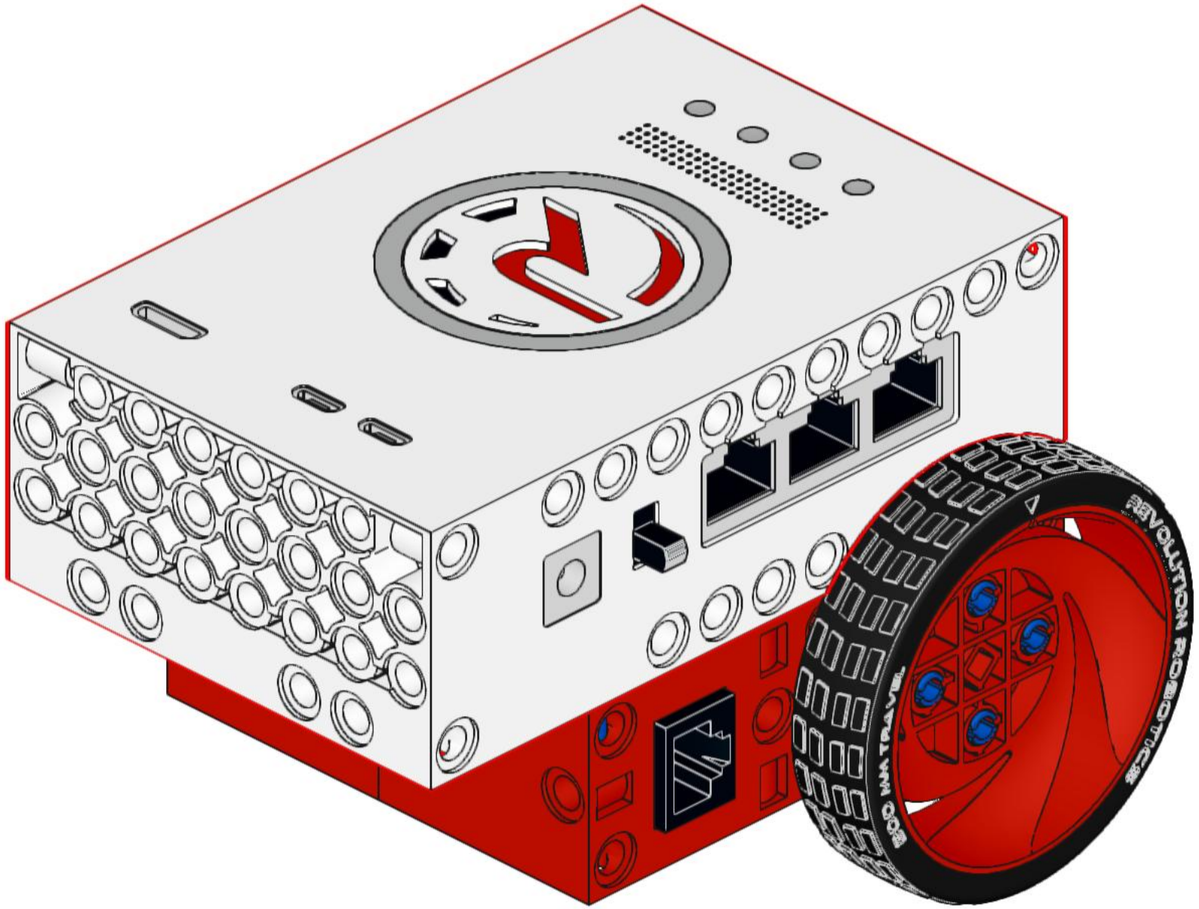
REVOLUTION ROBOTICS
80 MM TRAVEL

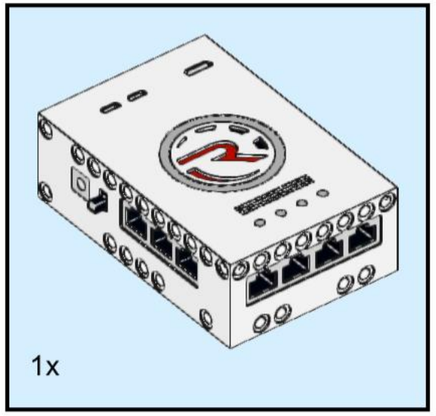
1x

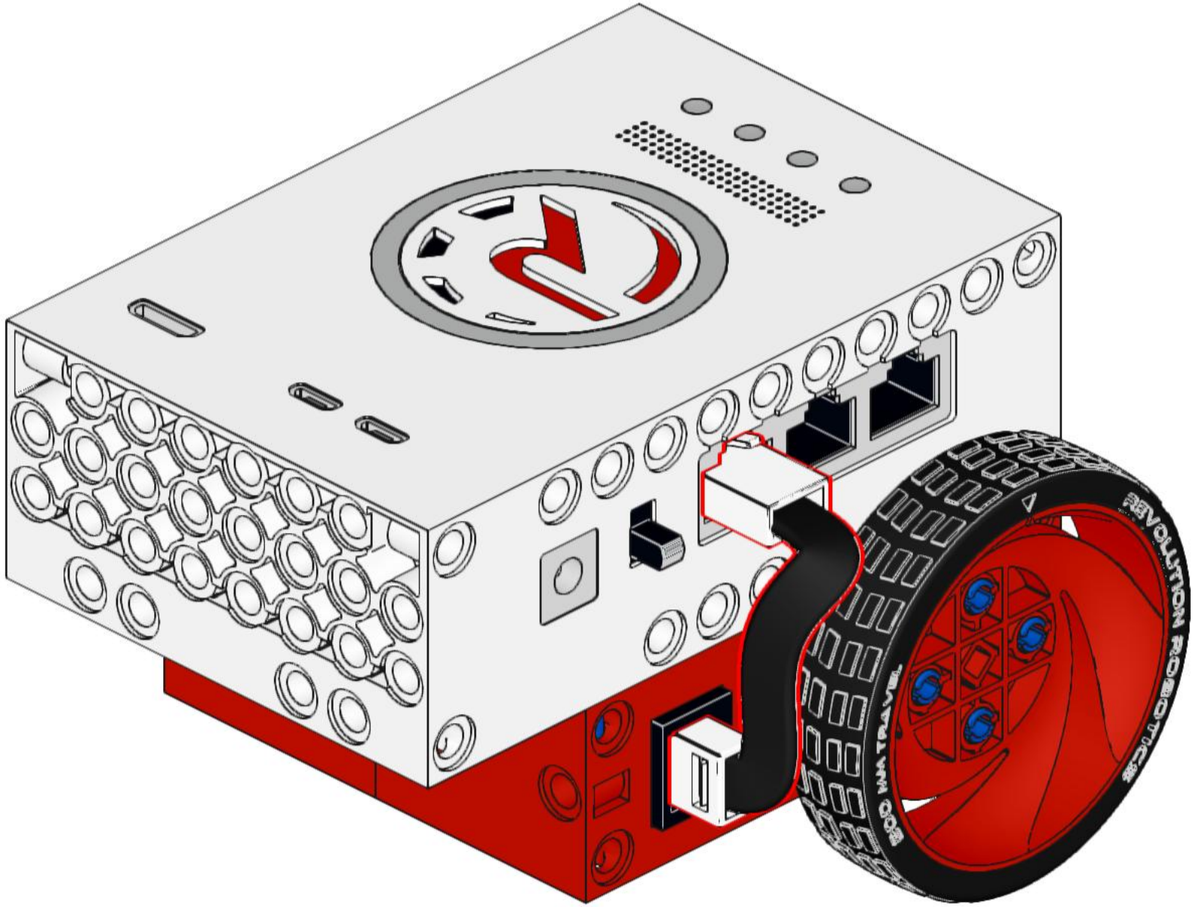
REVOLUTION ROBOTICS
80 MM TRAVEL

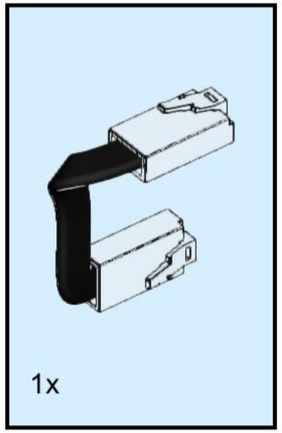
1x

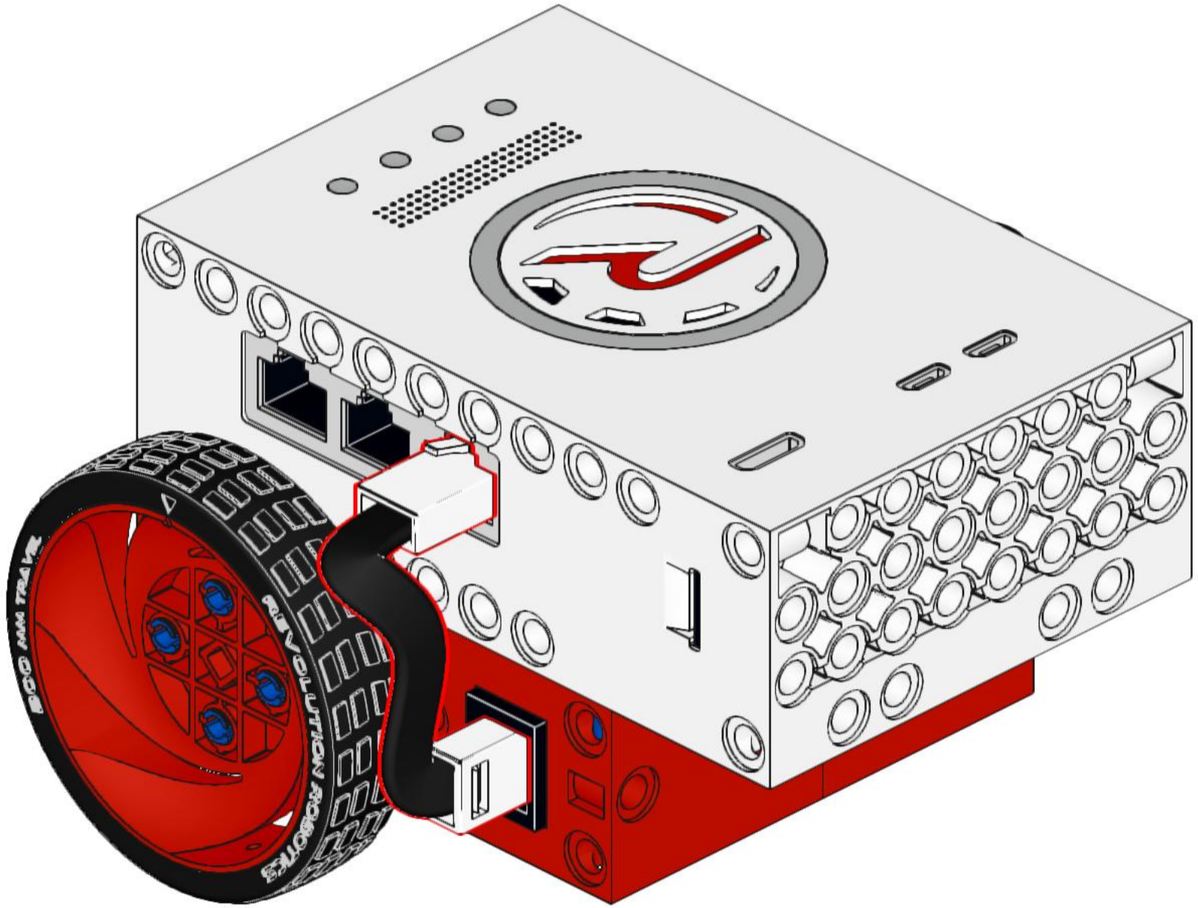
800 MM TRAVEL
REVOLUTION ROBOTICS

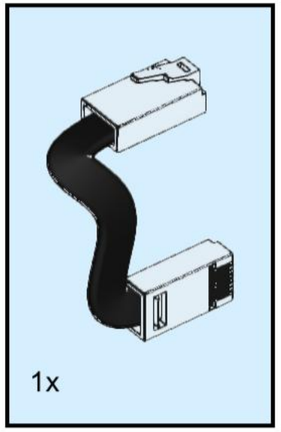
1x

6x

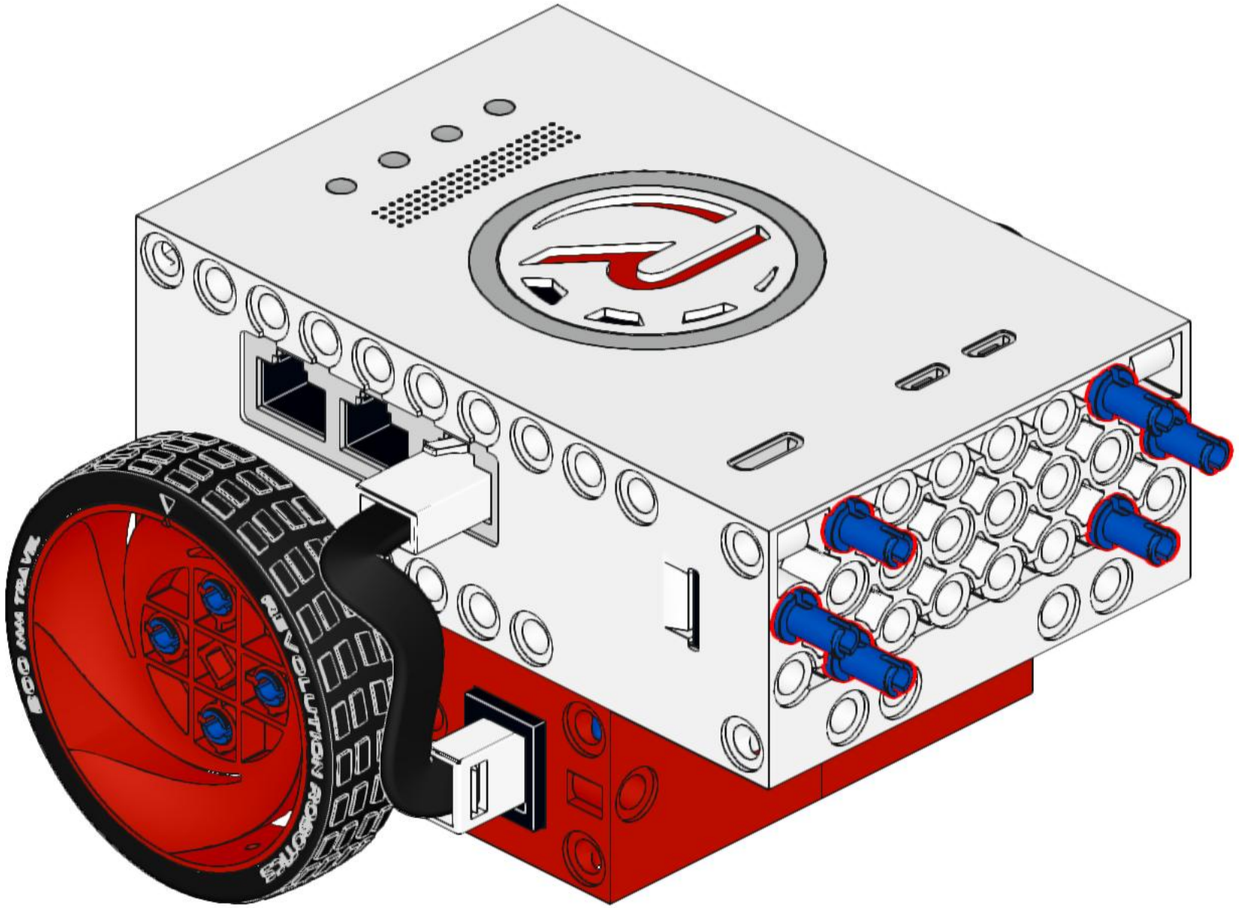
80 MM TRAVEL
EVOLUTION ROBOTICS

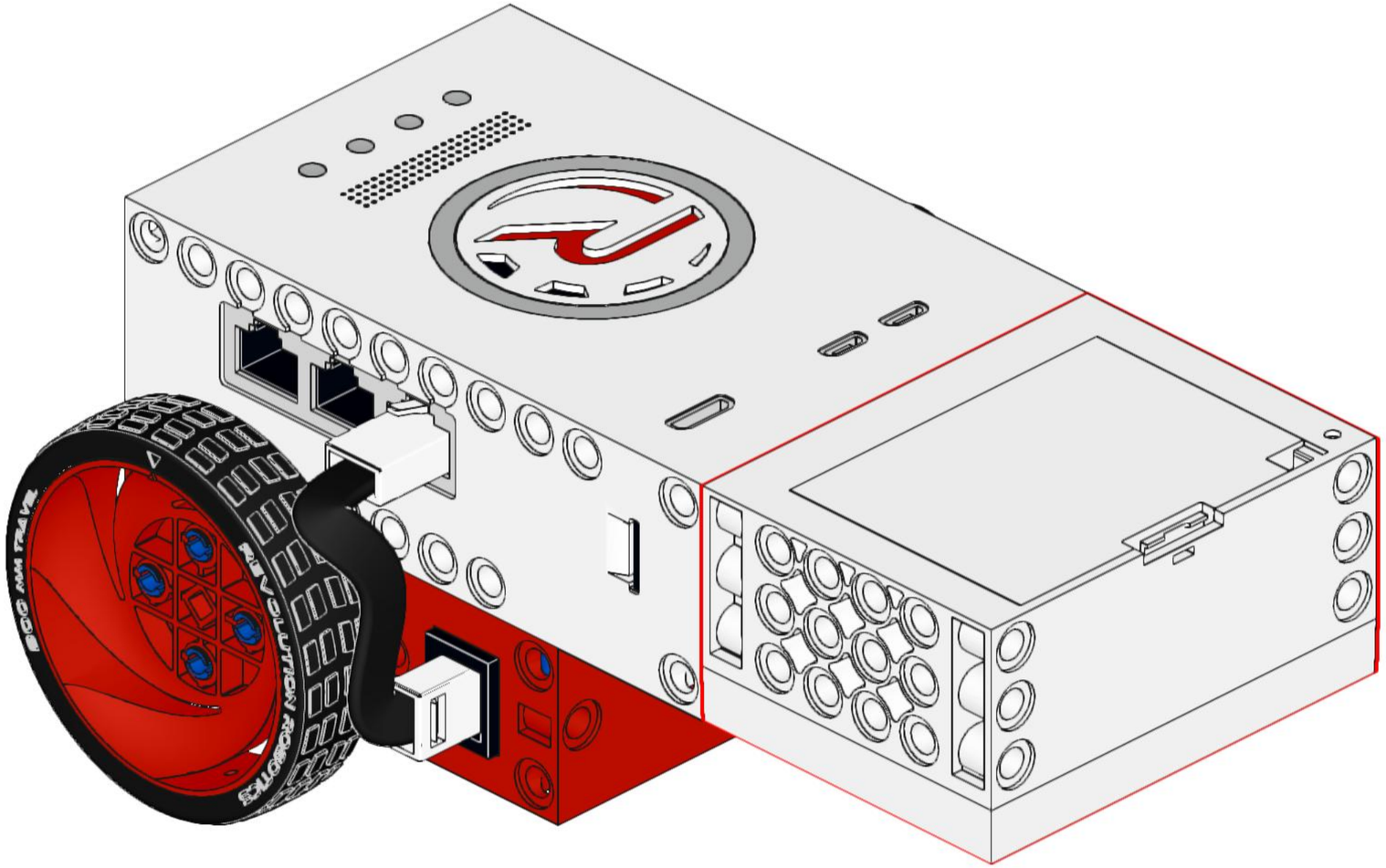
REVOLUTION ROBOTICS
60.0 MM TRAVEL

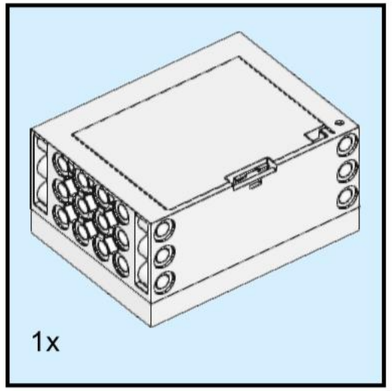
1x

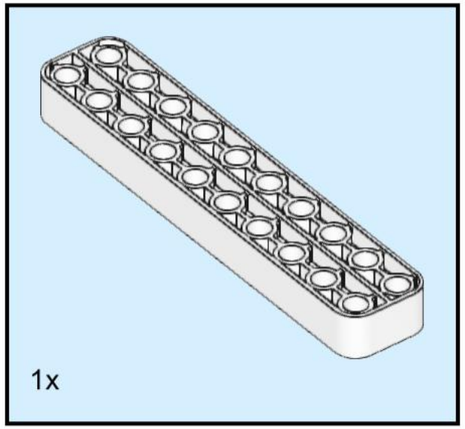
1x

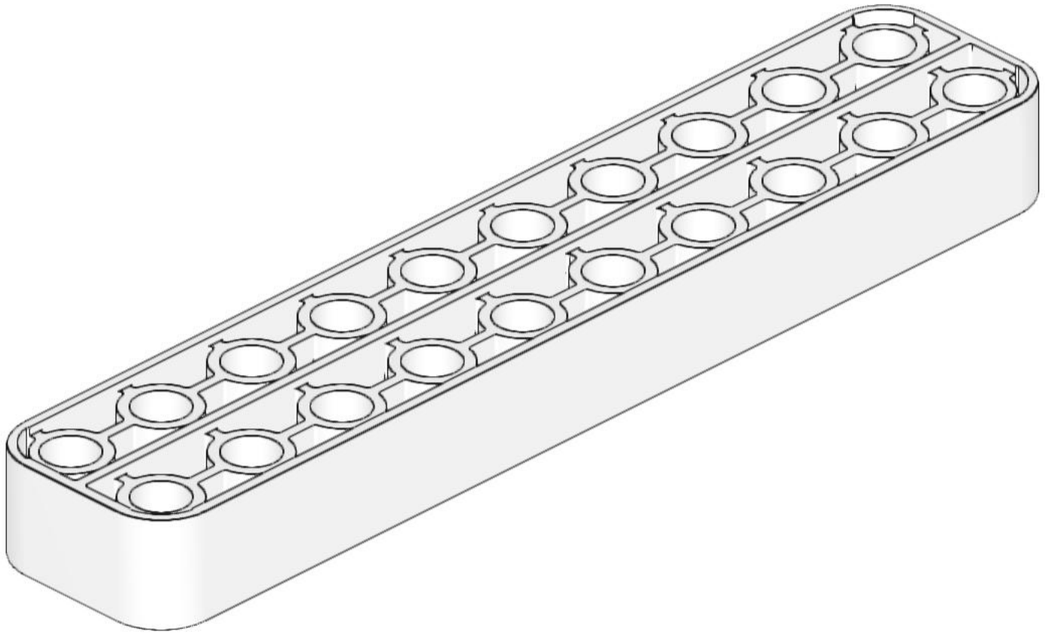

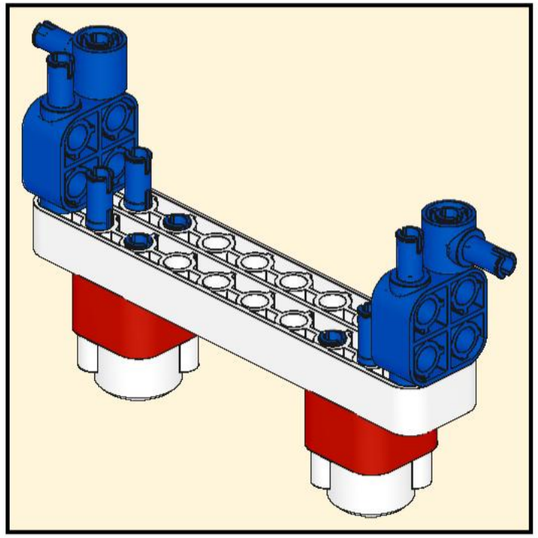

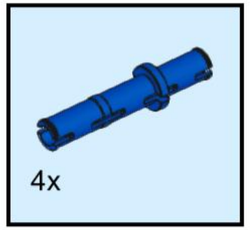
4x

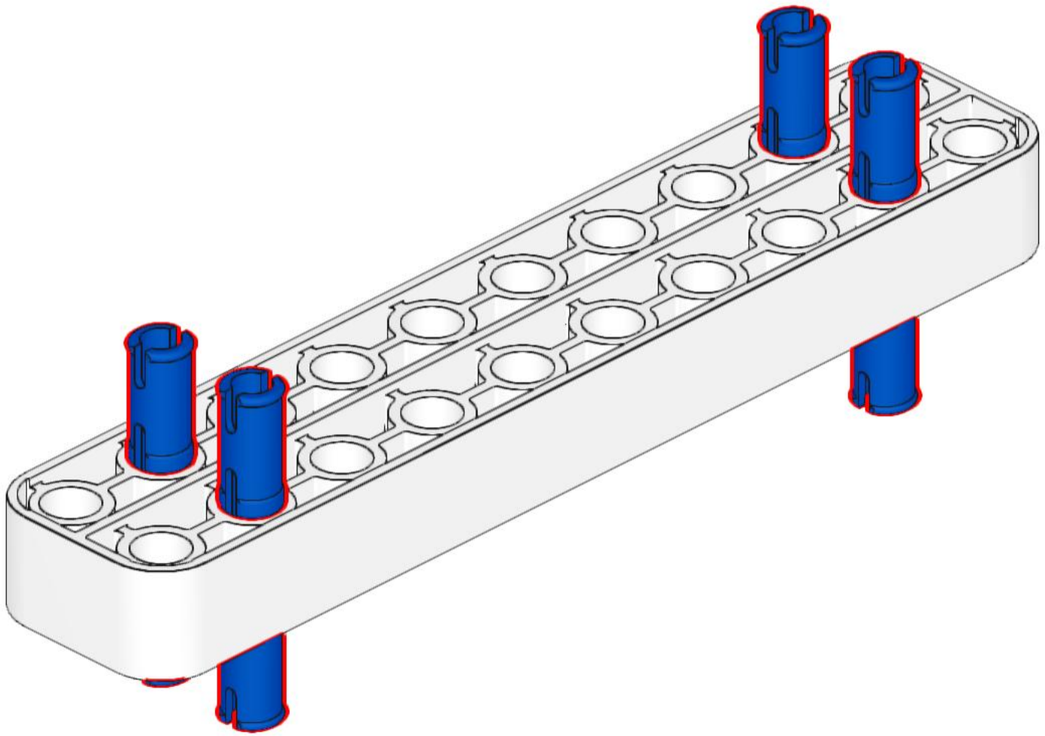

4x

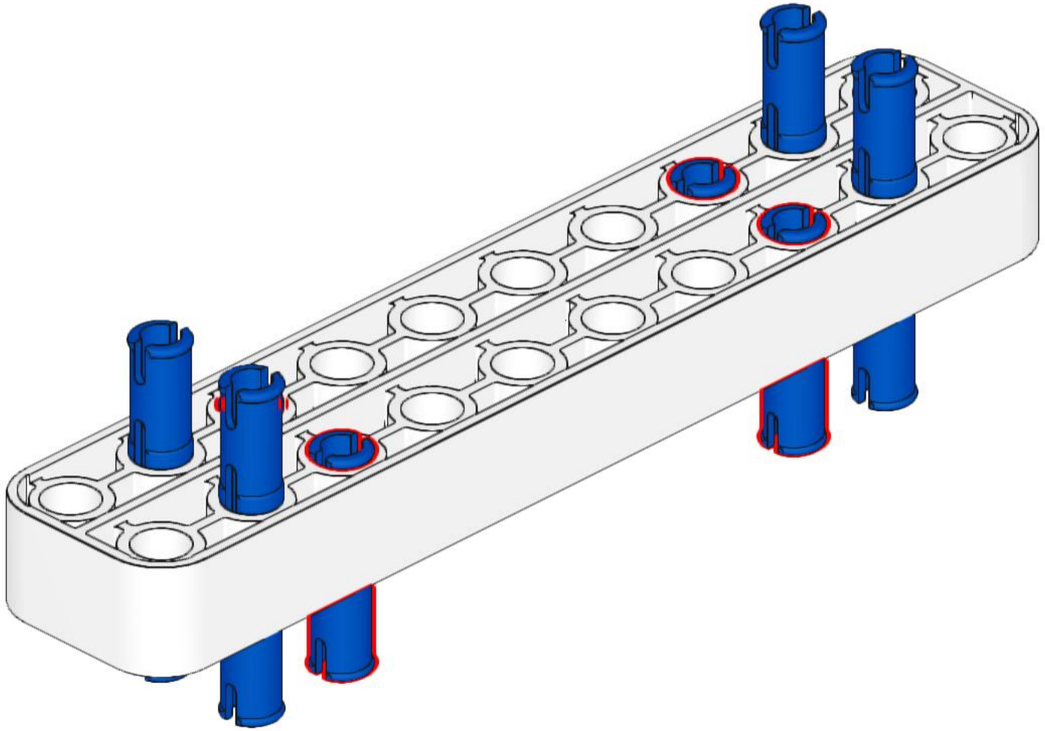

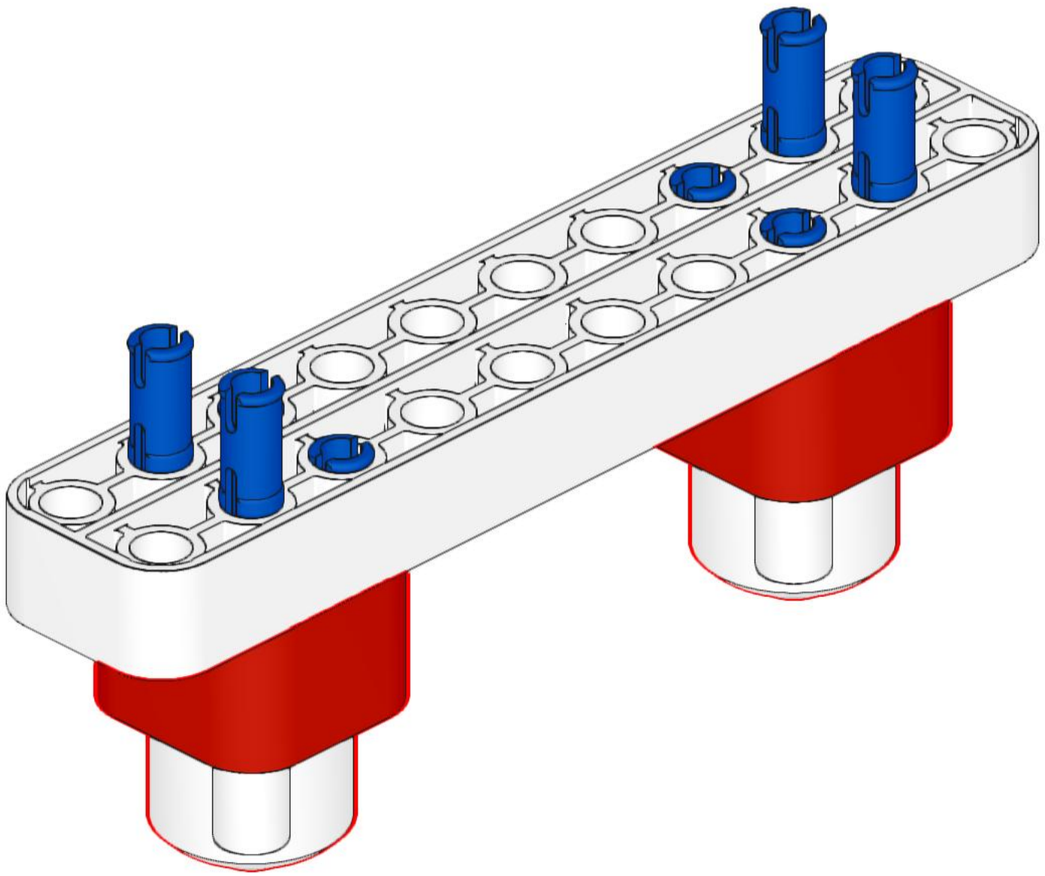

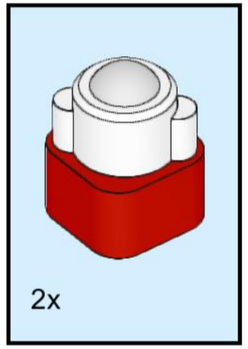
2x

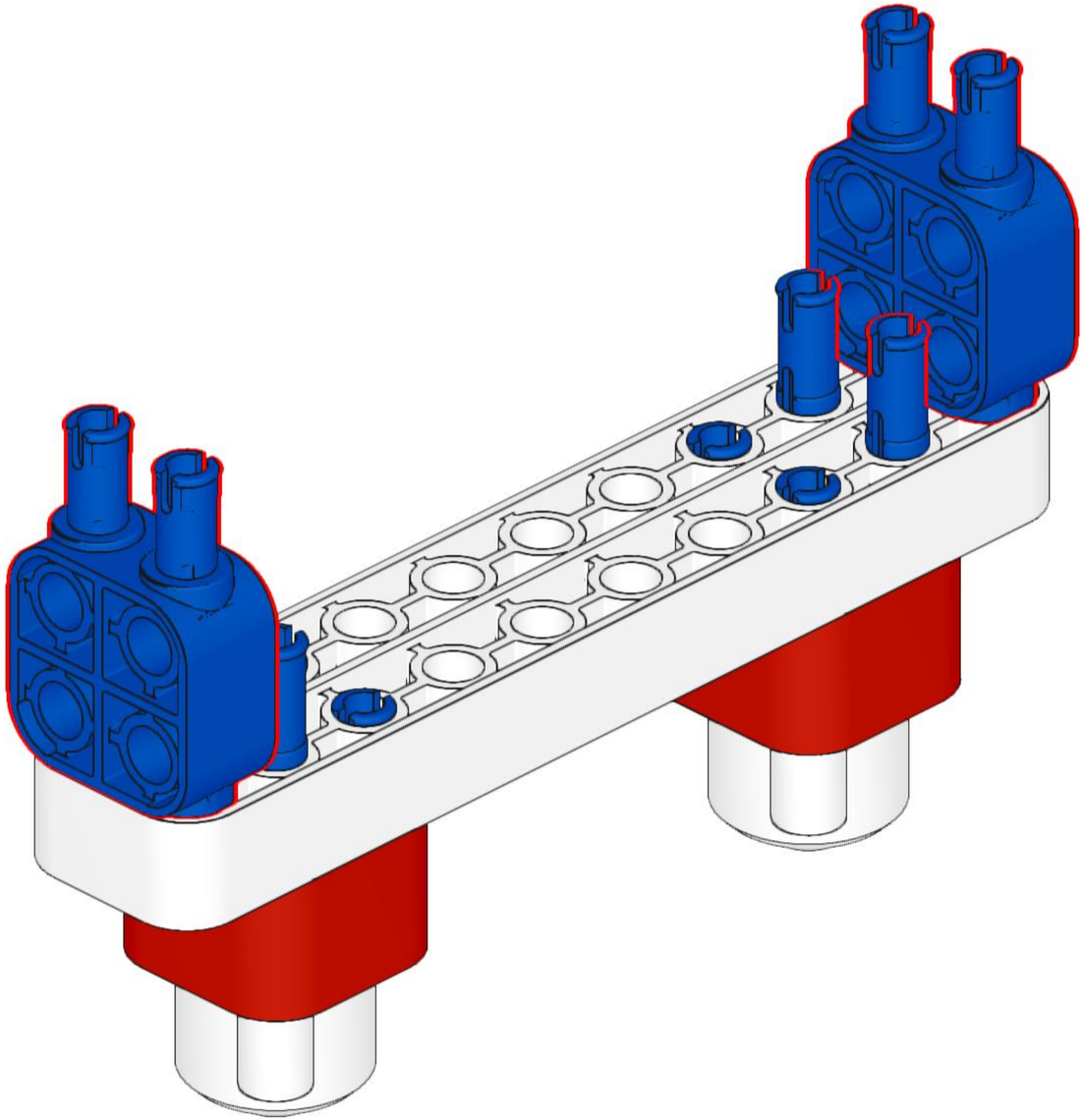

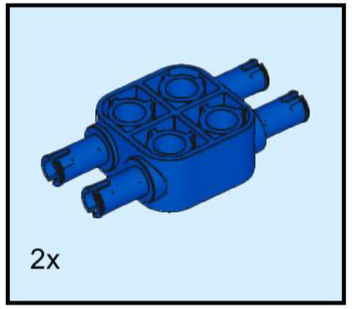
2x

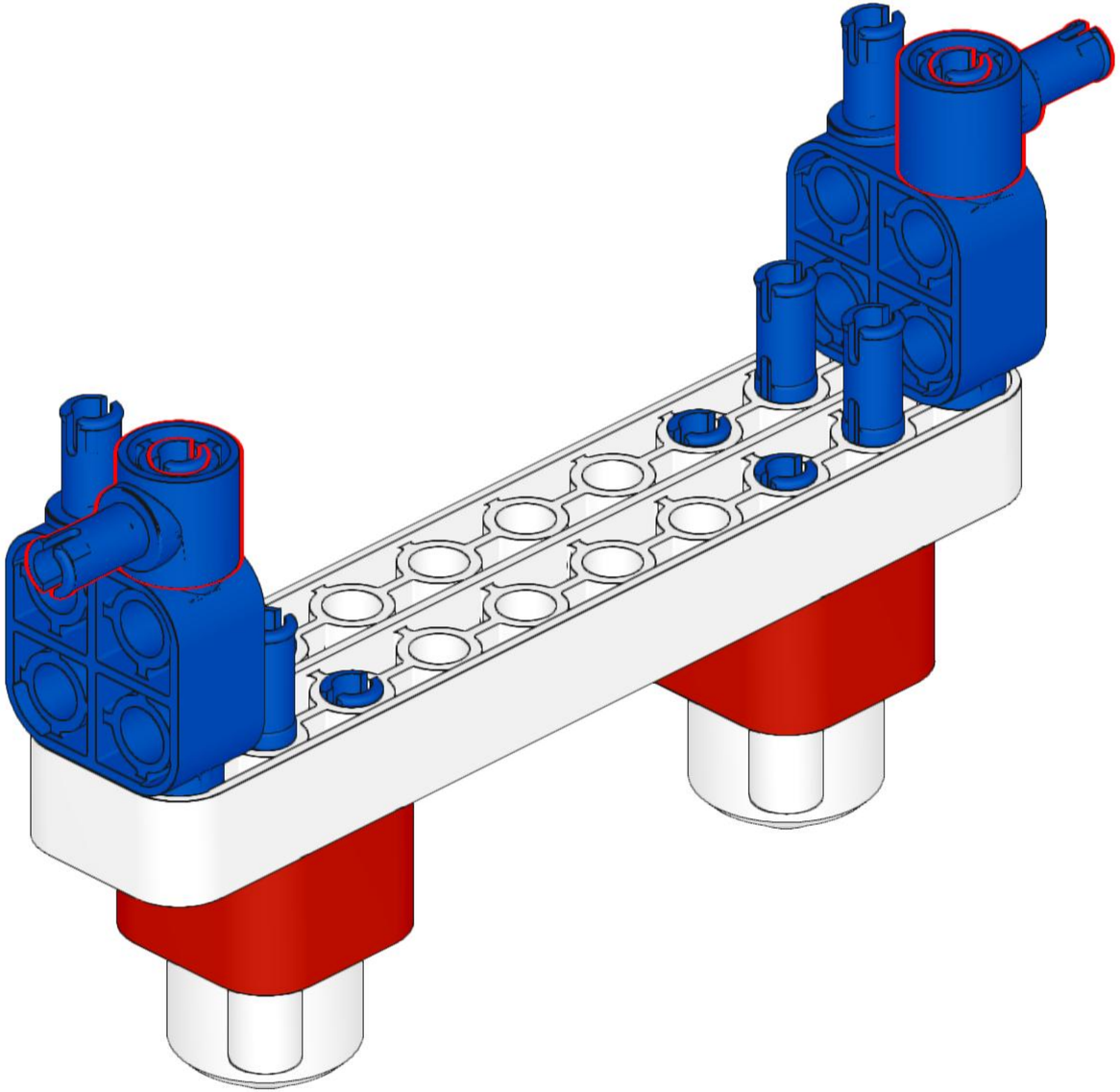

2x

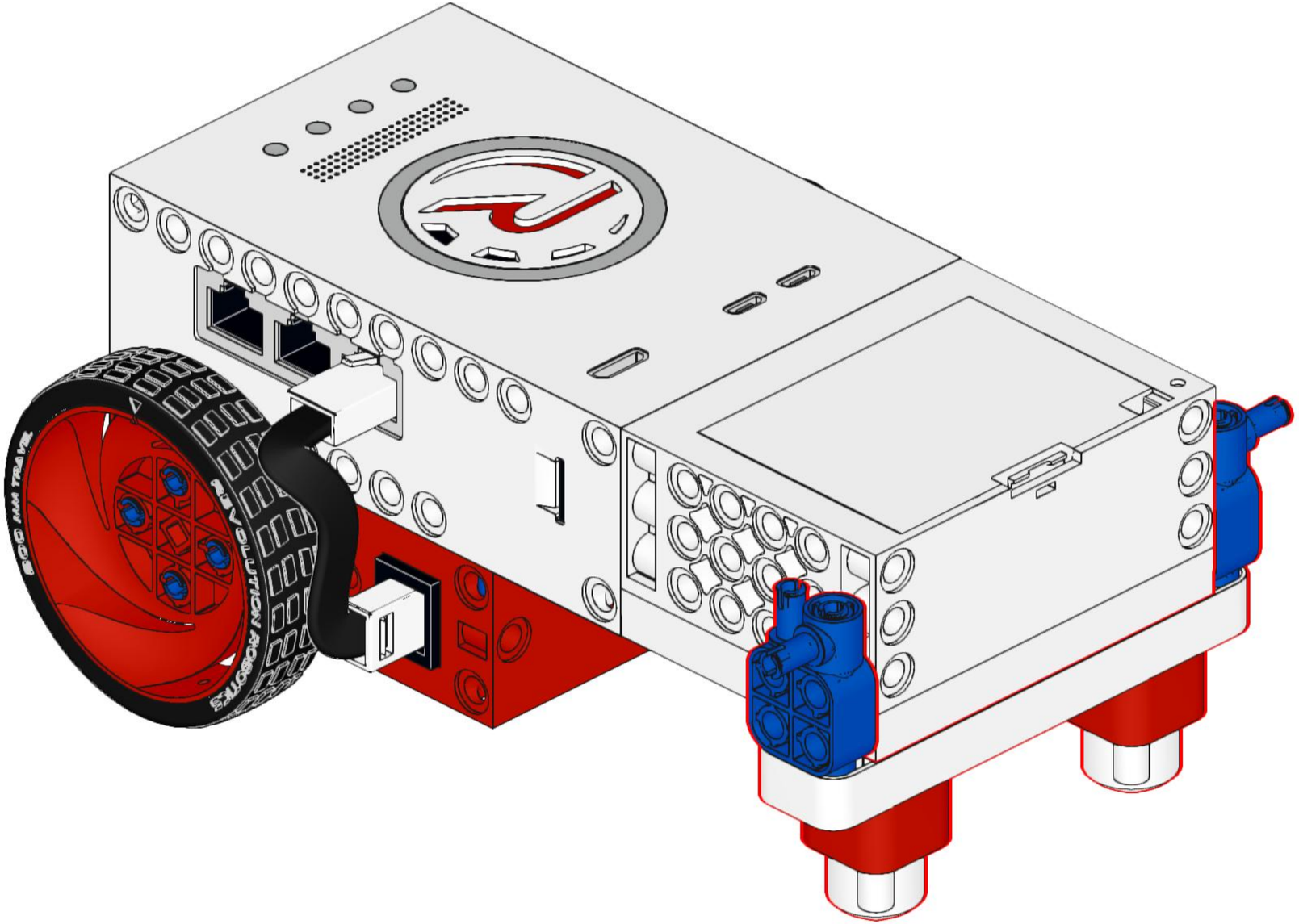
600 MM TRAVEL
REVOLUTION ROBOTICS

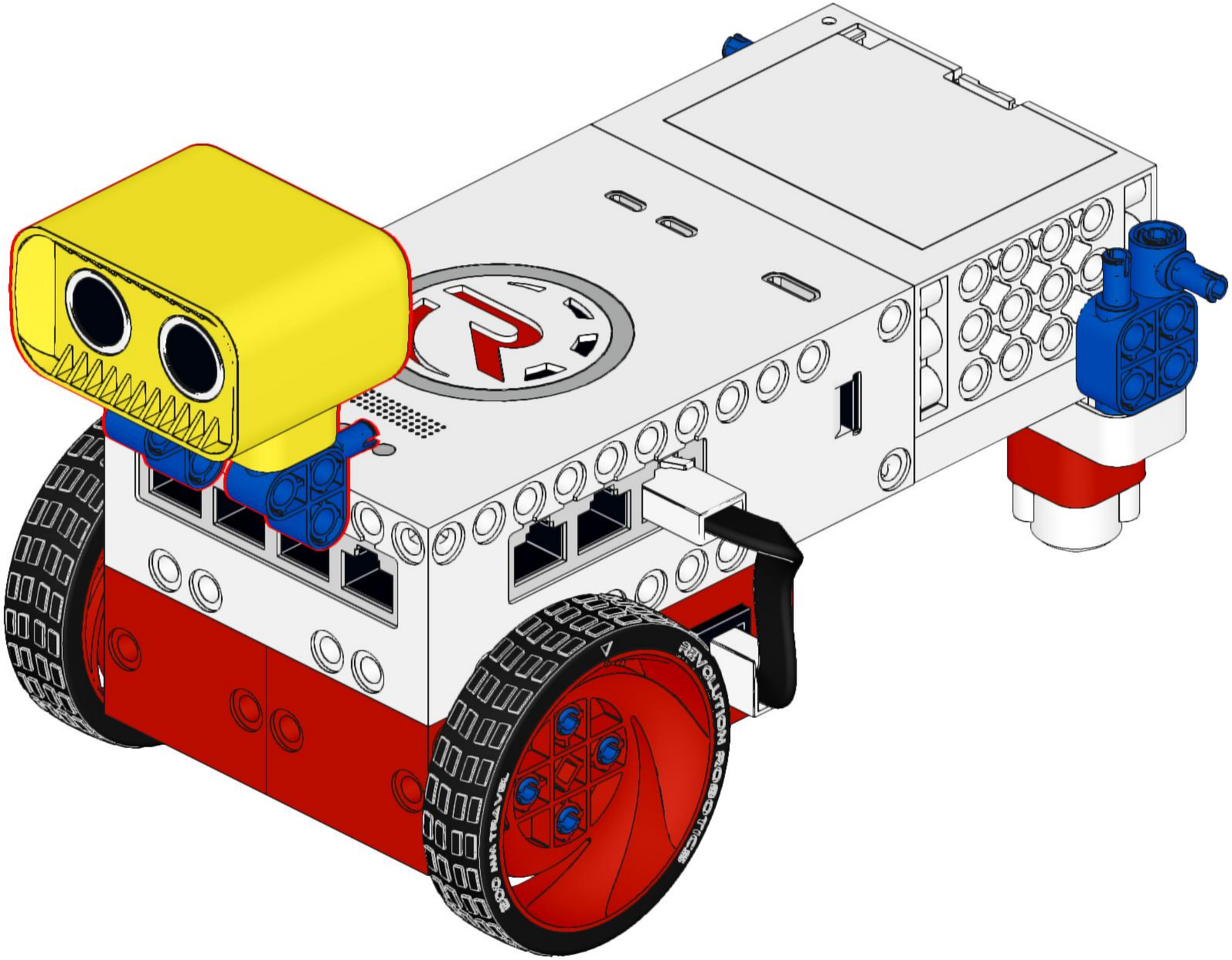
REVOLUTION ROBOTICS
200 MM TRAVEL

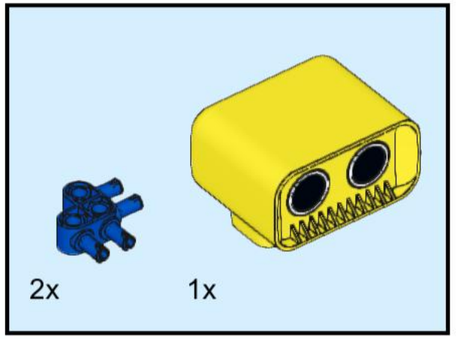
2x
1x

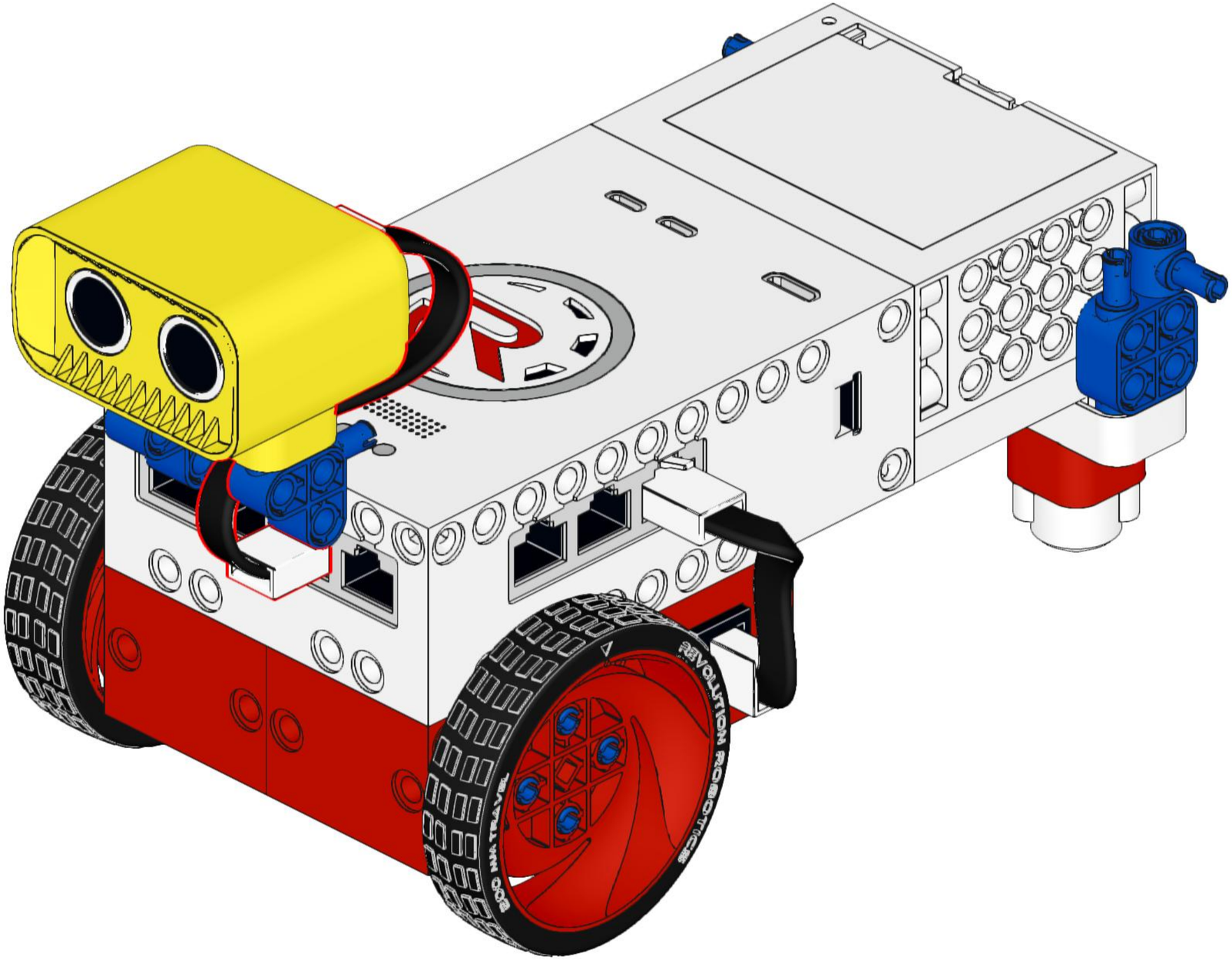
REVOLUTION ROBOTICS
800 MM TRAVEL

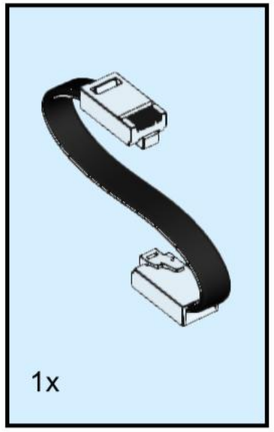
1x

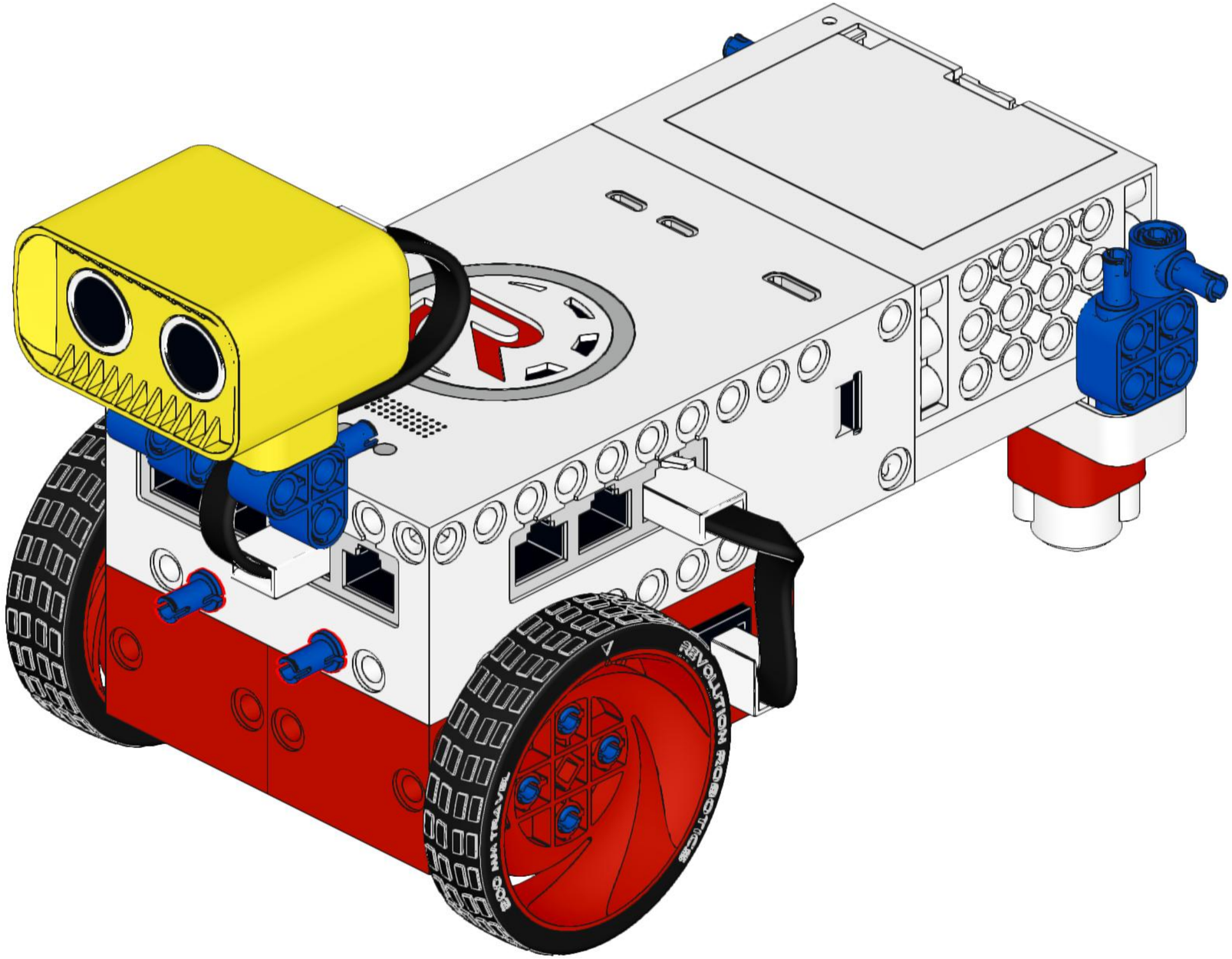

2x

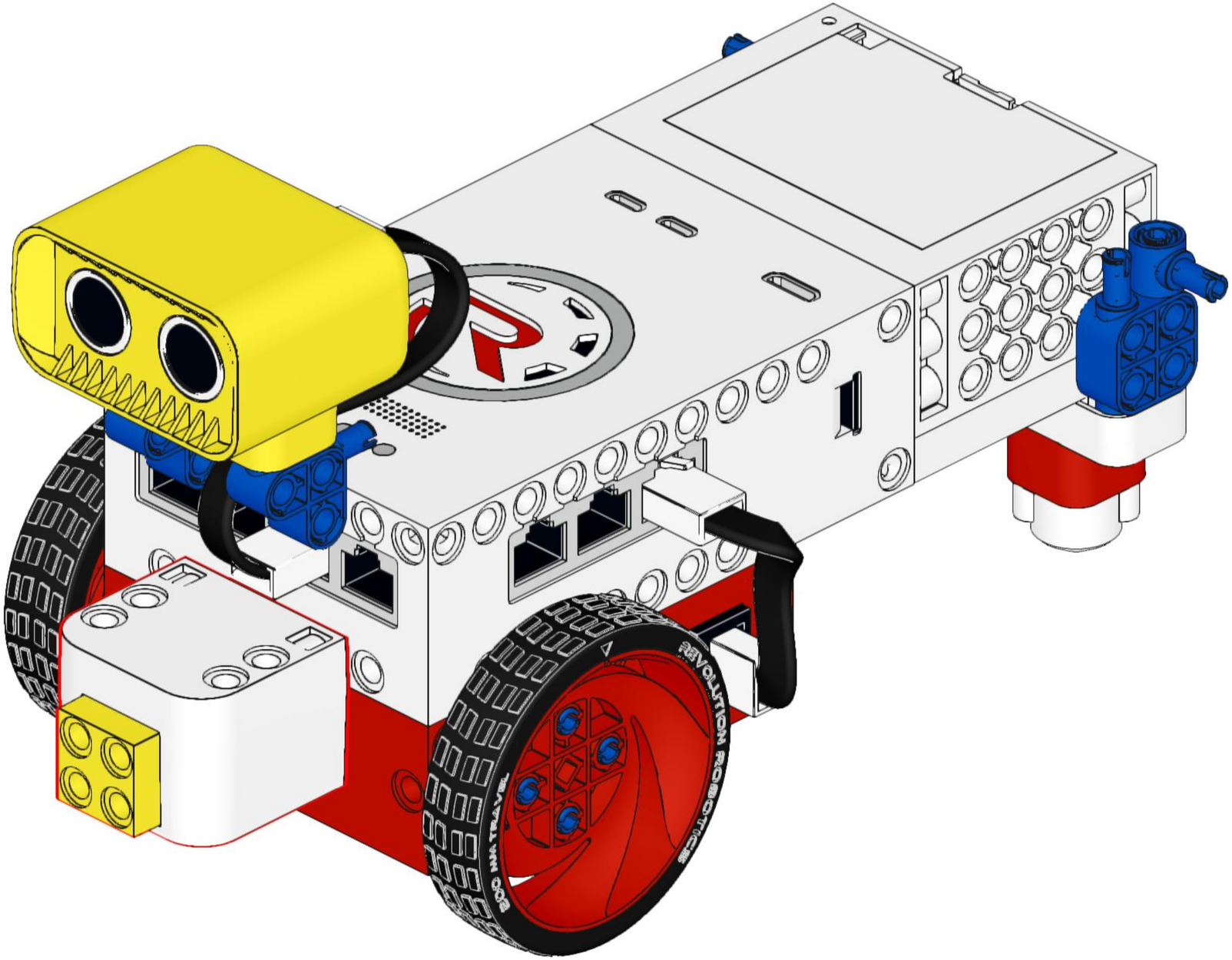
REVOLUTION ROBOTICS
800 MM TRAVEL

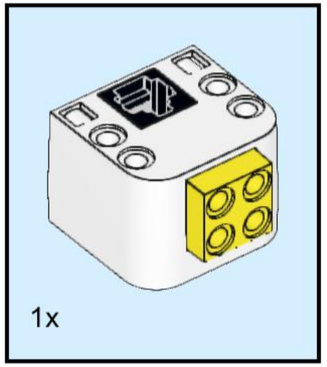
1x

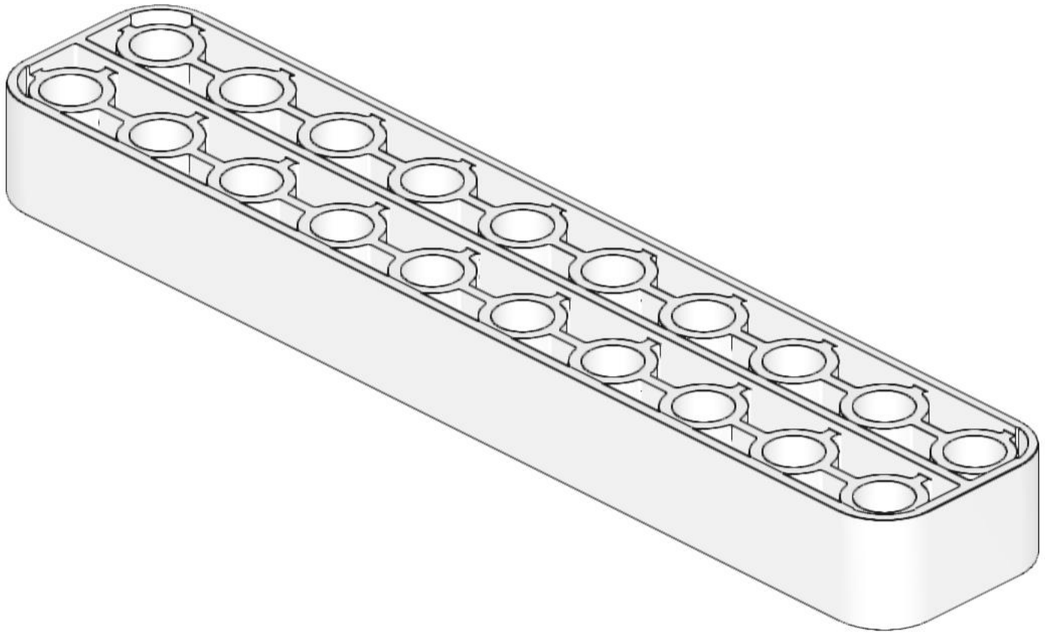

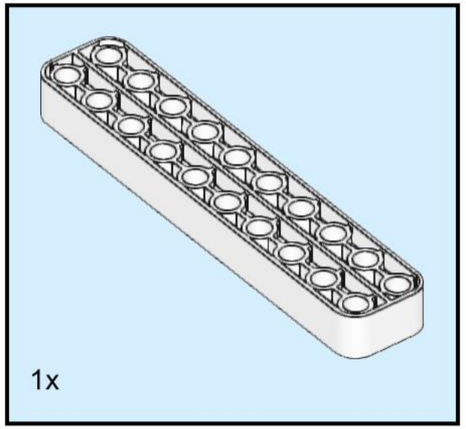
1x

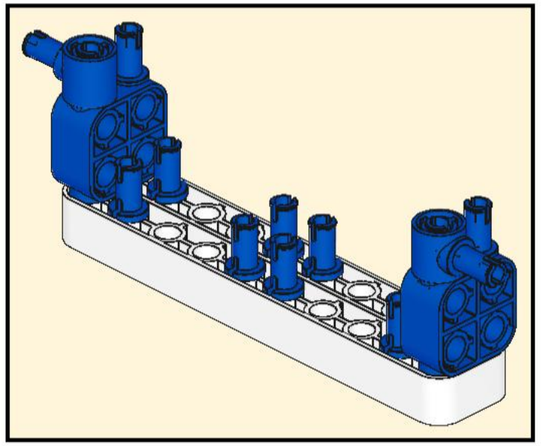

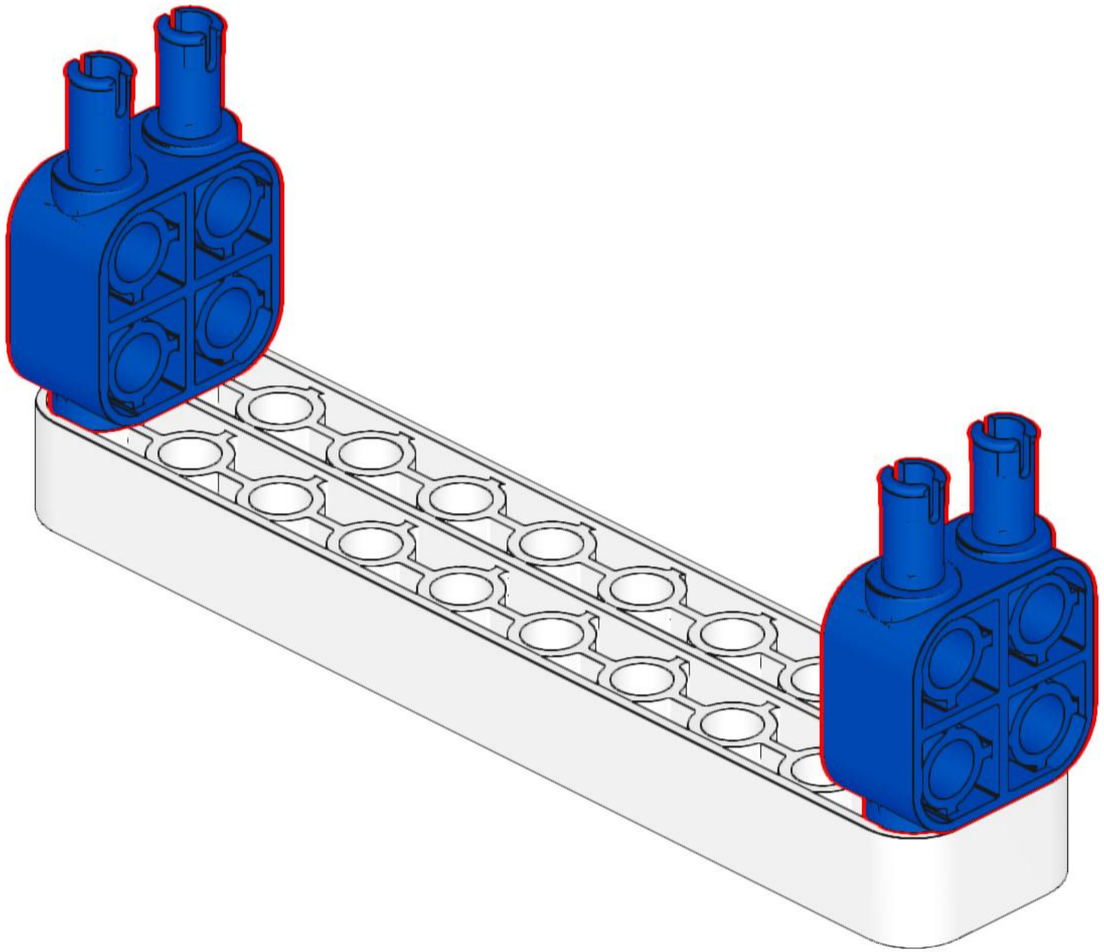

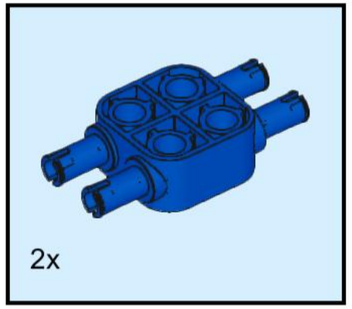
2x

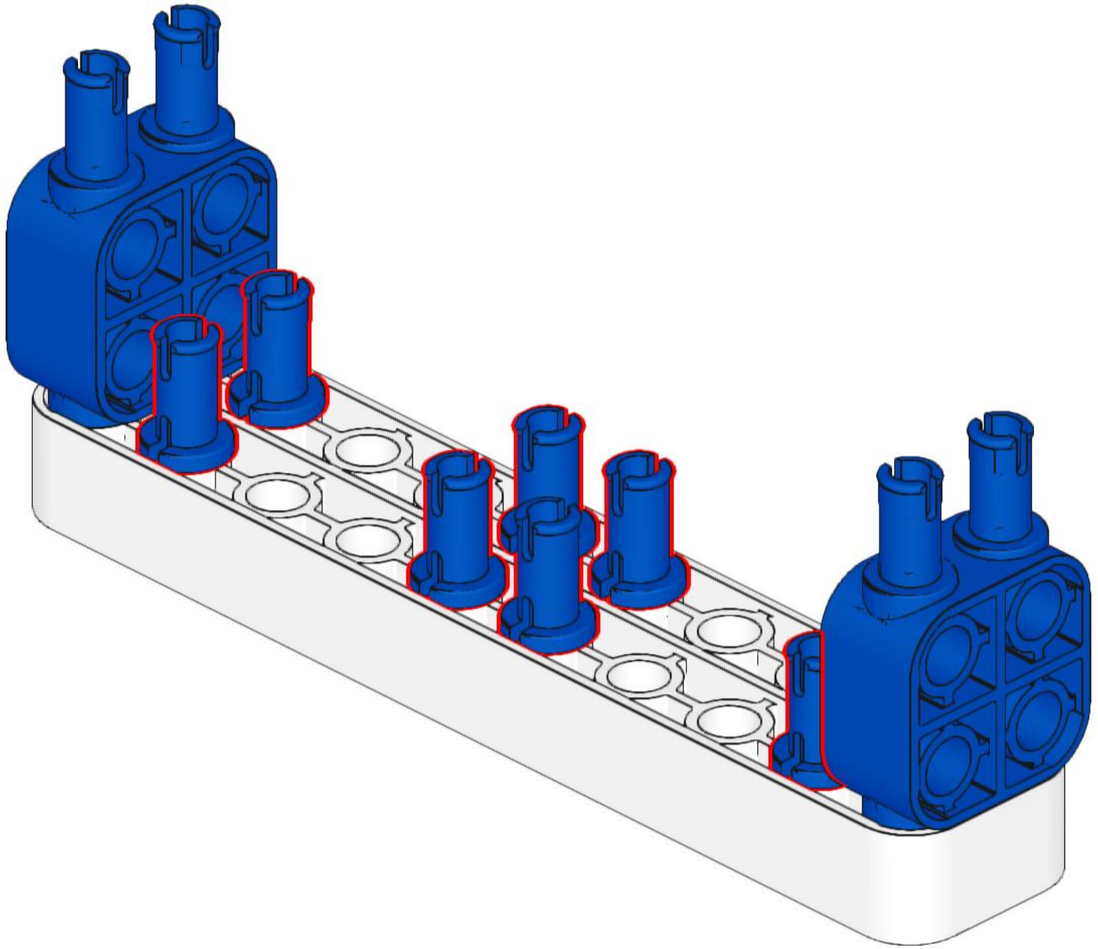

8x

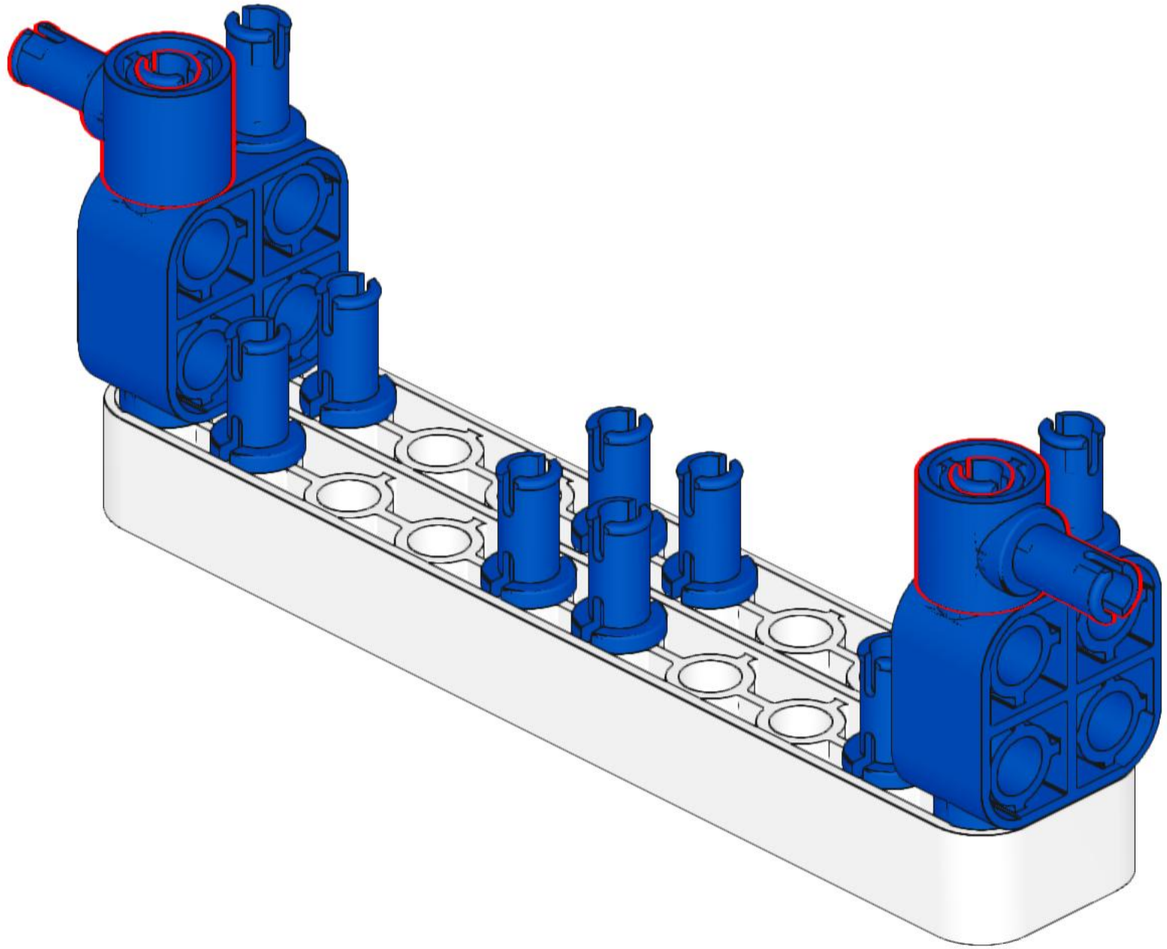

2x

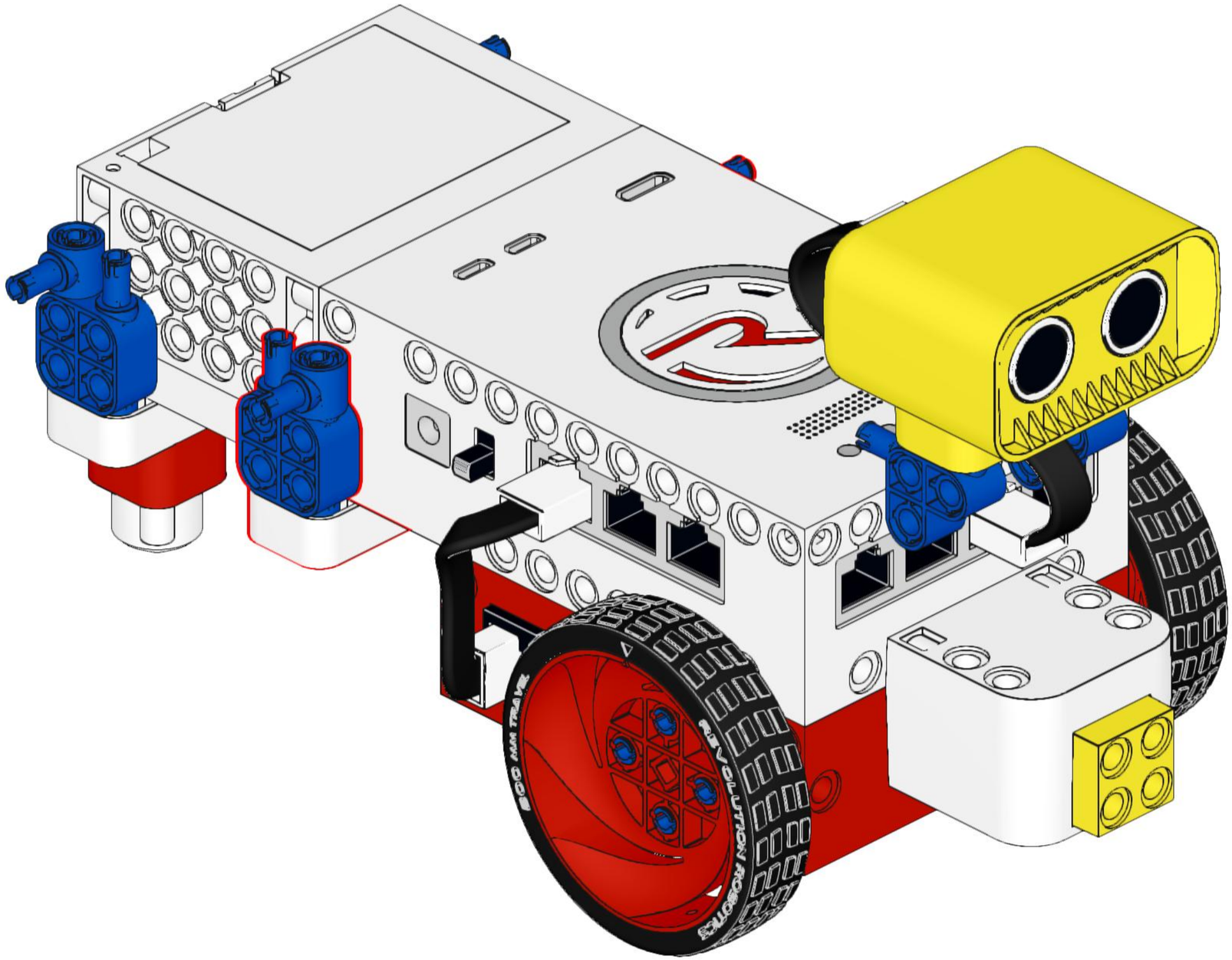
REV ROBOTICS
REV SOLUTIONS
60 MM TRAVEL

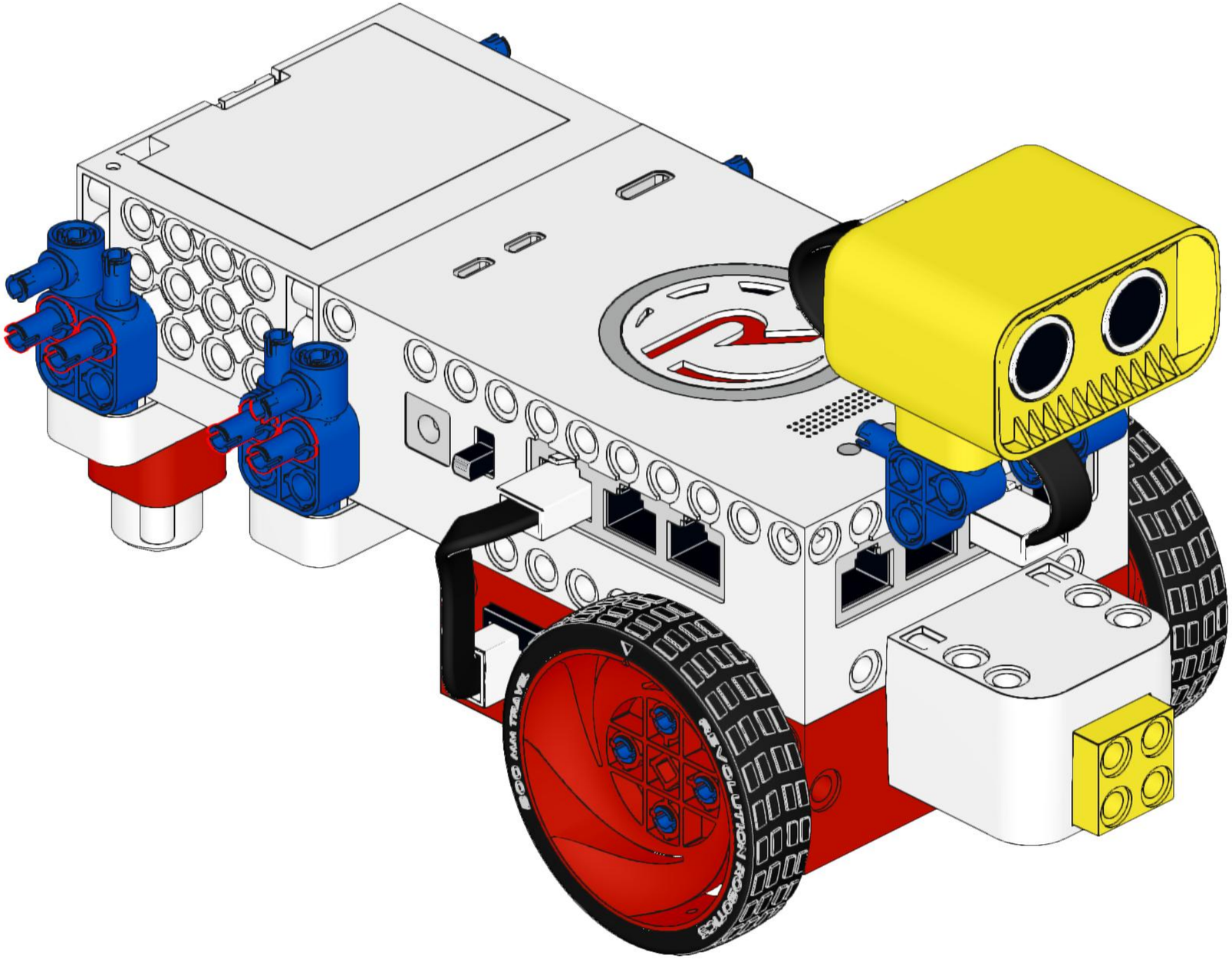
80 MM TRAVEL
REV ROBOTICS
REV SOLUTIONS

4x

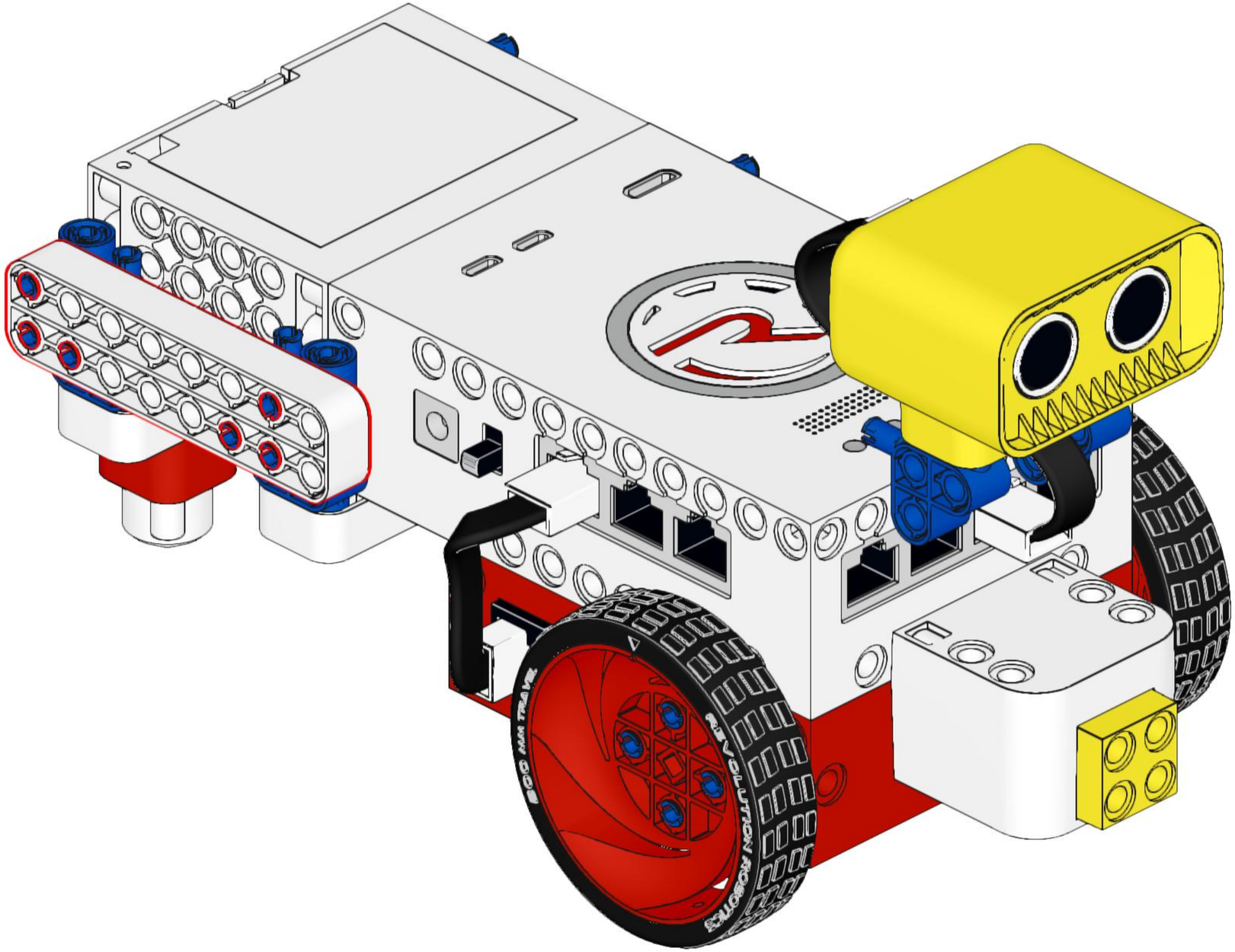
80 MM TRAVEL
REV ROBOTICS
REV SOLUTIONS

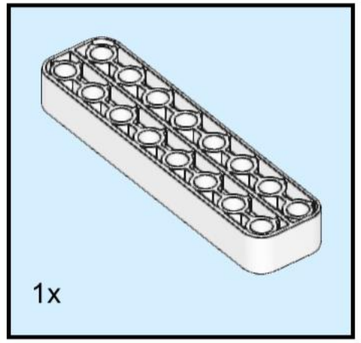
1x

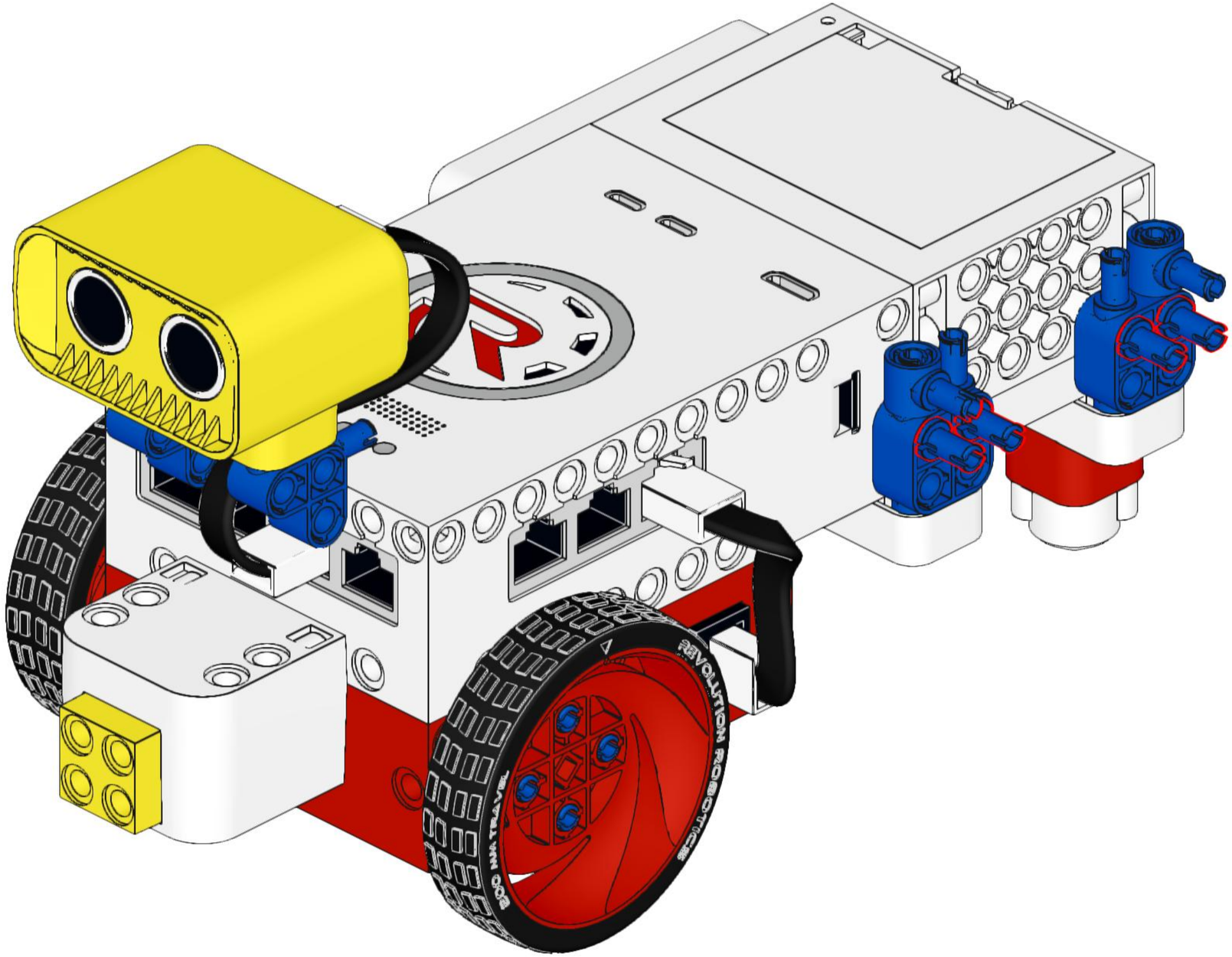
REVOLUTION ROBOTICS
800 MM TRAVEL

4x

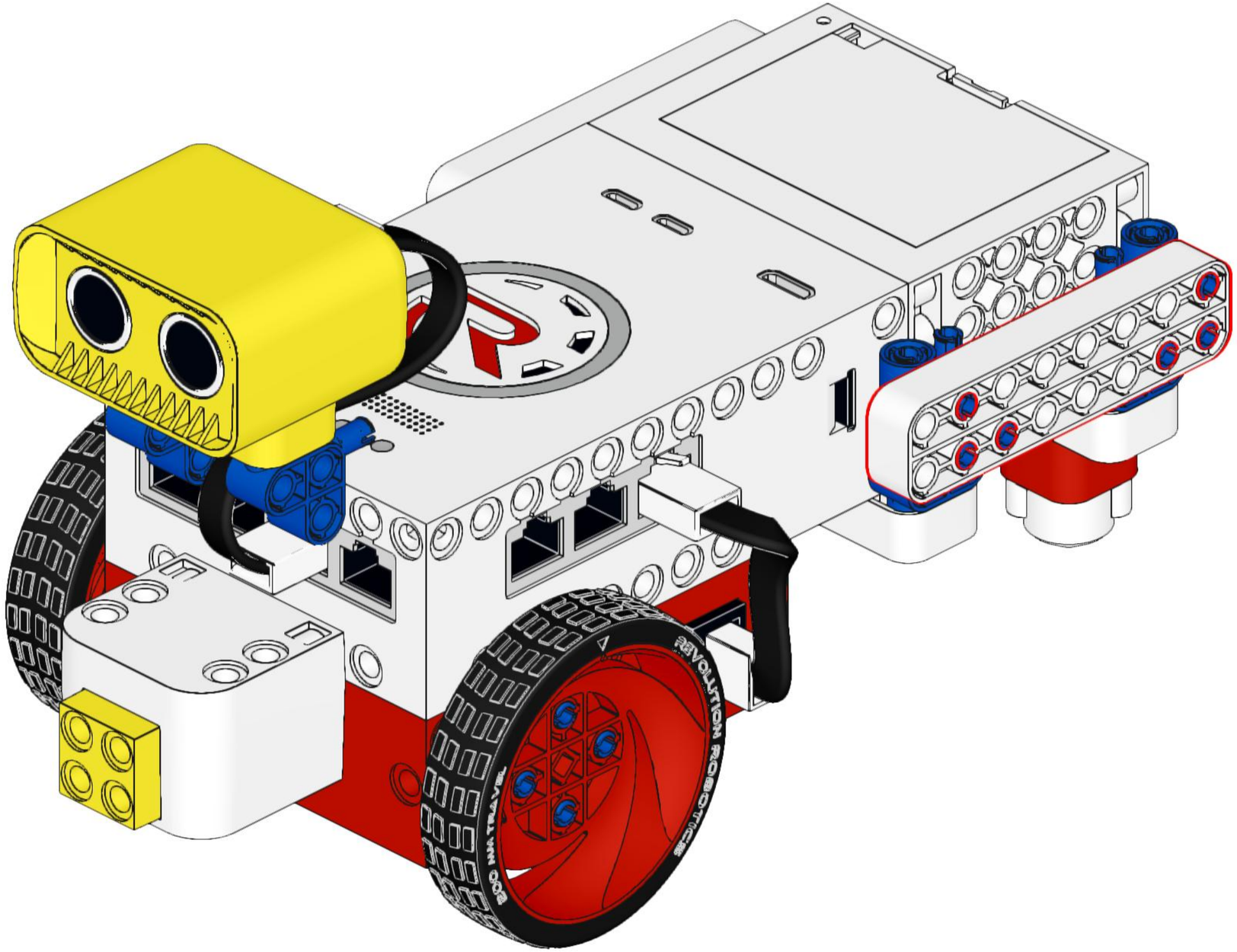
REVOLUTION ROBOTICS
800 MM TRAVEL

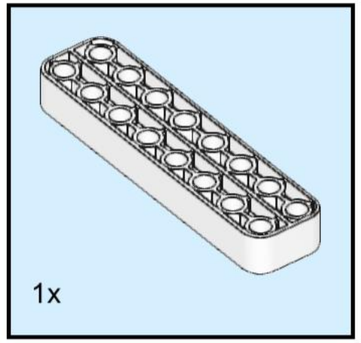
1x

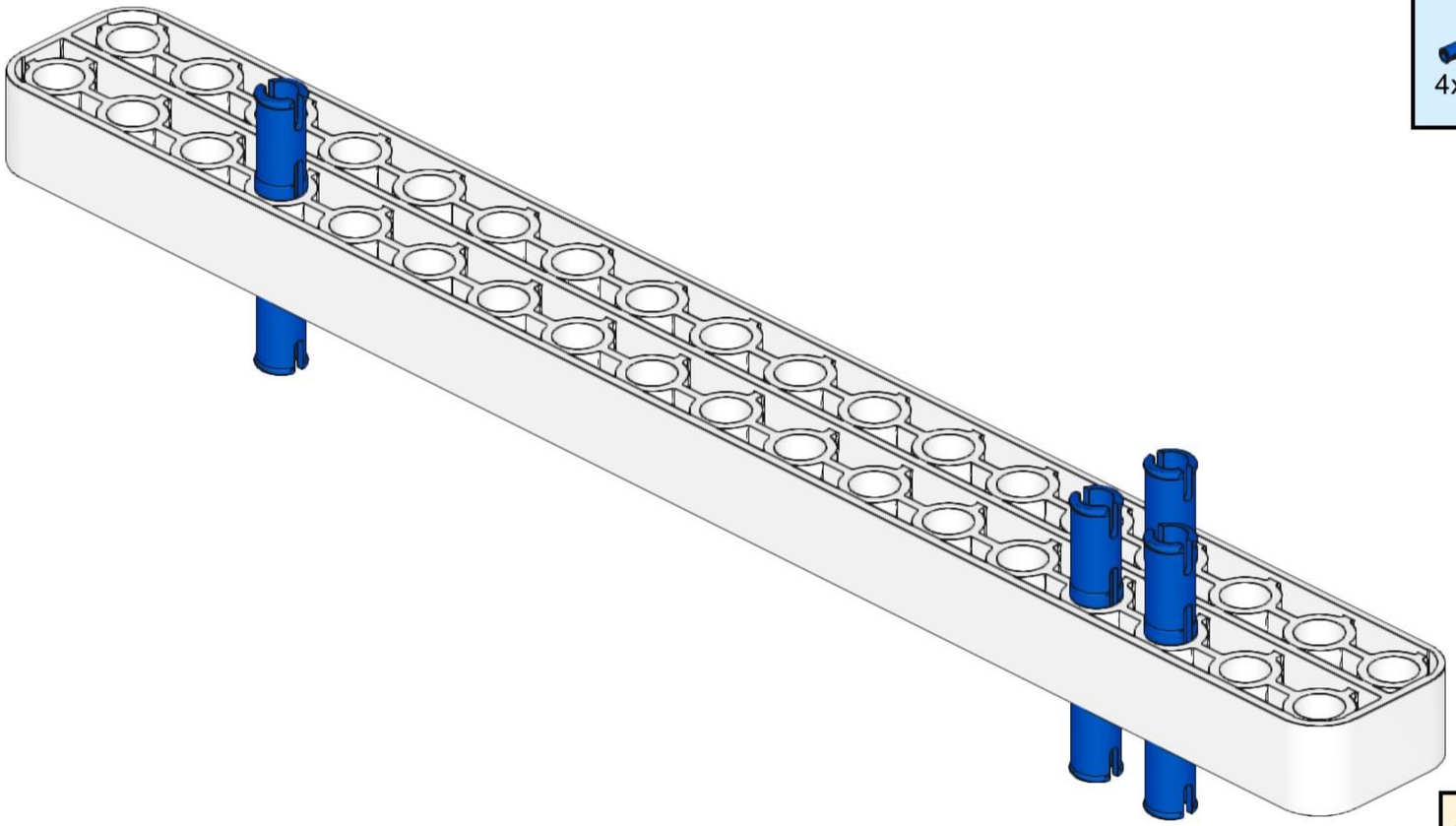

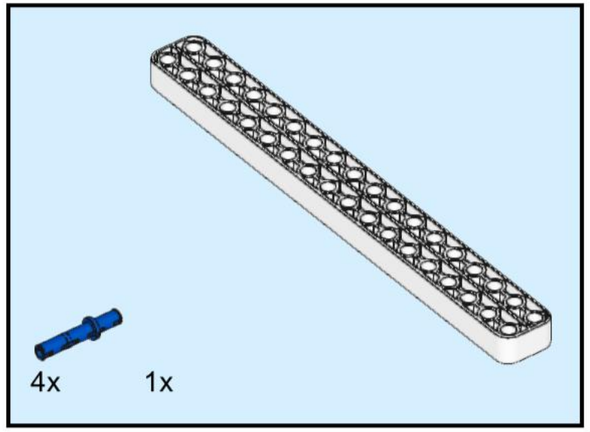
4x
1x

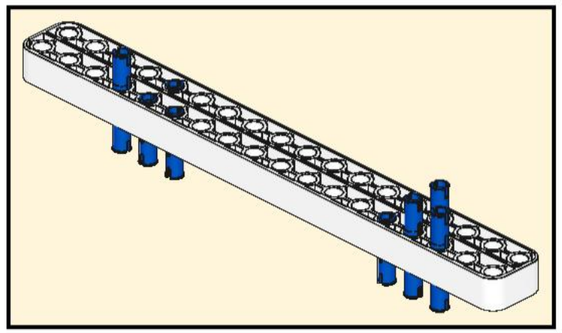

1x

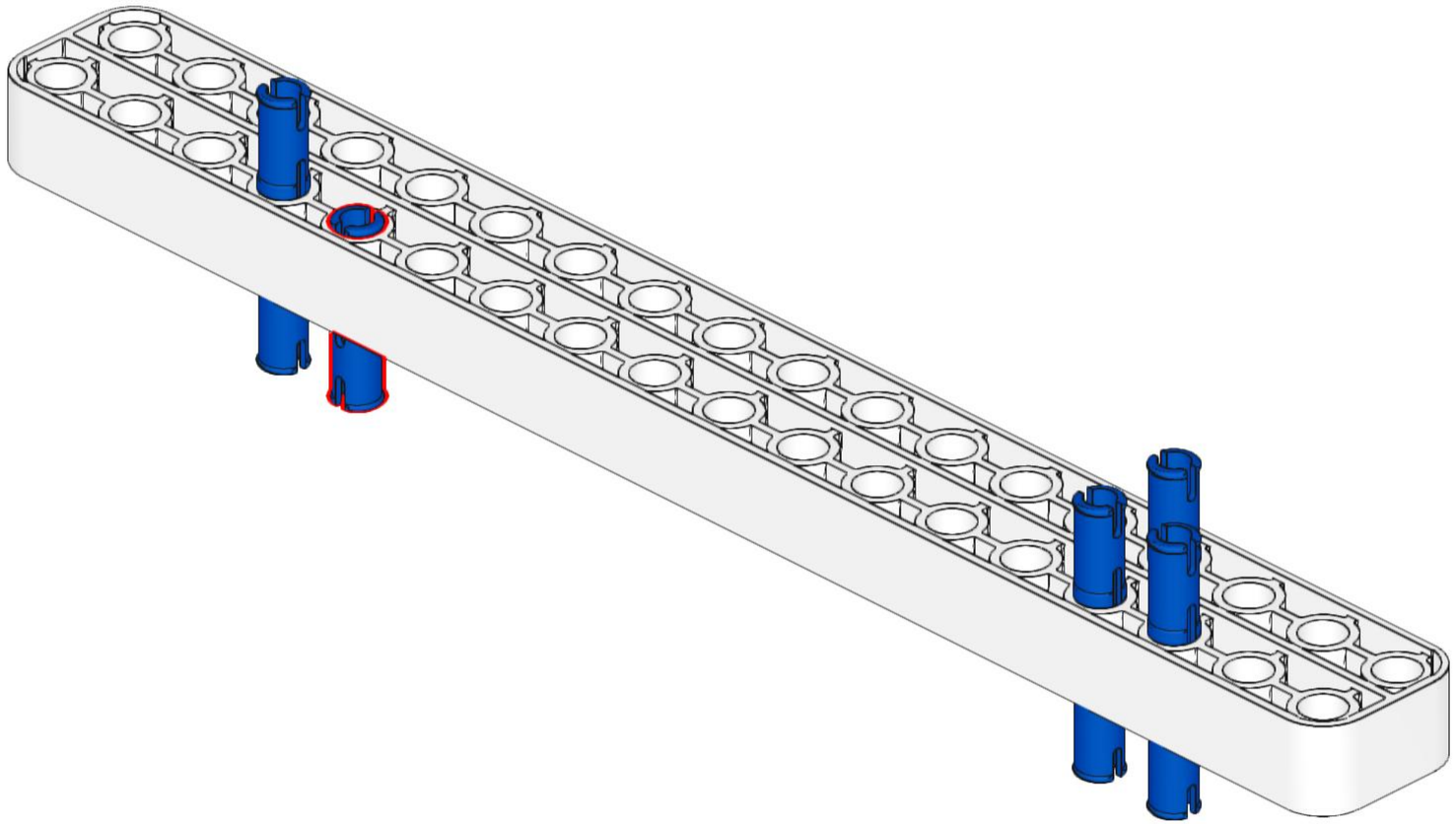

3x

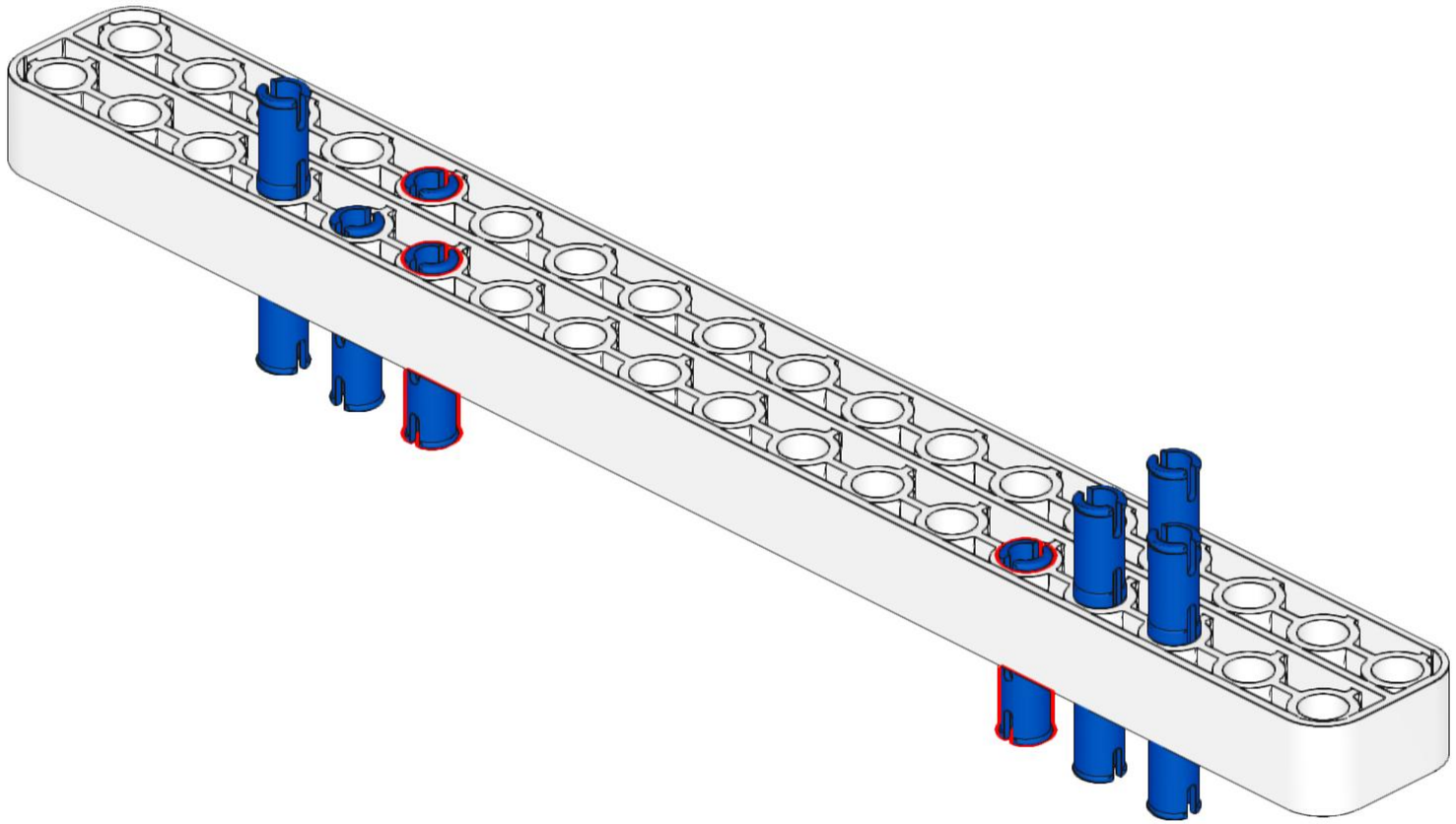

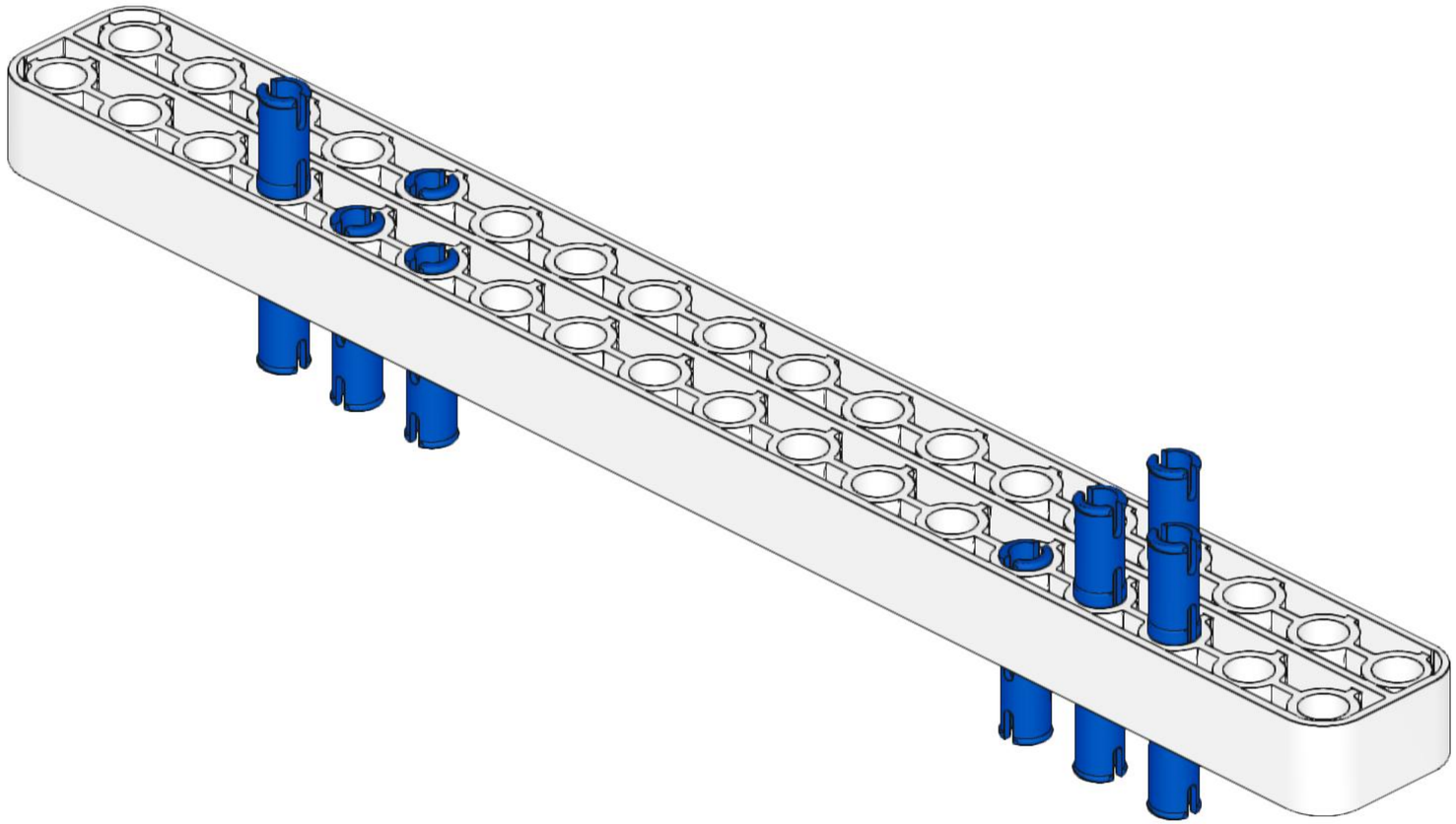

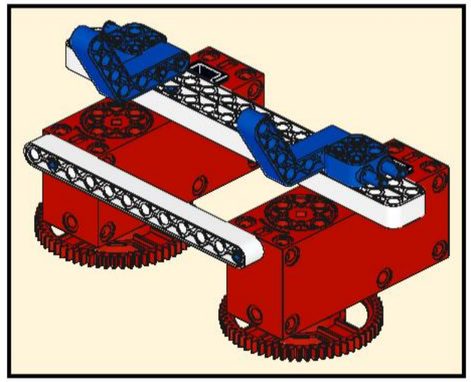

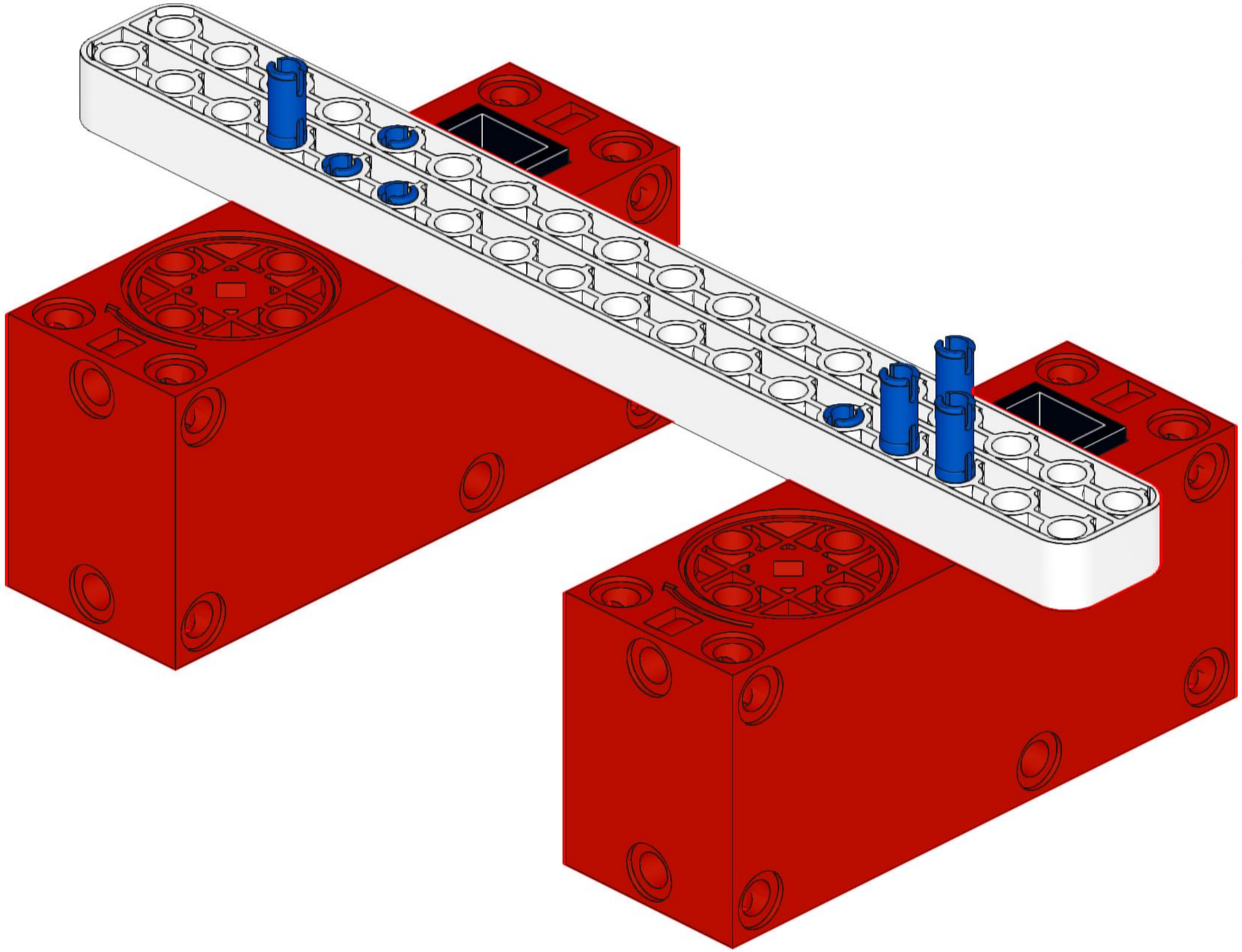

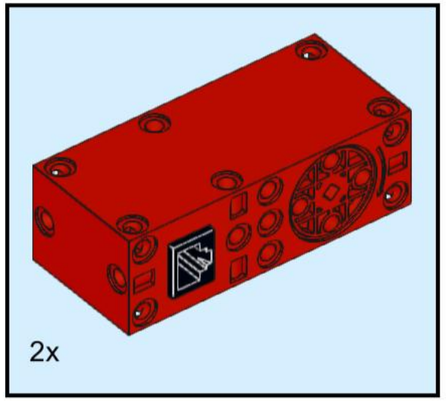
2x

2x

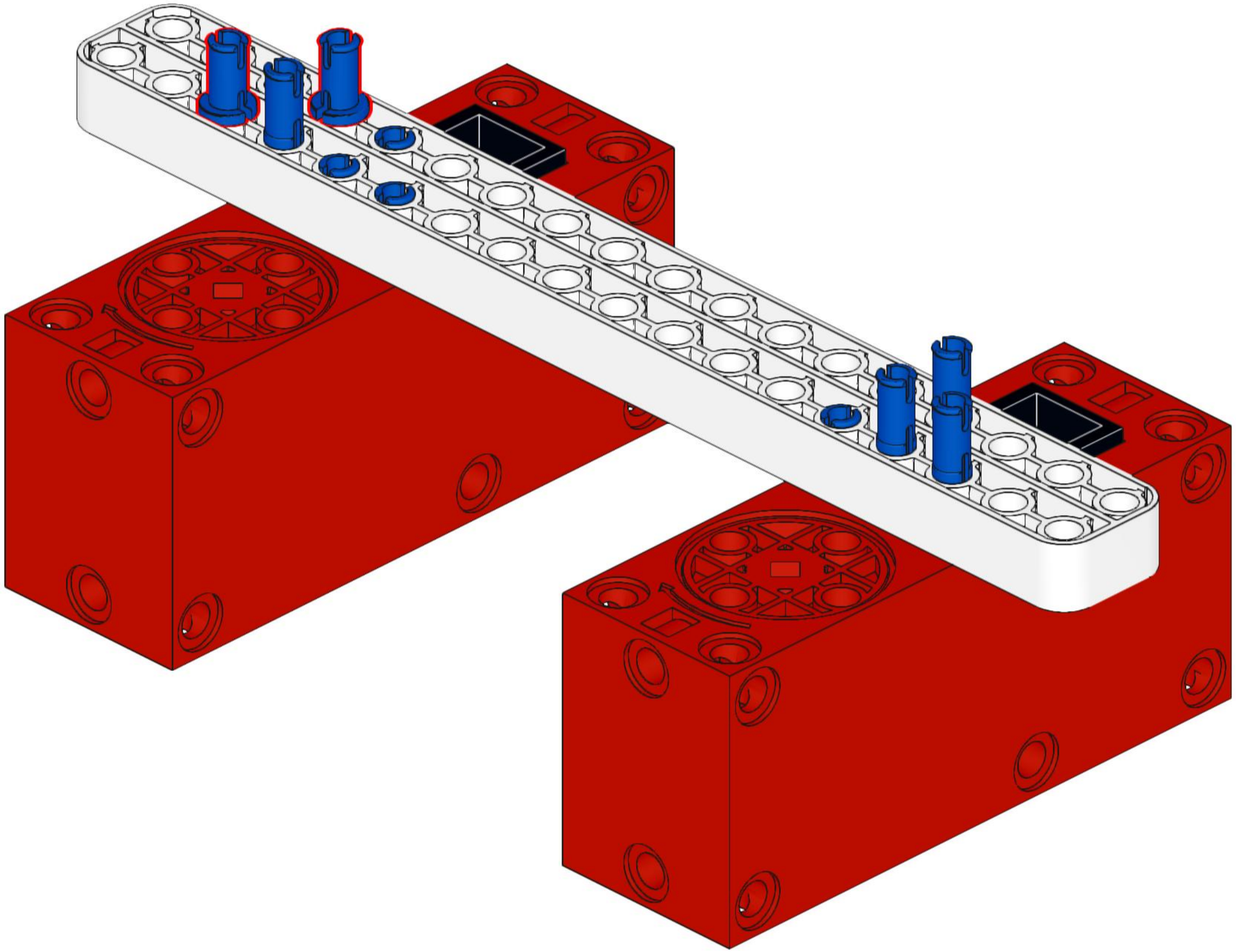

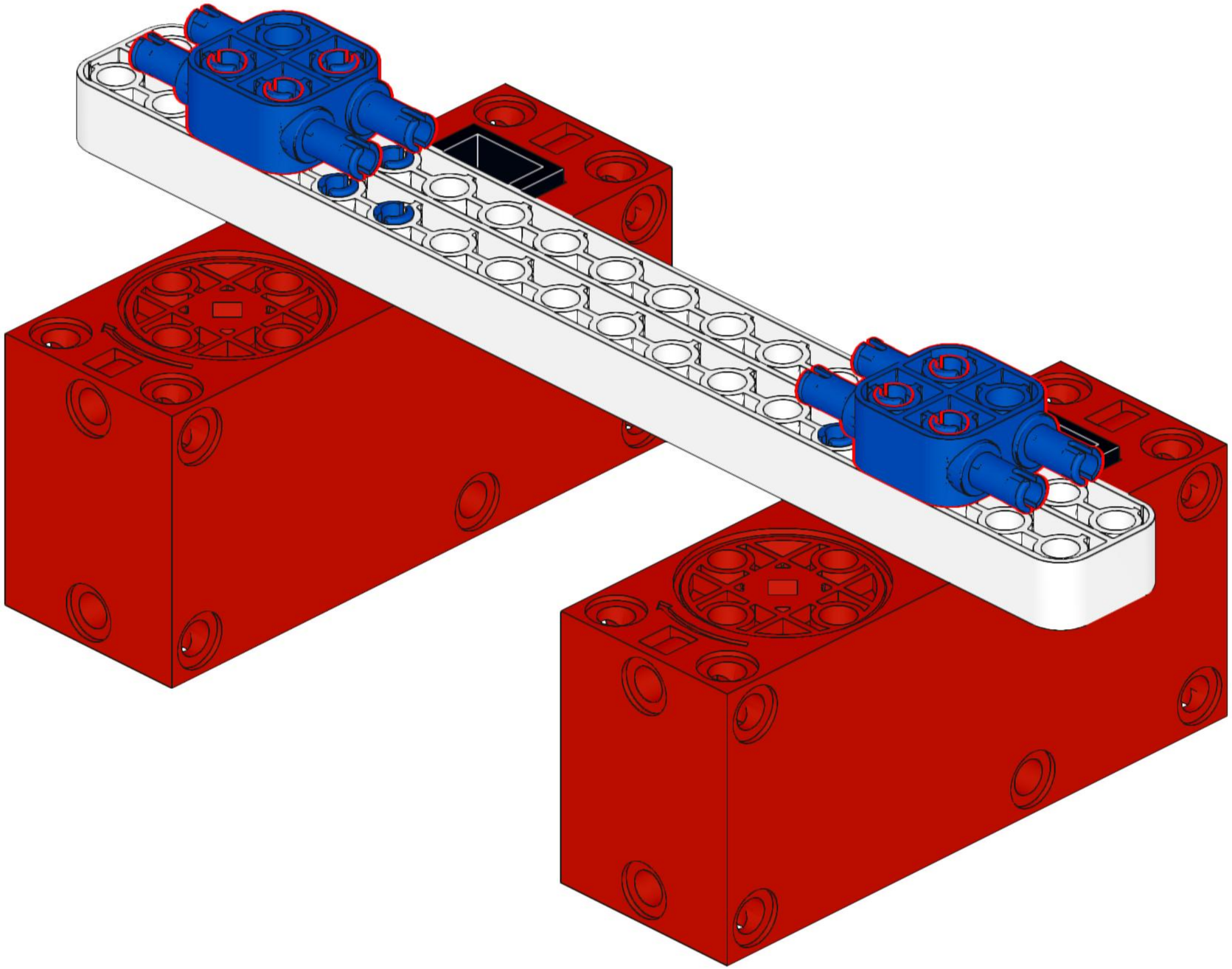

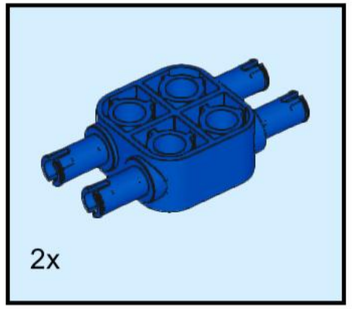
2x

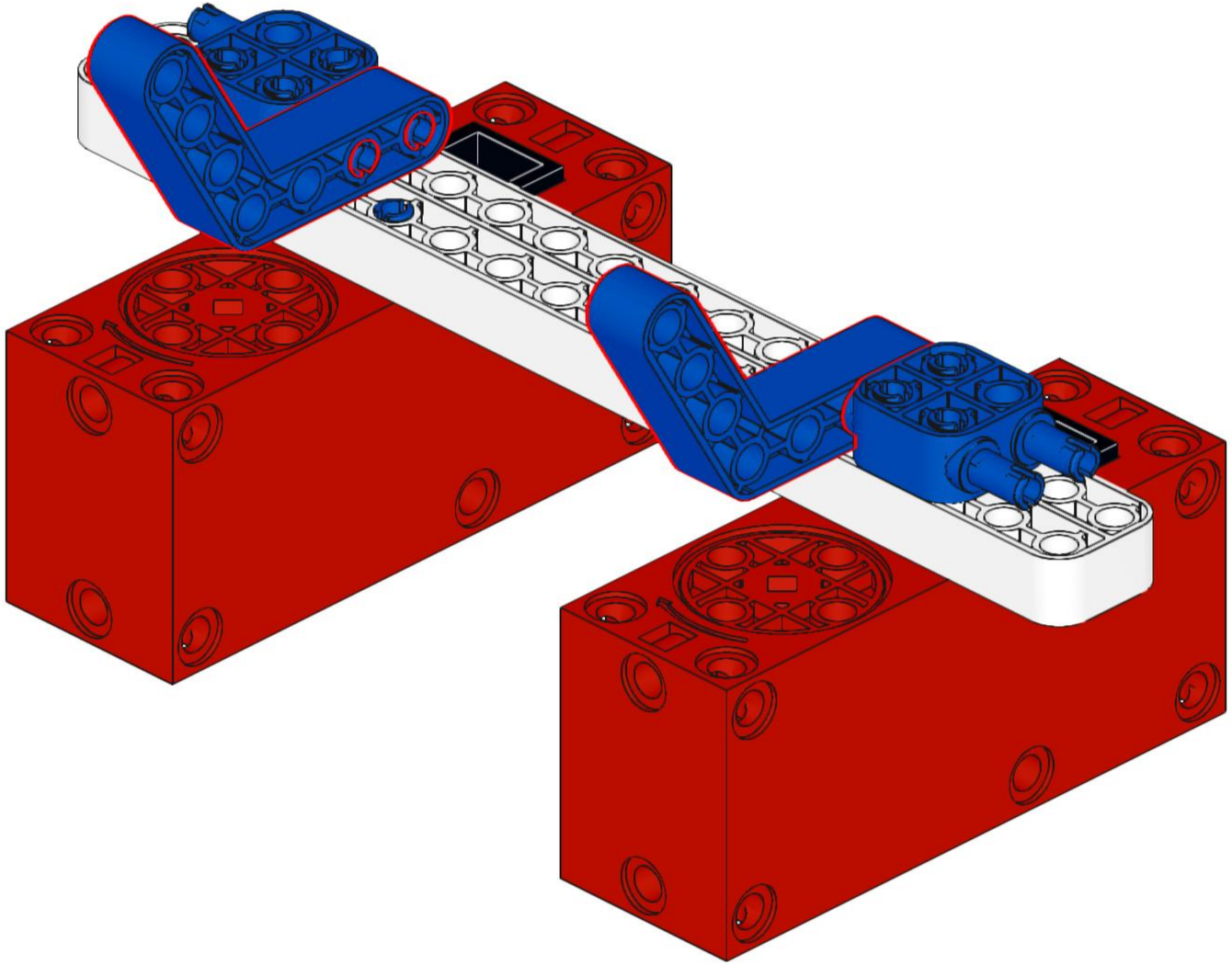

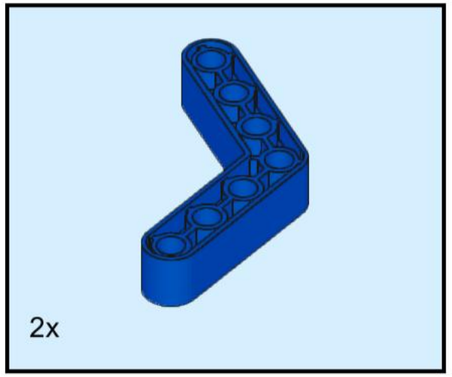
2x

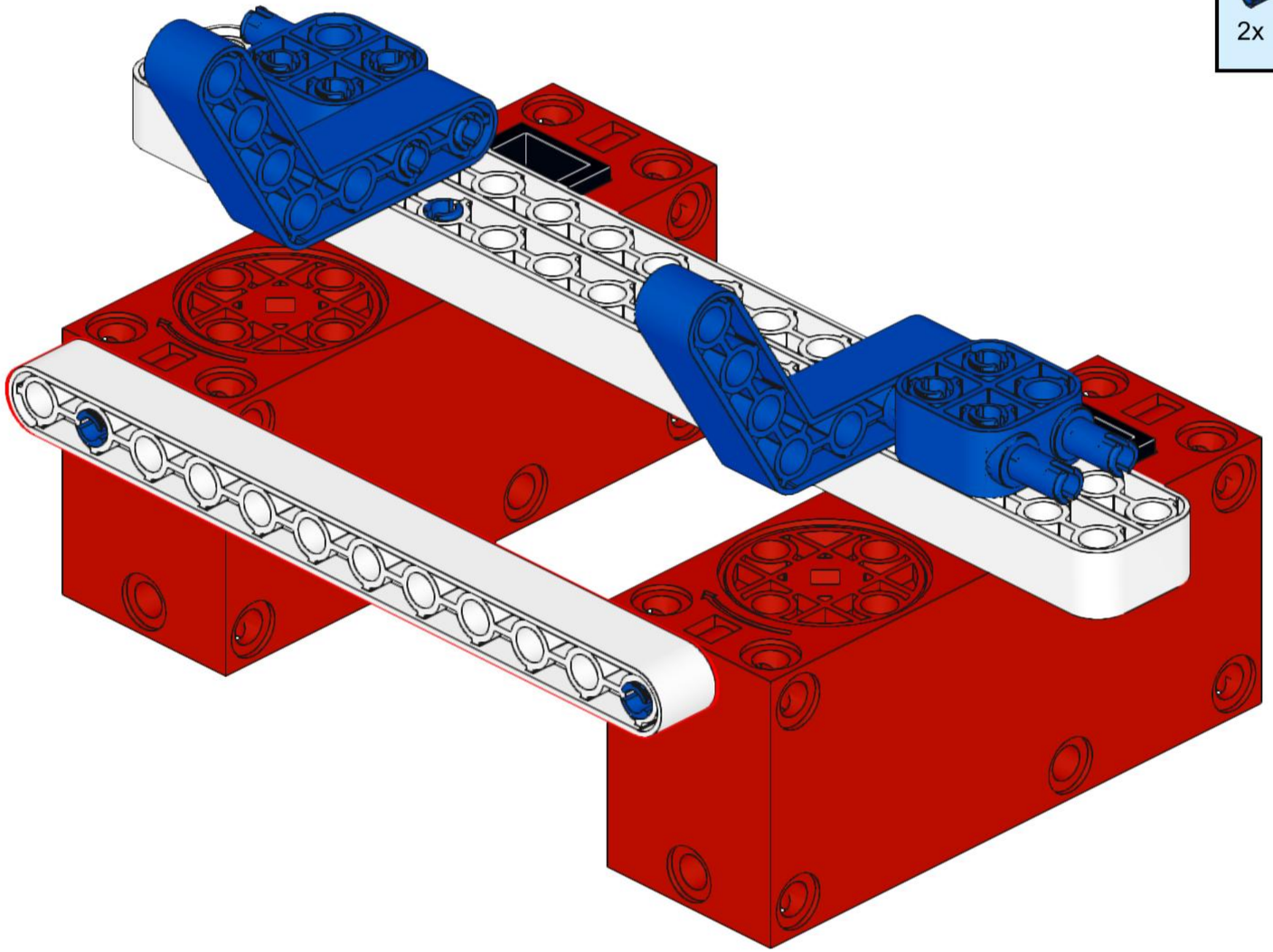

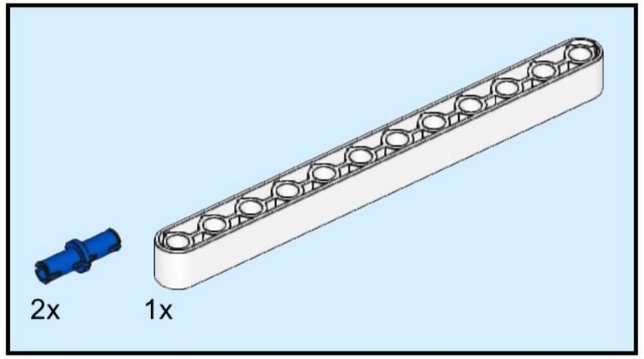
2x
1x

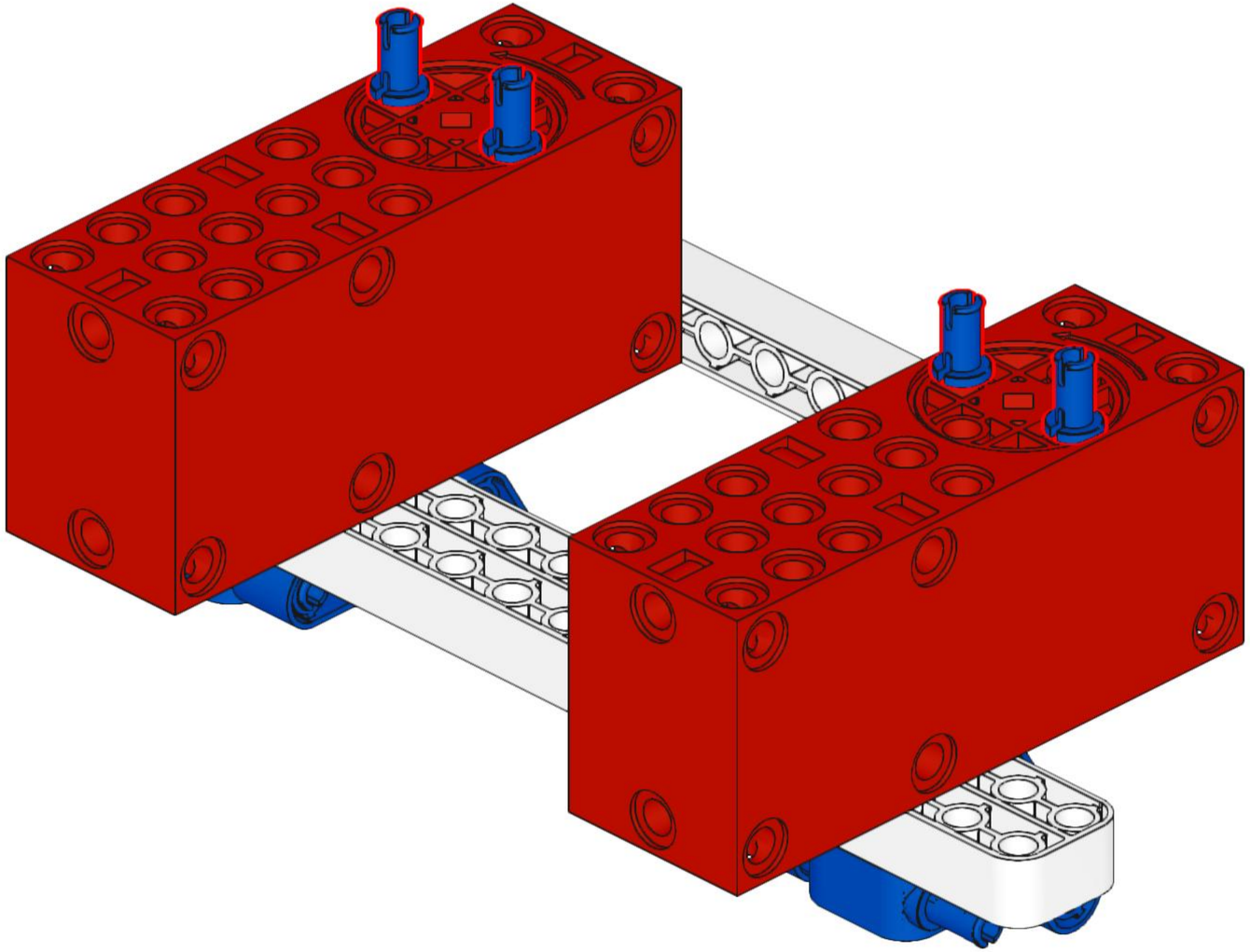

4x

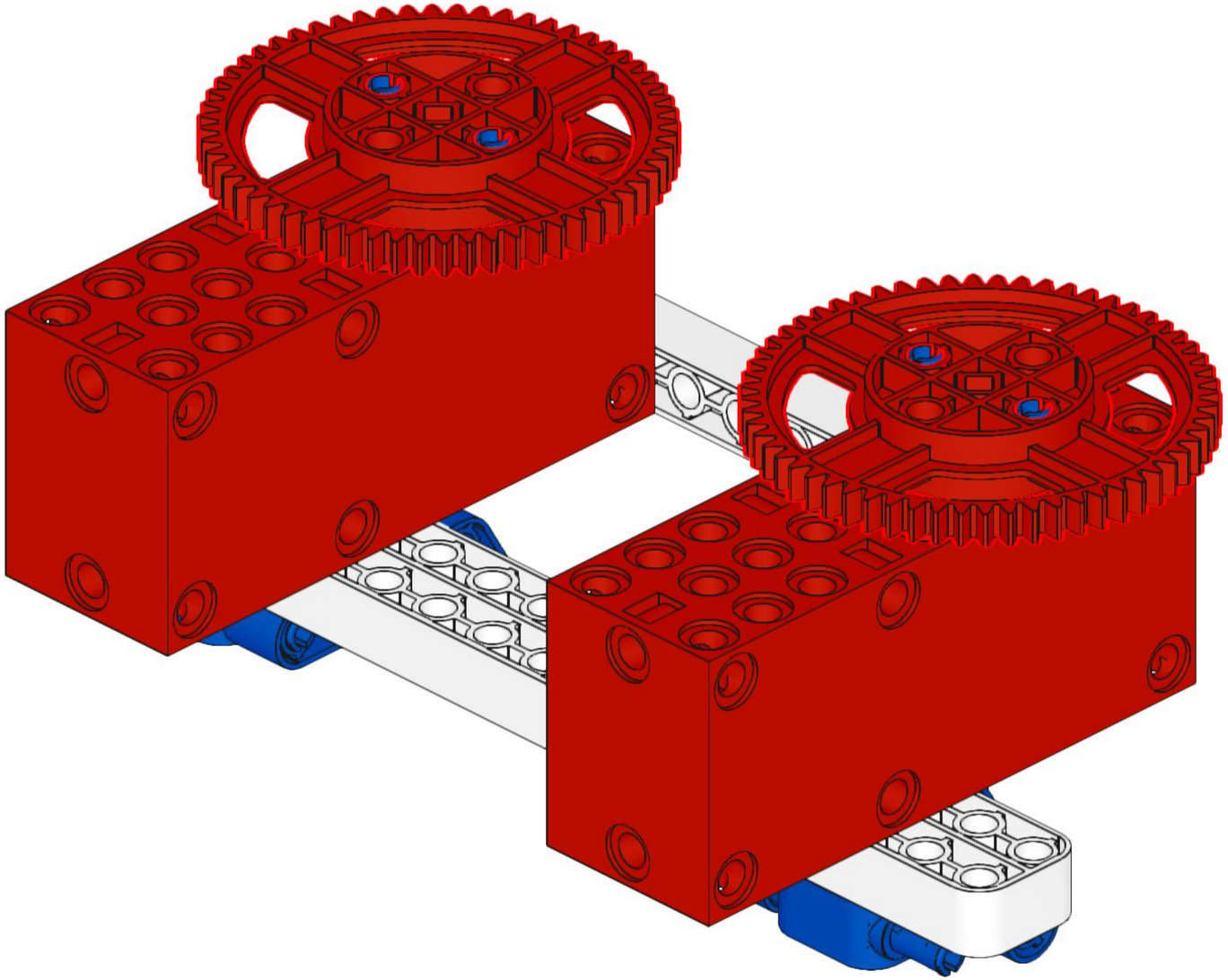

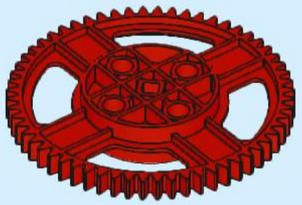

2x

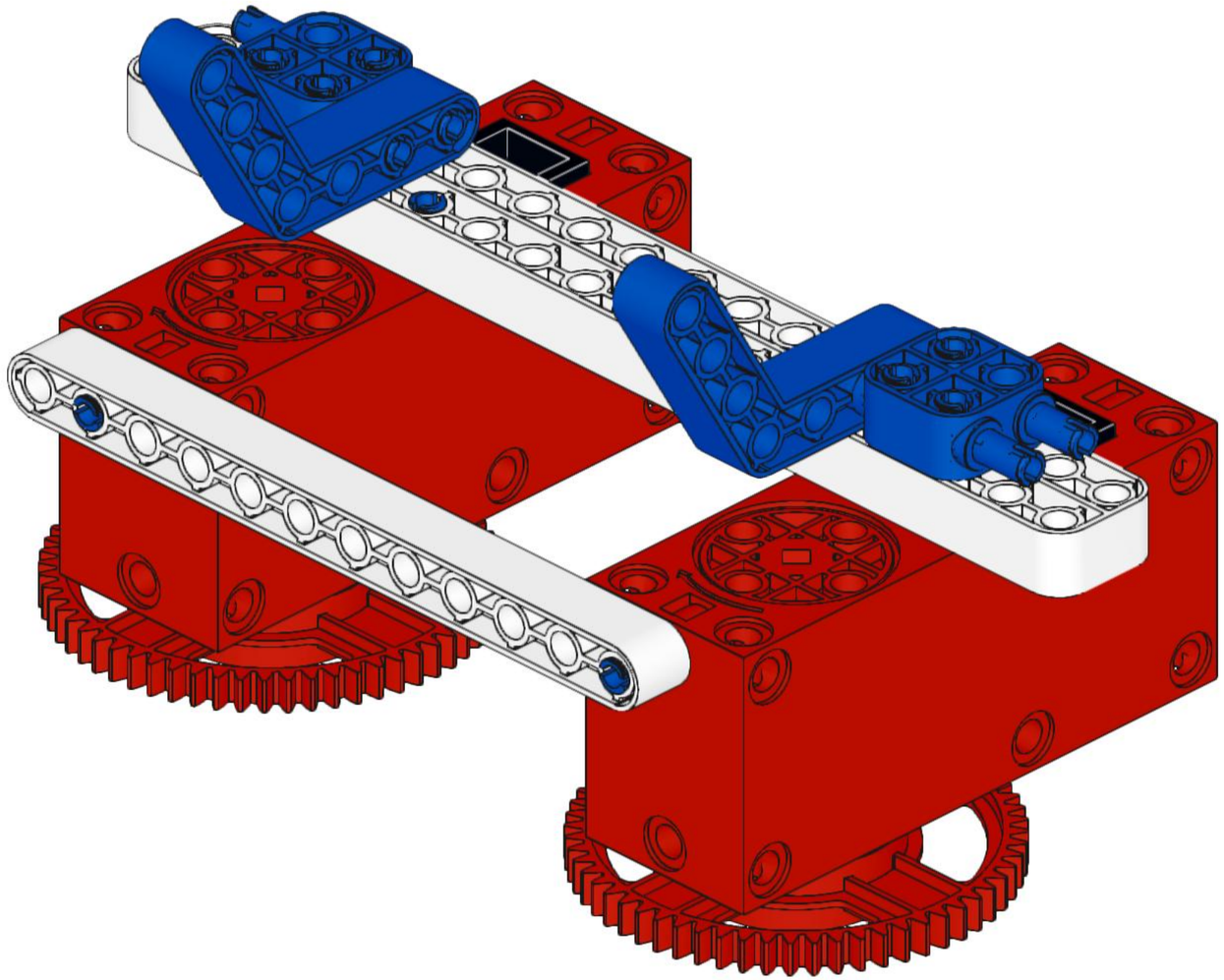

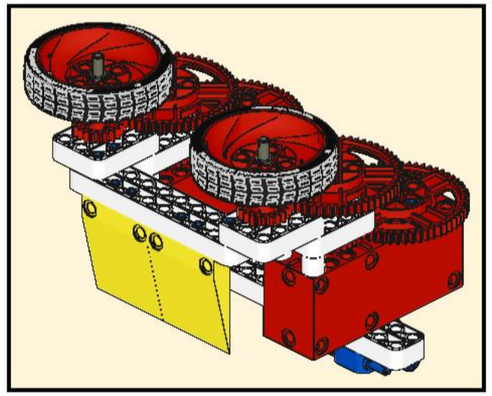

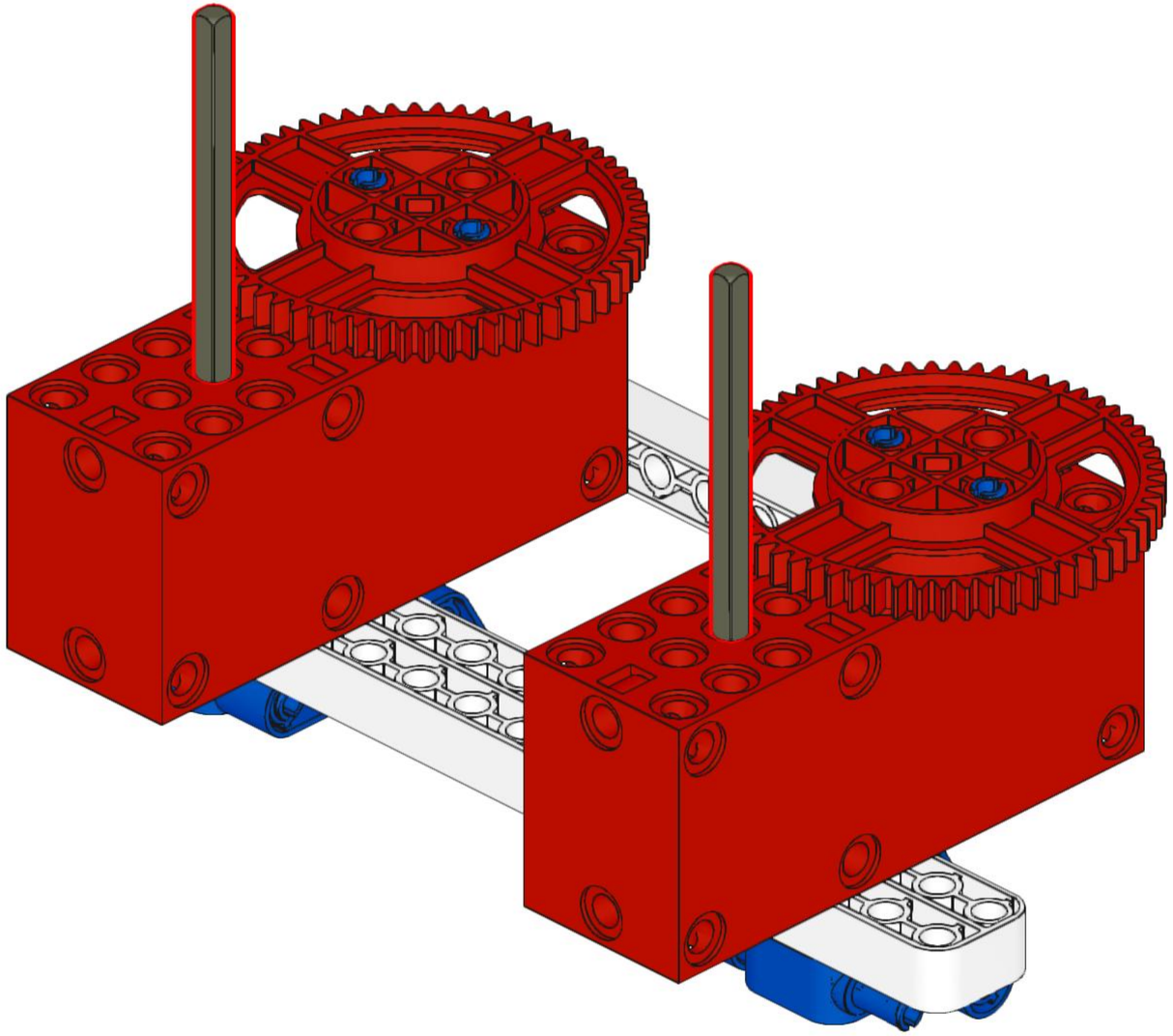

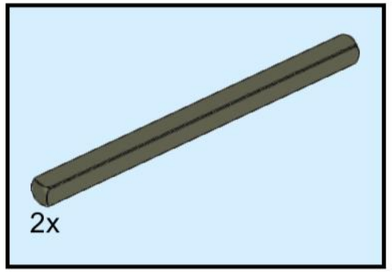
2x

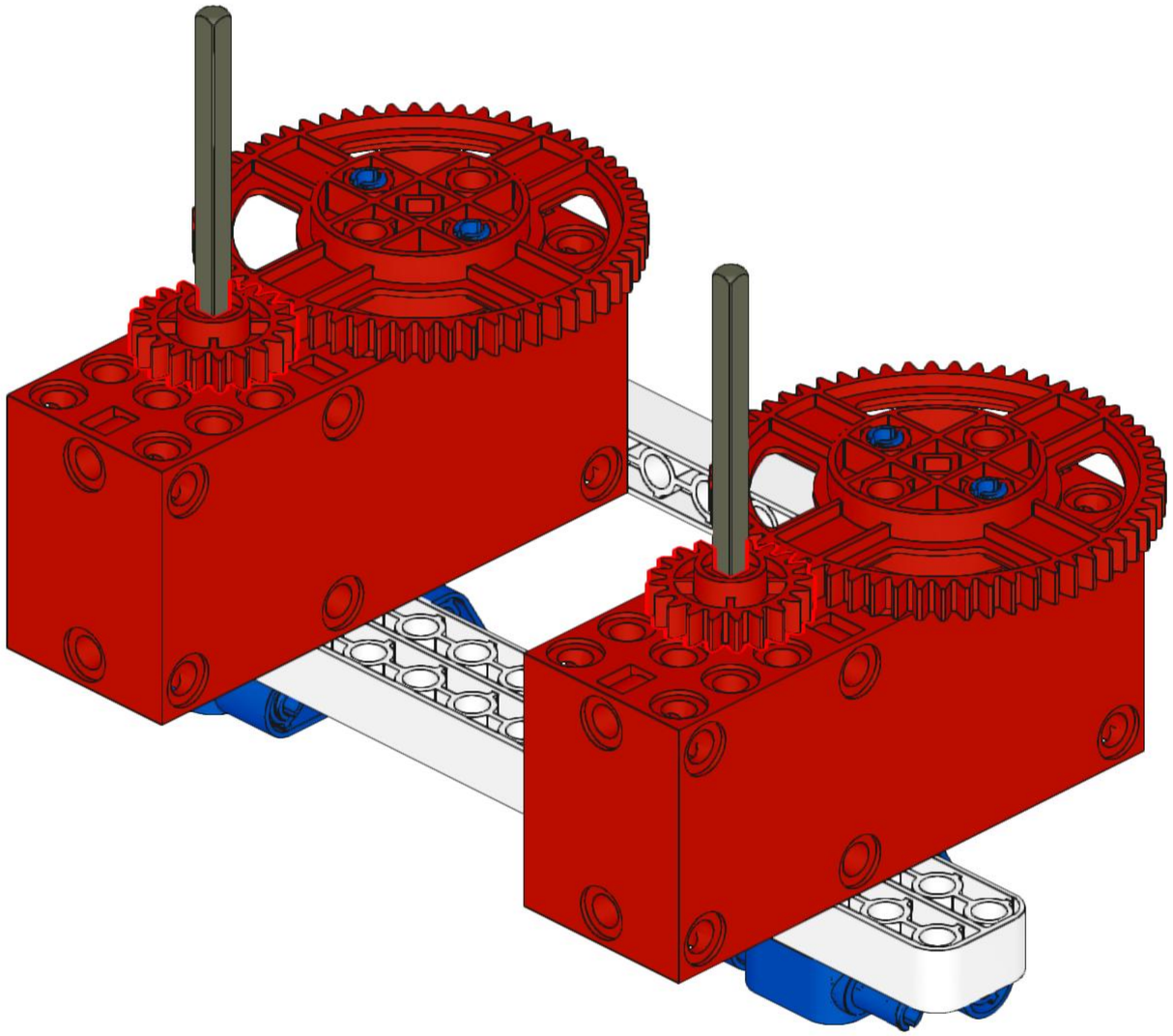

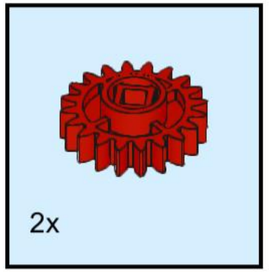
2x

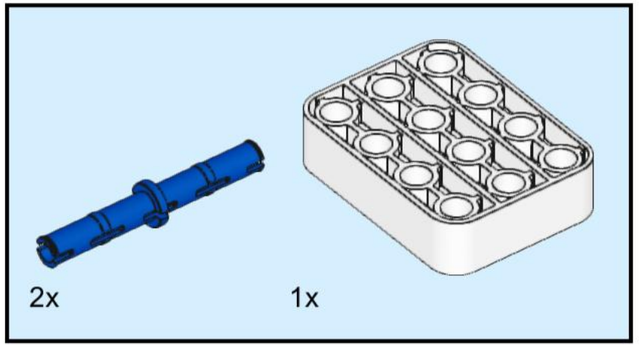
2x
1x

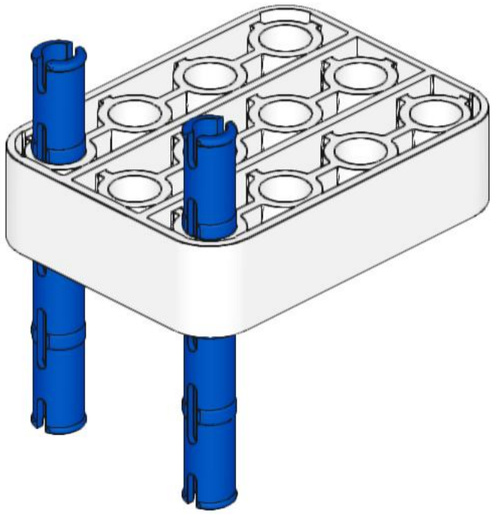

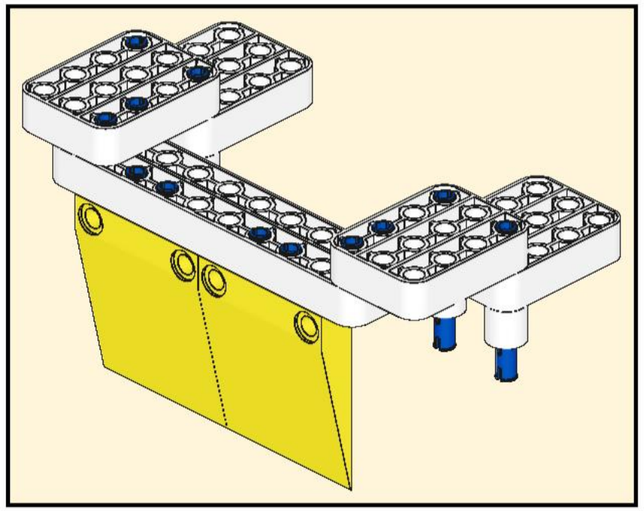

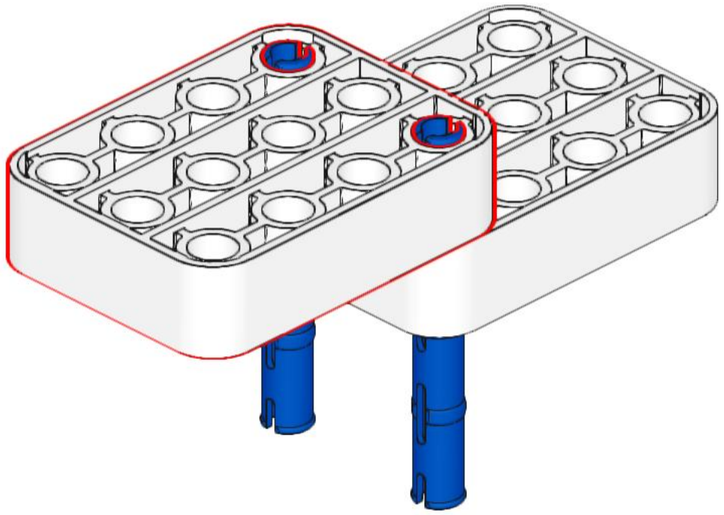

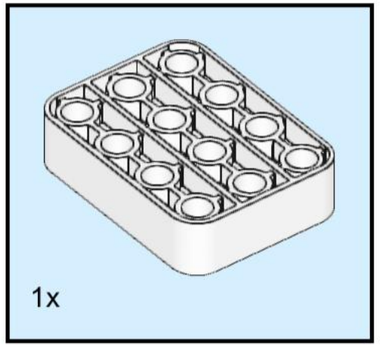
1x

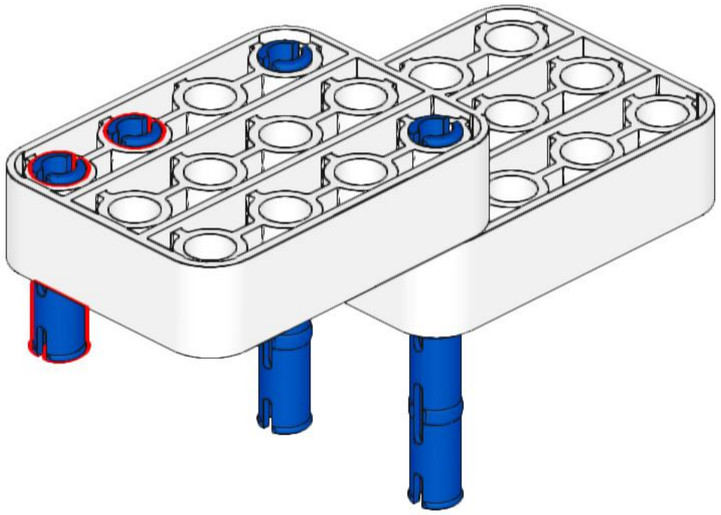

2x

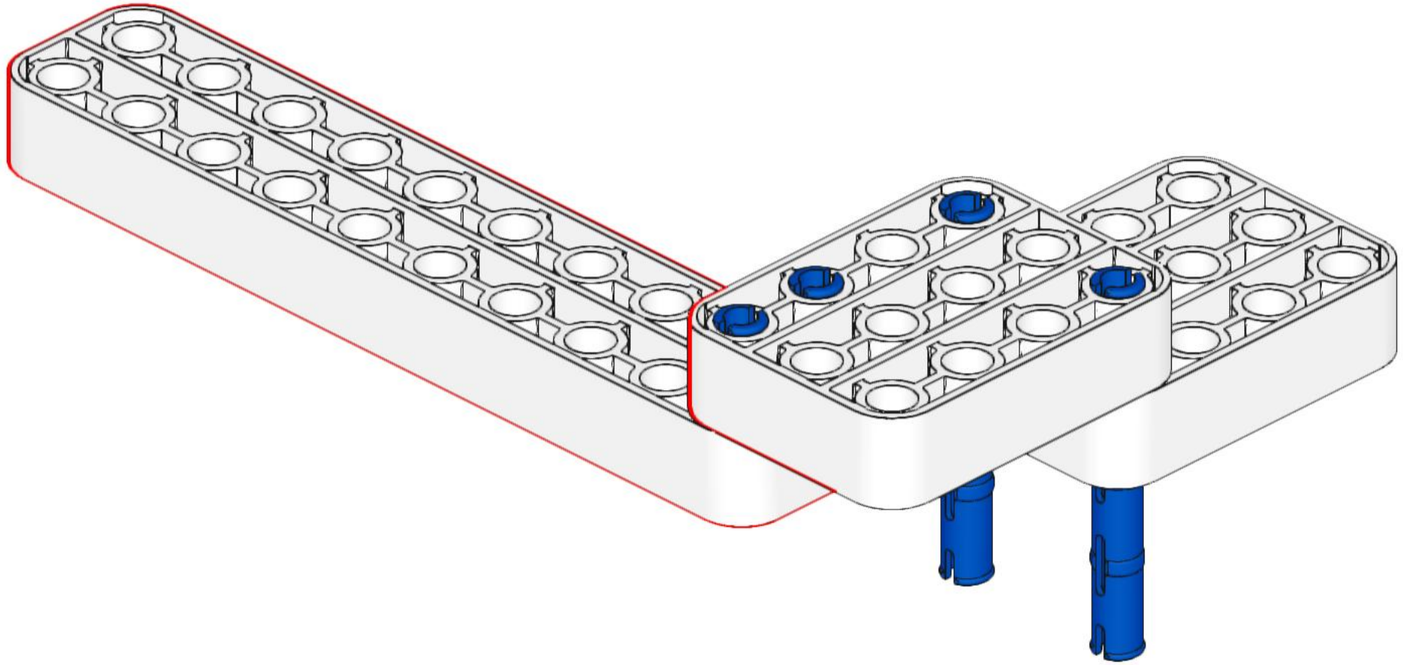

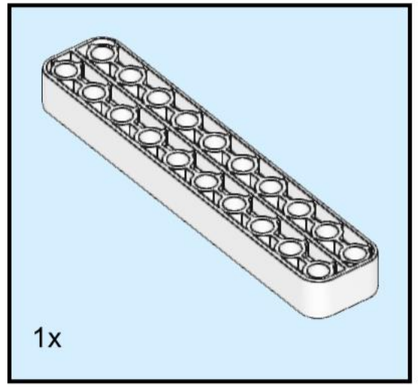
1x

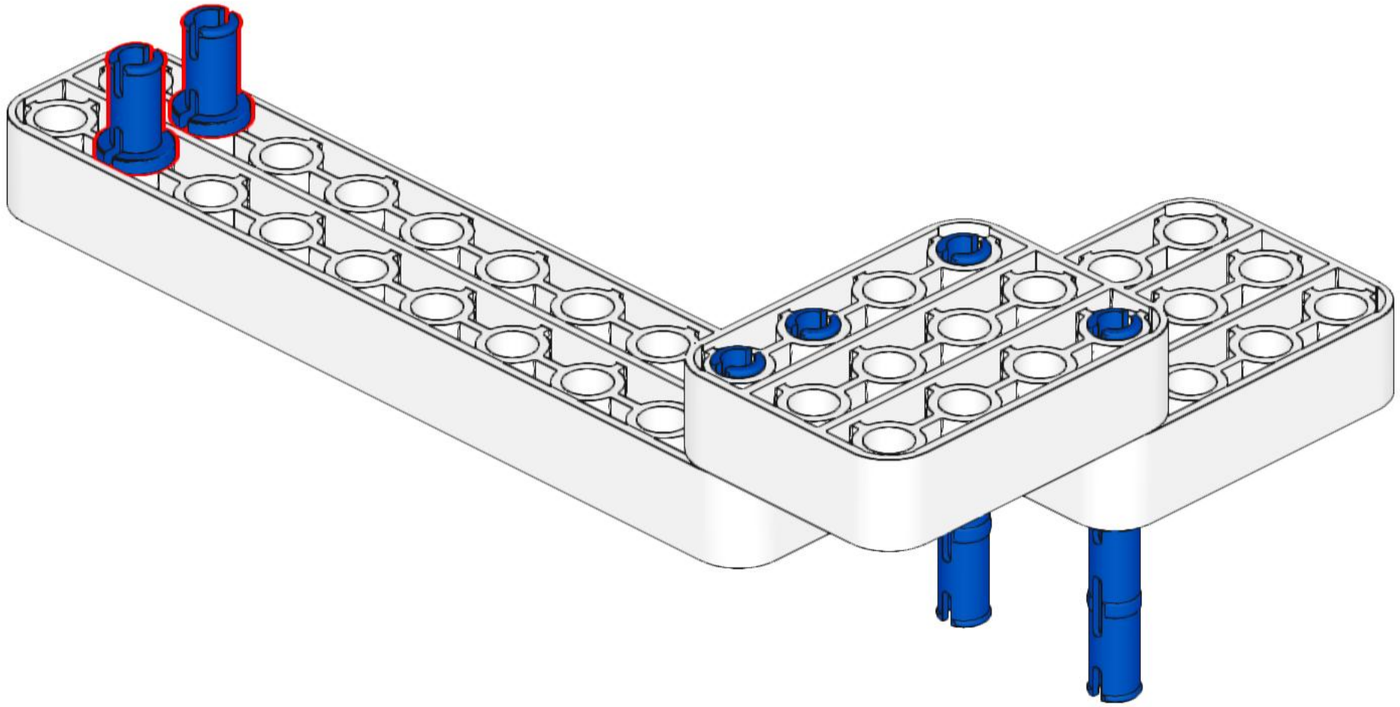

2x

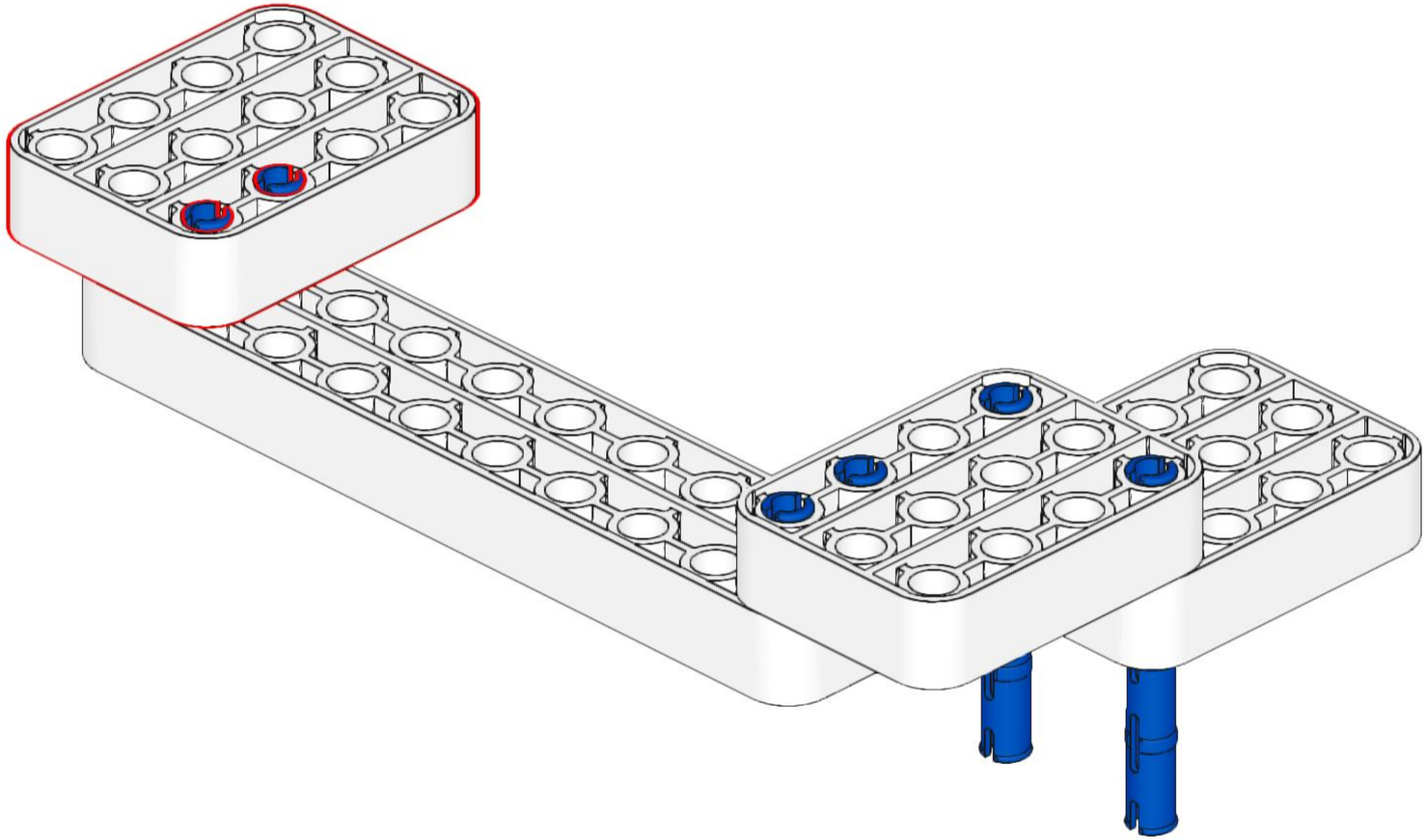

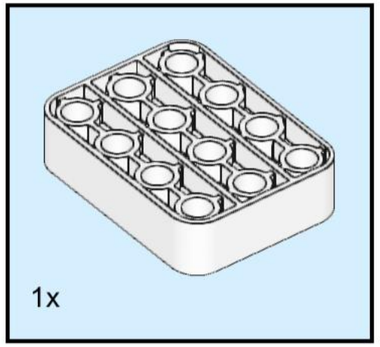
1x

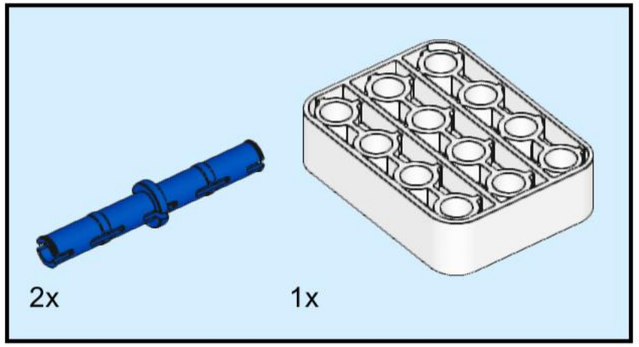
2x
1x

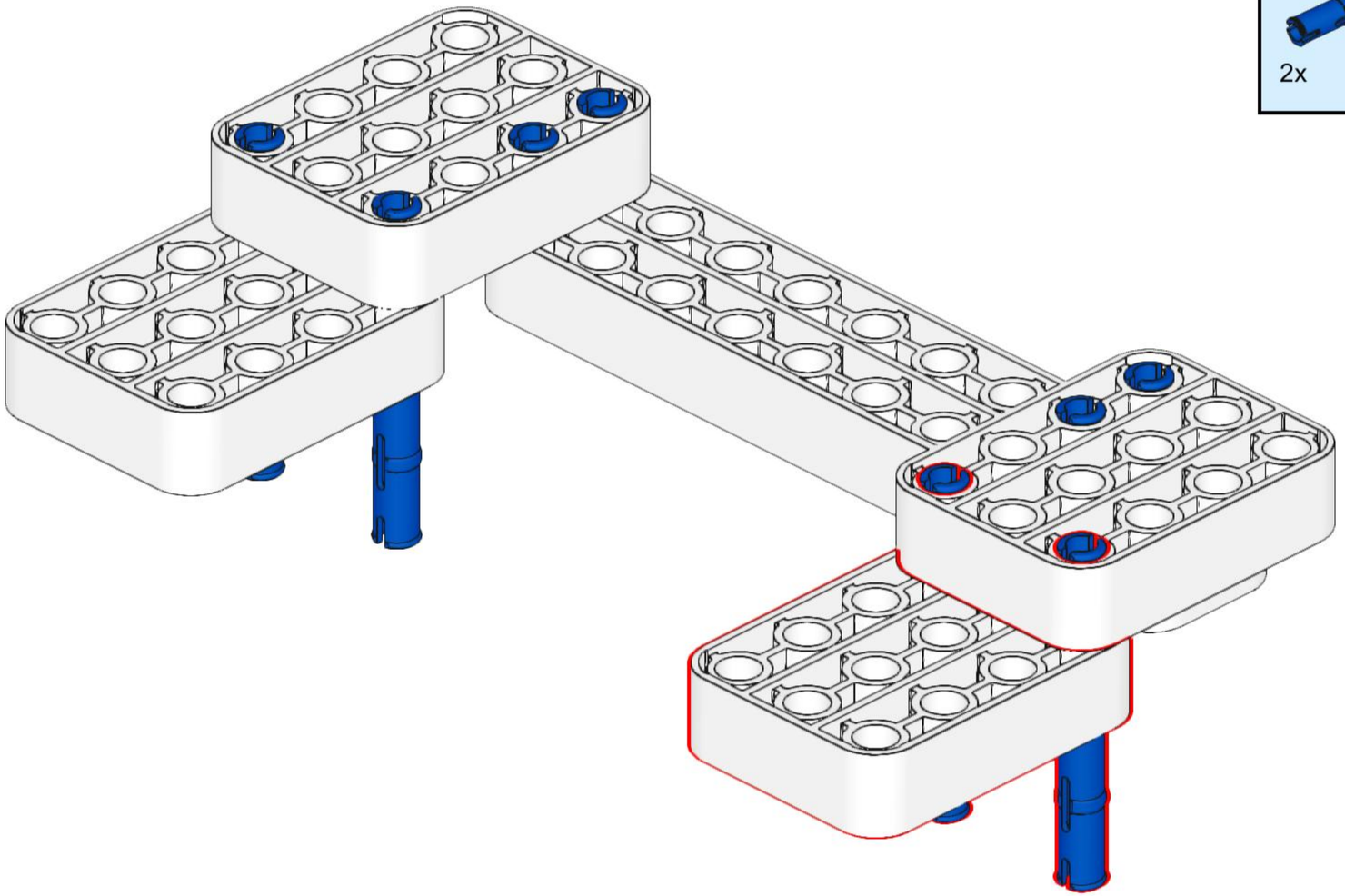

4x

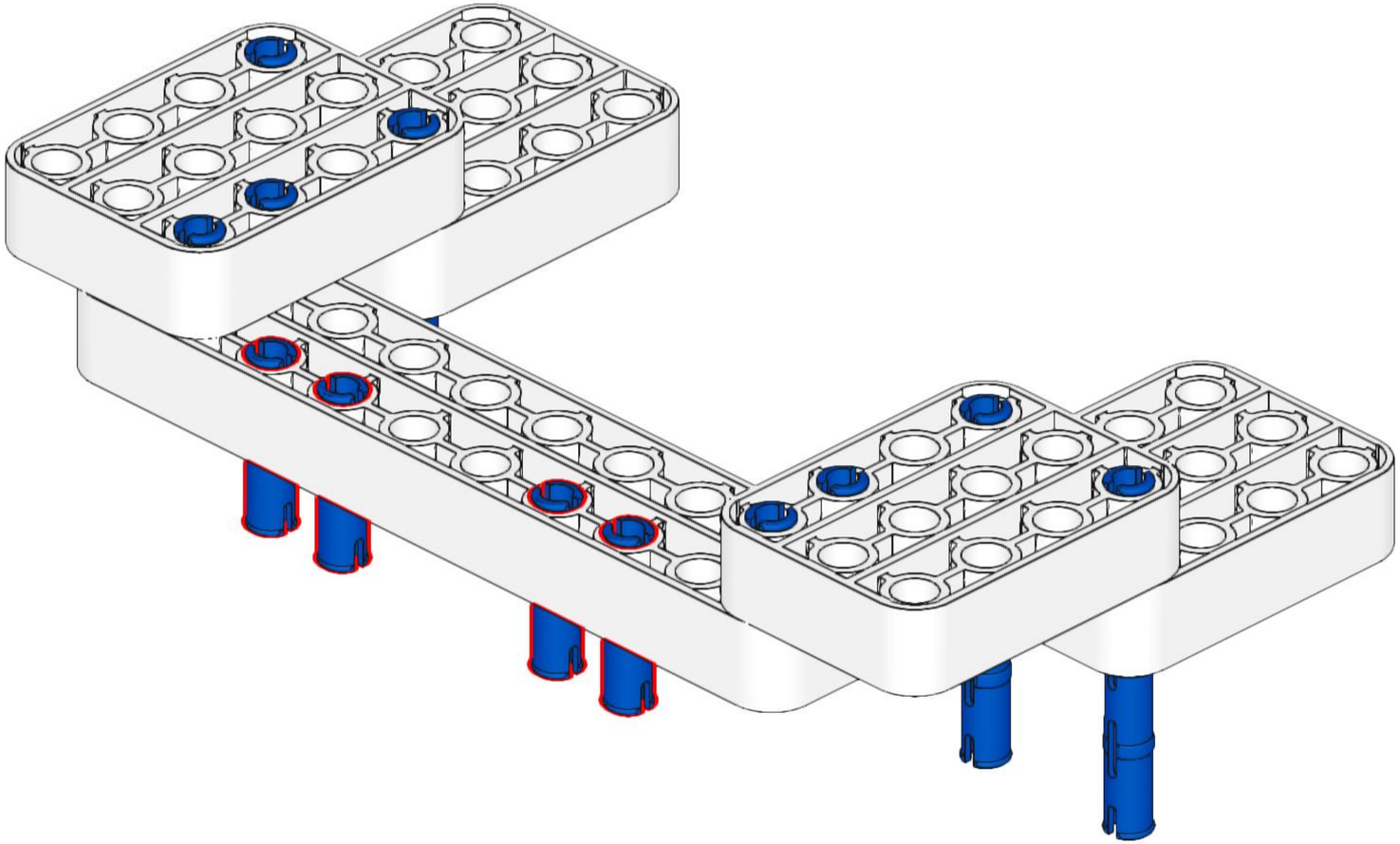

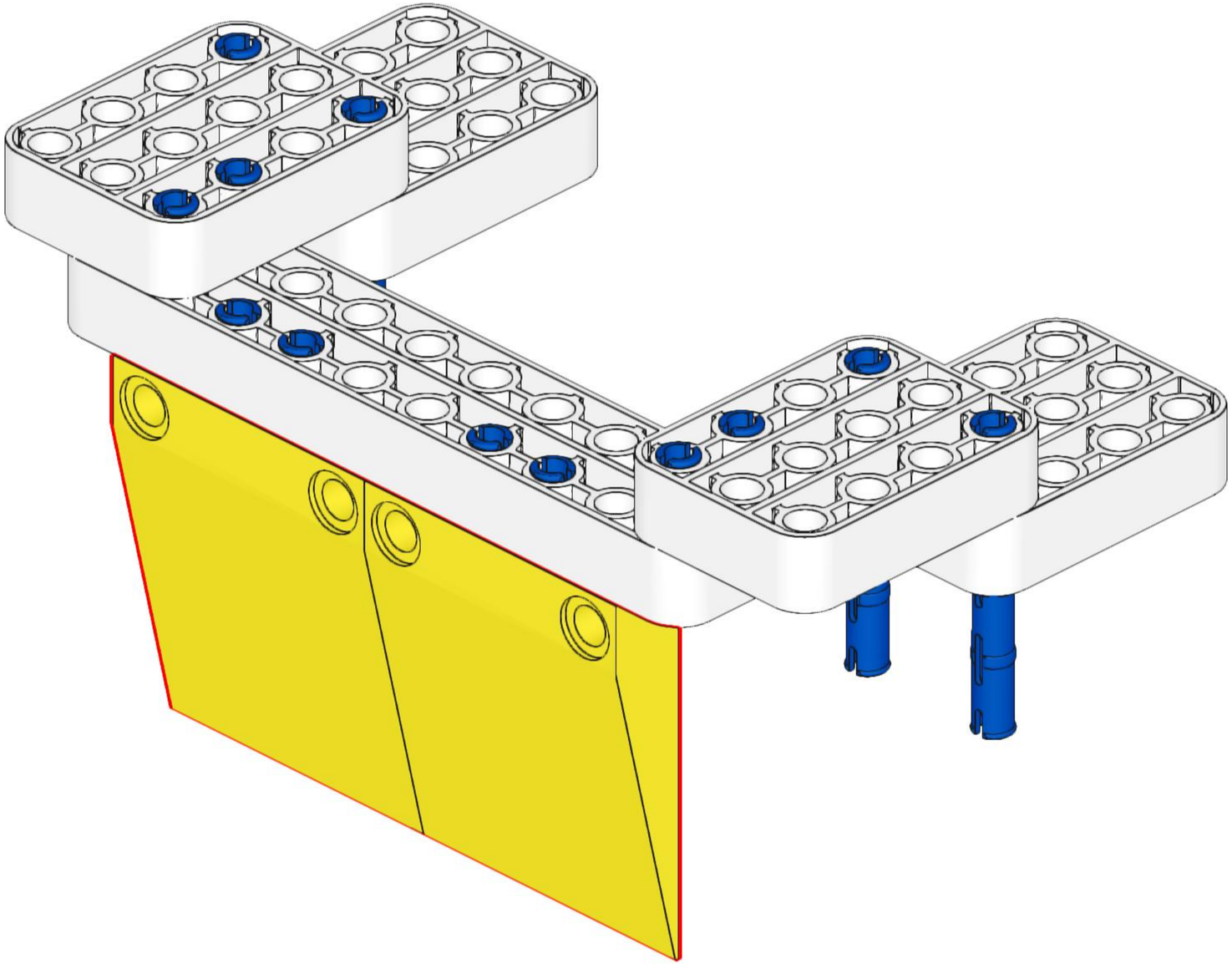

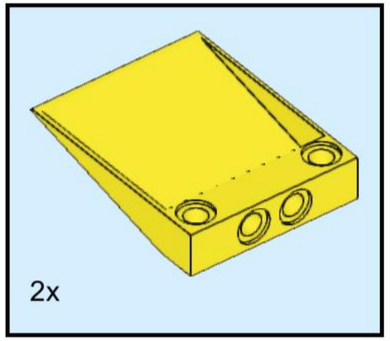
2x

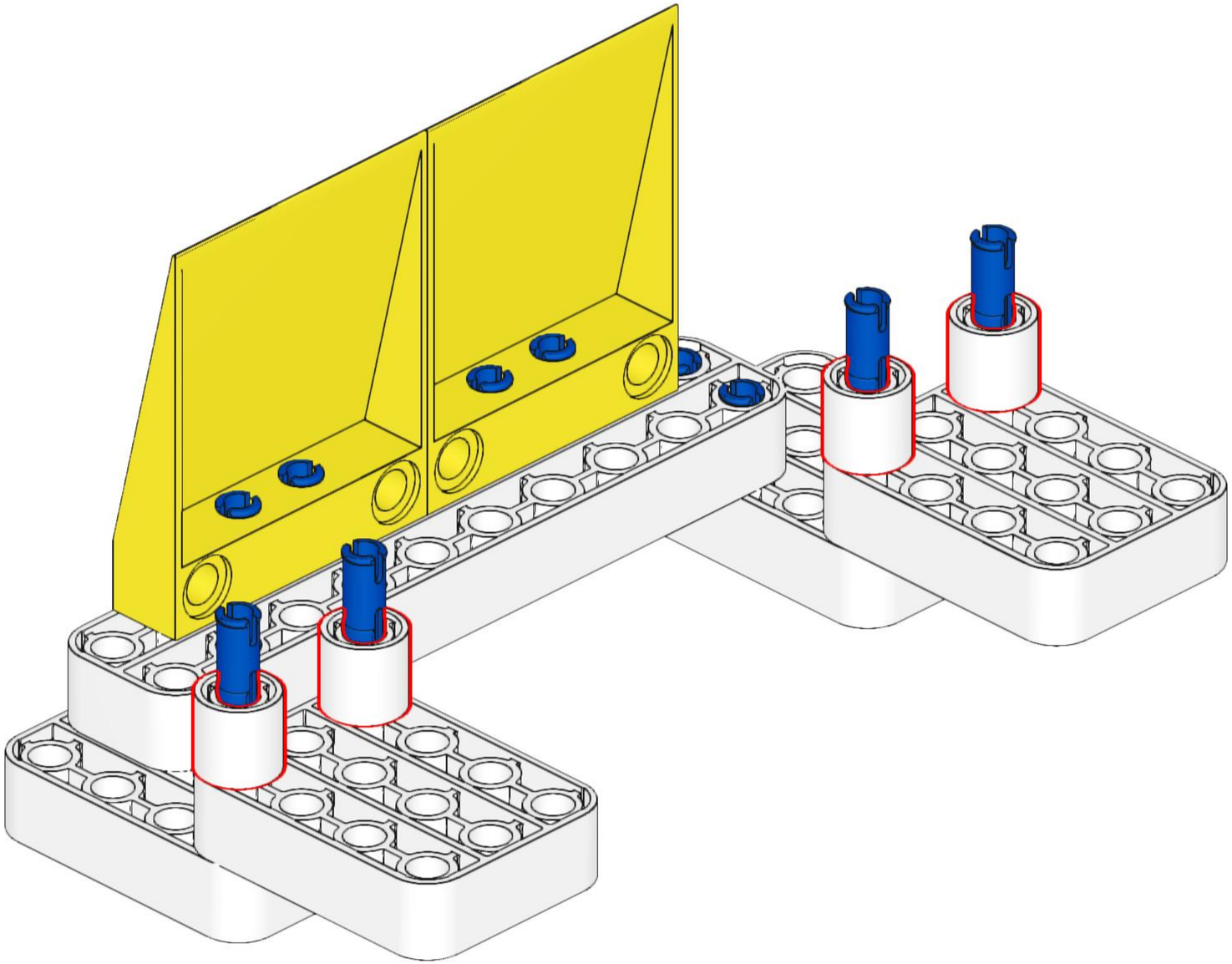

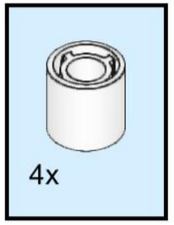
4x

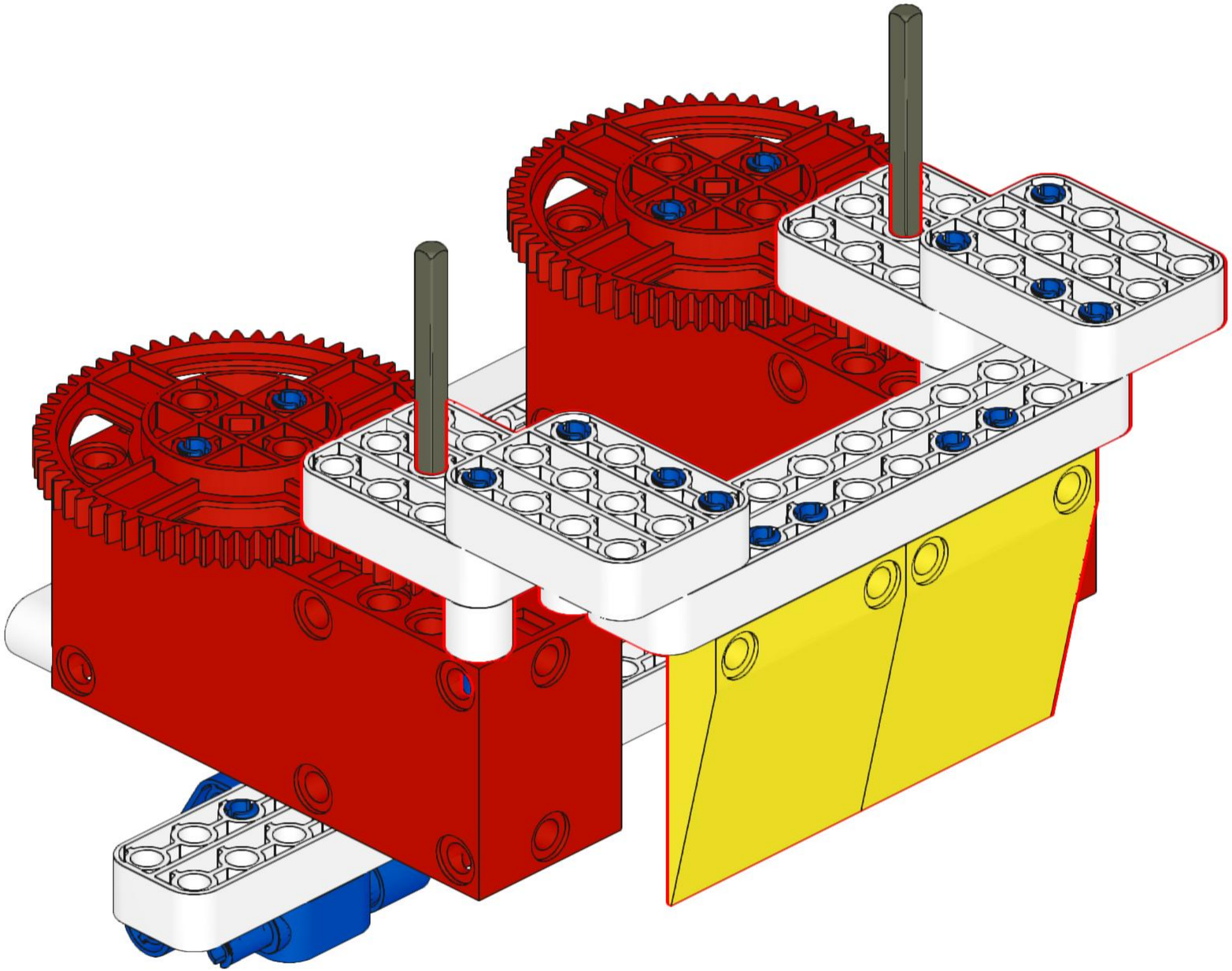

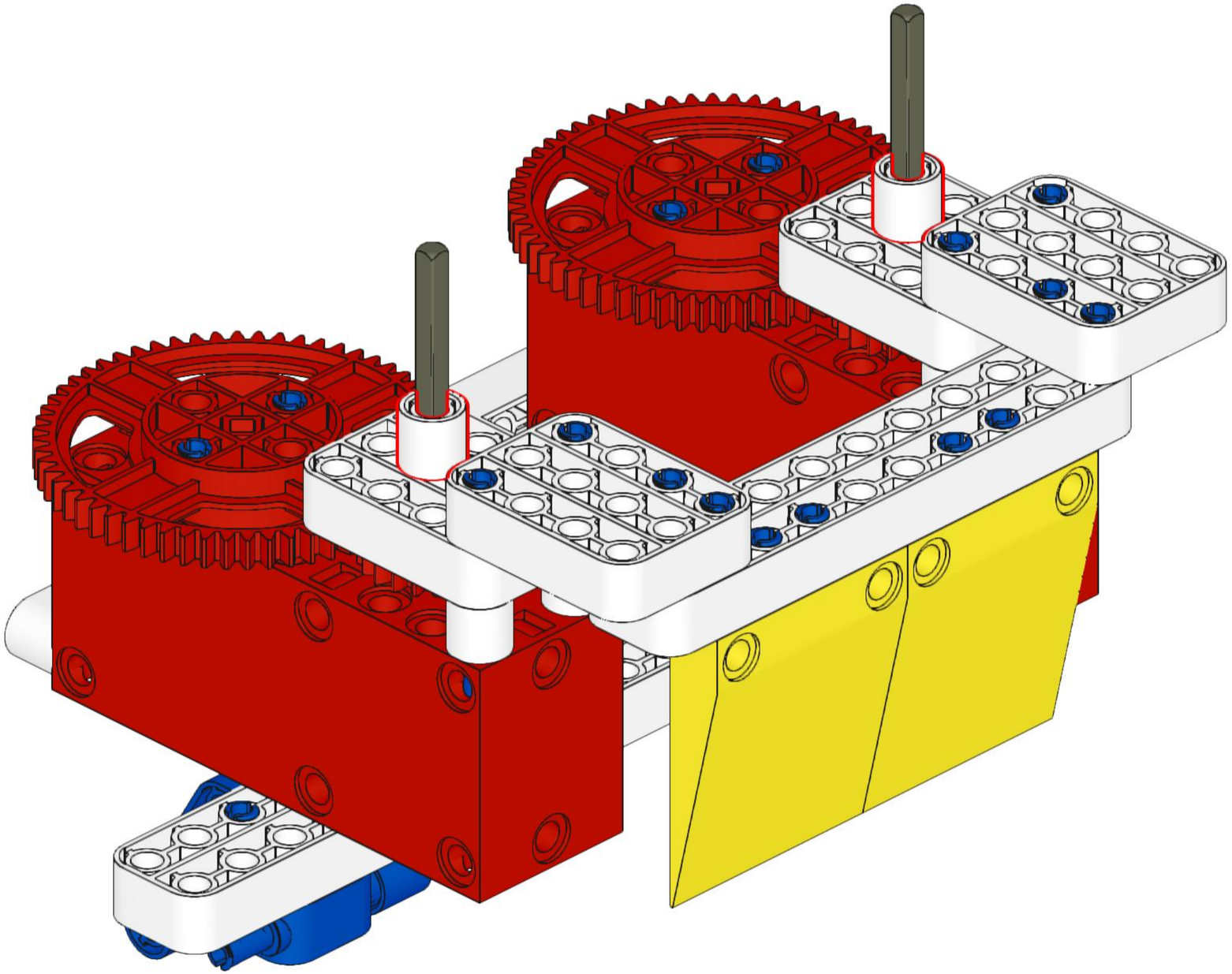

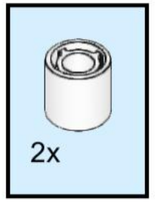
2x

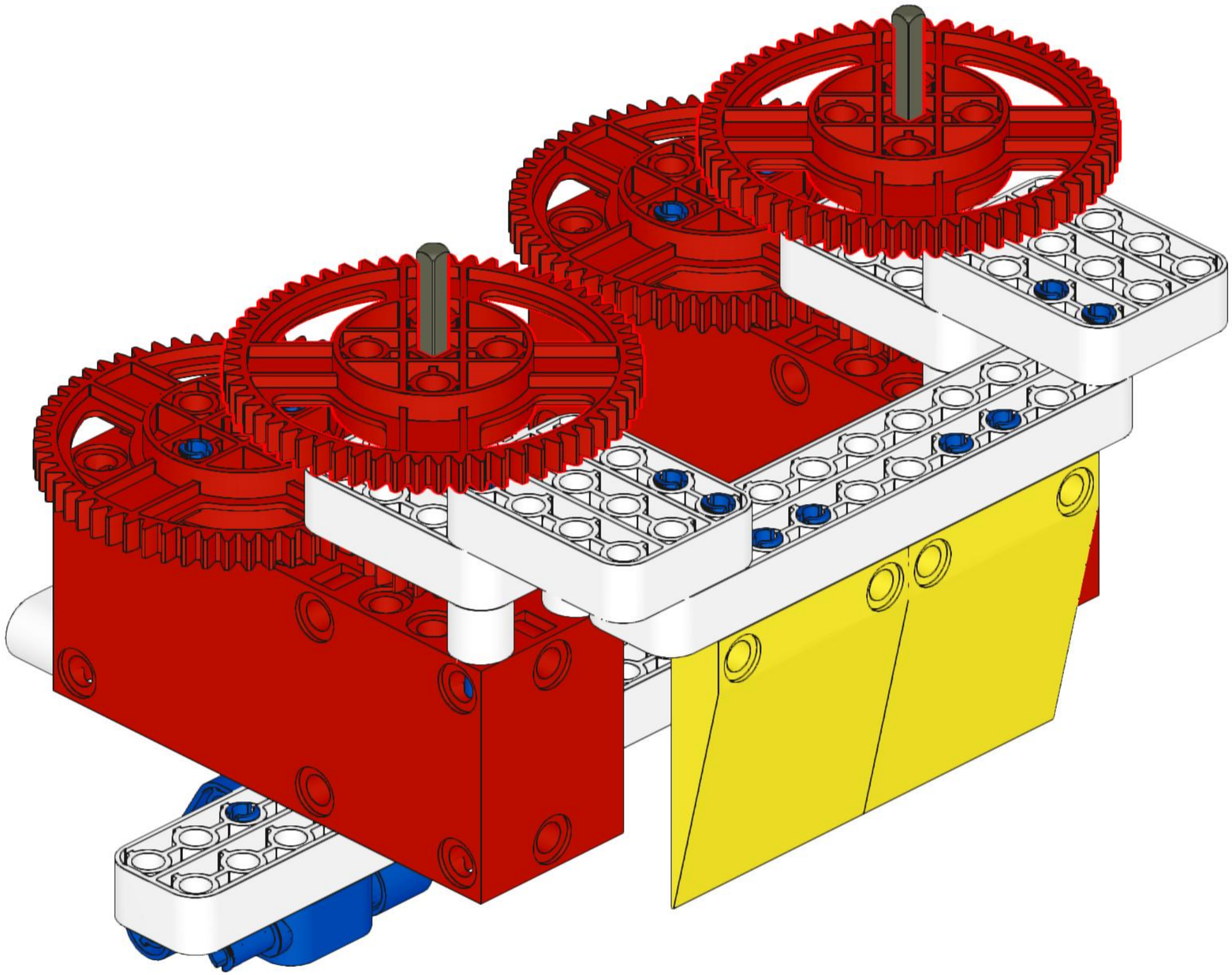

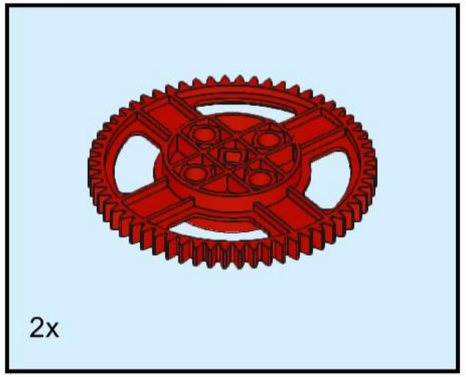
2x

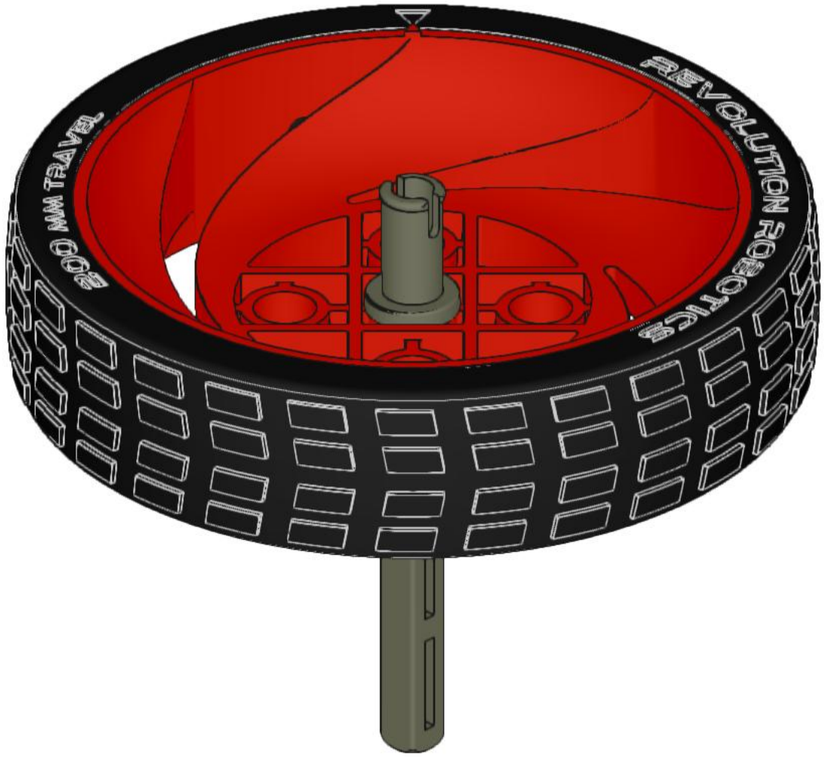
REVOLUTION ROBOTICS
200 MM TRAVEL

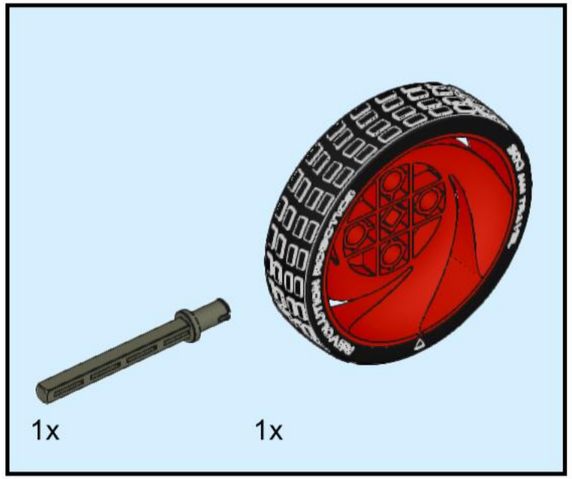
1x
1x

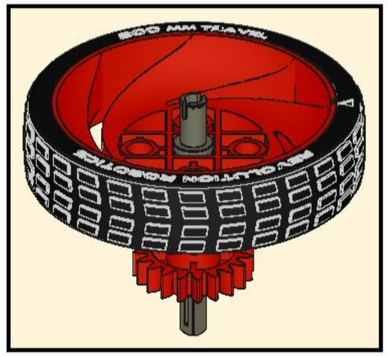

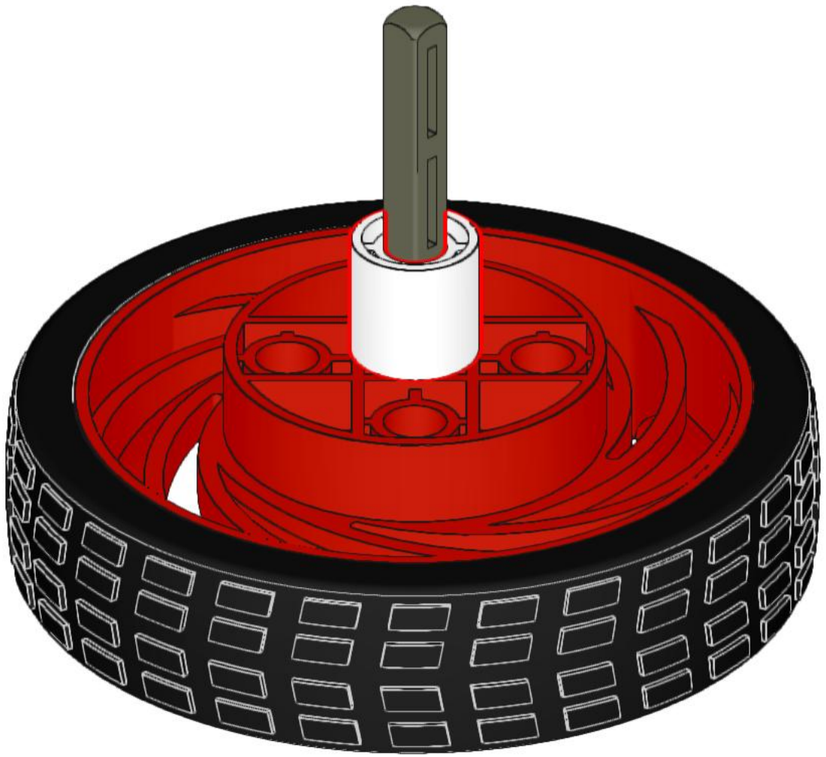

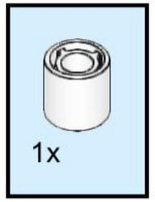
1x

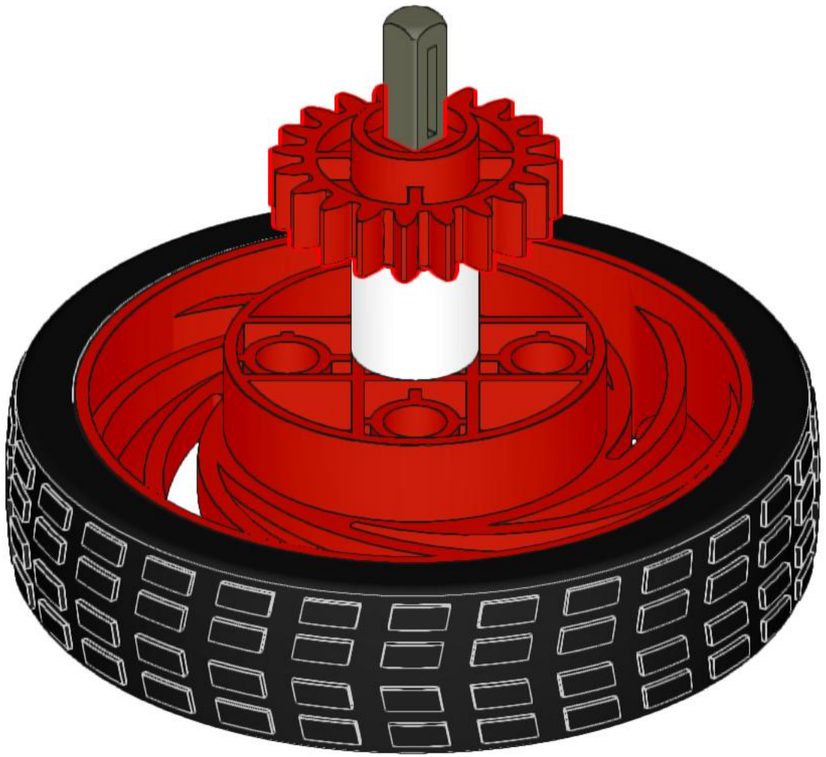

1x

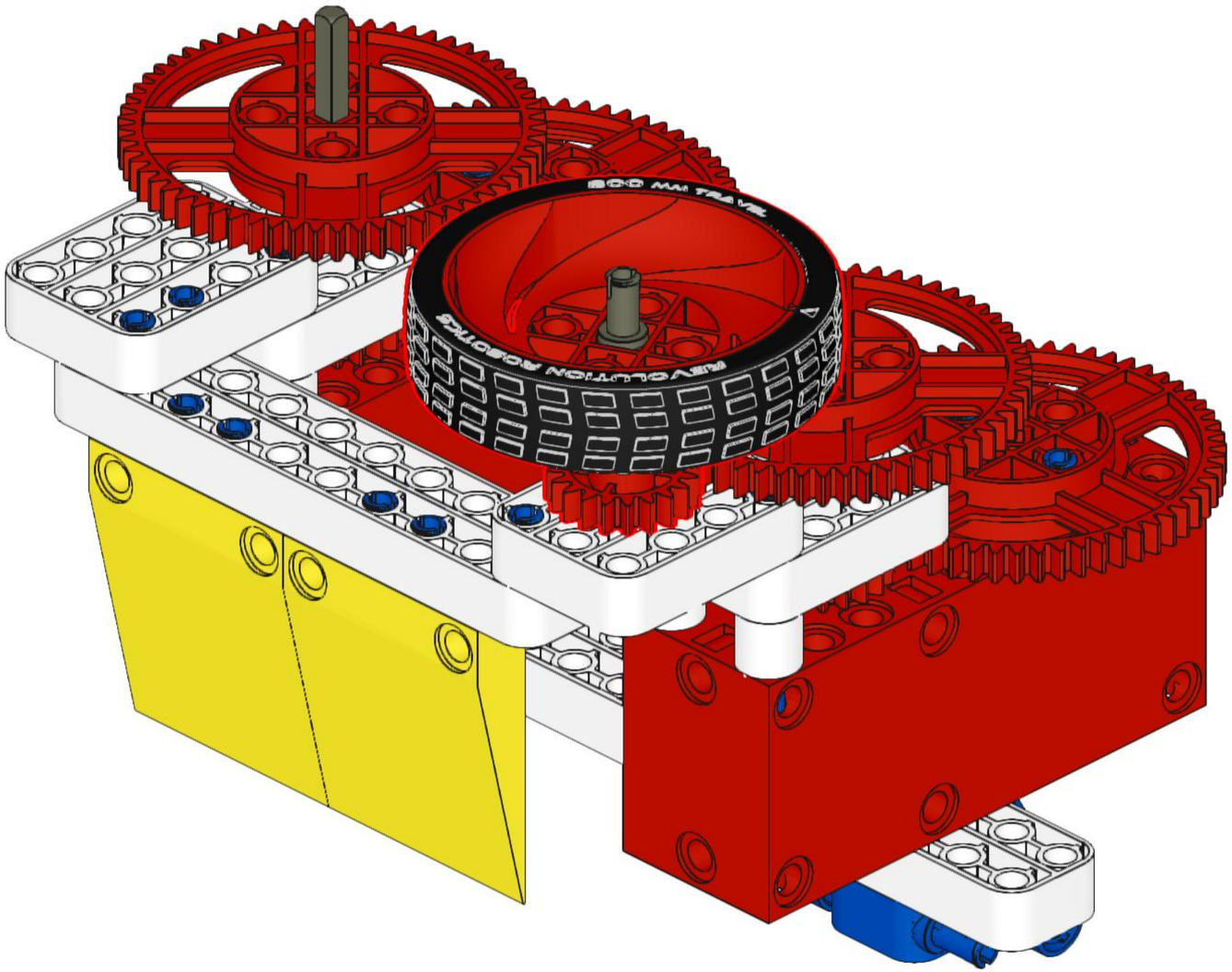
800 MM TRAVEL
REVOLUTION ROBOTICS

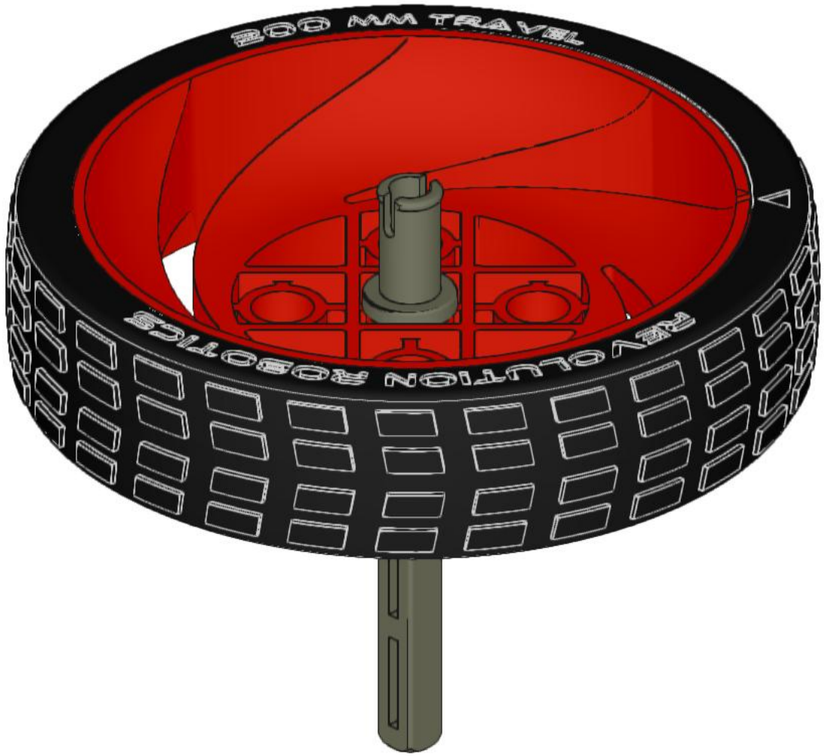
800 MM TRAVEL
REVOLUTION ROBOTICS

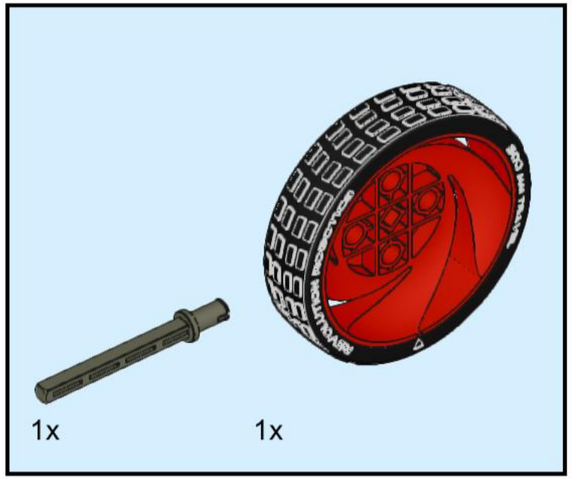
1x
1x

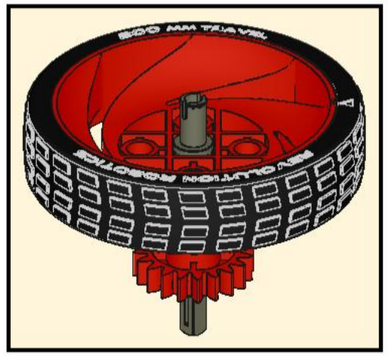

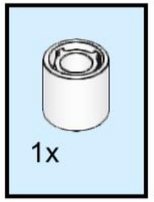
1x

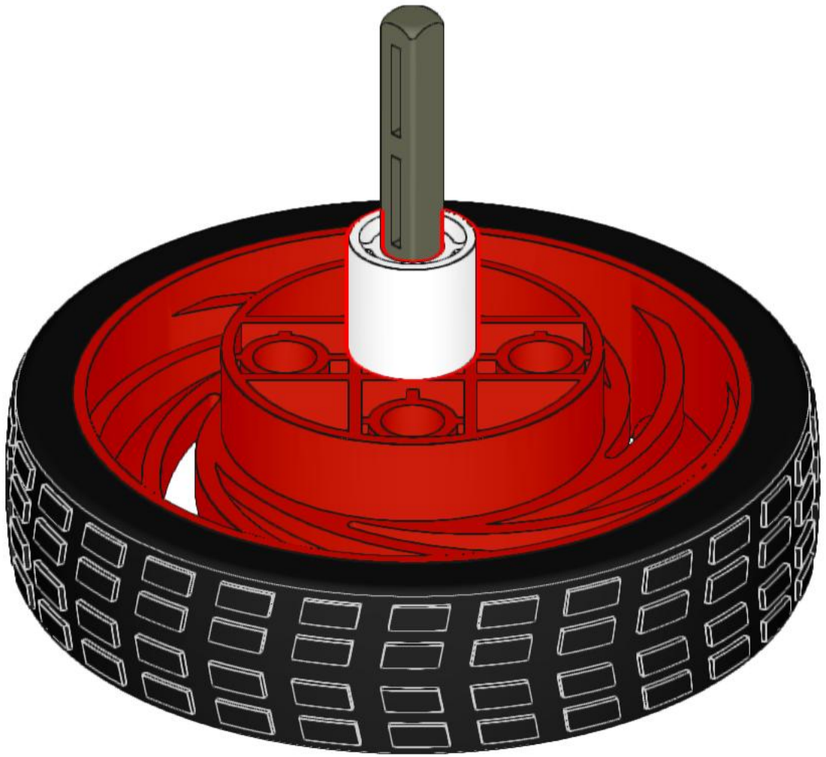

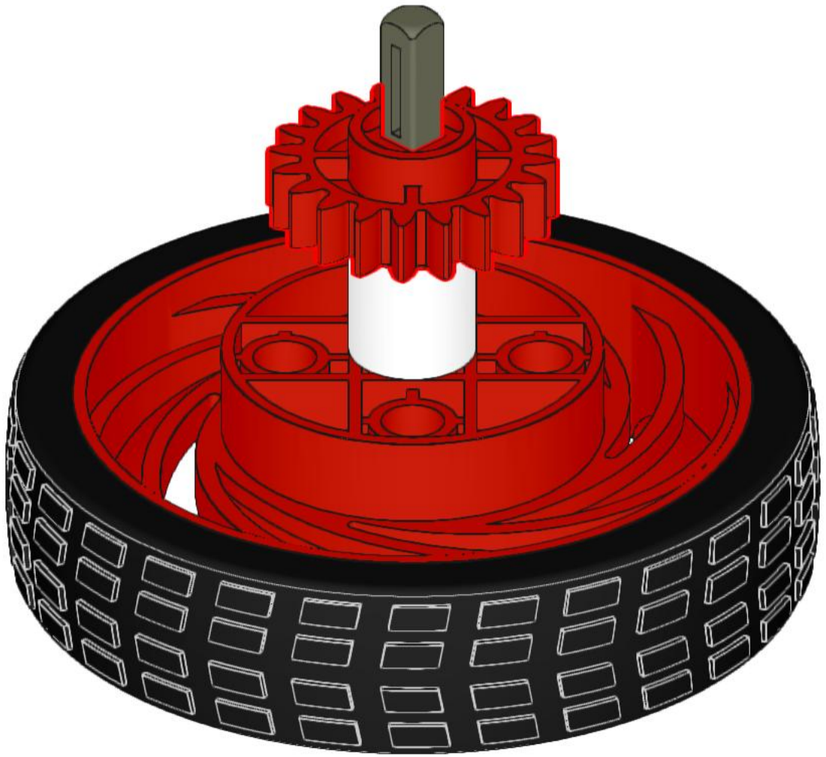

1x

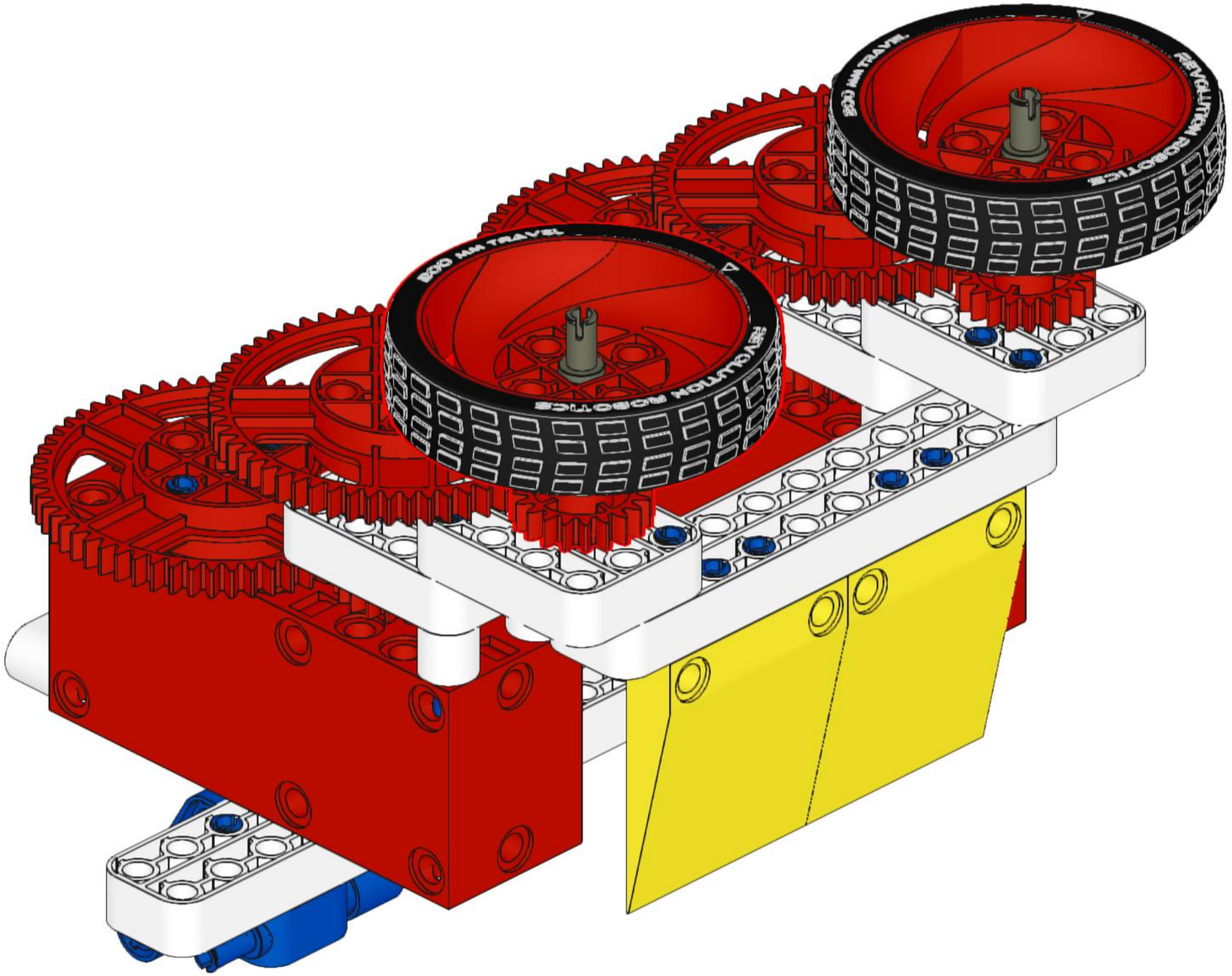
REVOLUTION ROBOTICS
REVOLUTION ROBOTICS

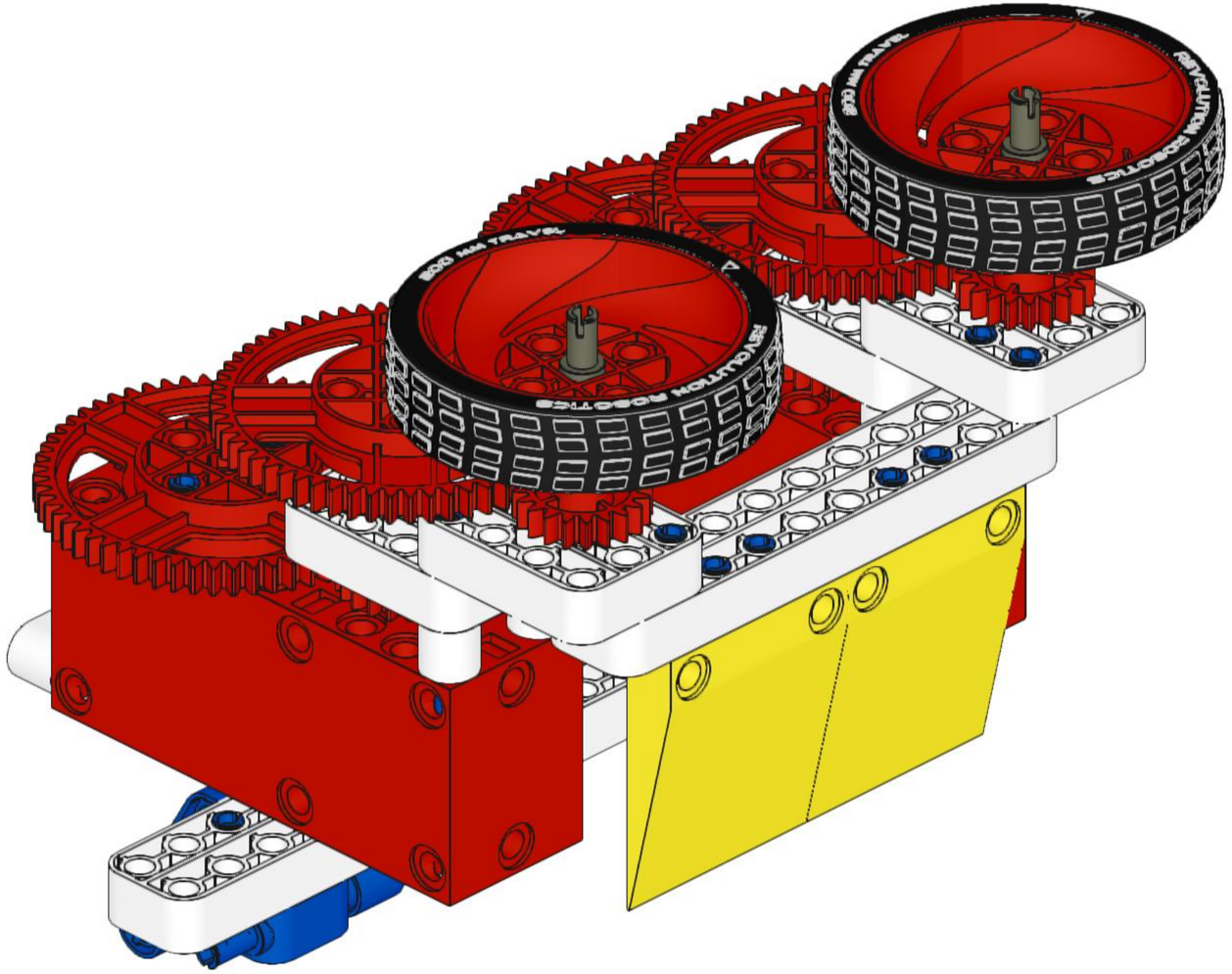
2000 MM TRAVEL
REVOLUTION ROBOTICS
2000 MM TRAVEL
REVOLUTION ROBOTICS

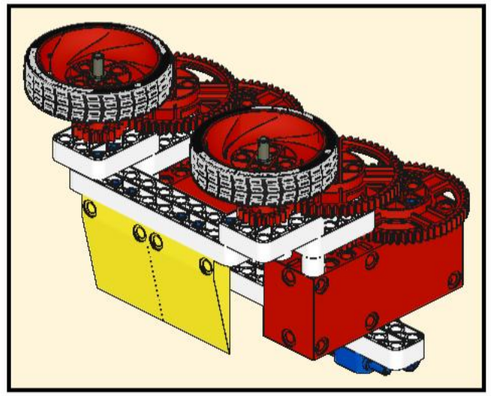

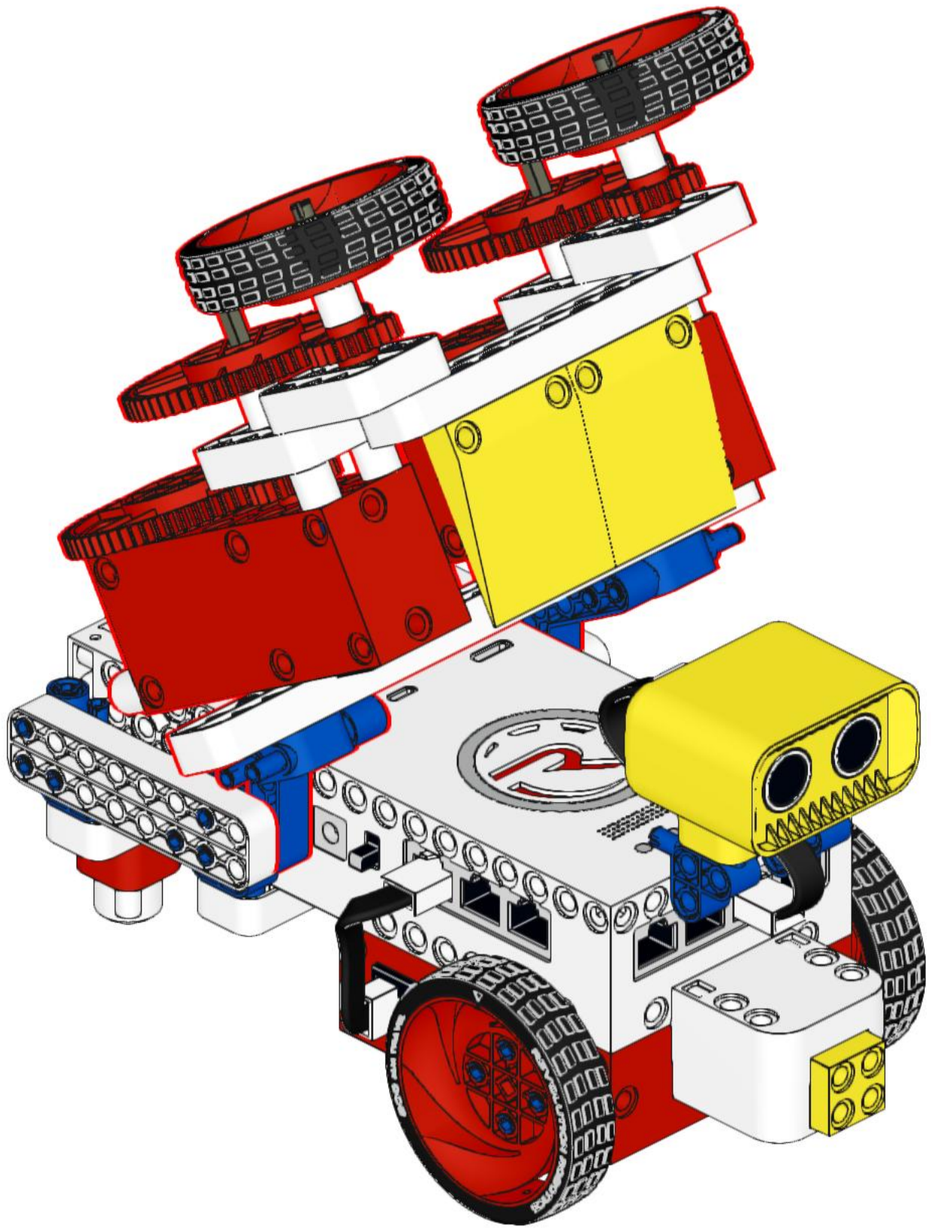

6x

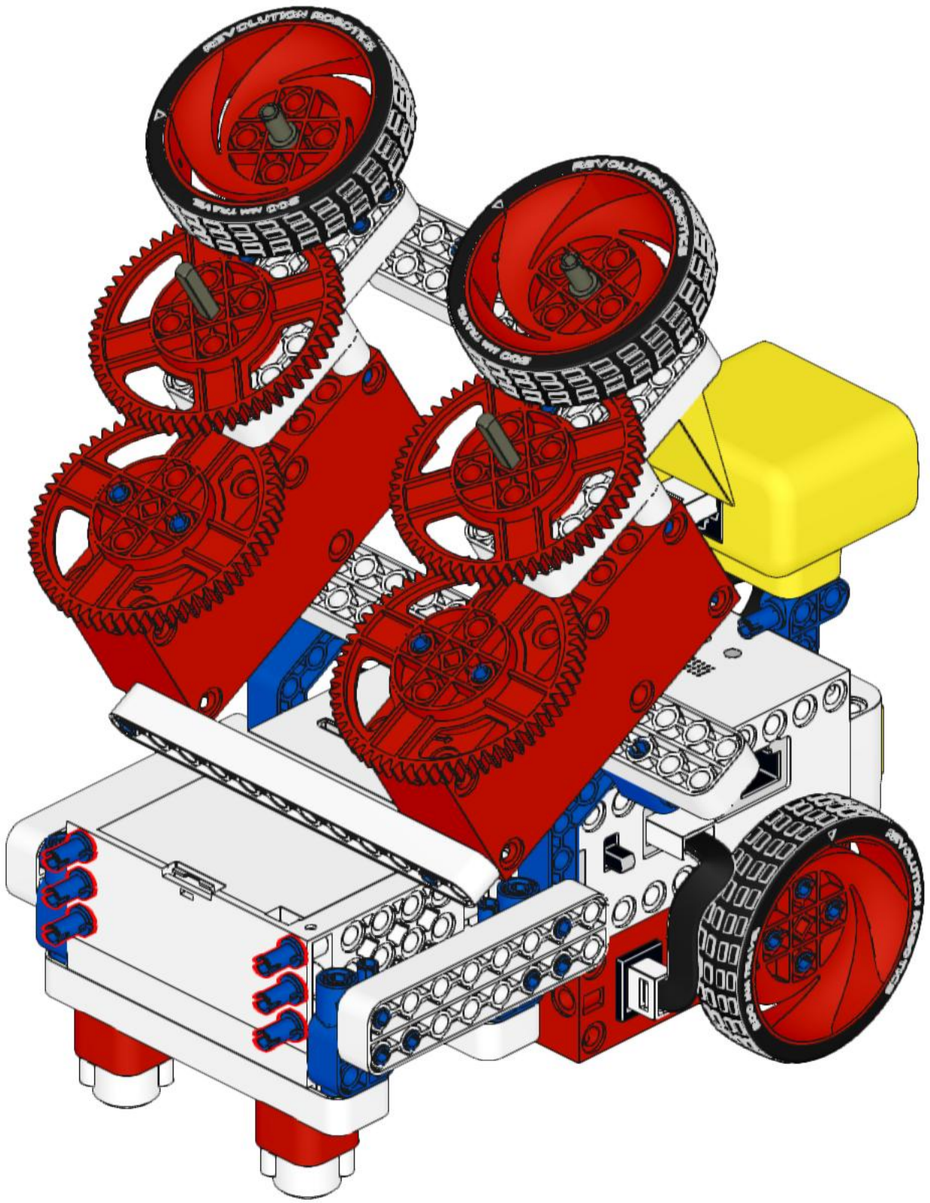

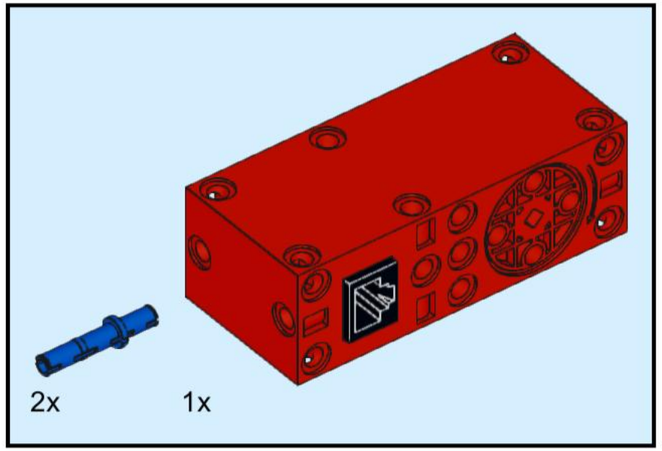
2x
1x

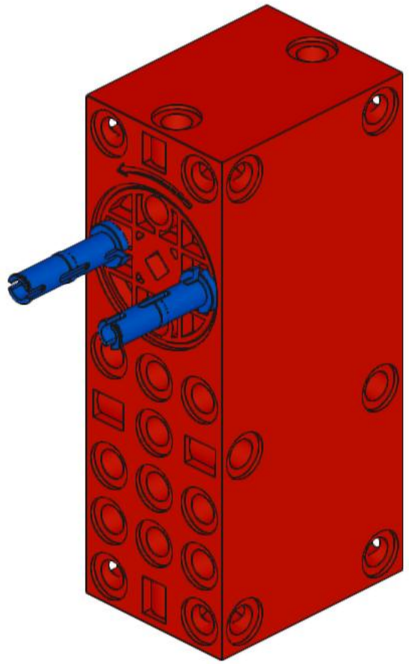

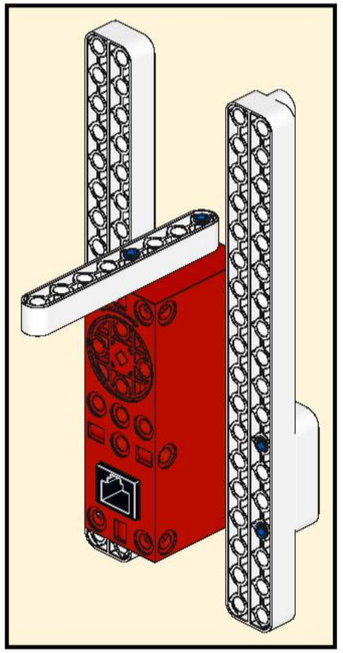

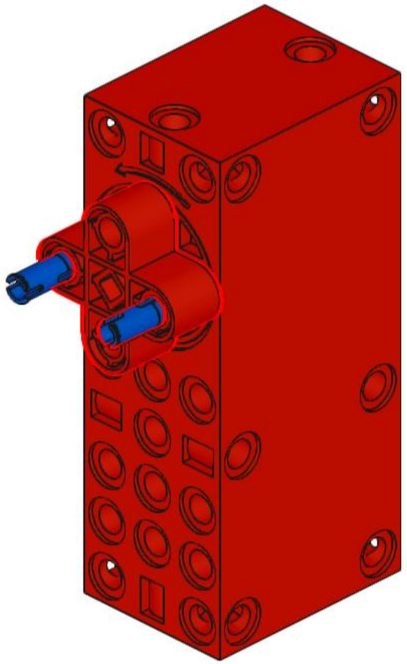

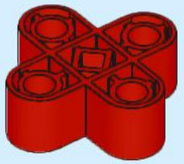

1x

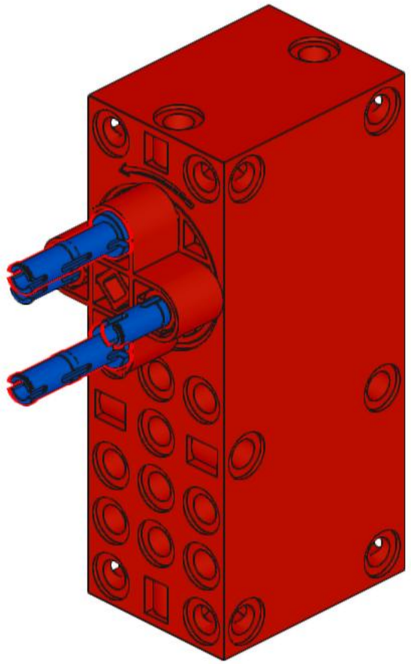

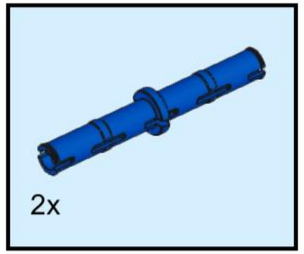
2x

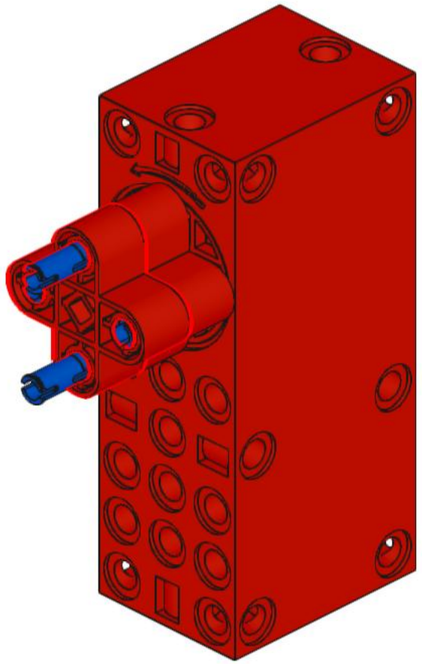

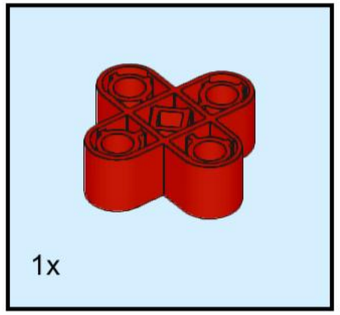
1x

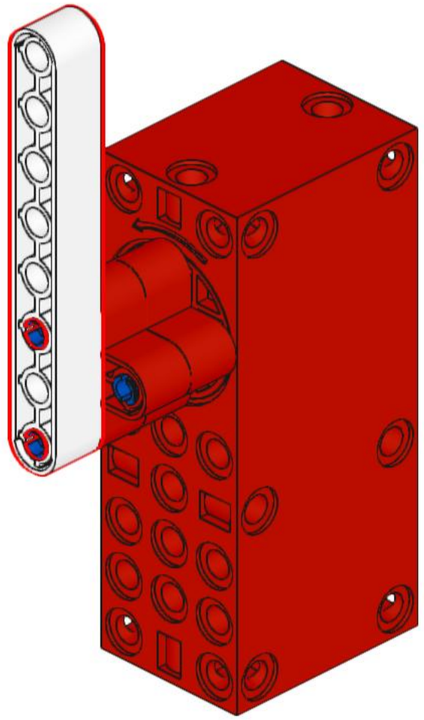

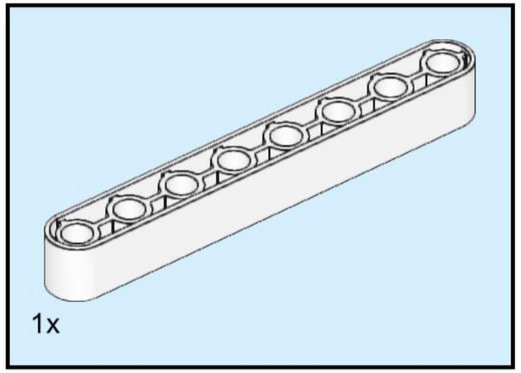
1x

4x

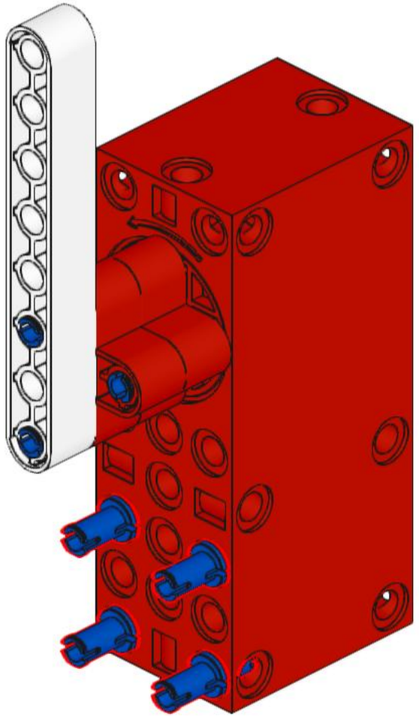

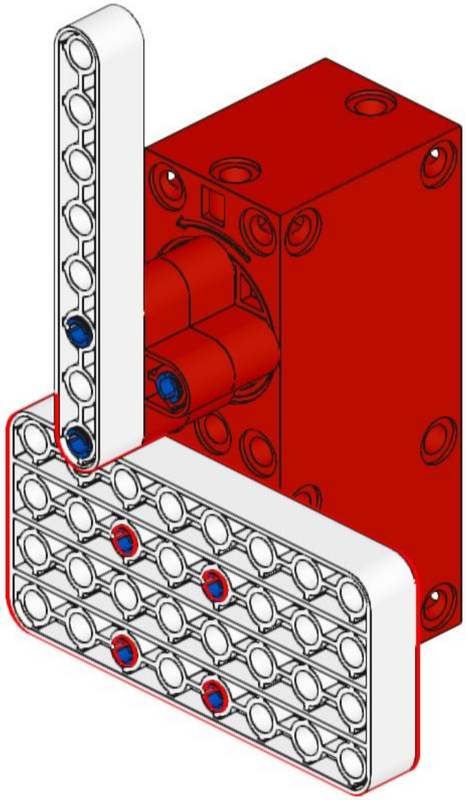

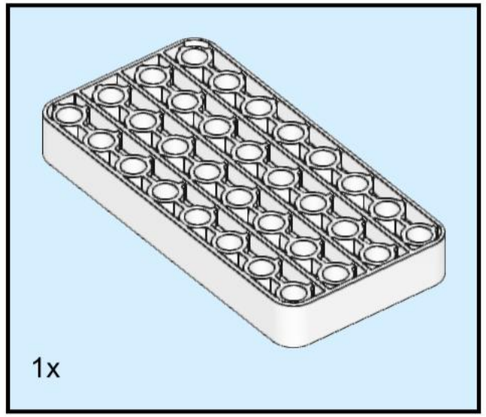
1x

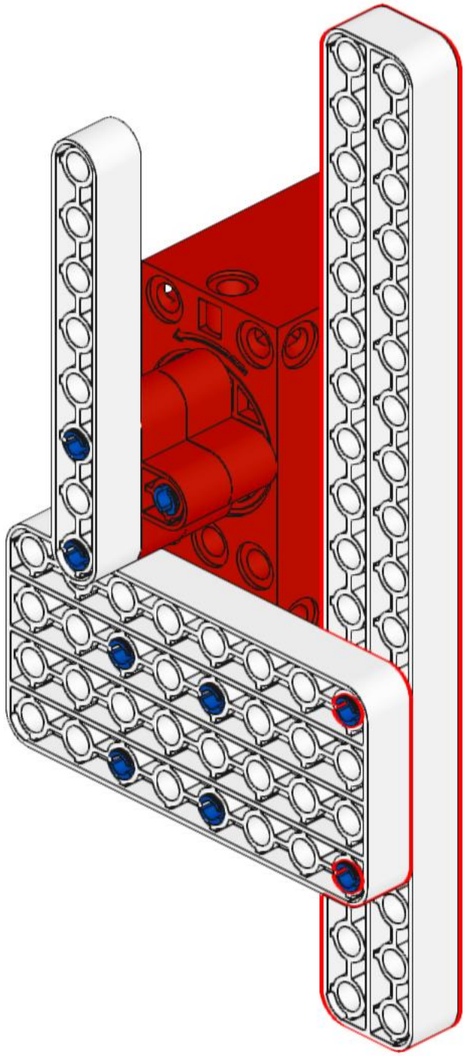

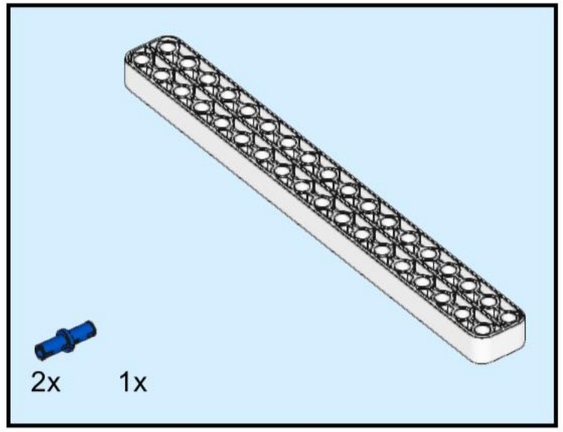
2x
1x

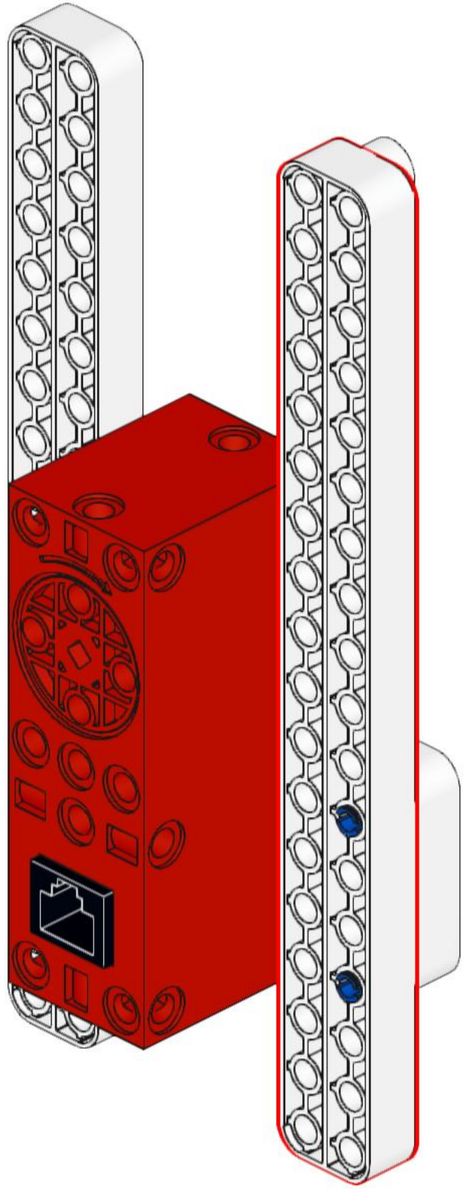

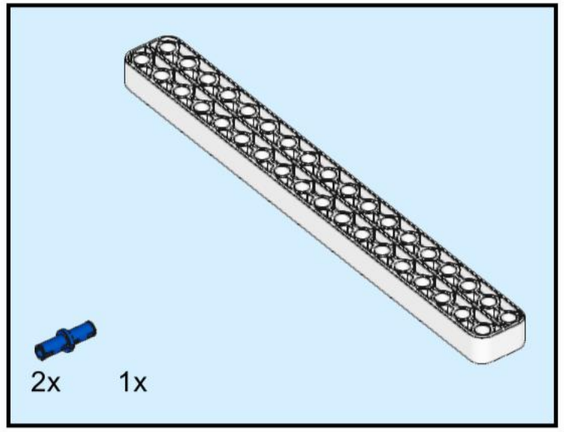
2x
1x

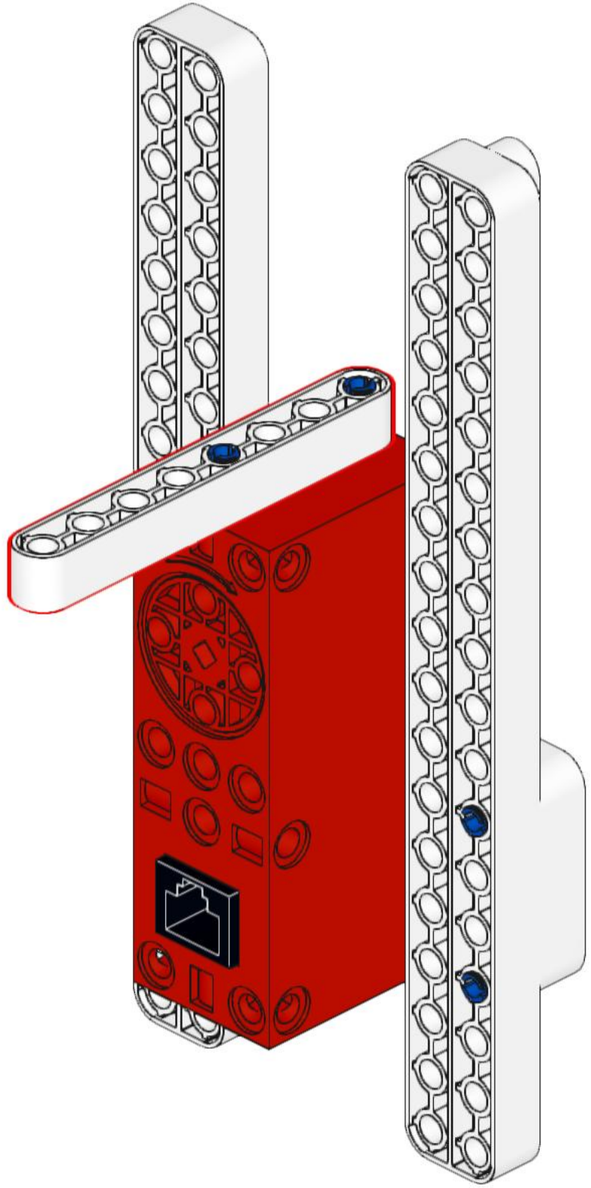

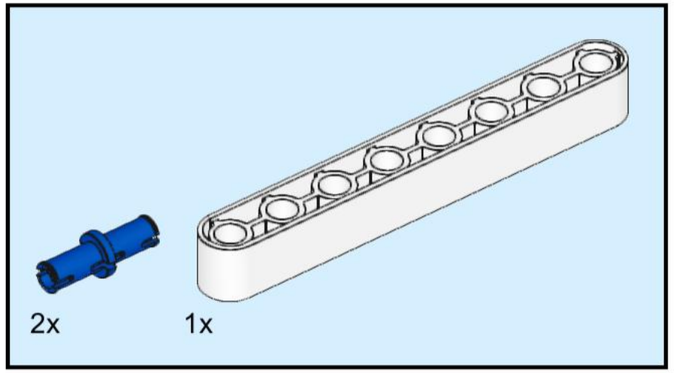
2x
1x

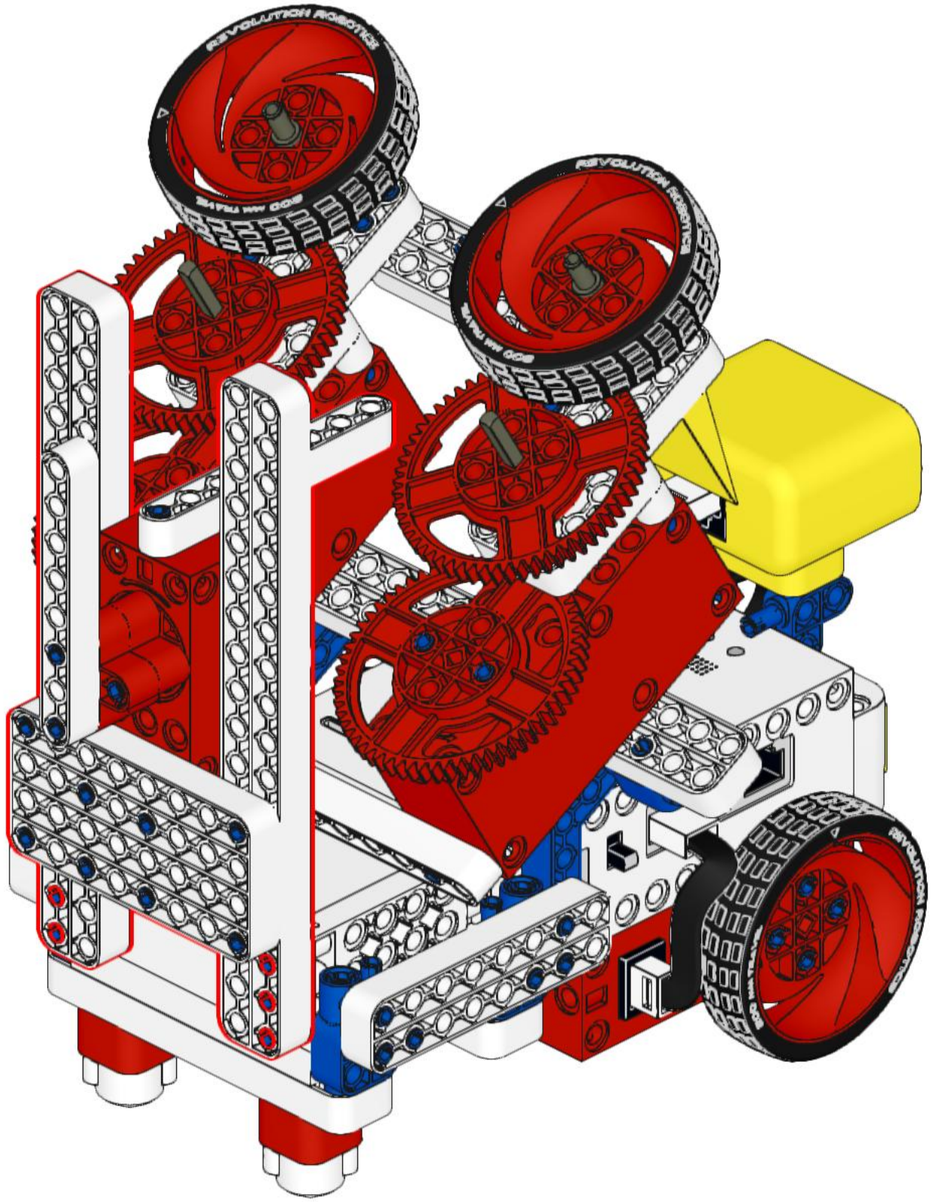
REVOLUTION ROBOTICS
REVOLUTION ROBOTICS
REVOLUTION ROBOTICS

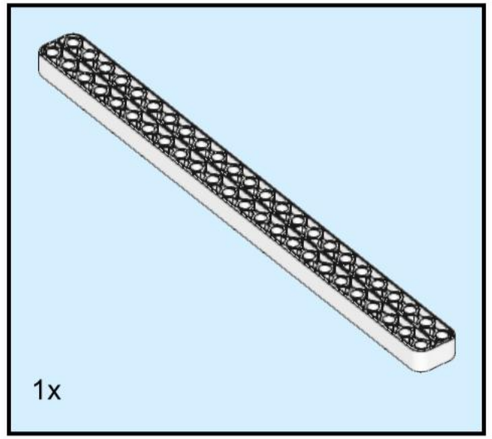
1x

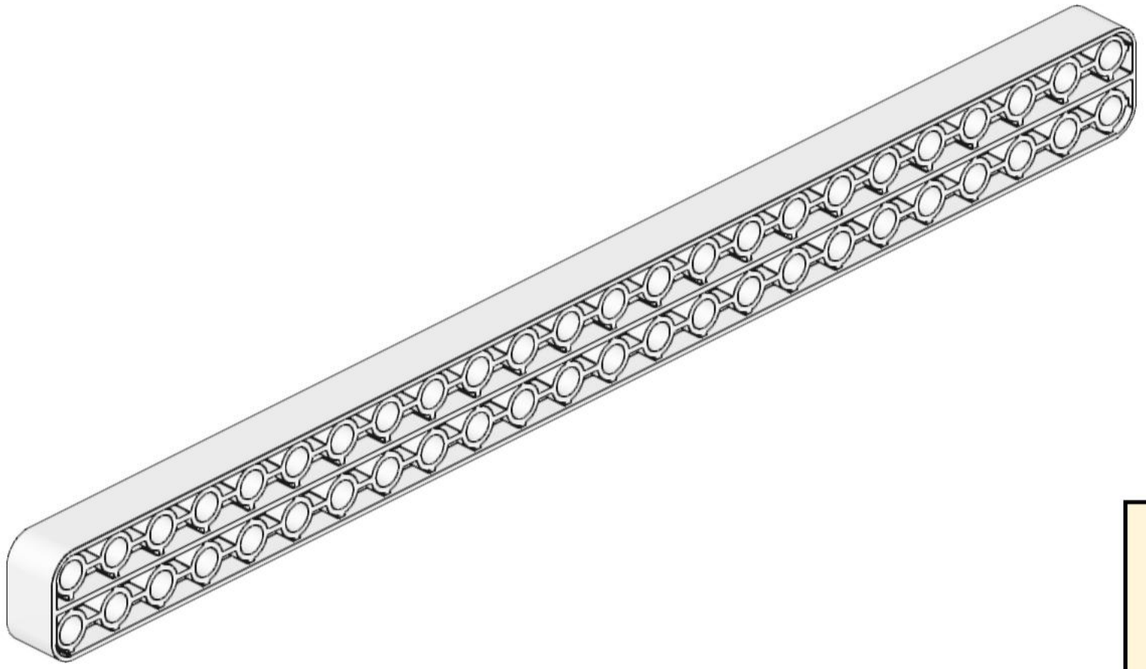

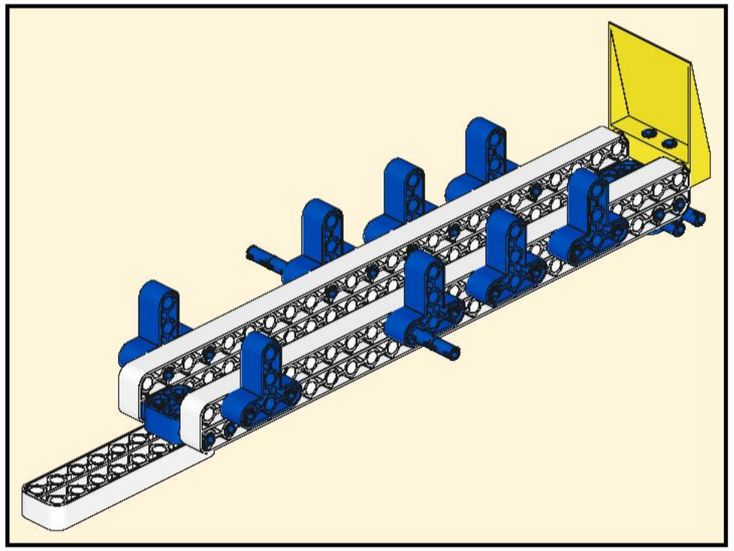

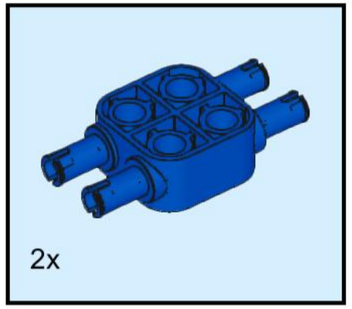
2x

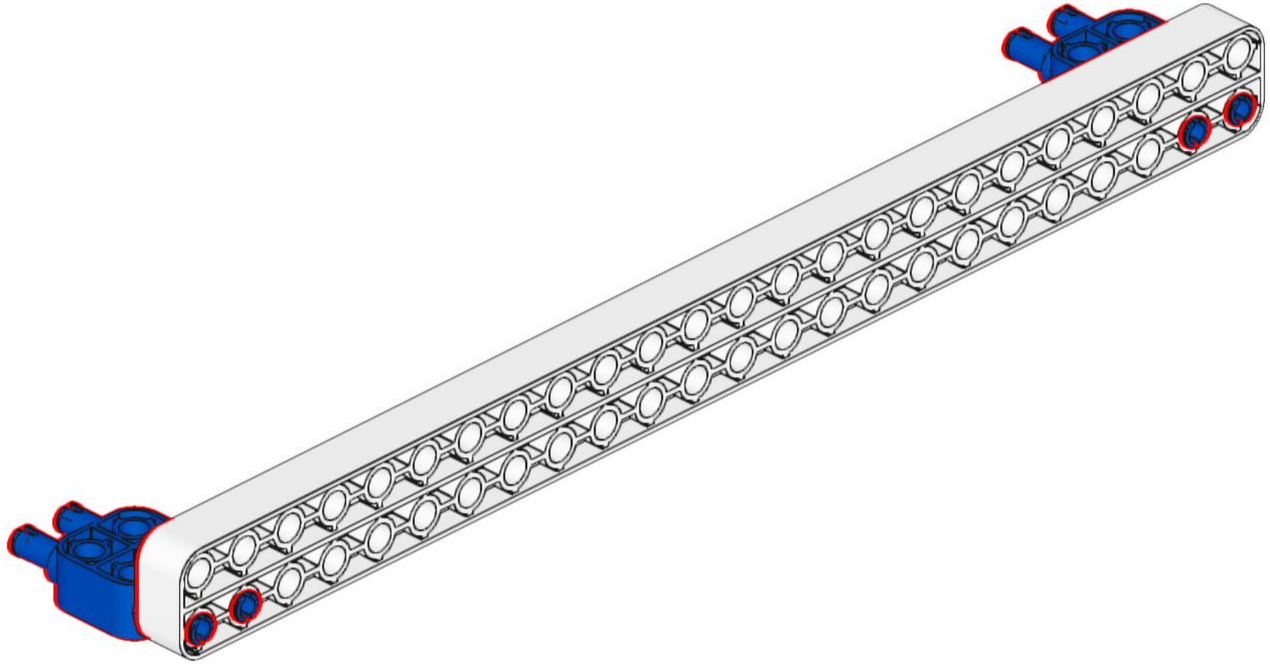

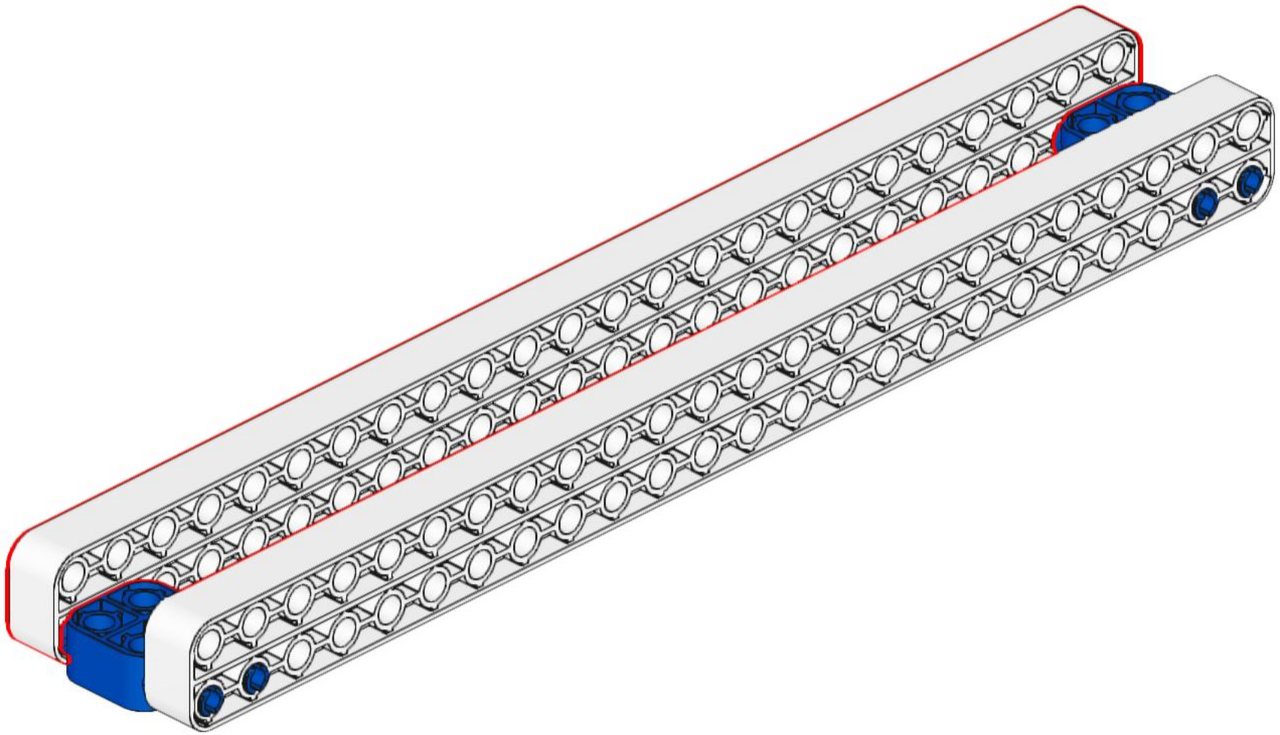

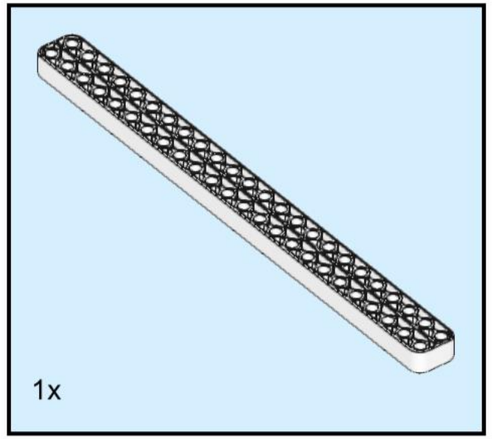
1x

4x

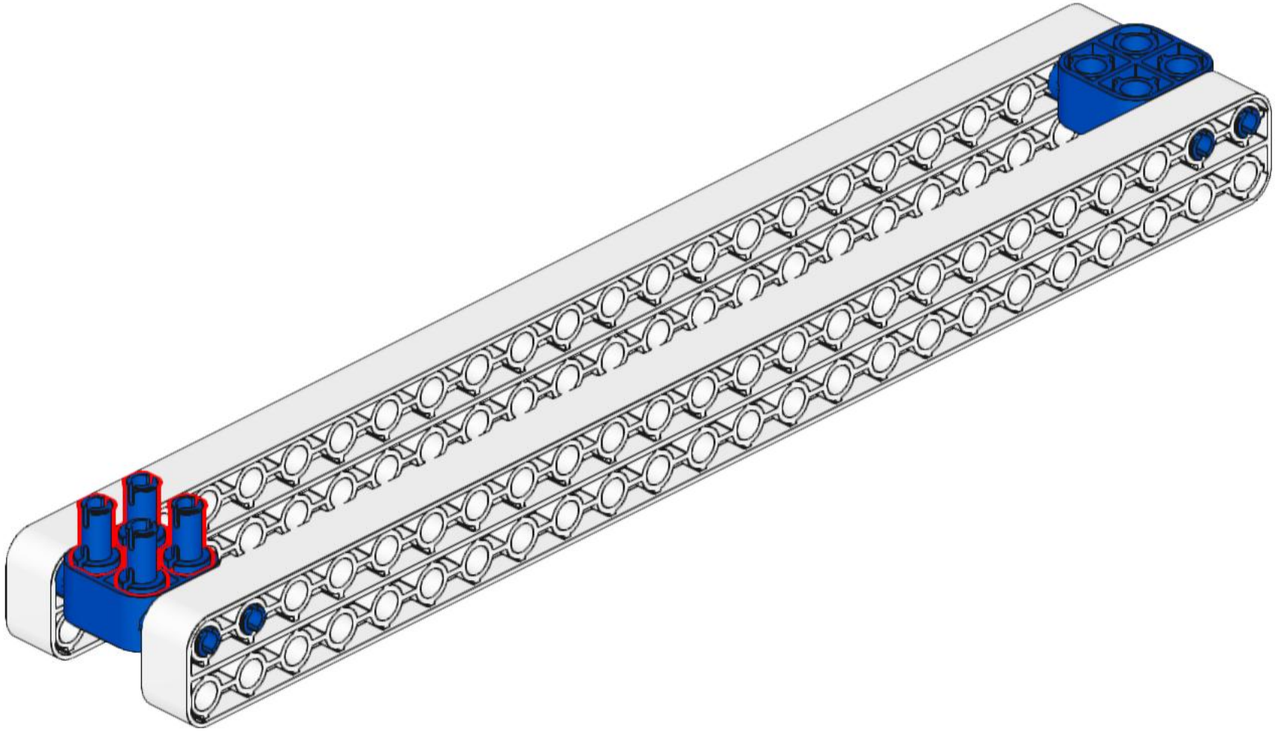

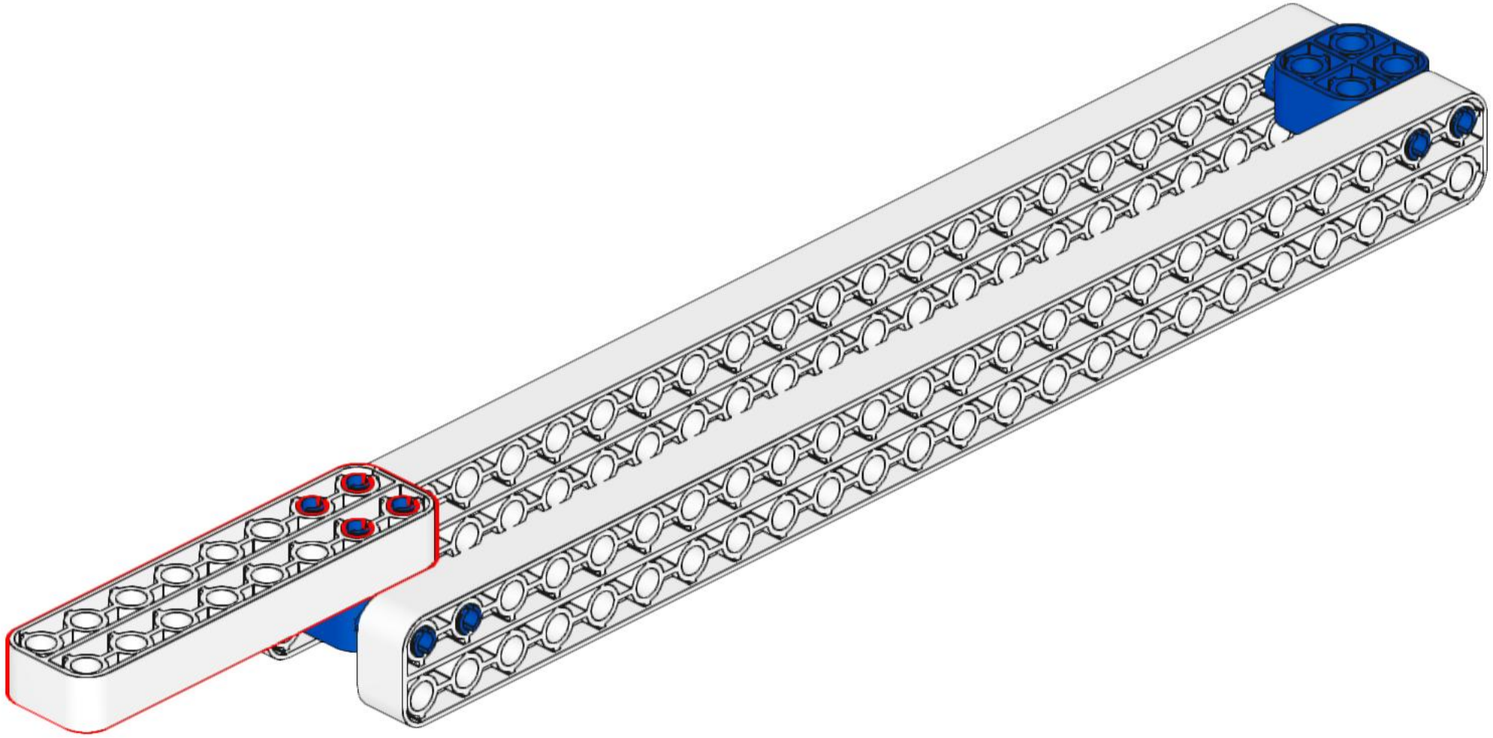

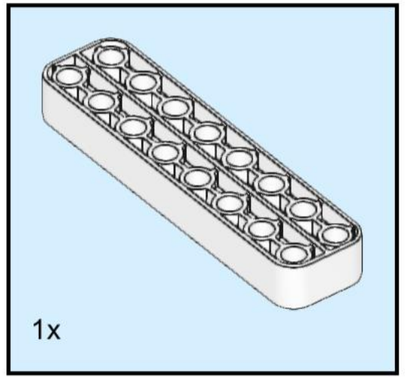
1x

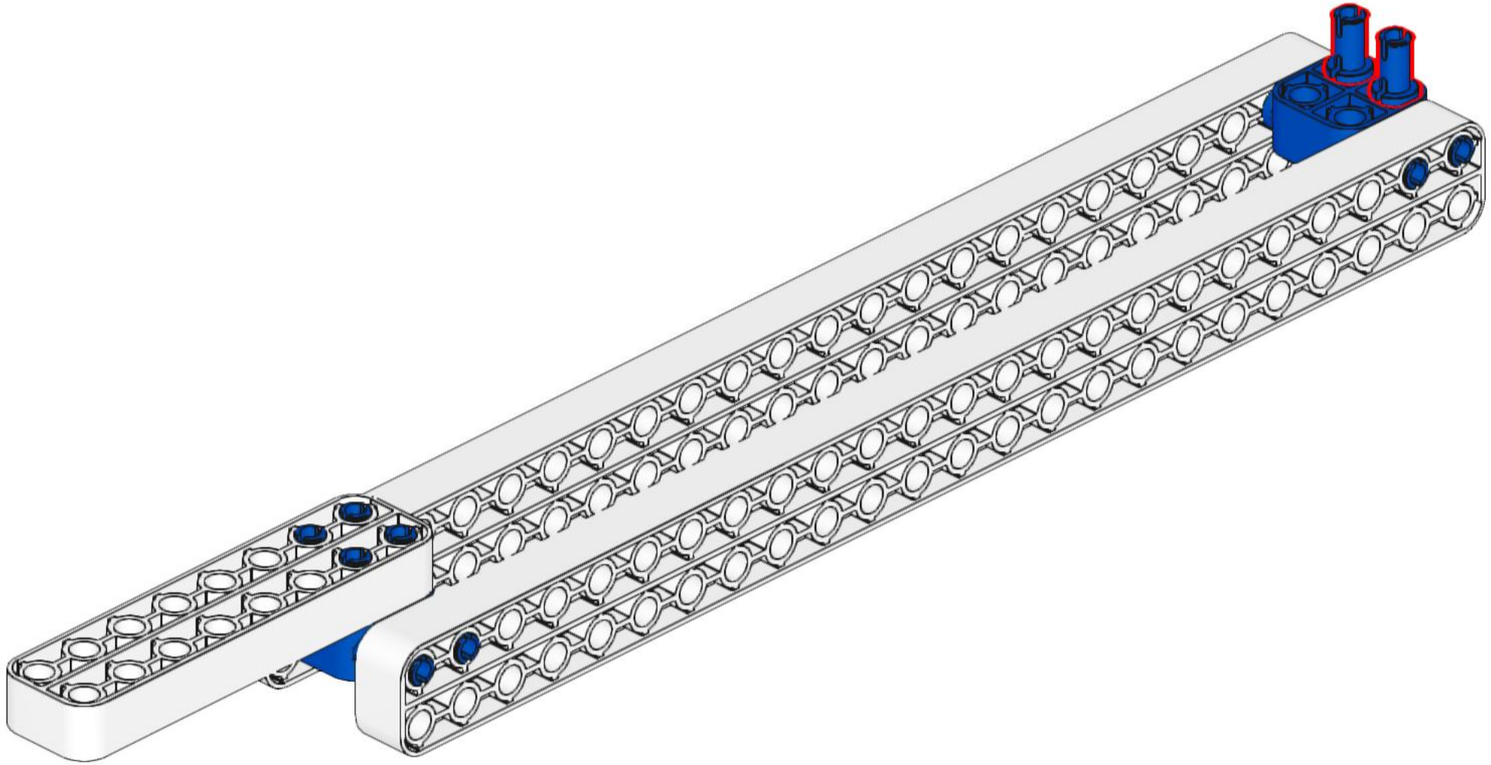

2x

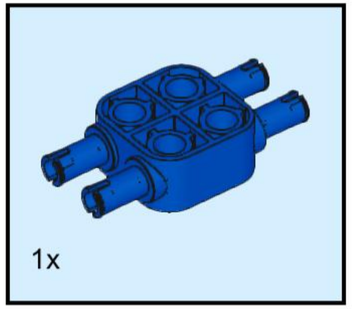
1x

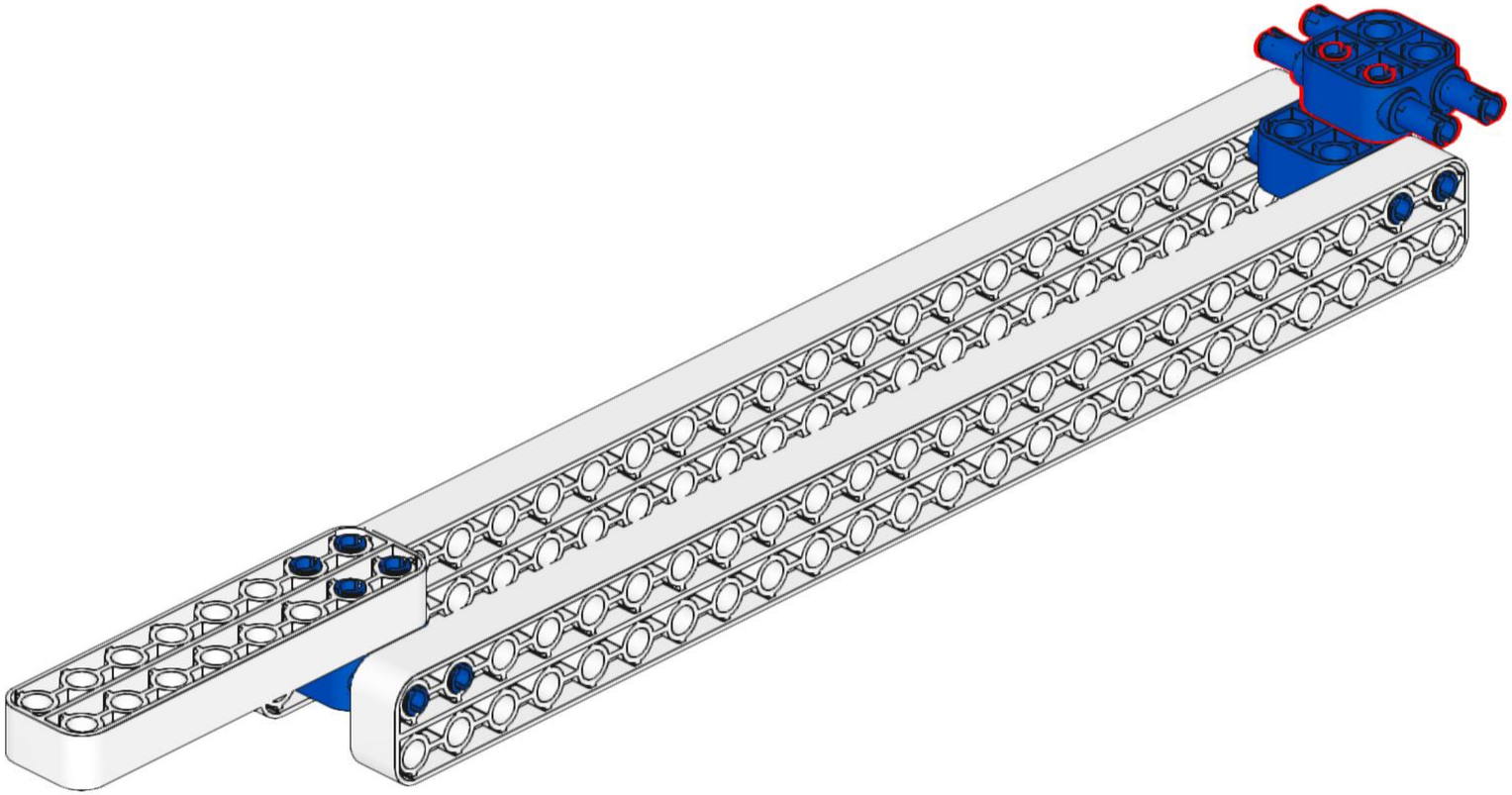

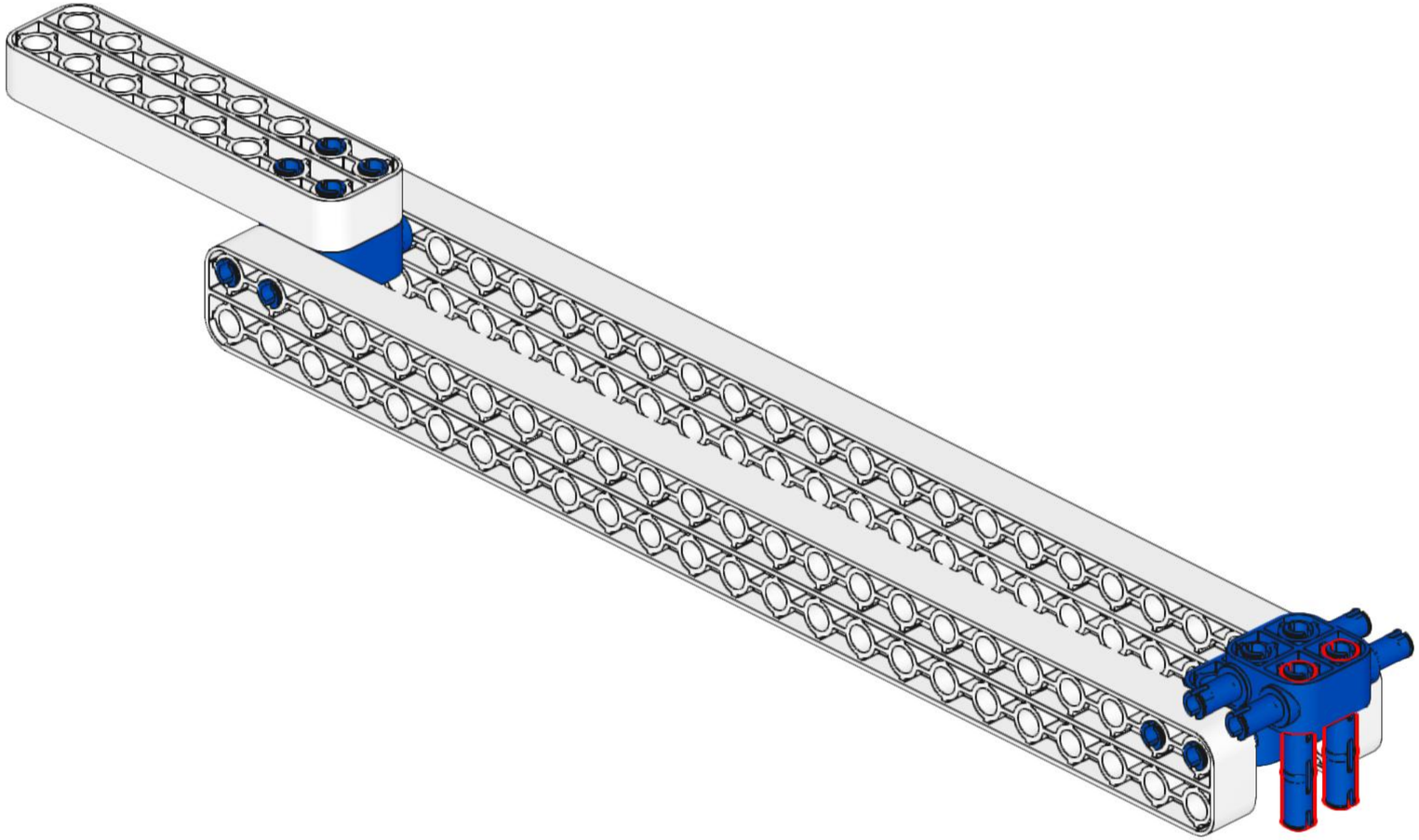

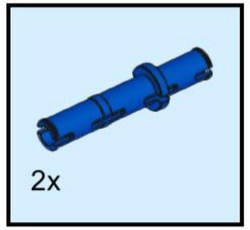
2x

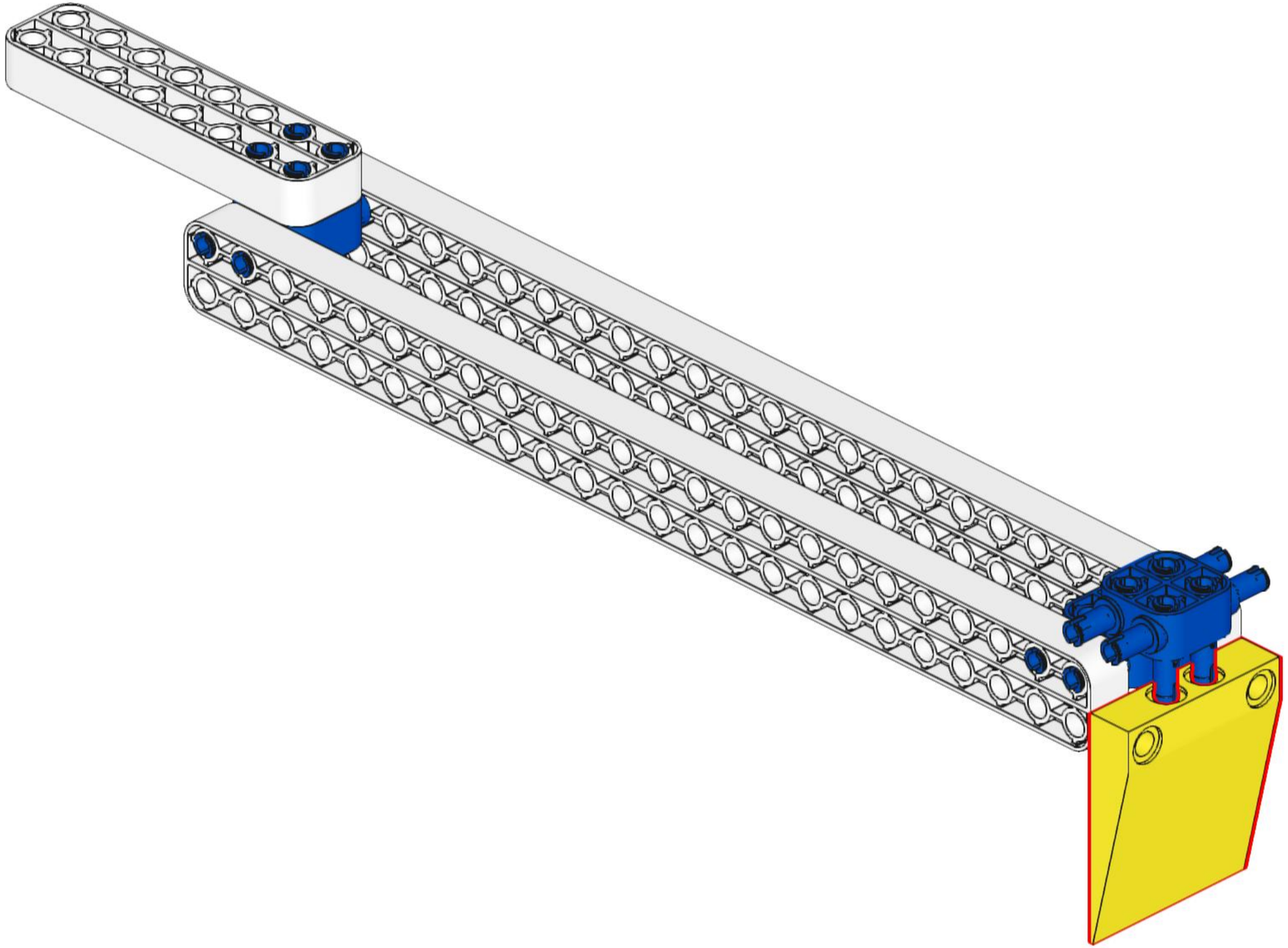

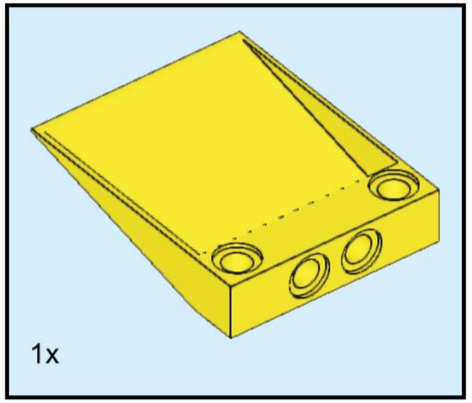
1x

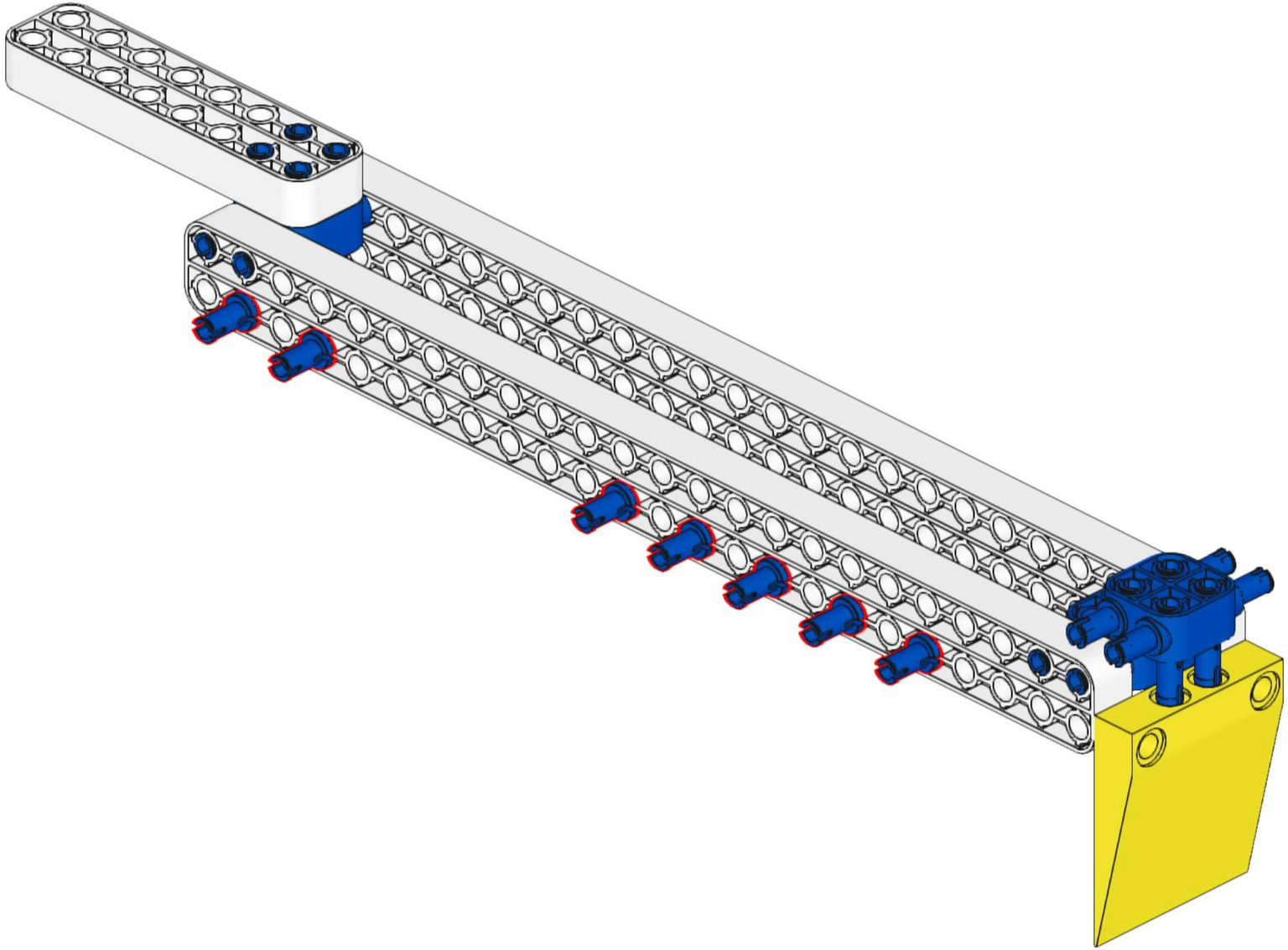

7x

7x

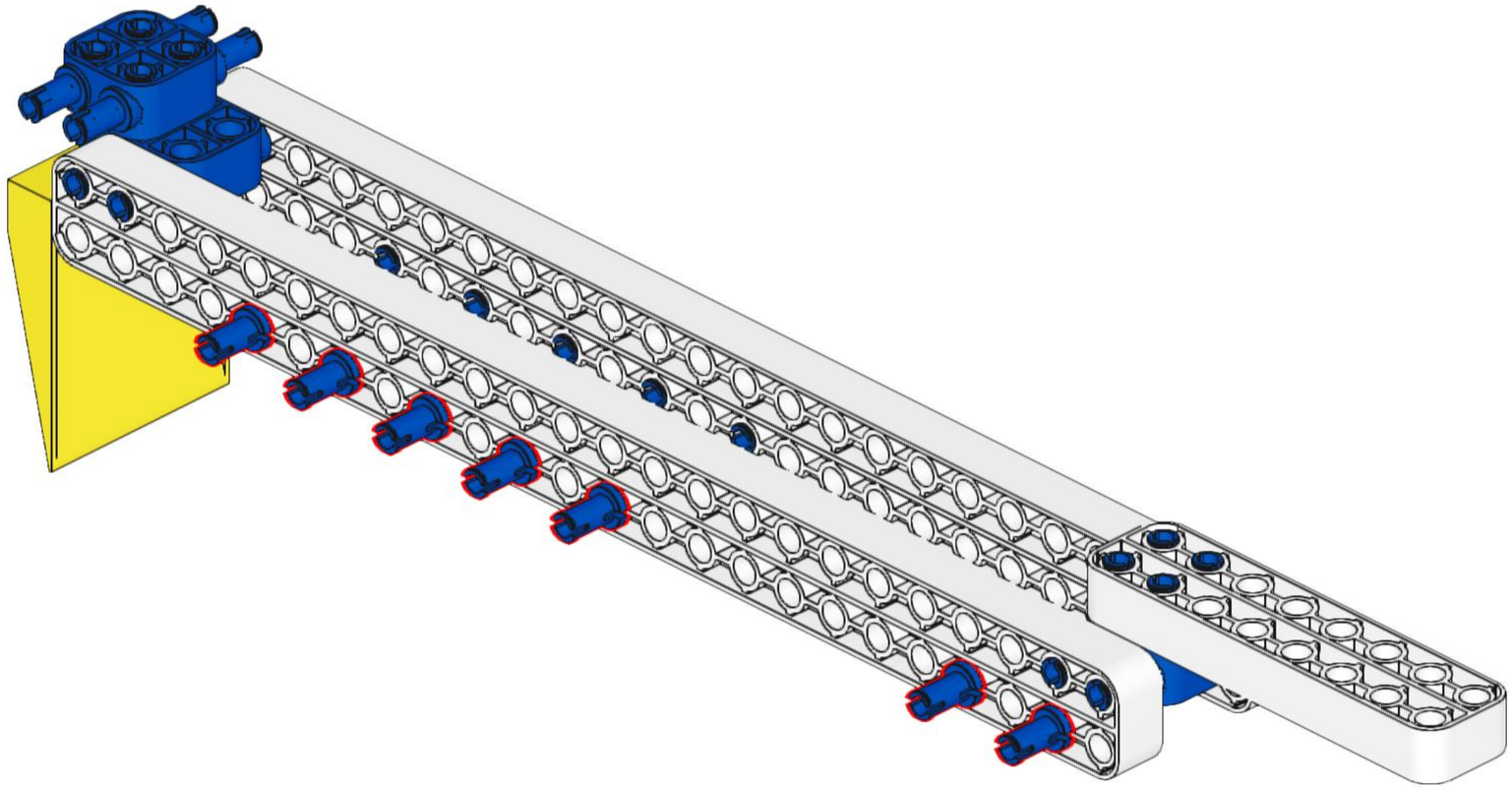

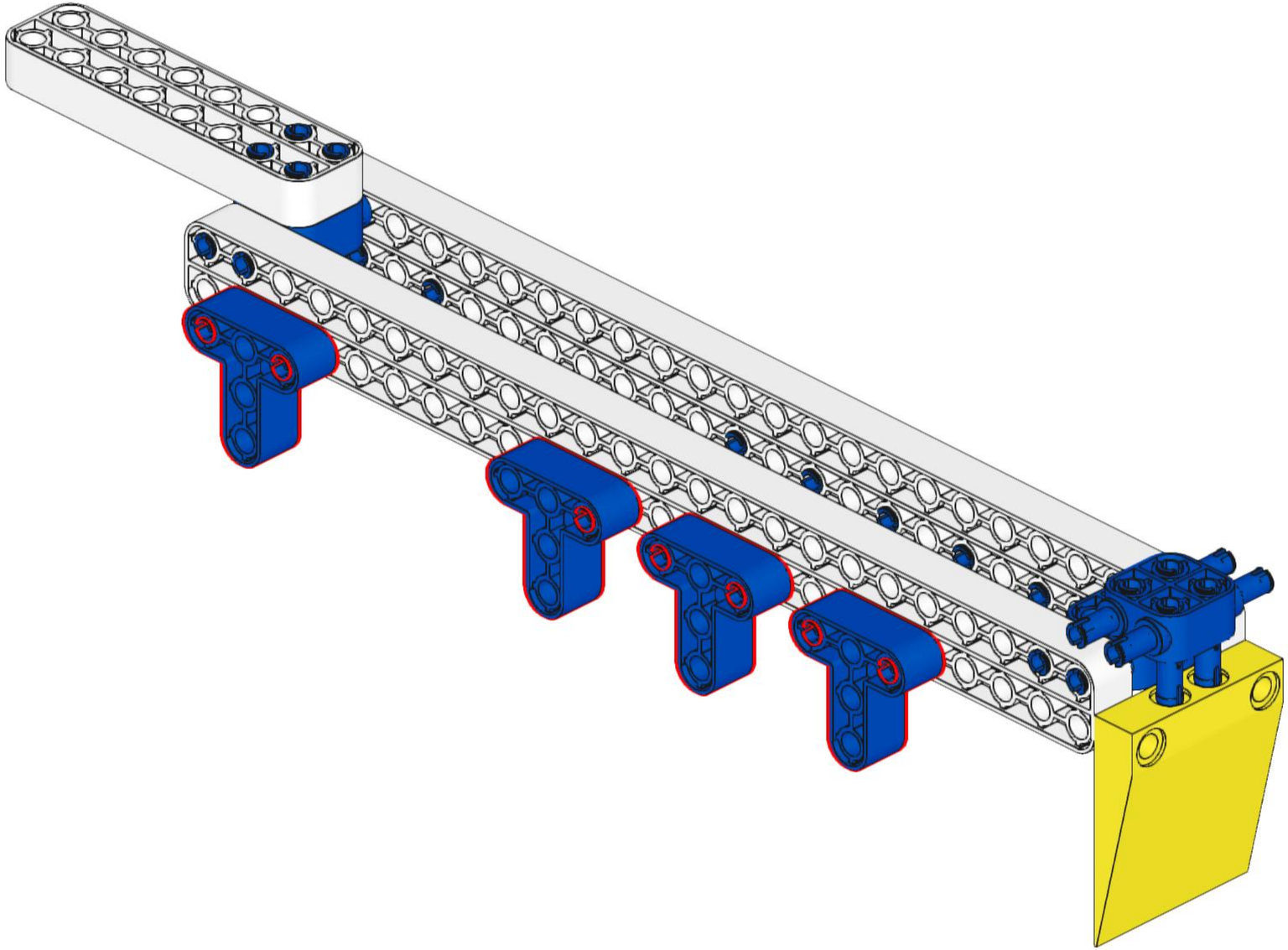

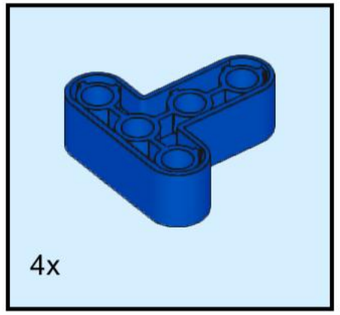
4x

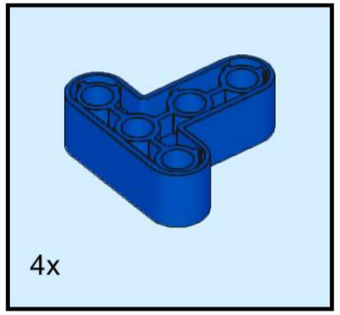
4x

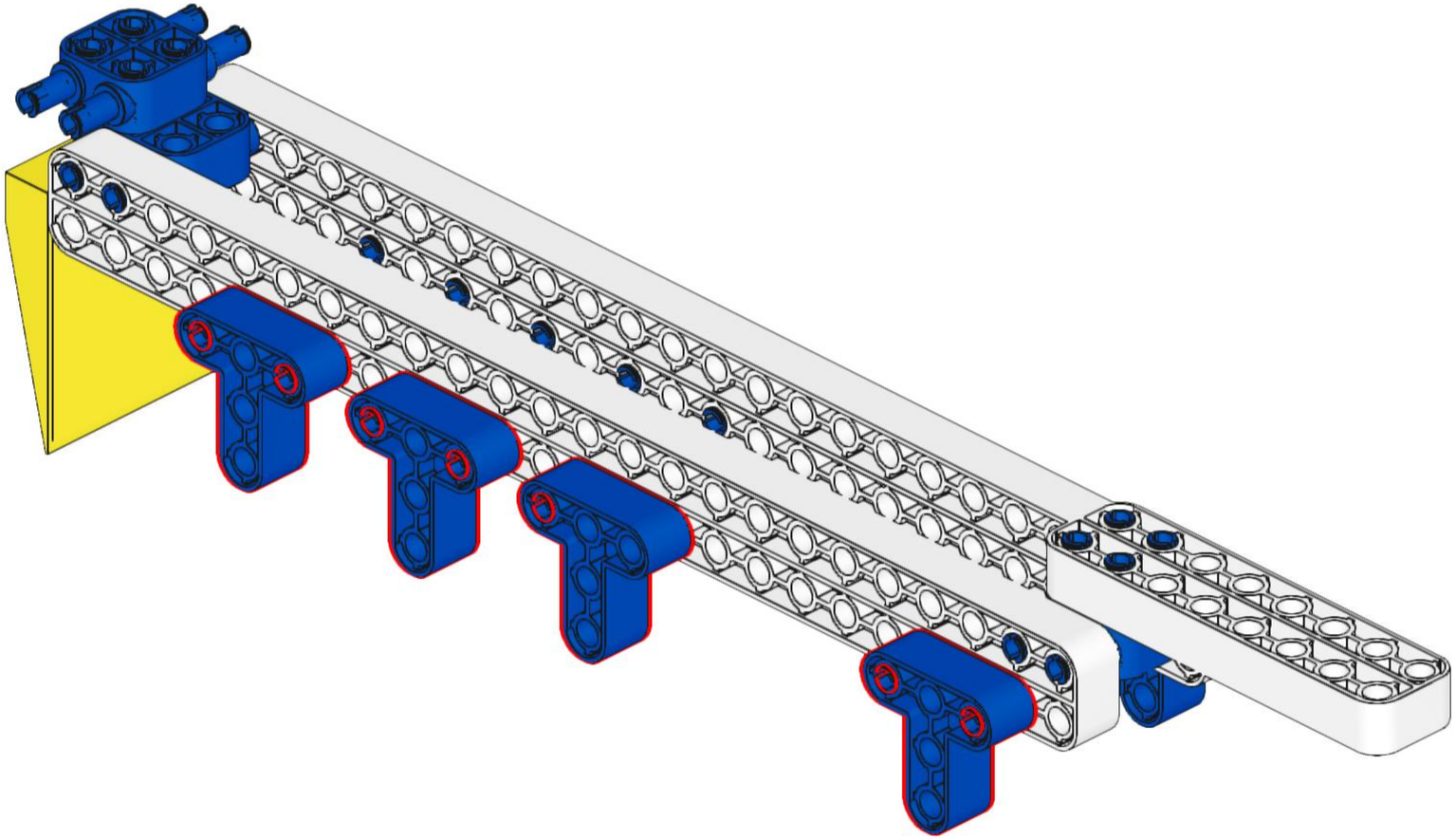

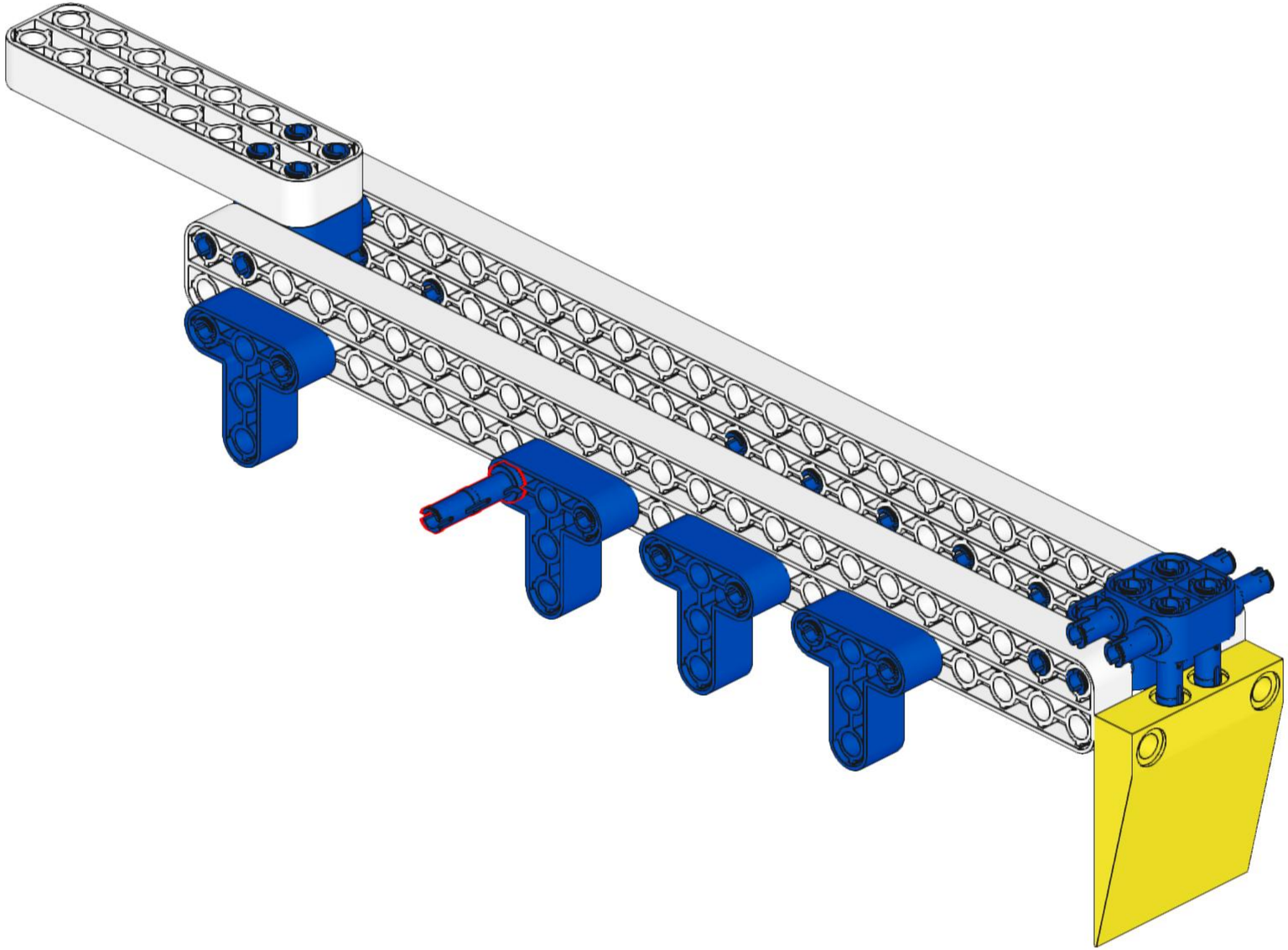

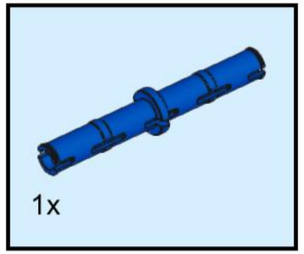
1x

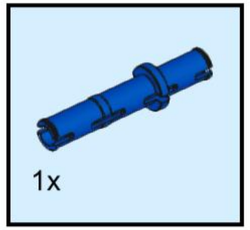
1x

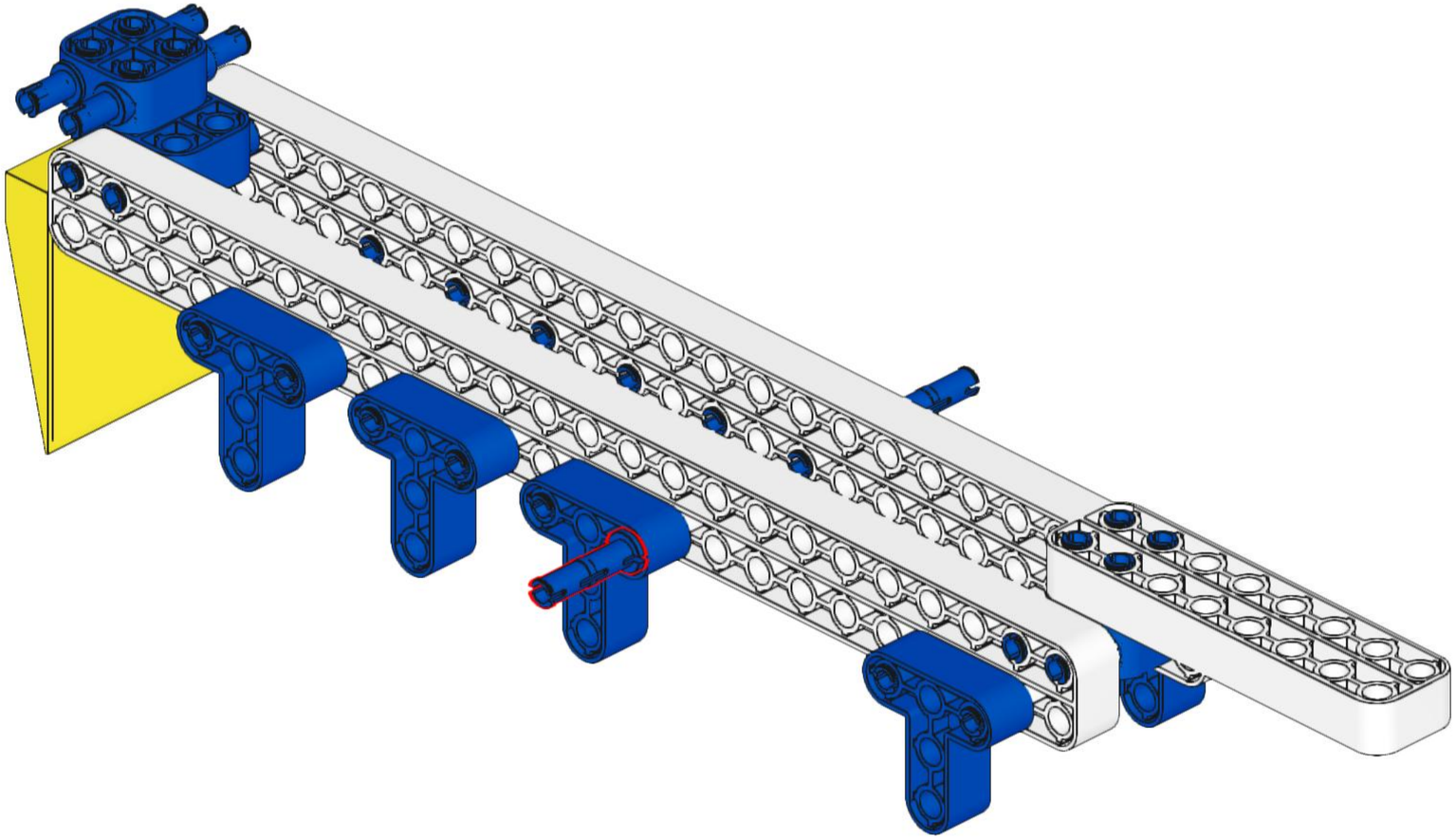

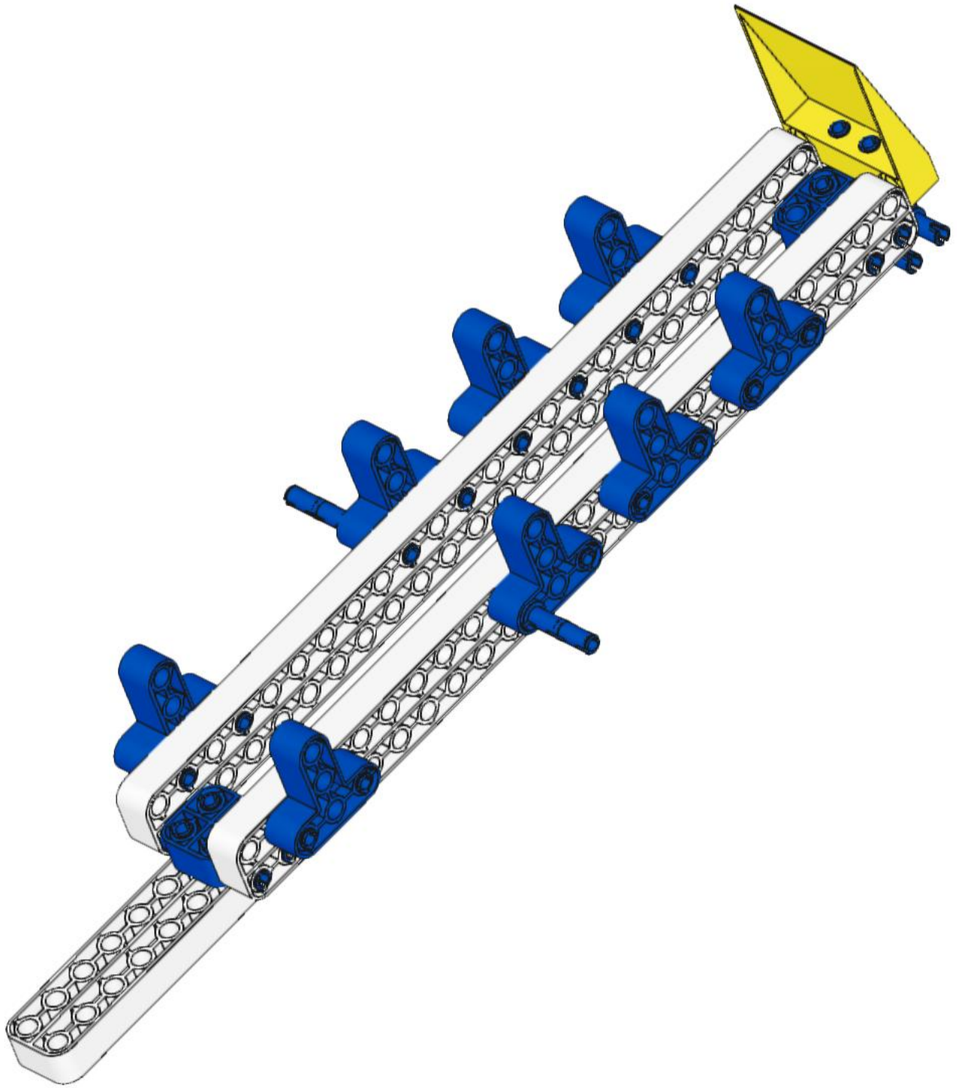

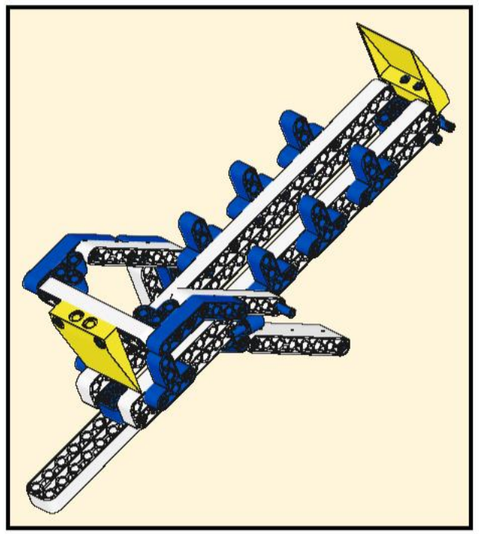

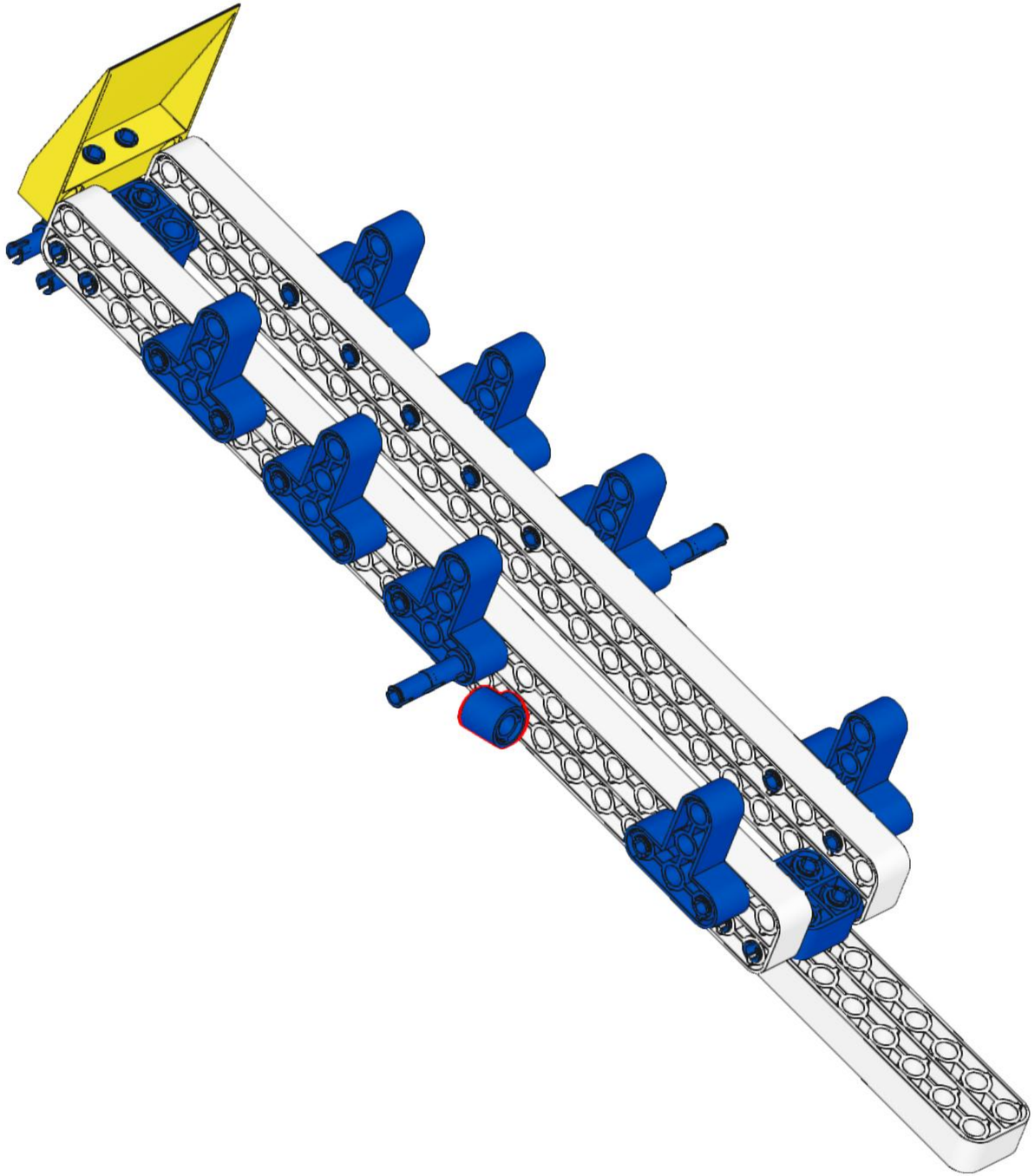

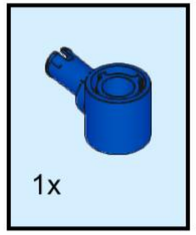
1x

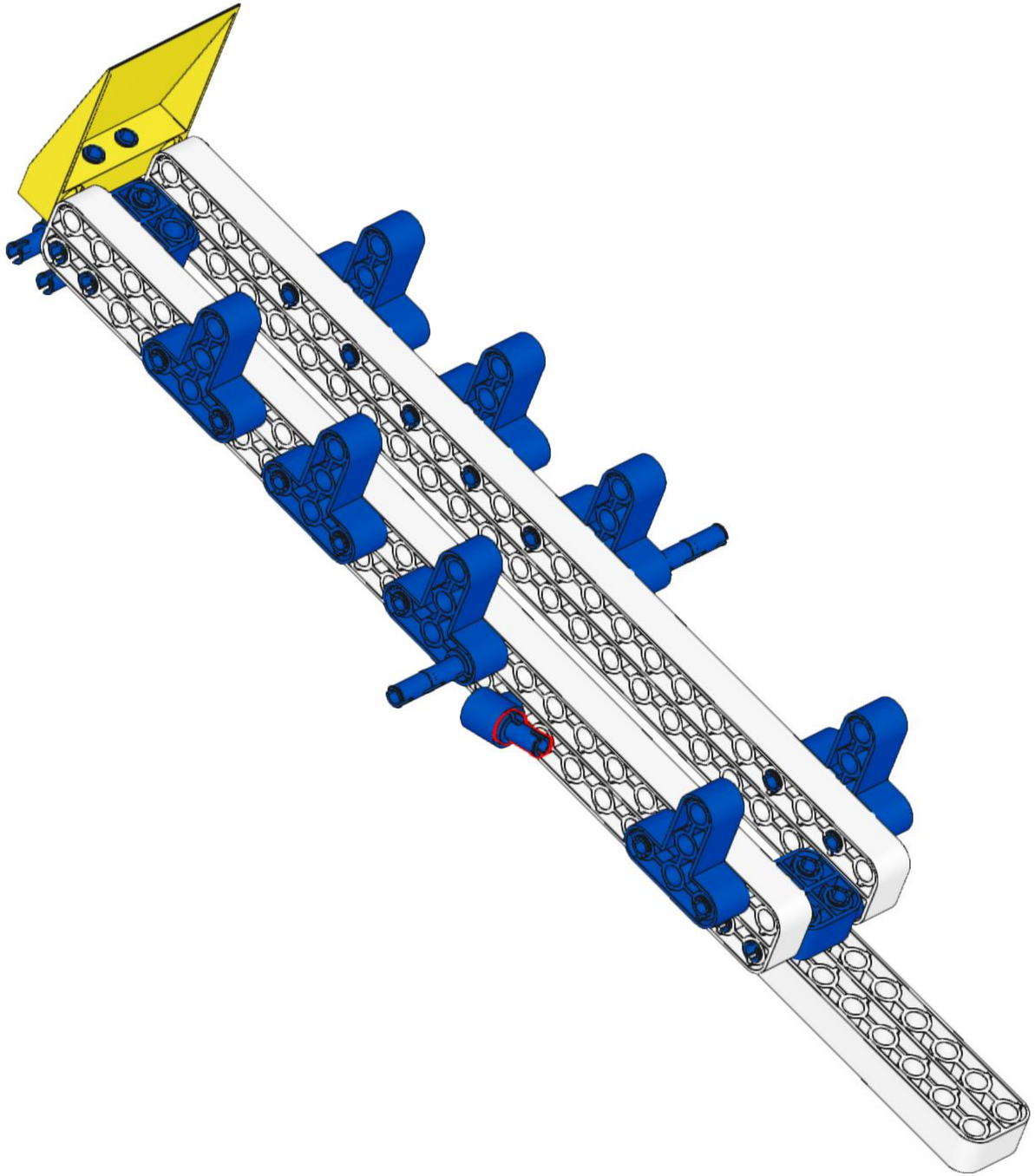

1x

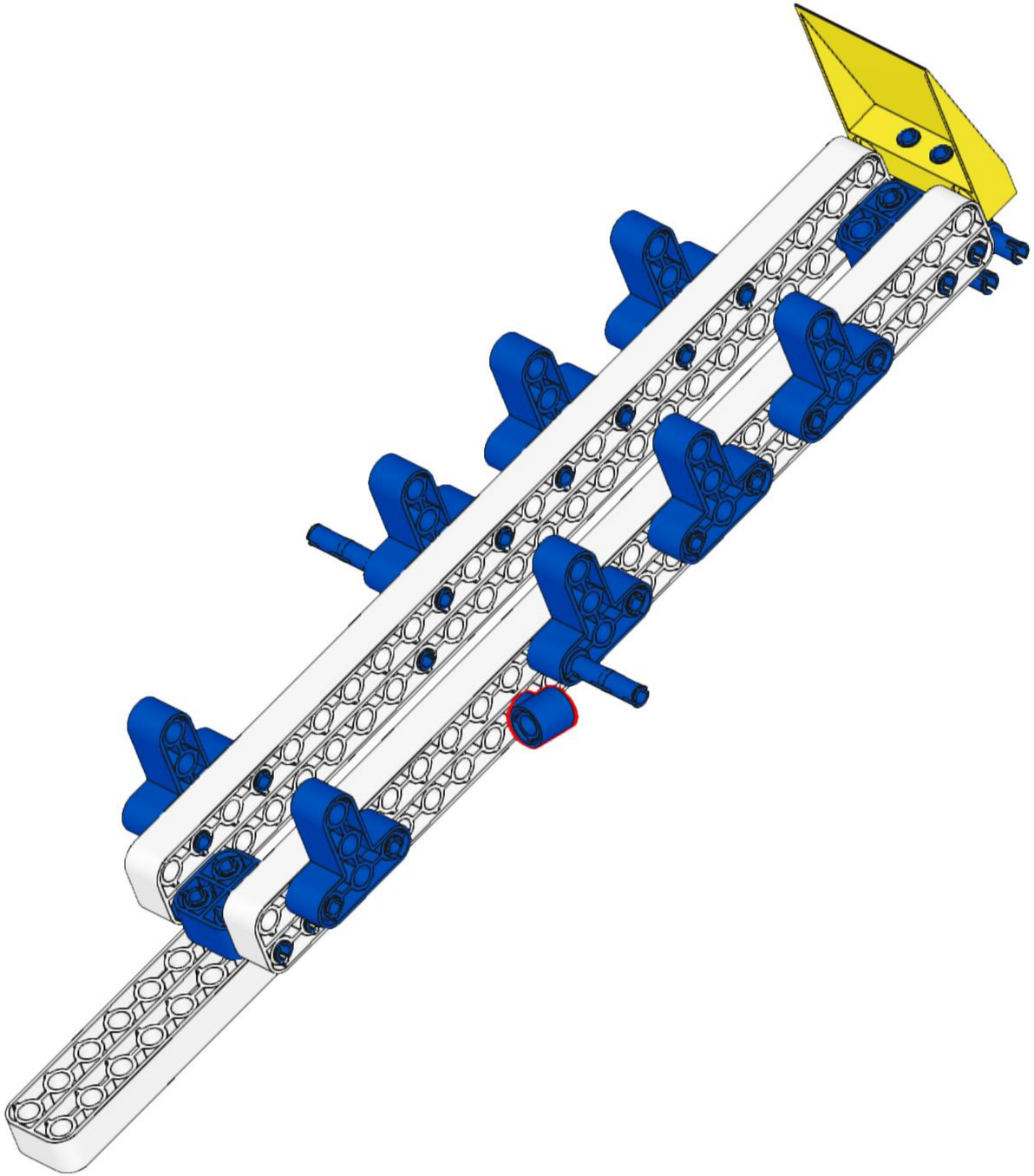

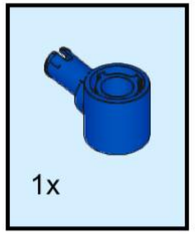
1x

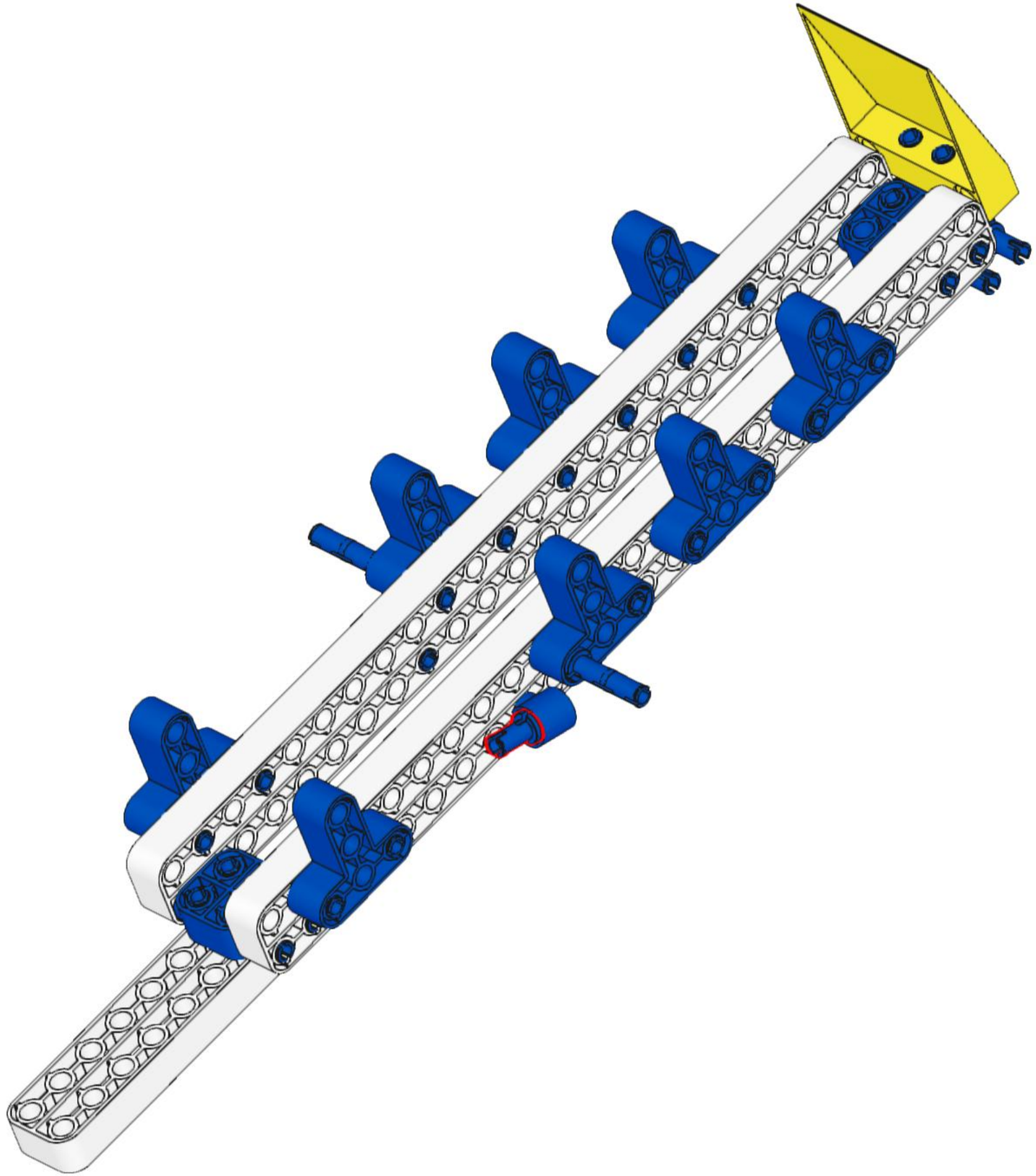

1x

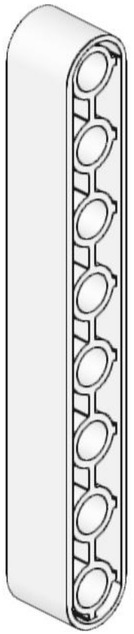

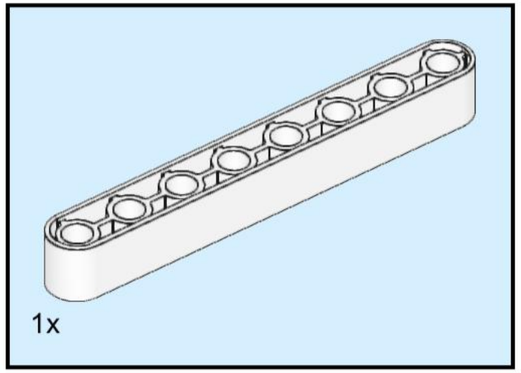
1x

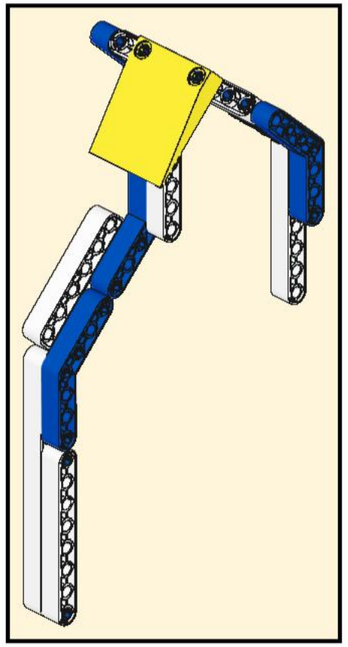

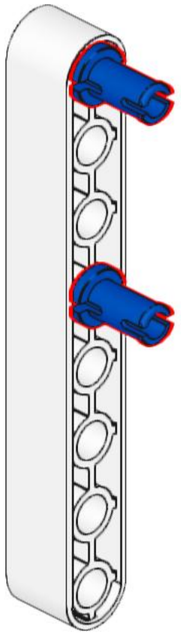

2x

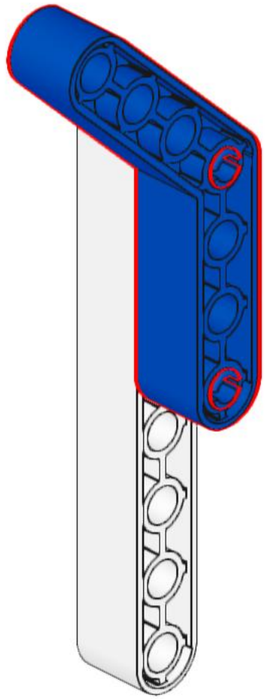

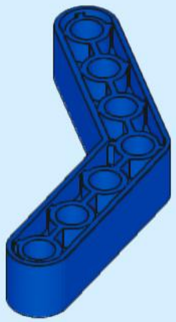

1x

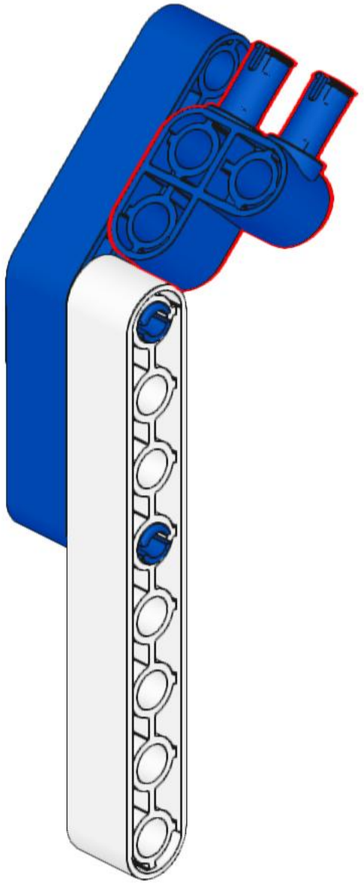

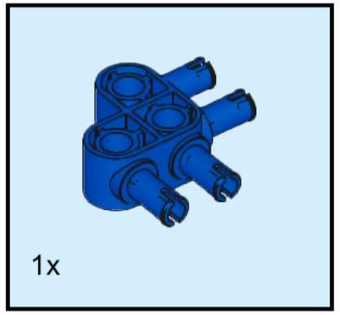
1x

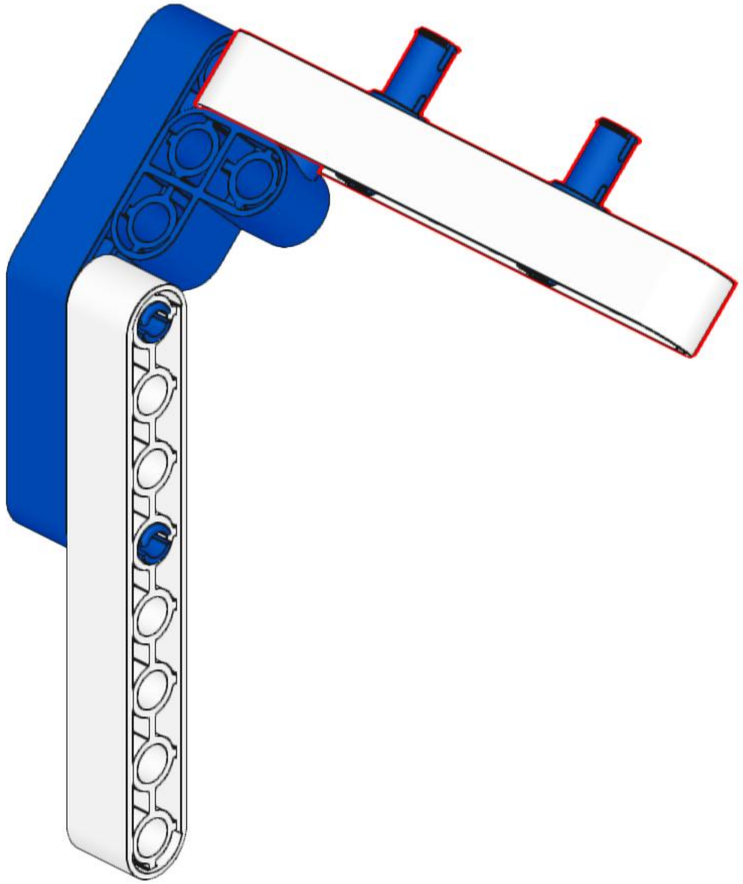

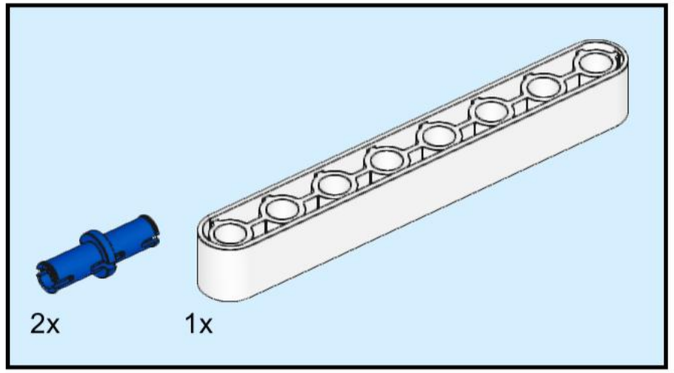
2x
1x

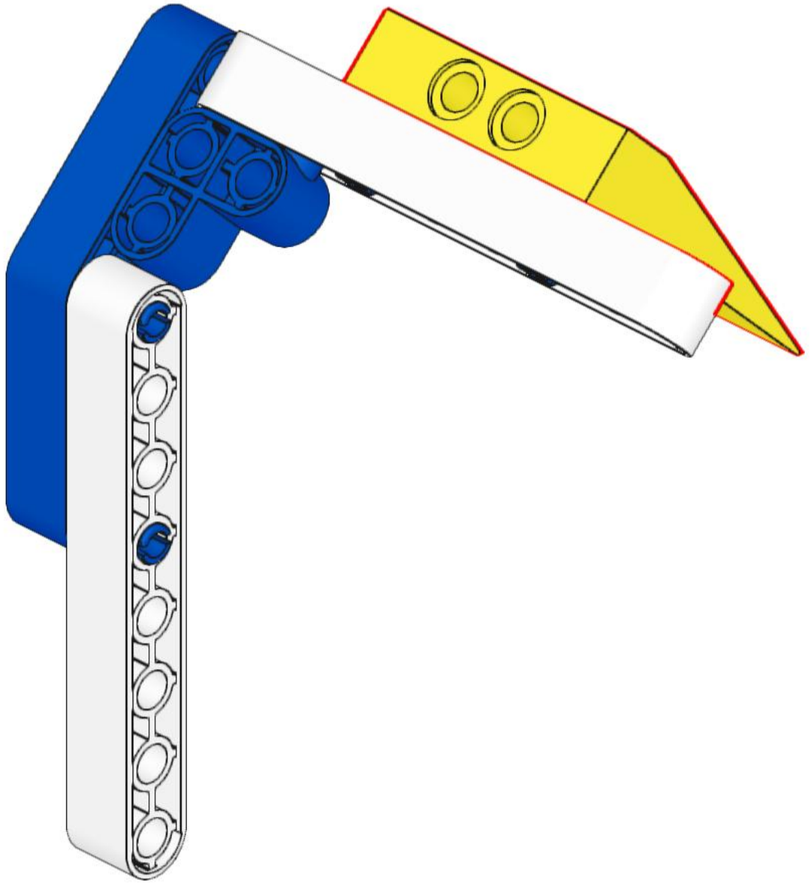

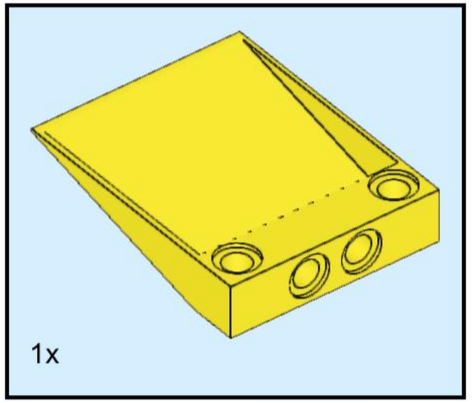
1x

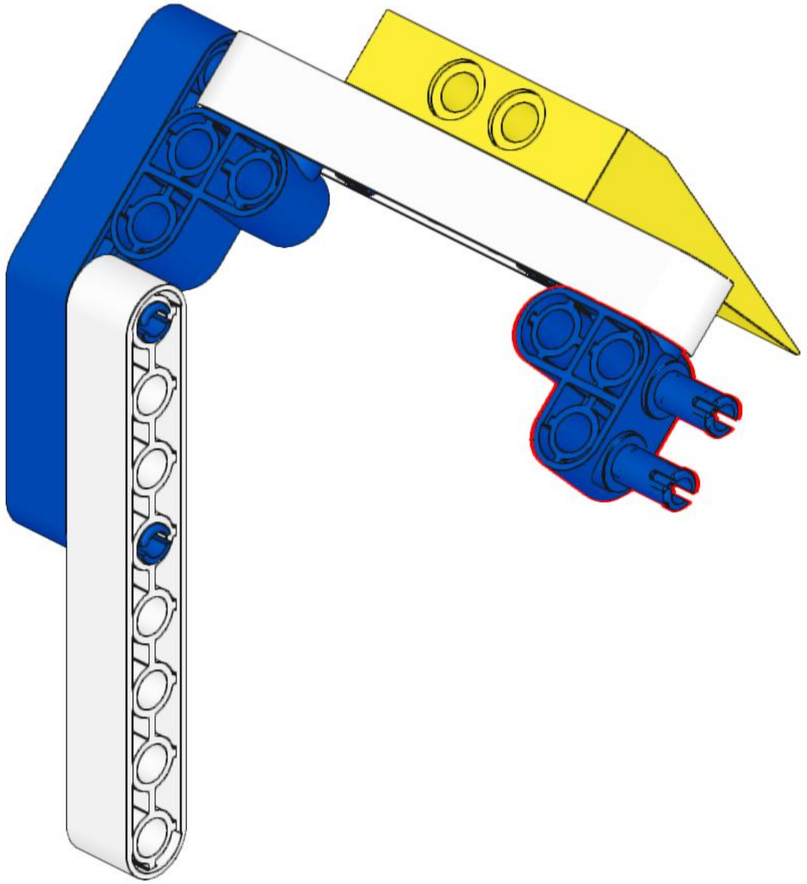

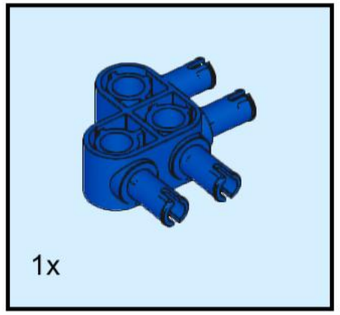
1x

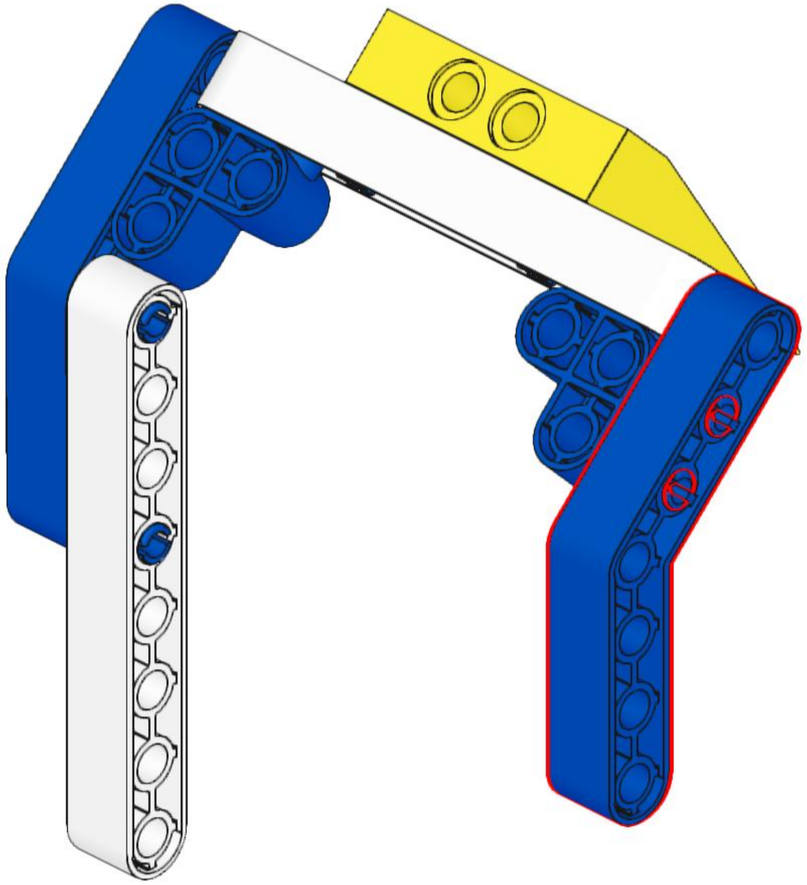

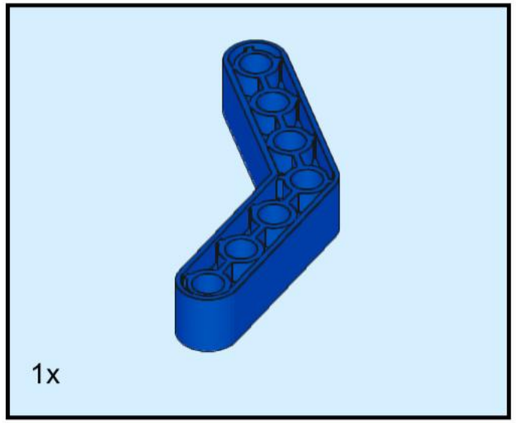
1x

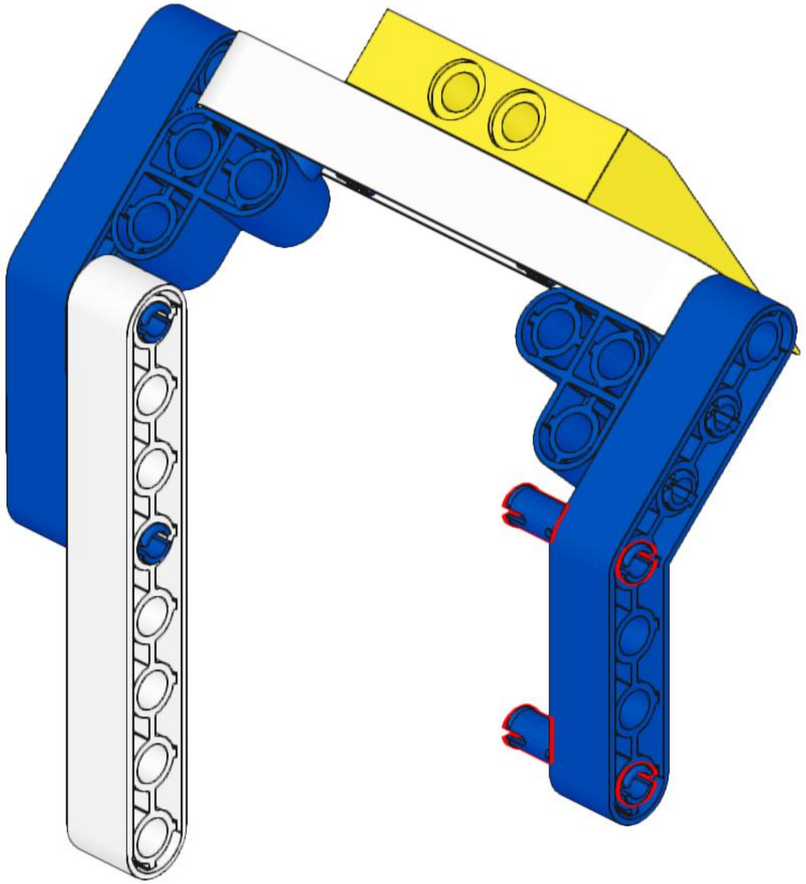

2x

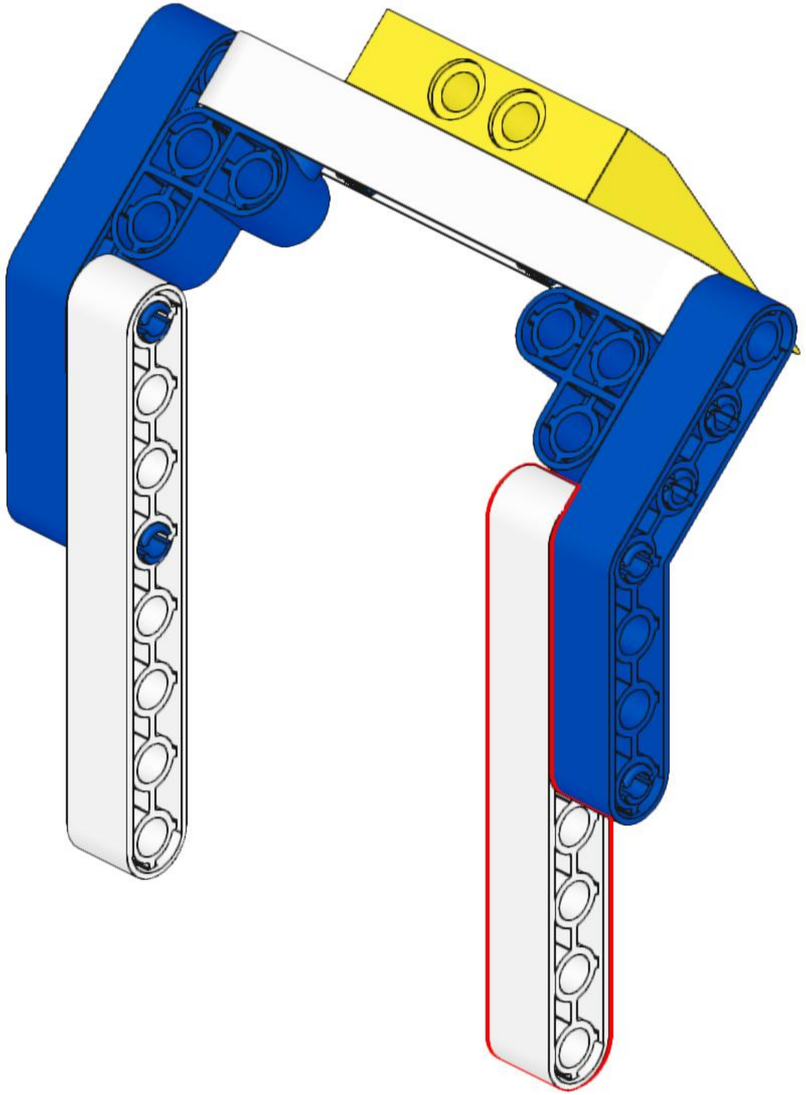

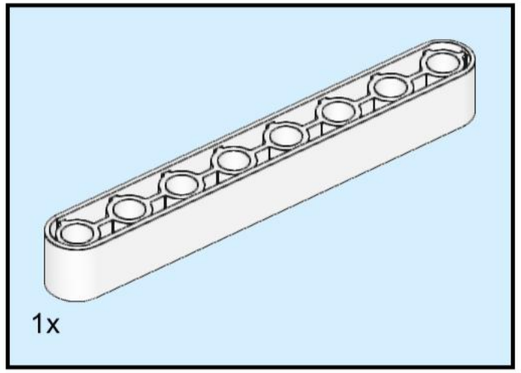
1x

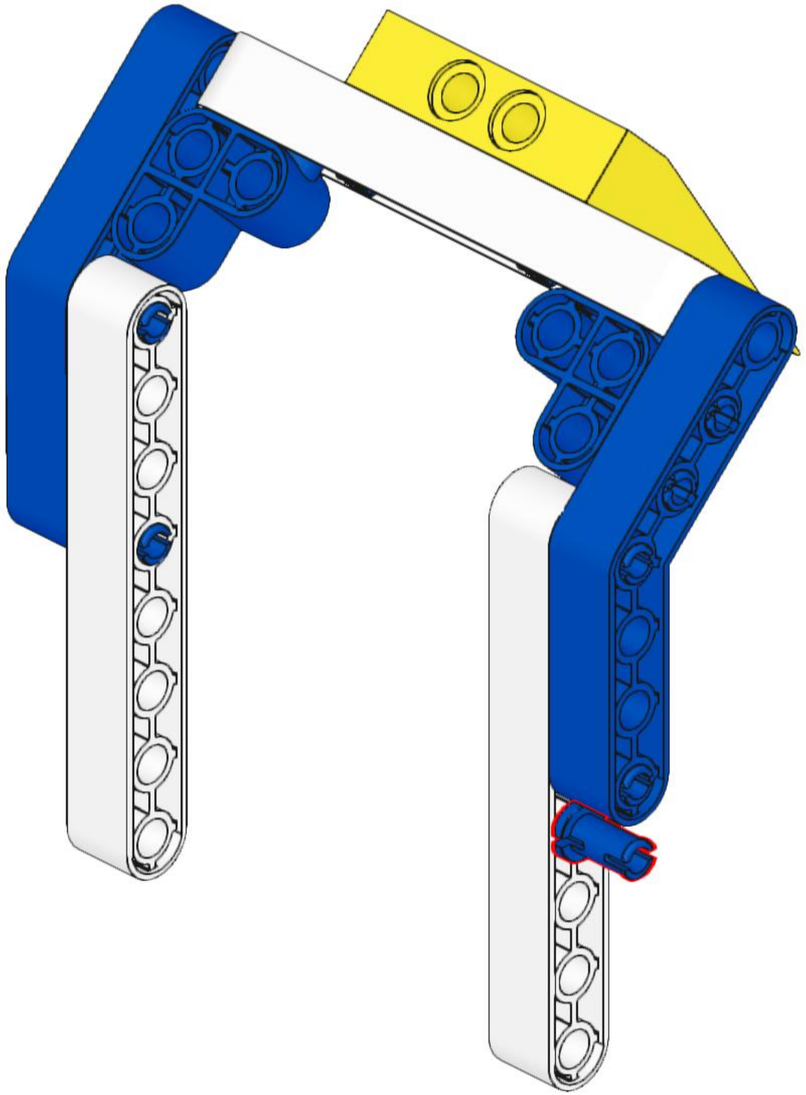

1x

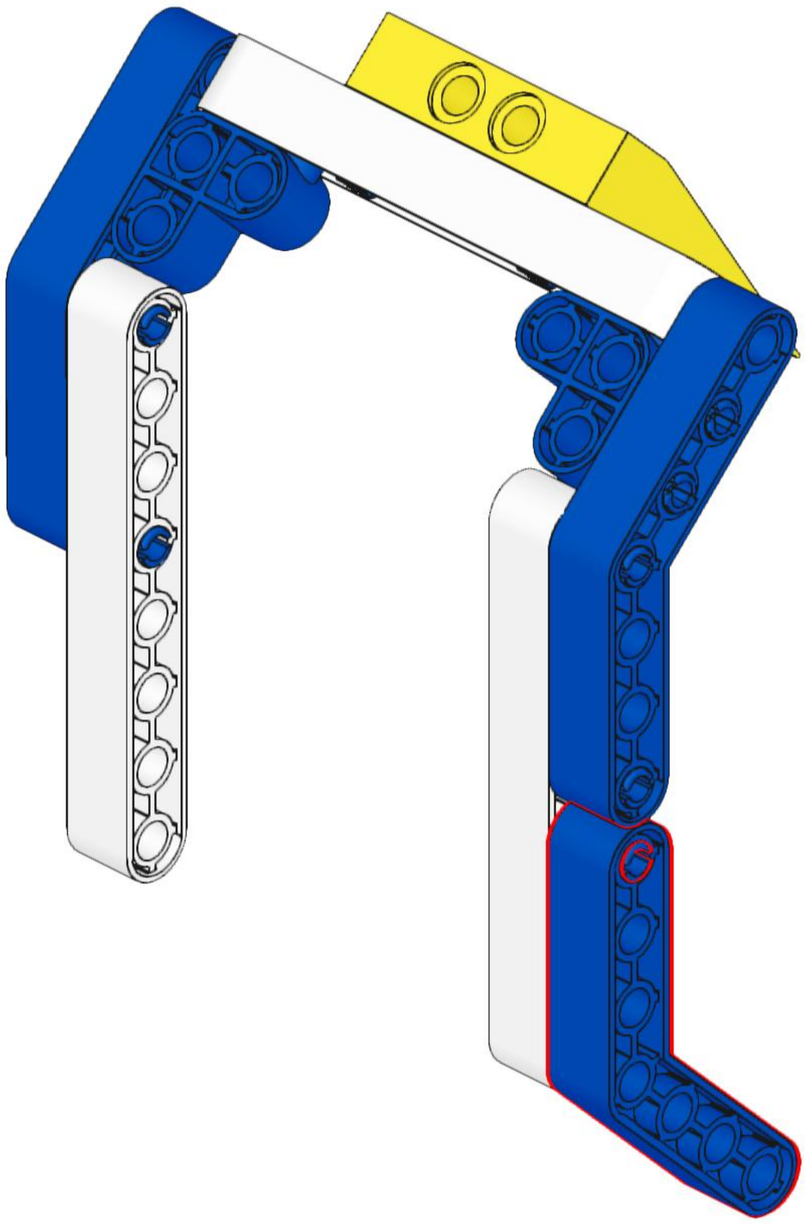

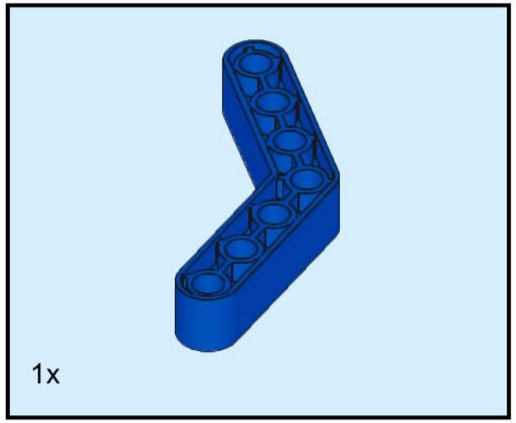
1x

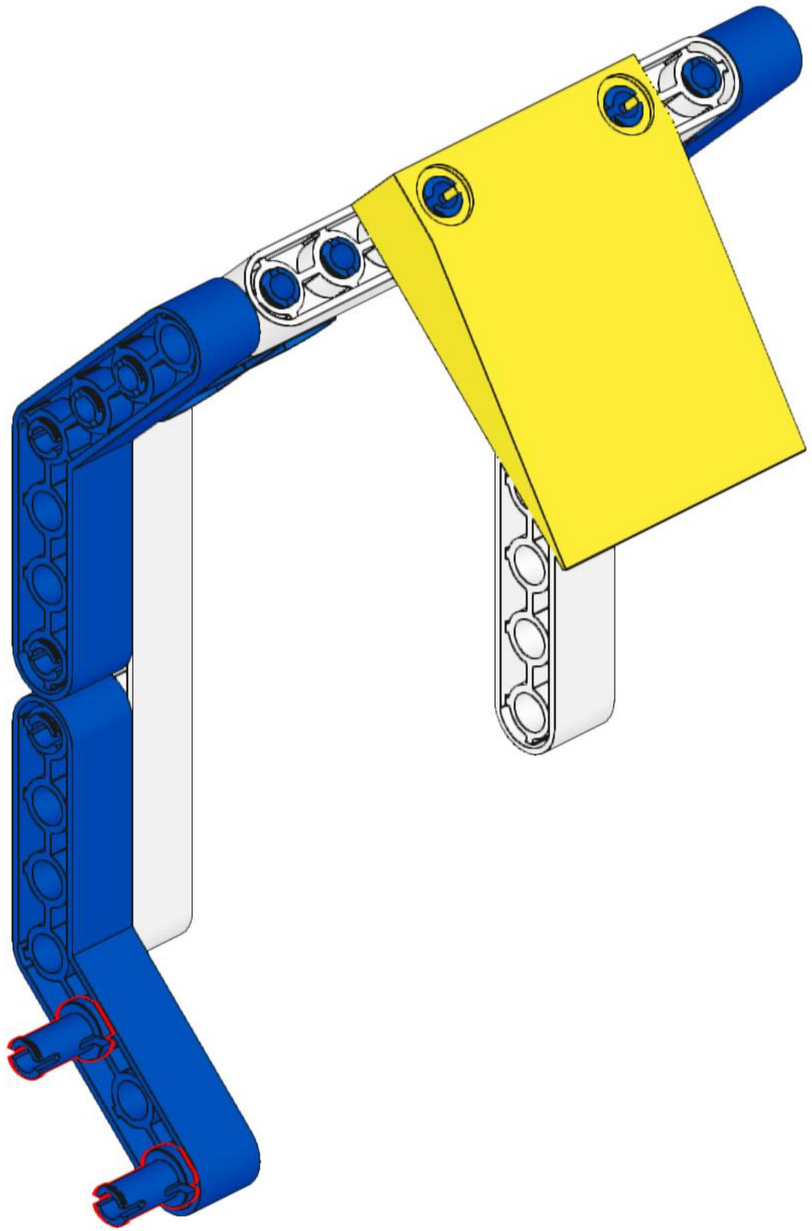

2x

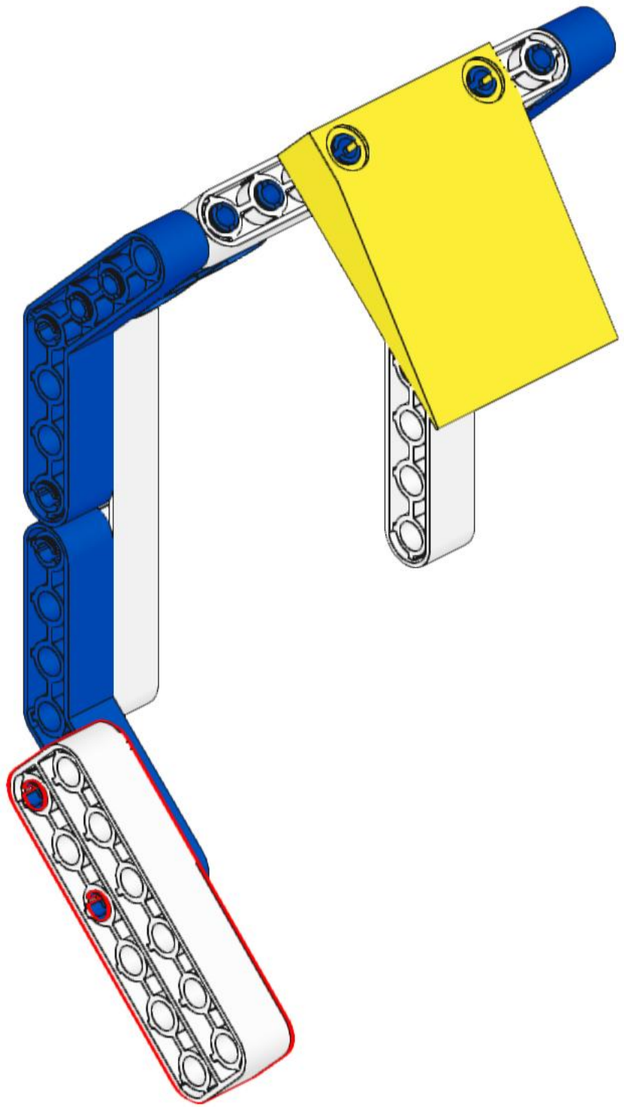

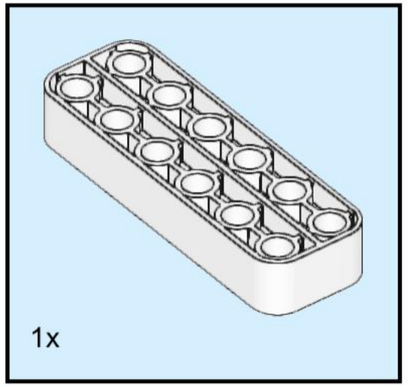
1x

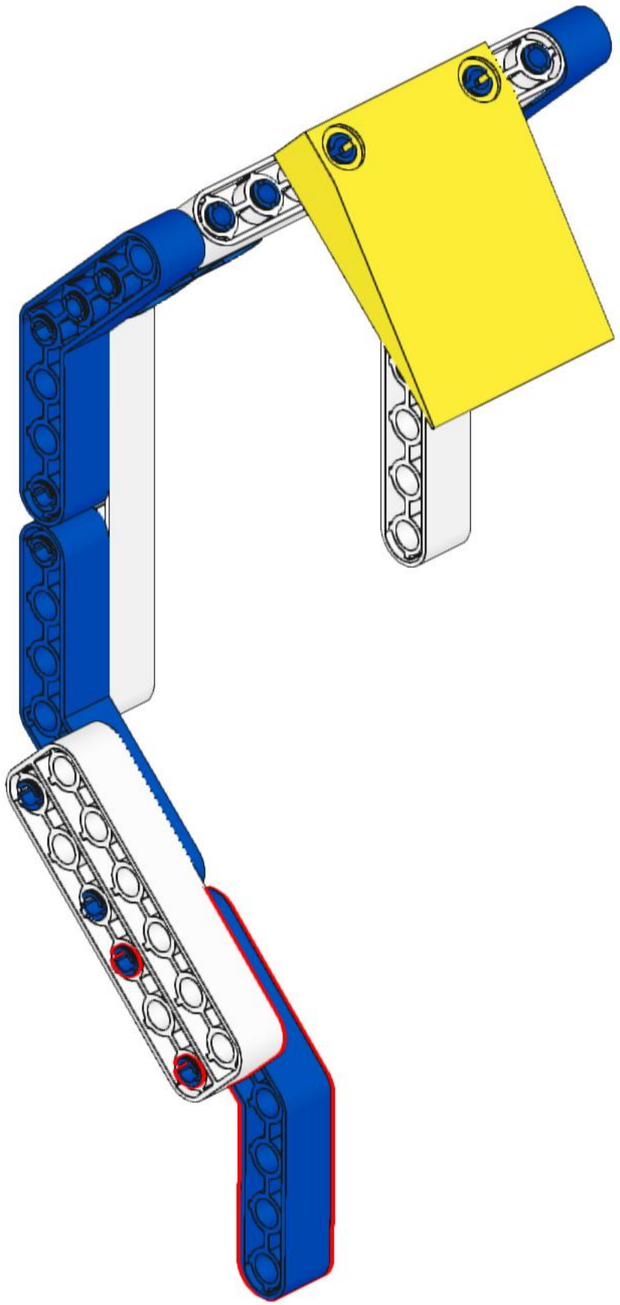

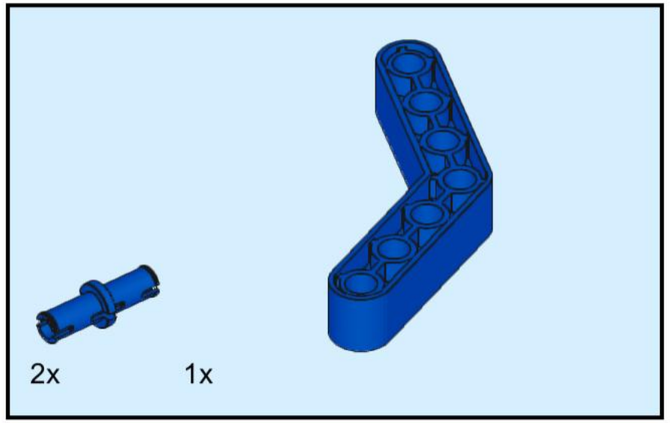
2x
1x

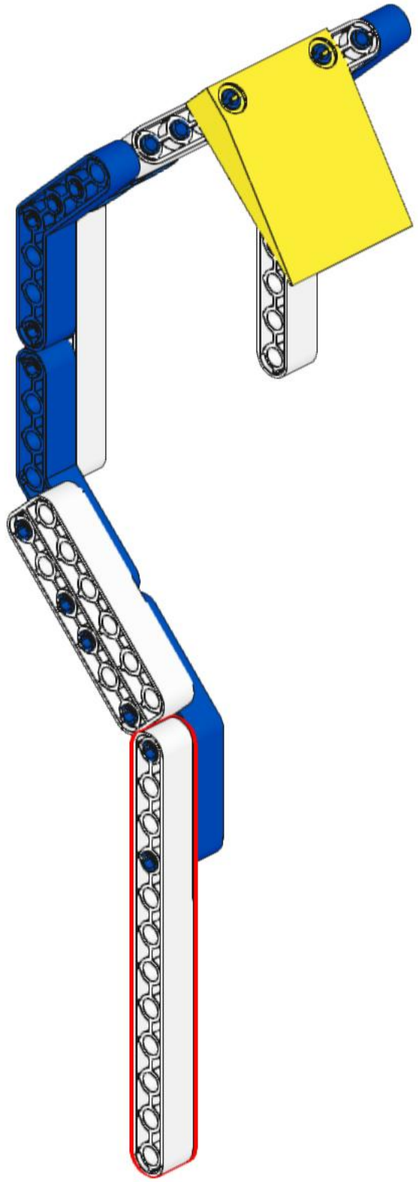

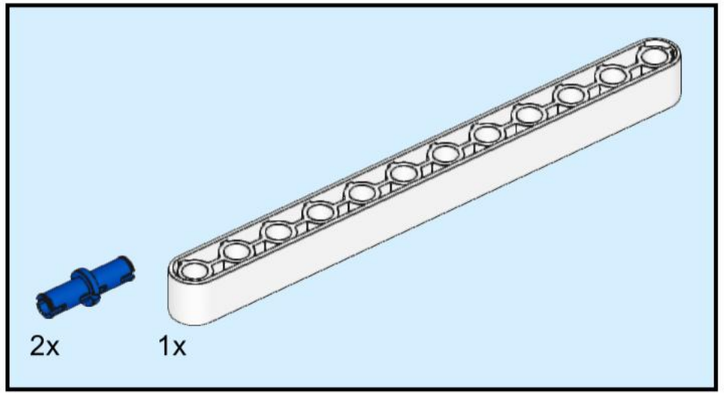
2x
1x

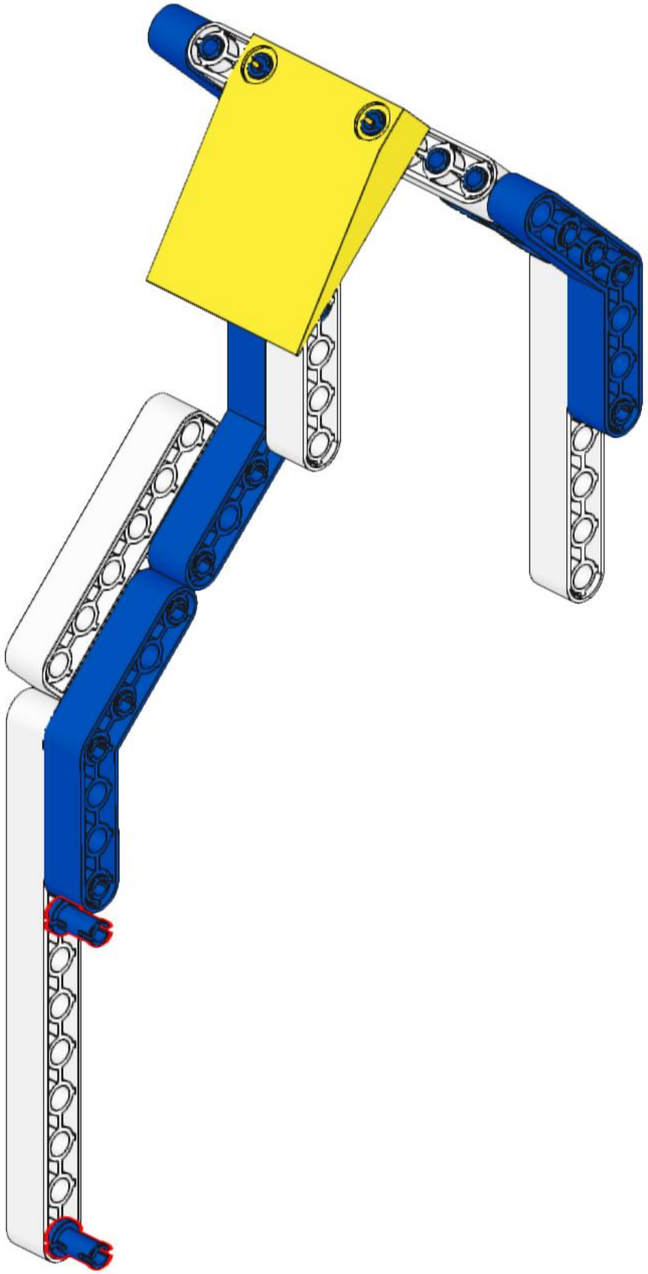

2x

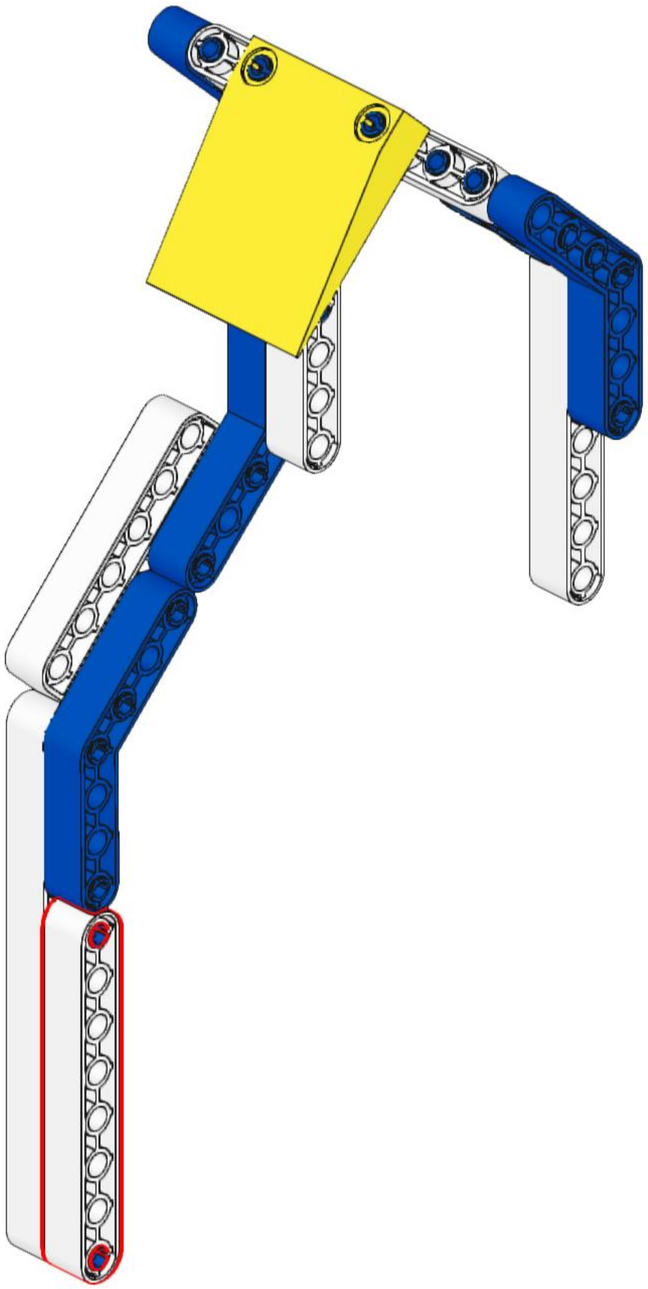

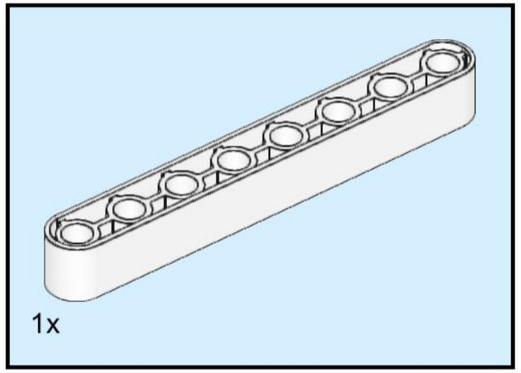
1x

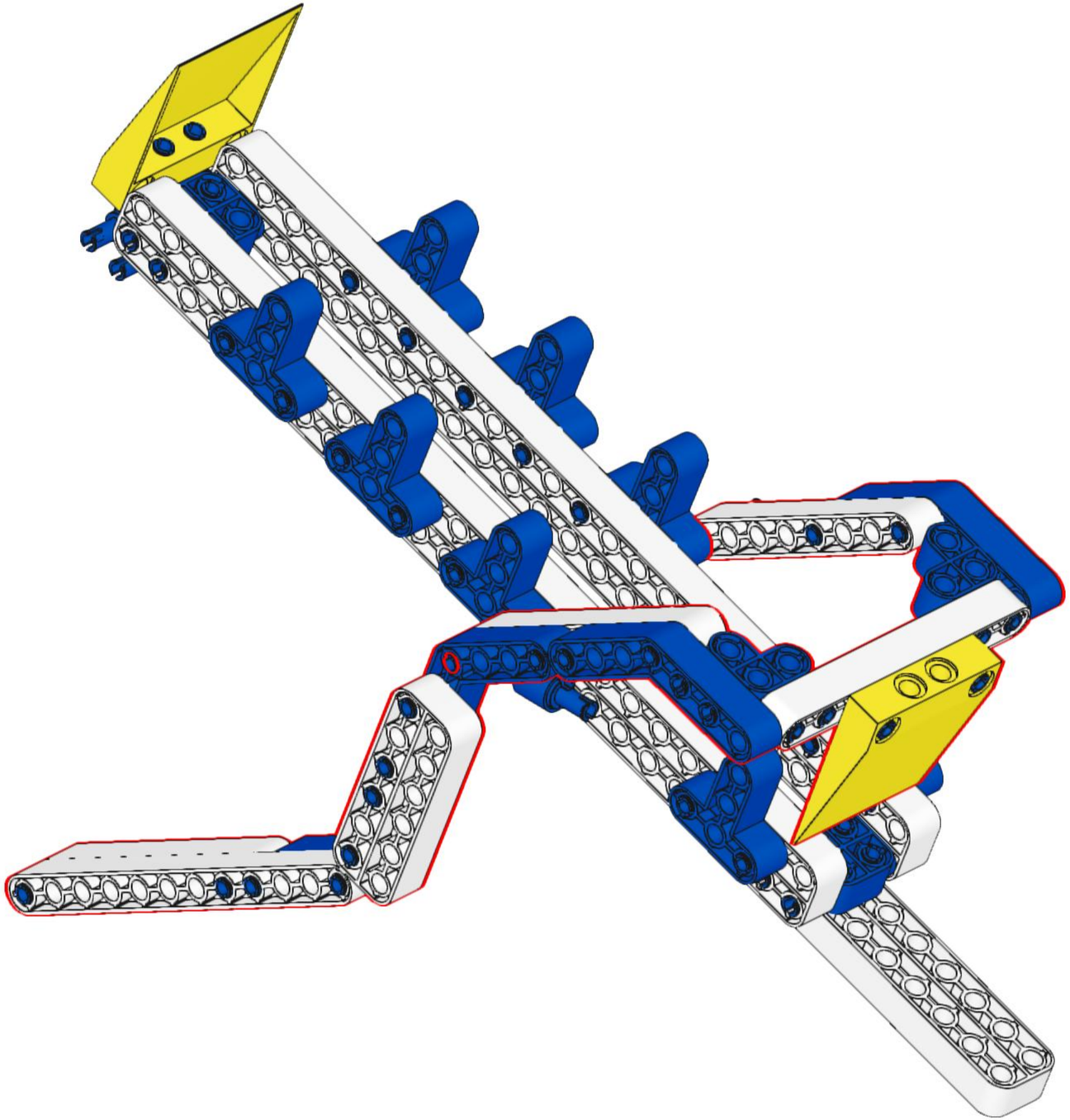

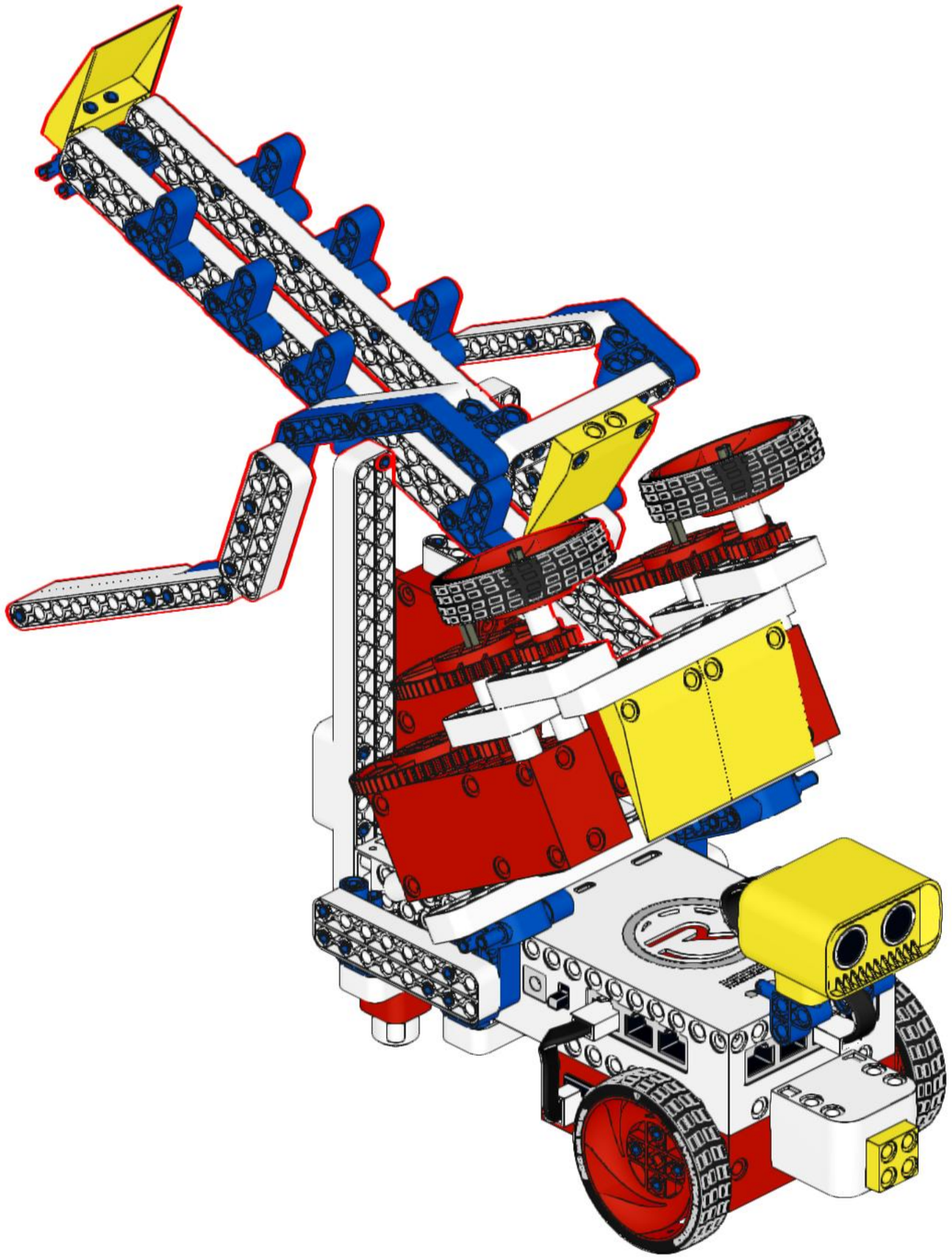

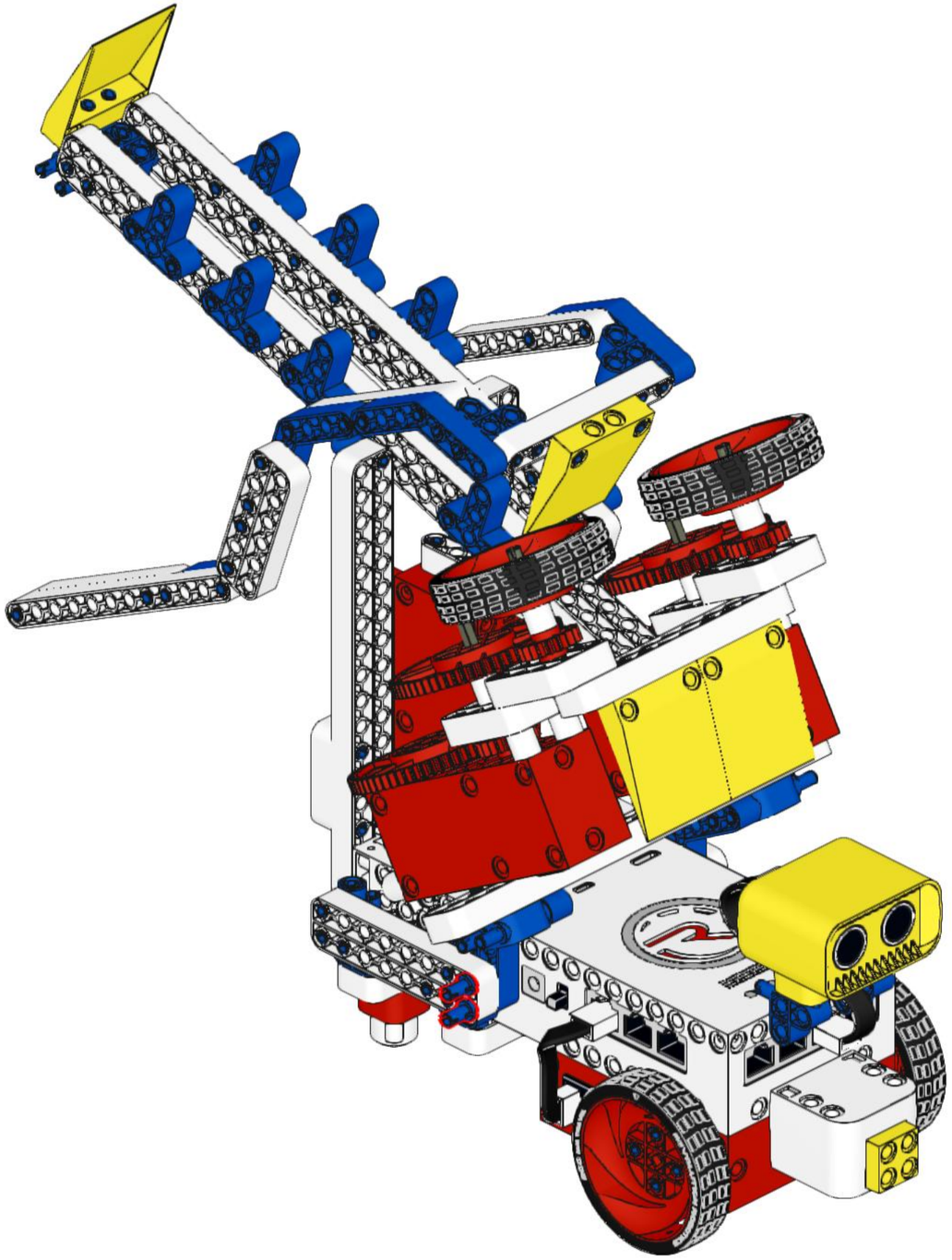

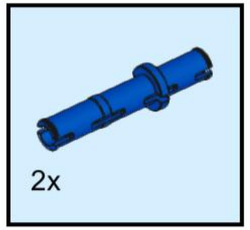
2x

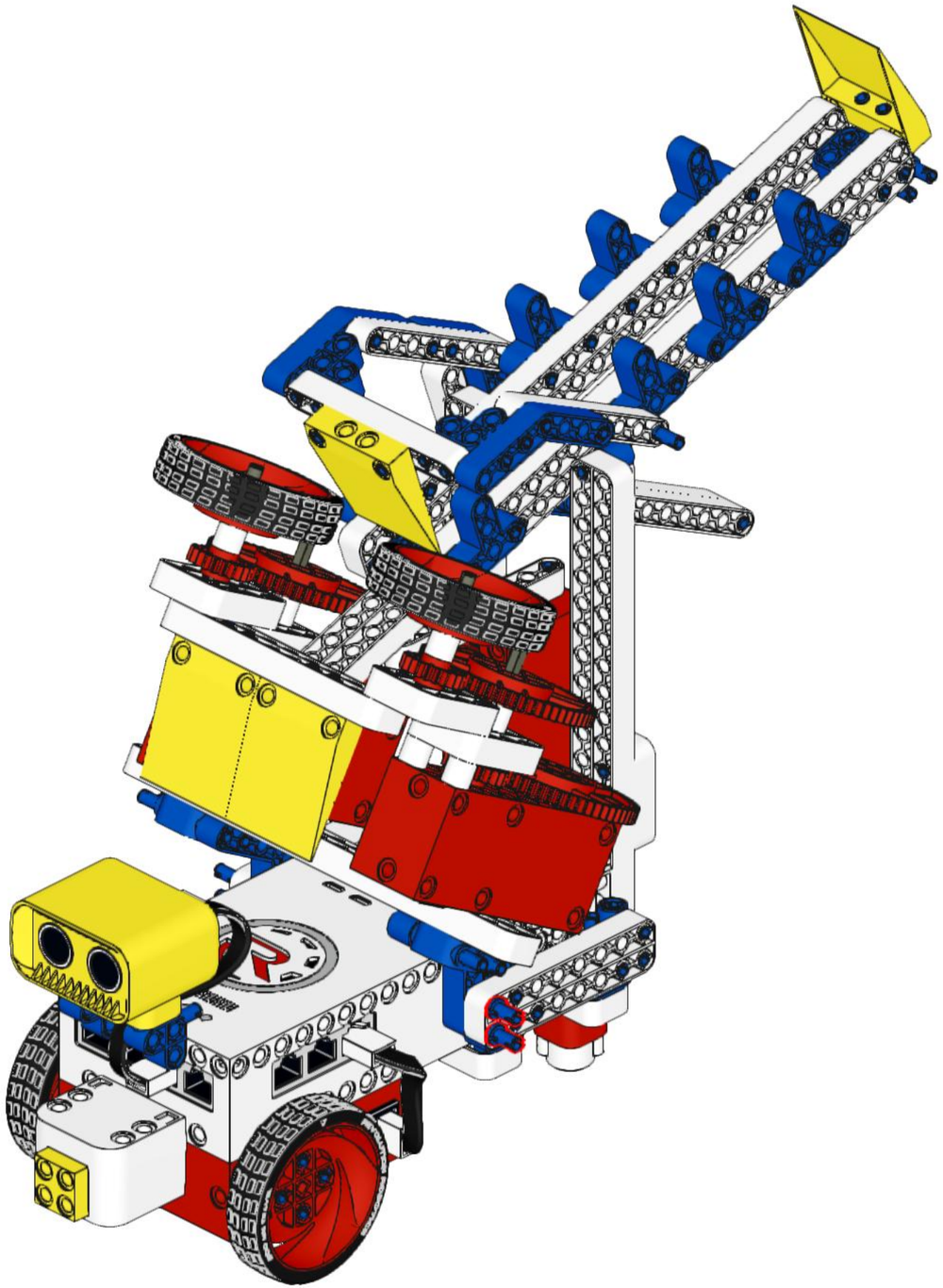

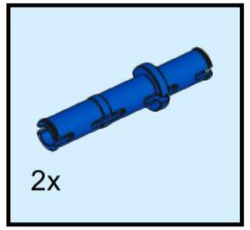
2x

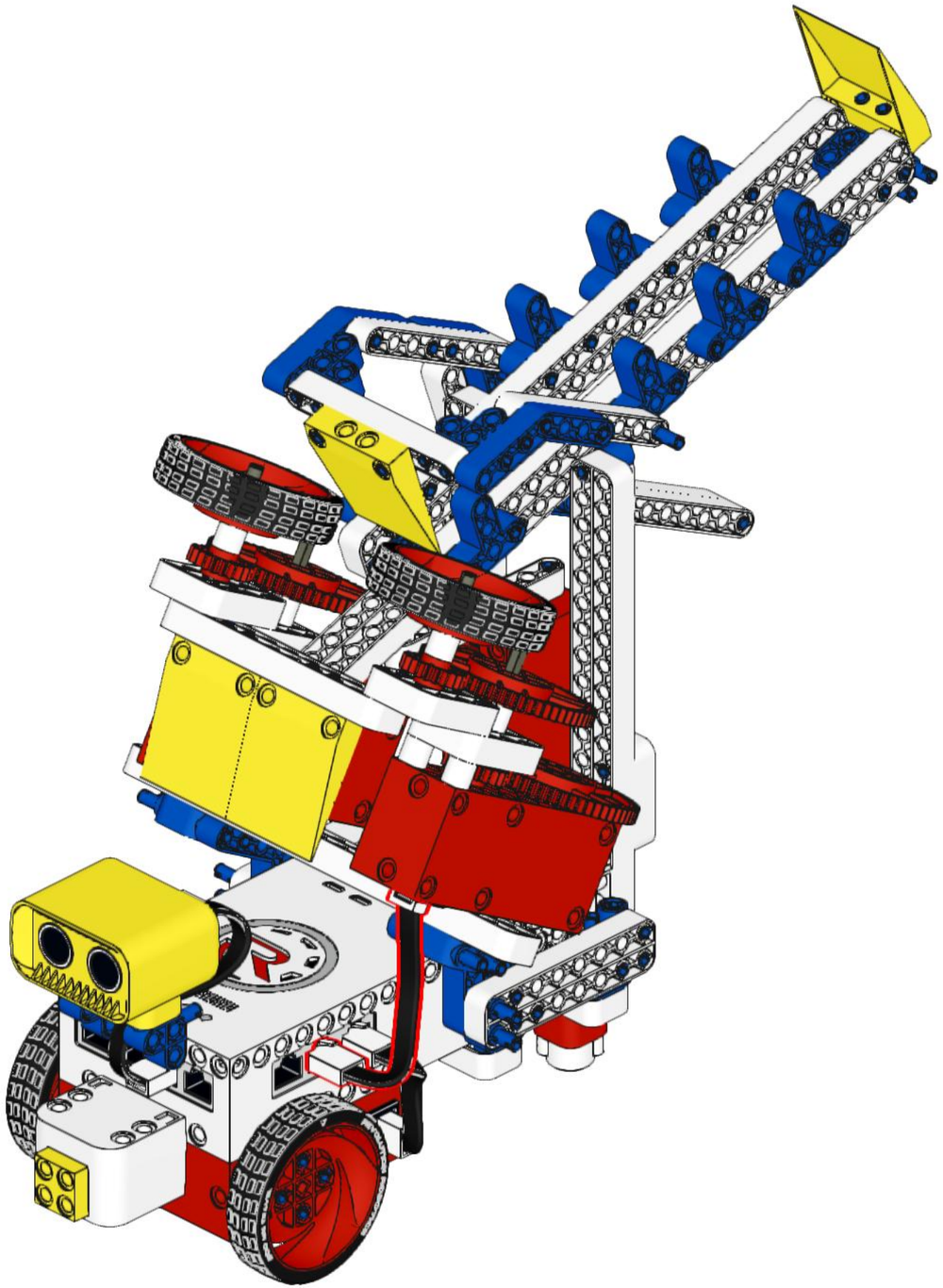

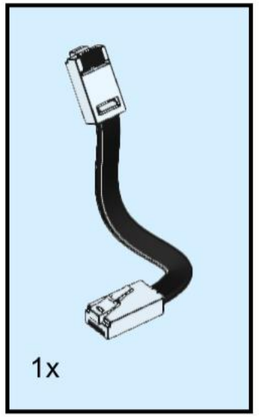
1x

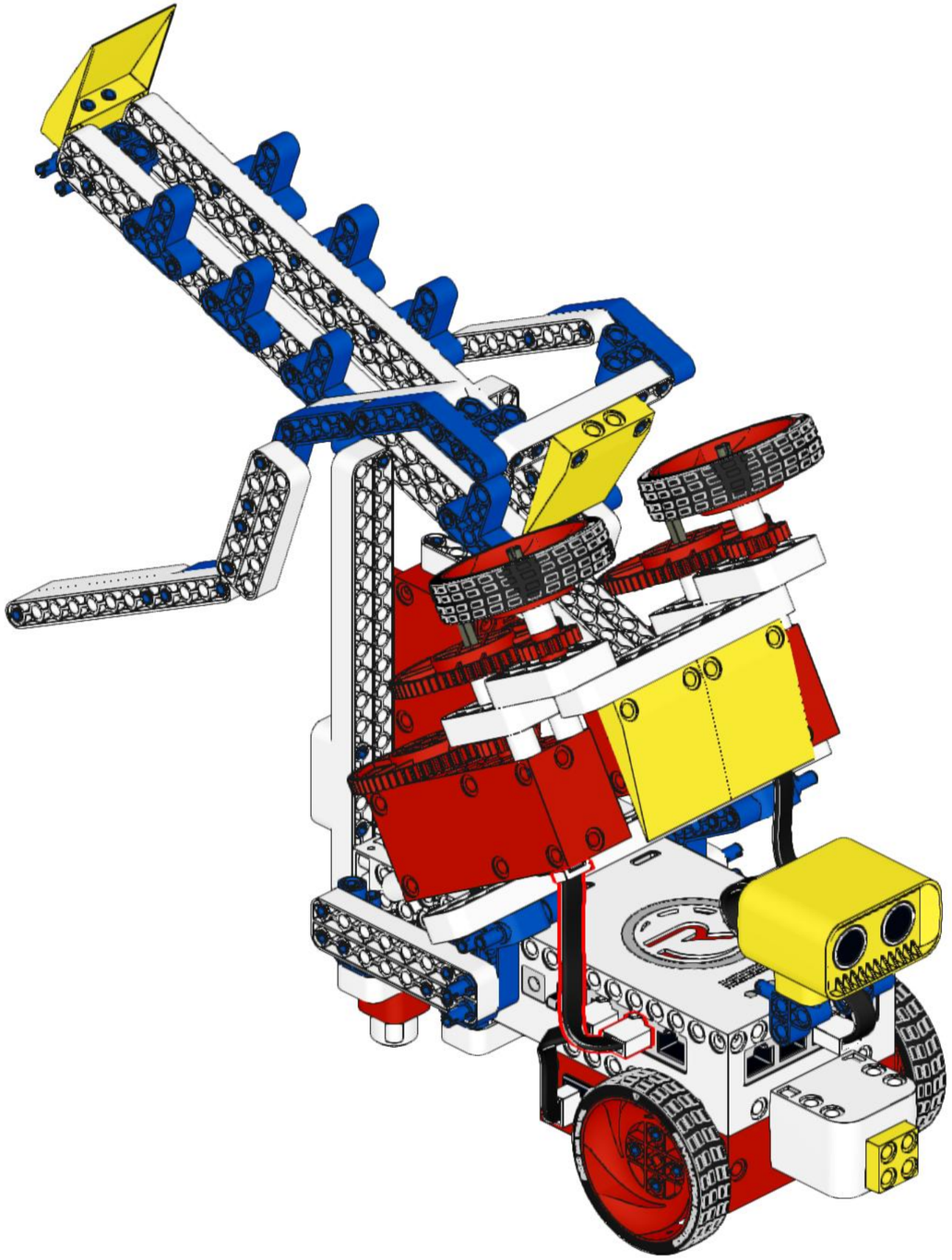

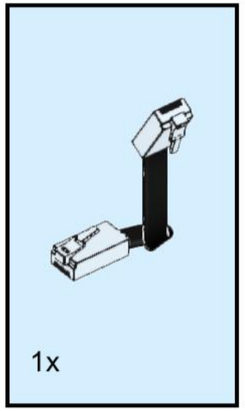
1x

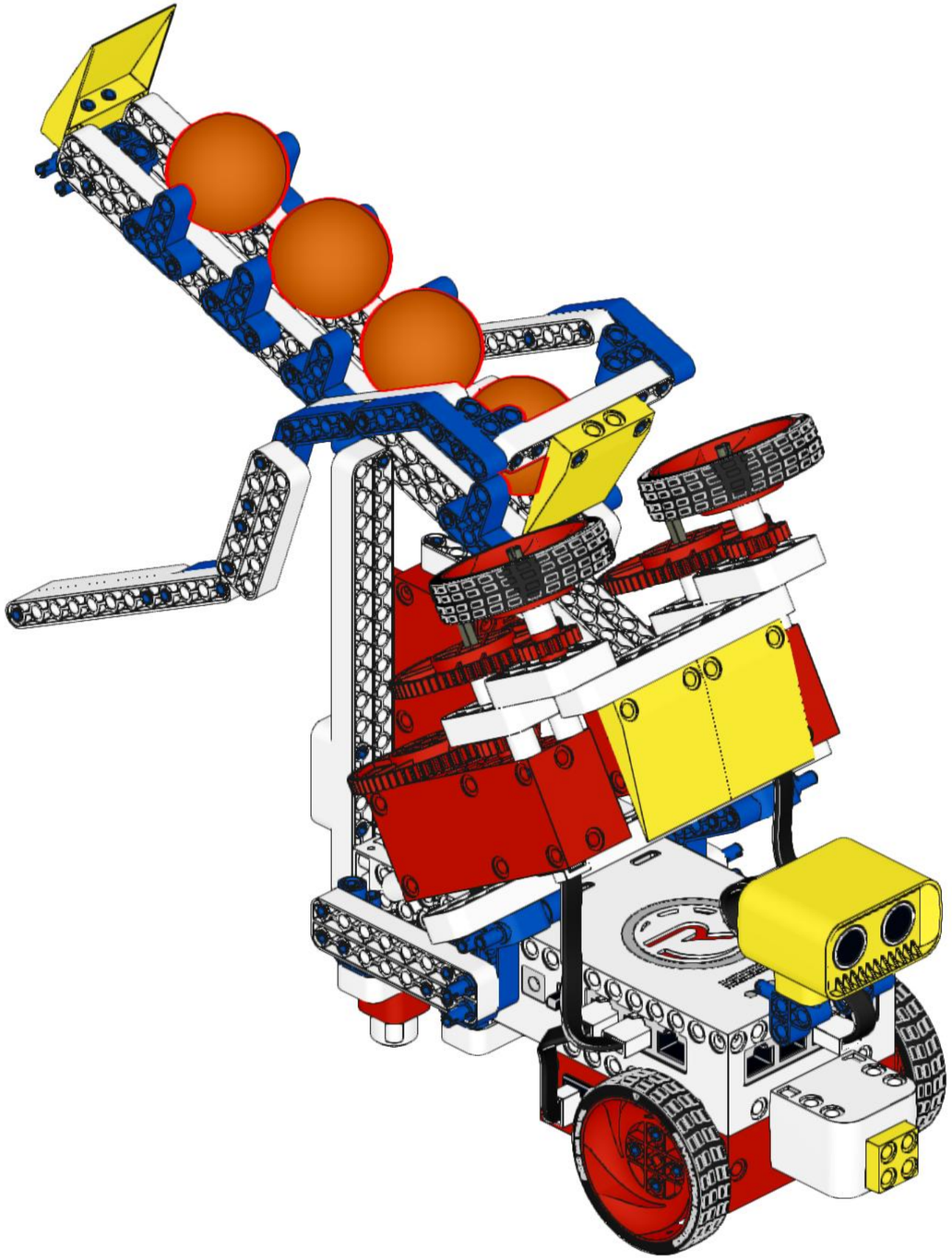

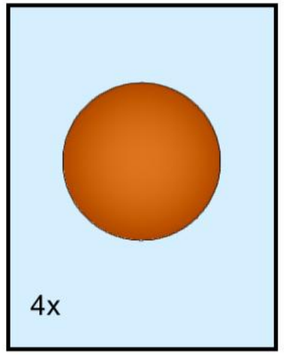
4x

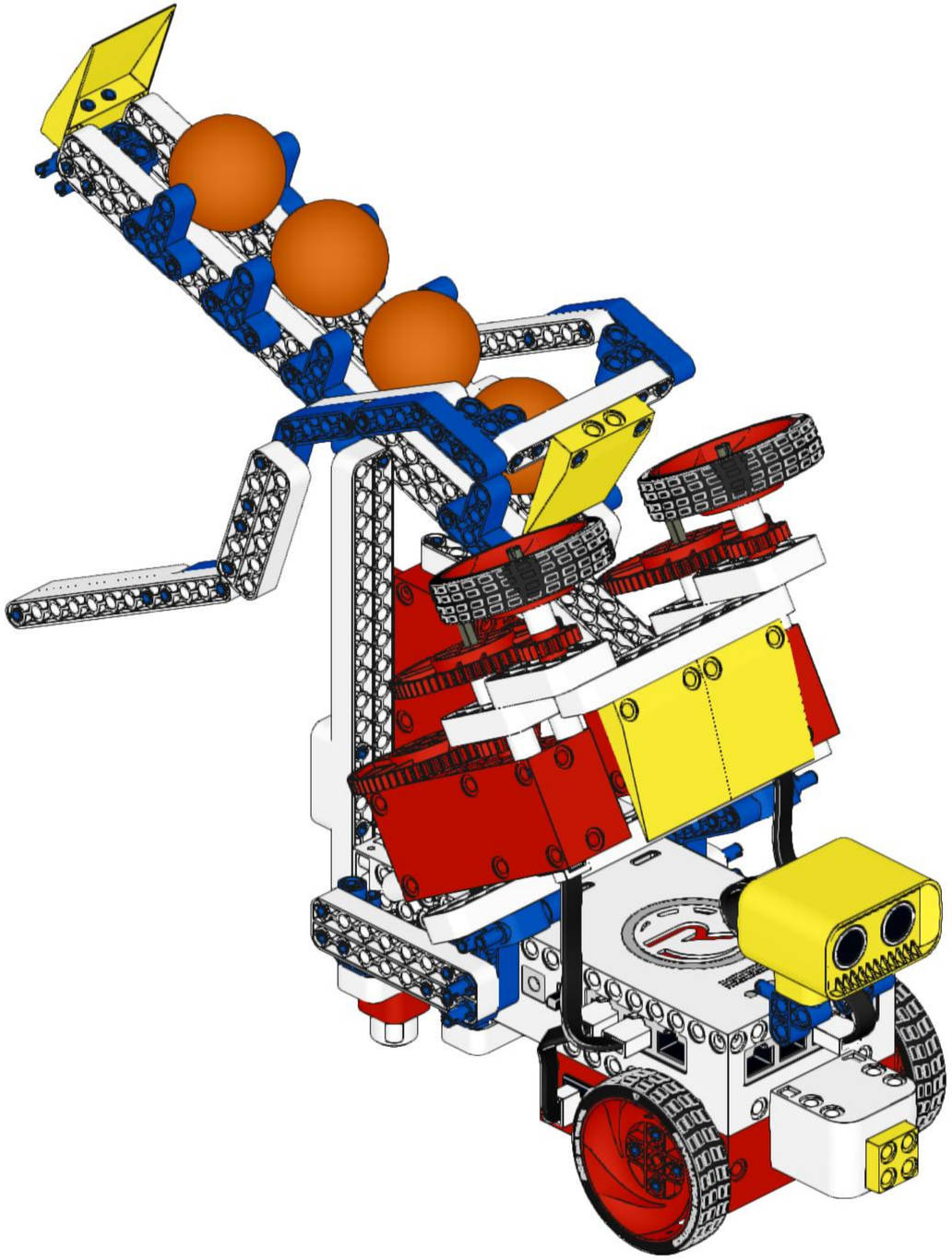

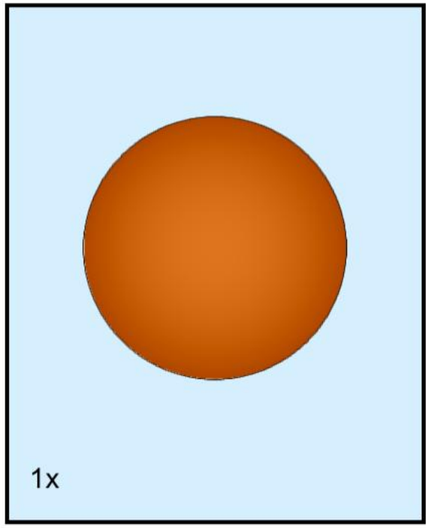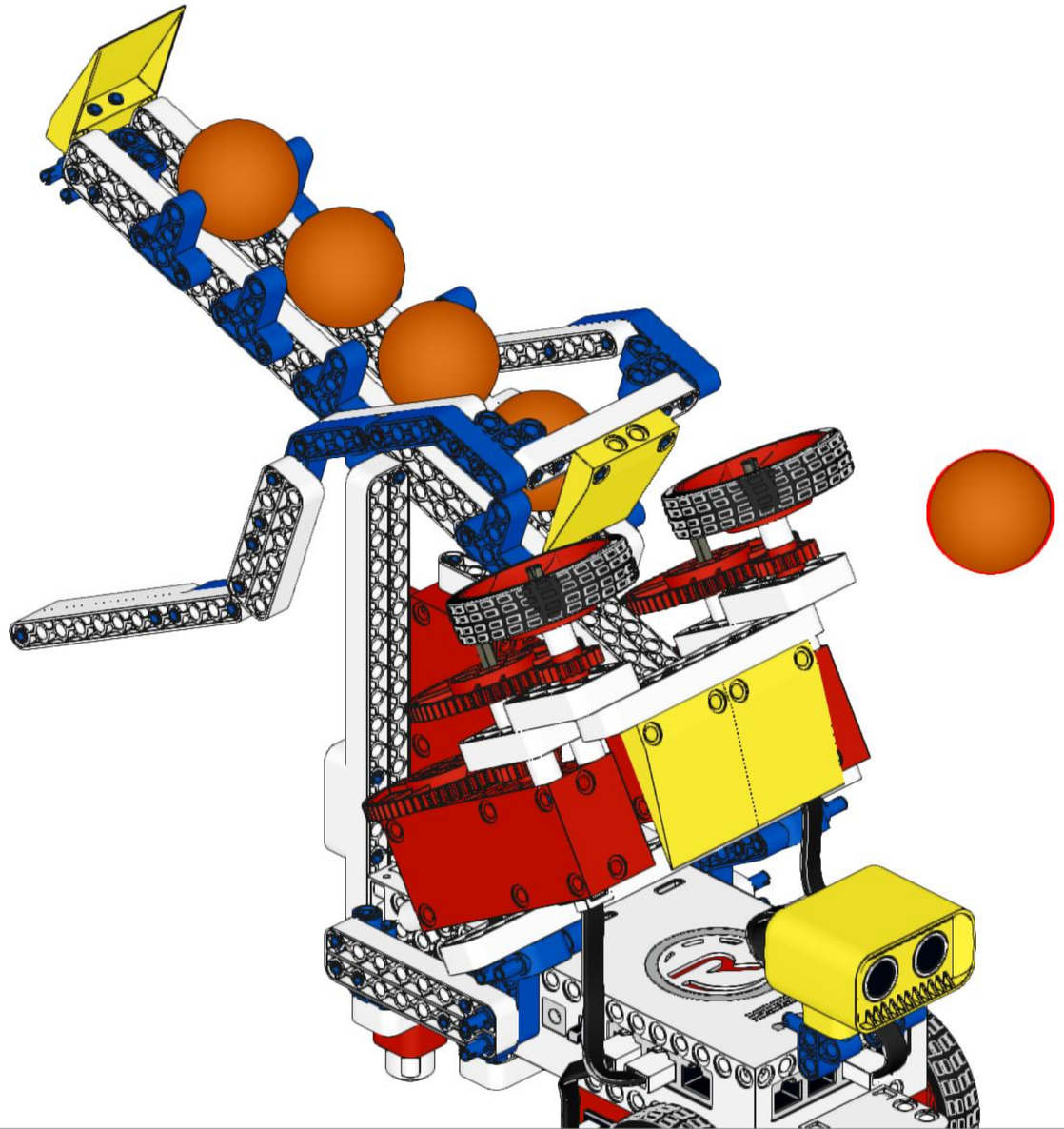
1x