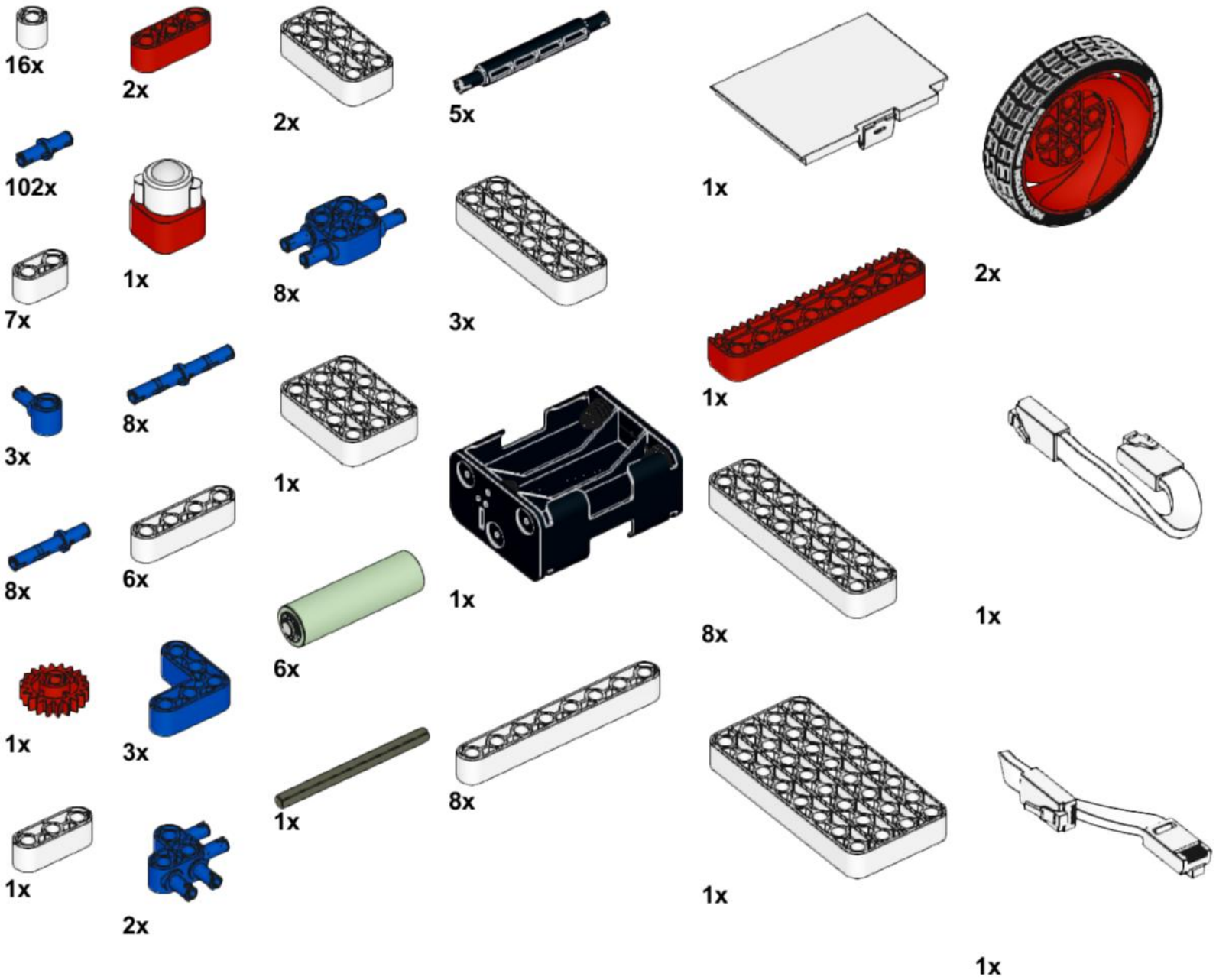
16x
2x
2x
5x
1x
2x
102x
1x
8x
3x
7x
1x
8x
3x
8x
1x
1x
6x
8x
6x
1x
1x
3x
8x
1x
1x
2x
1x
1x

1x

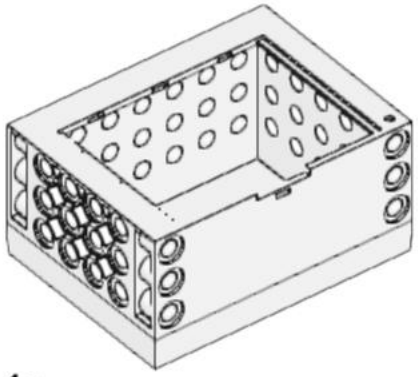

1x

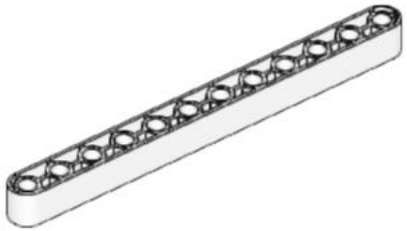

2x

4x

1x

1x

1x

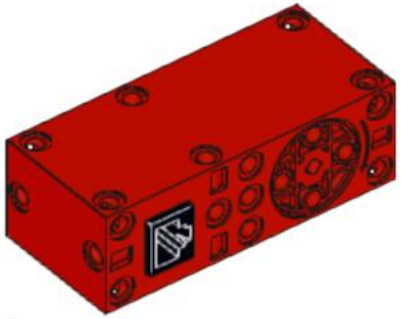

3x

1x

1

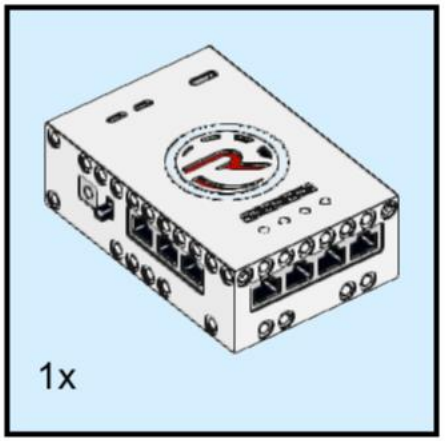

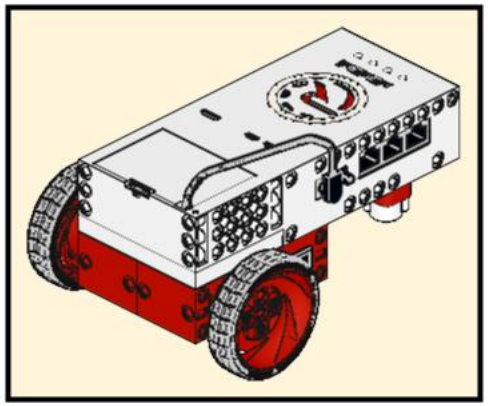

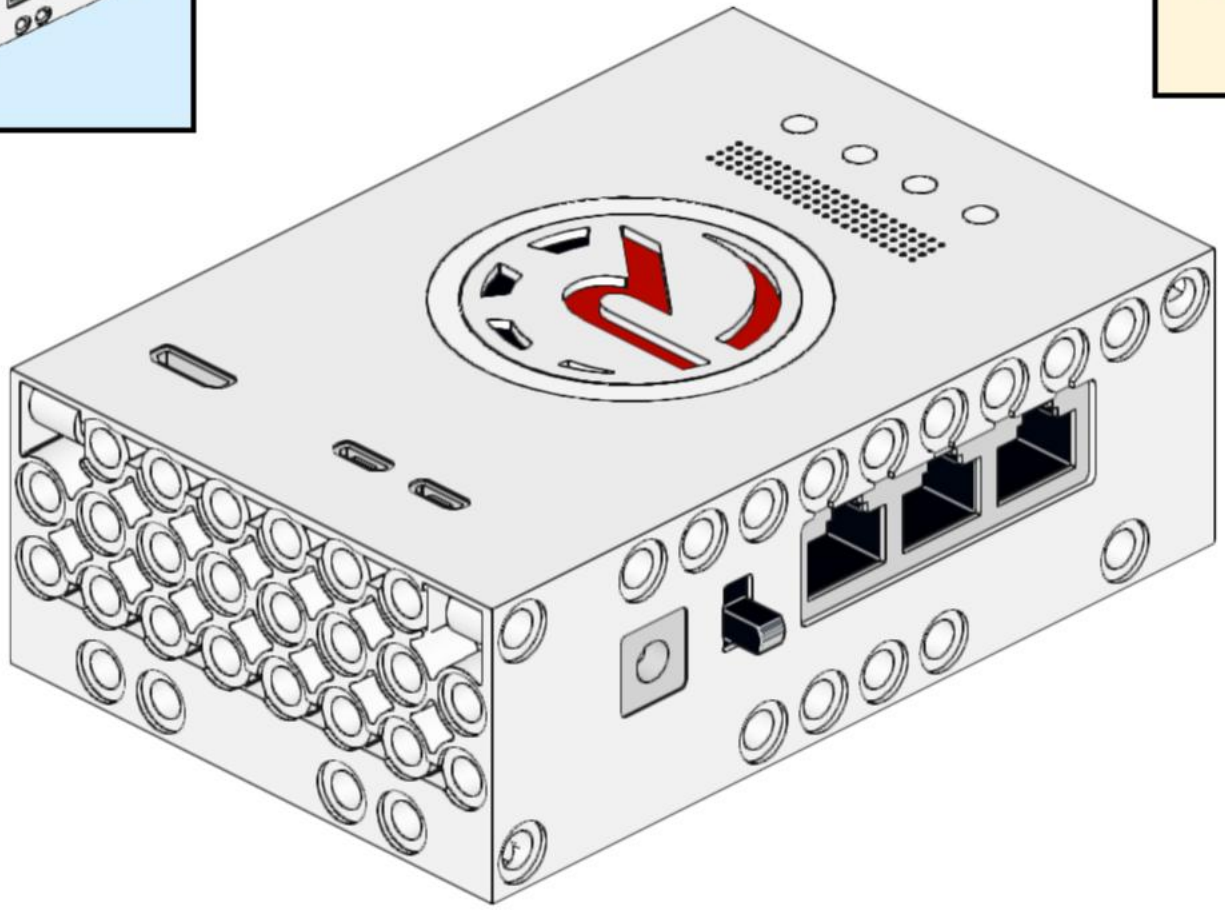

2

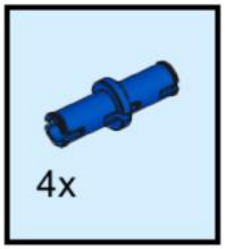

3

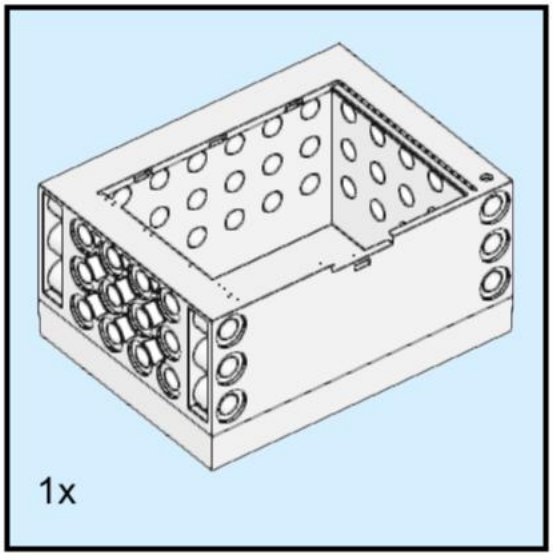

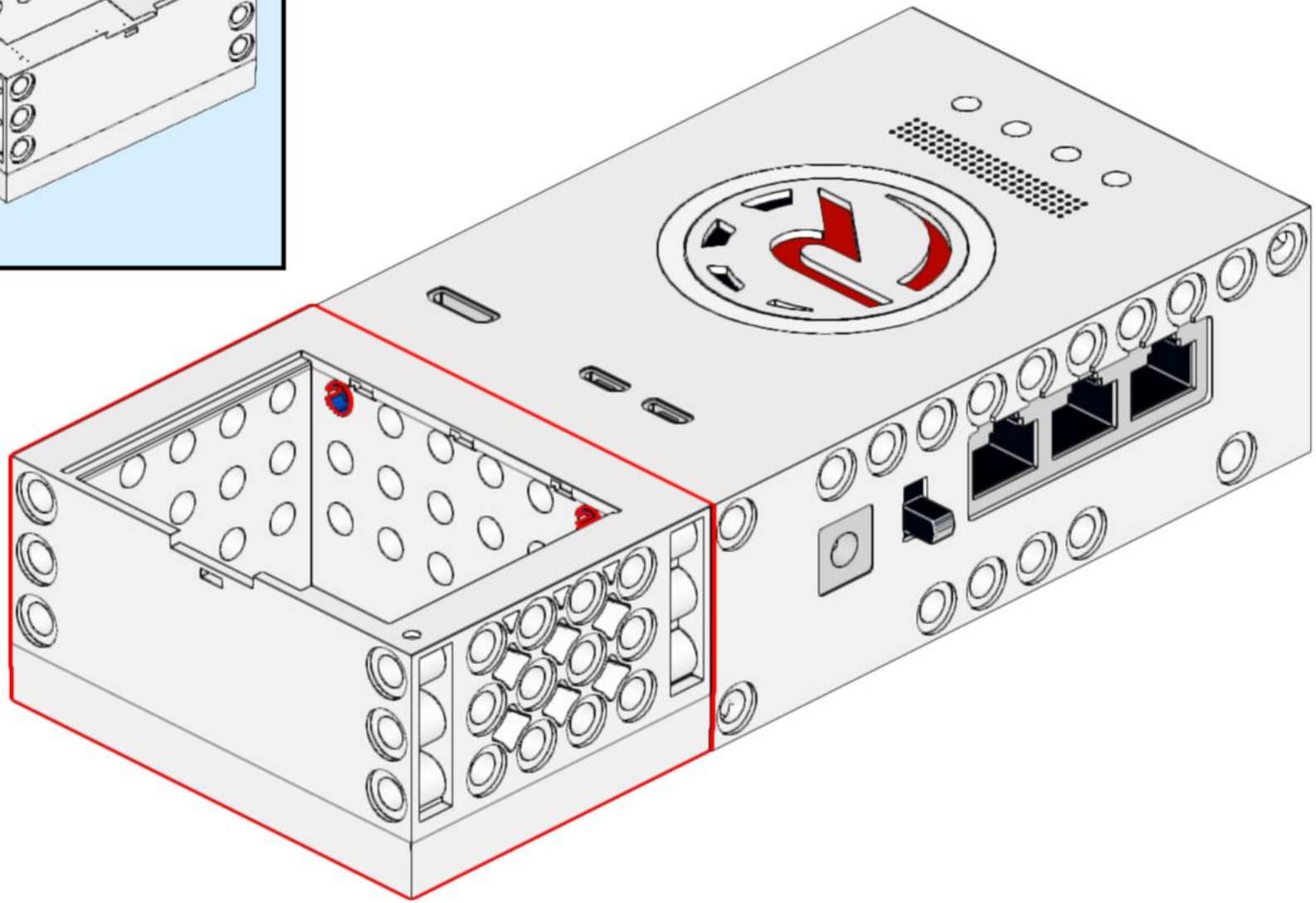

4

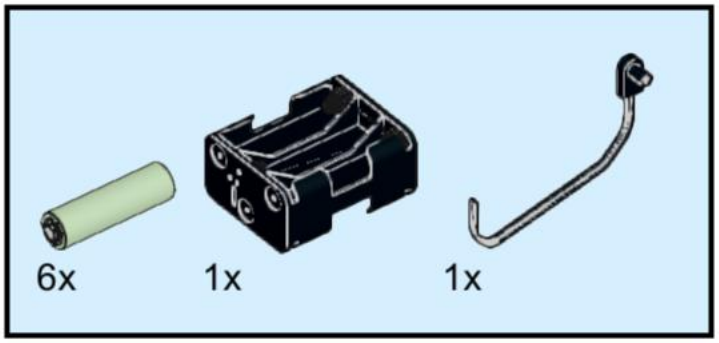

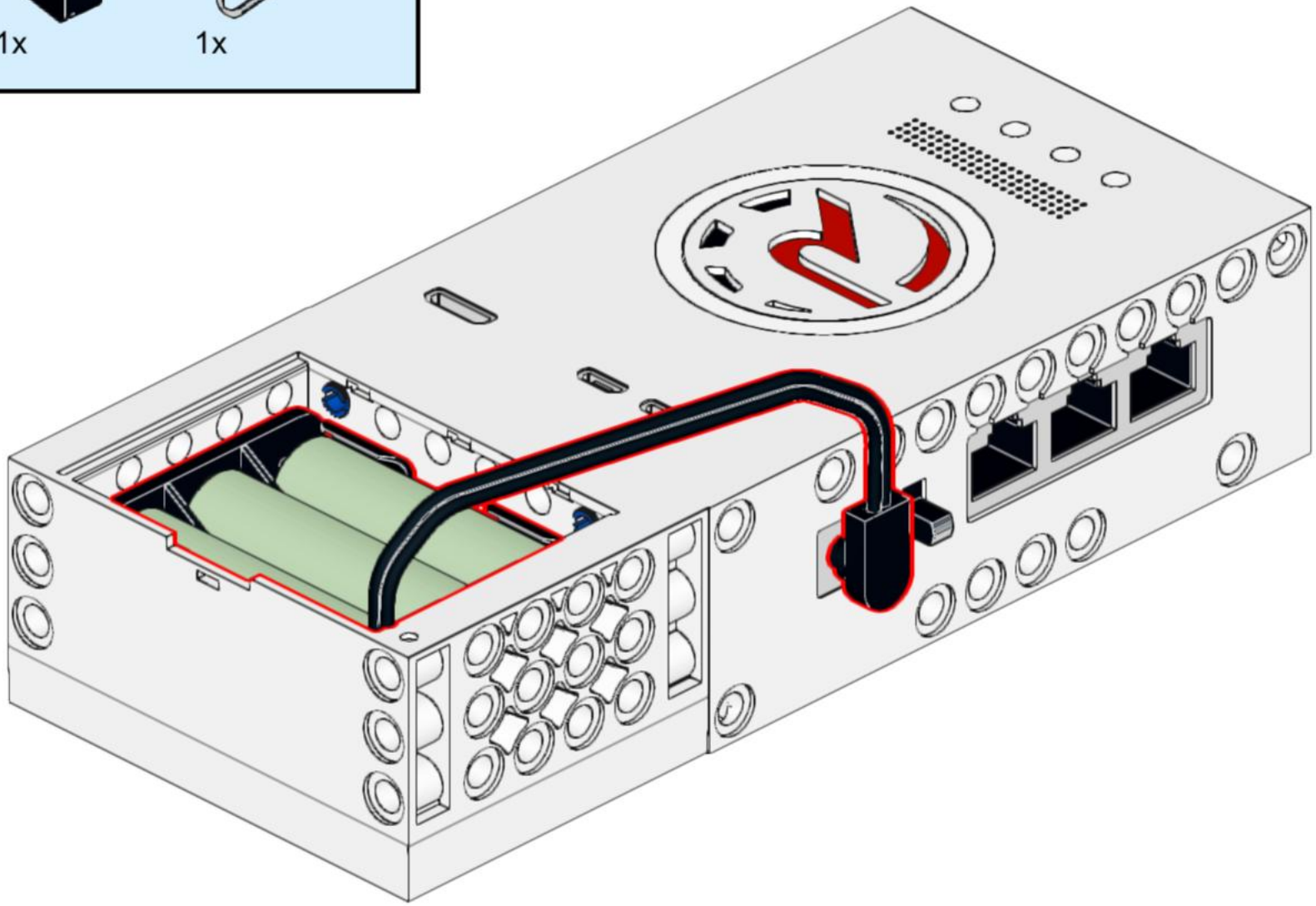

5

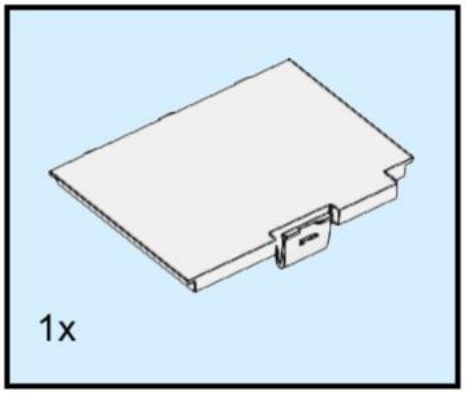

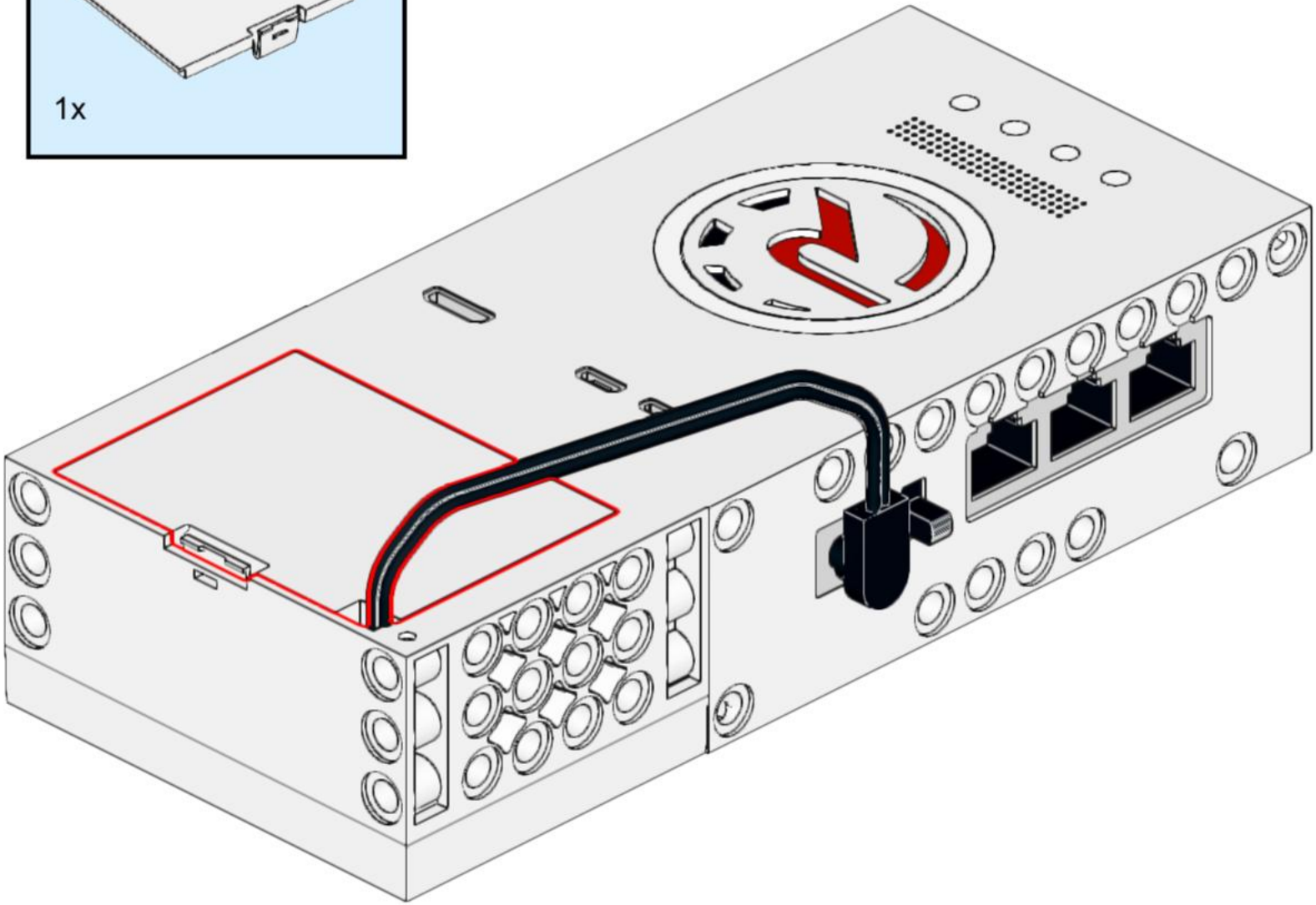

6

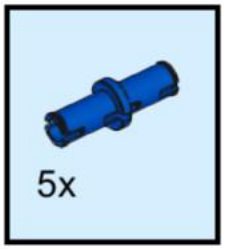

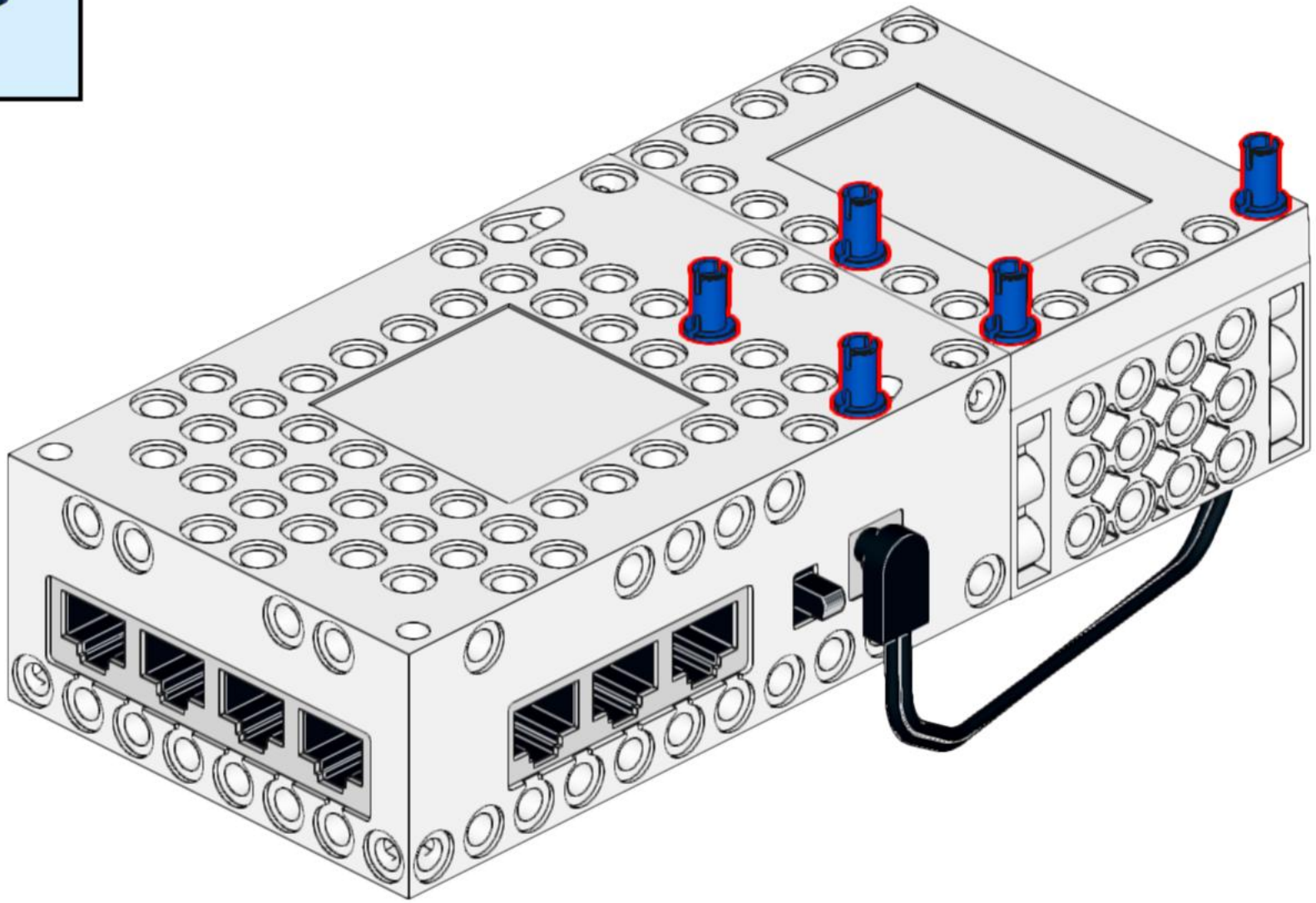

7

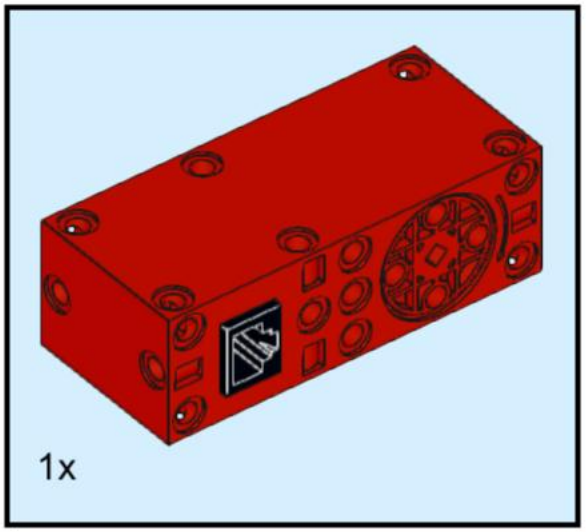

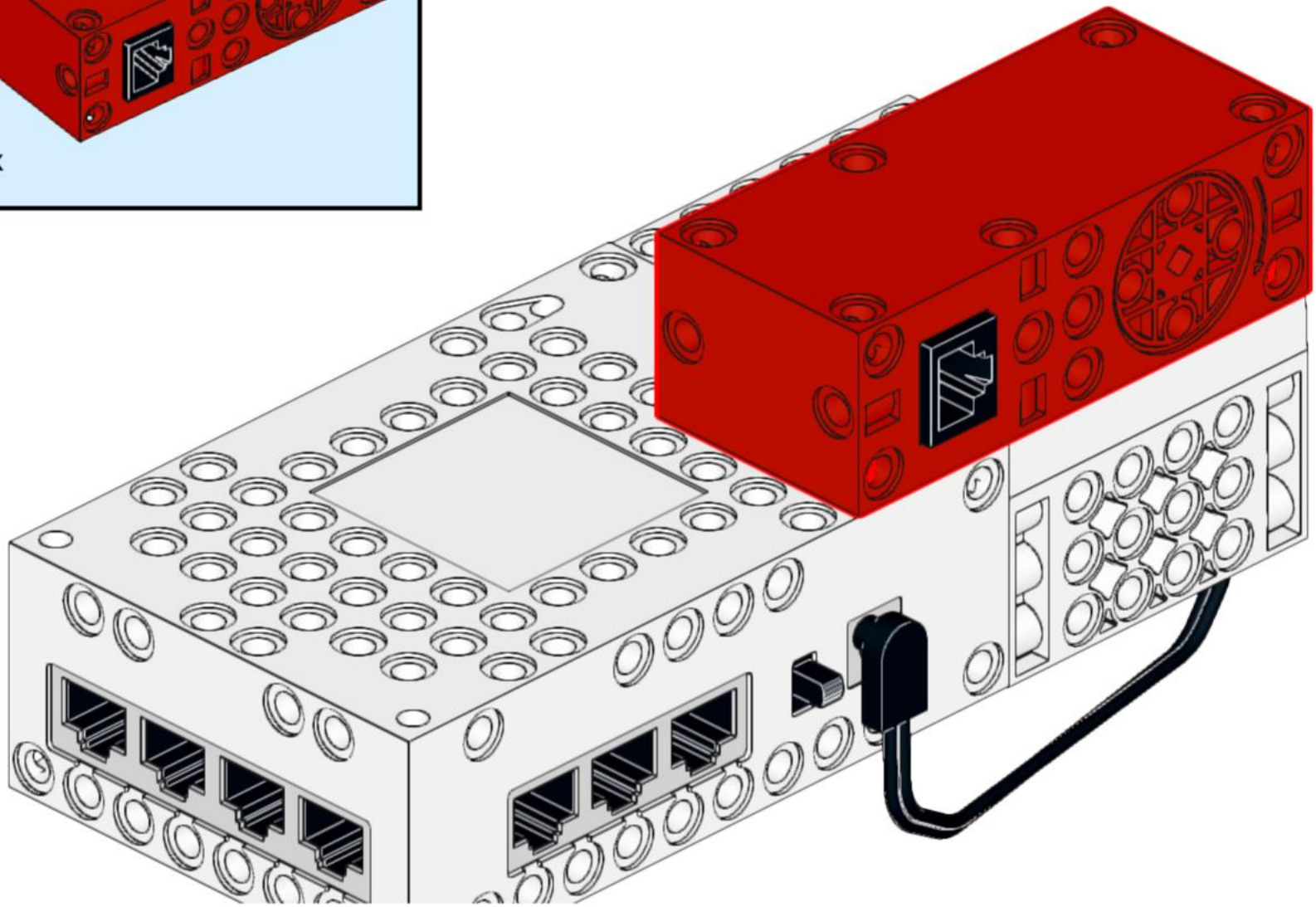

8

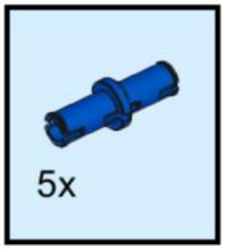

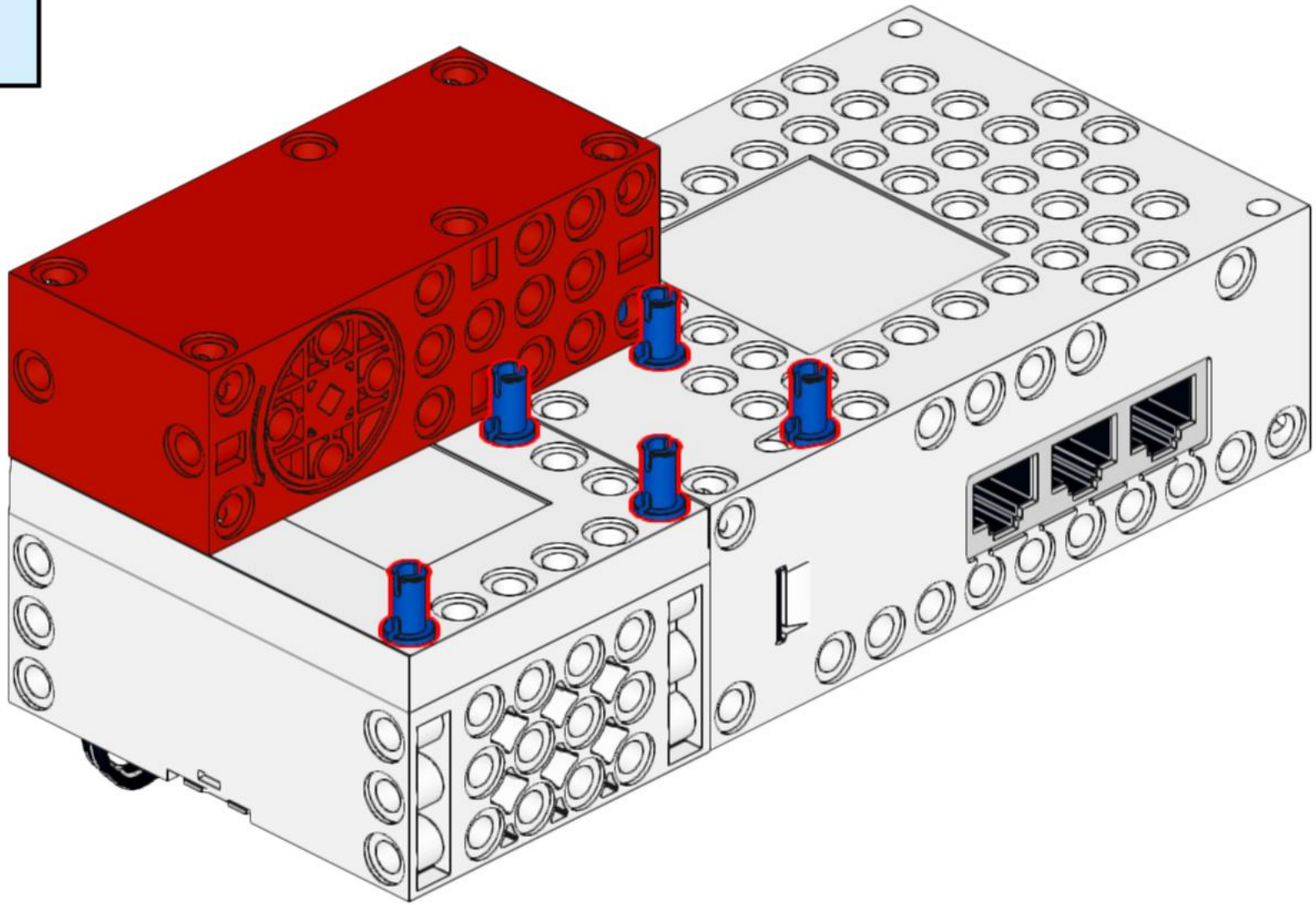

9

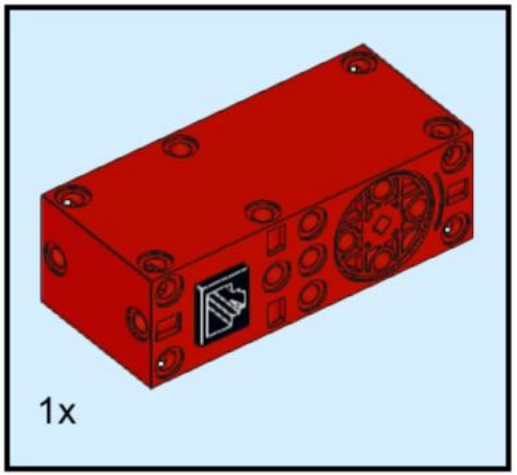

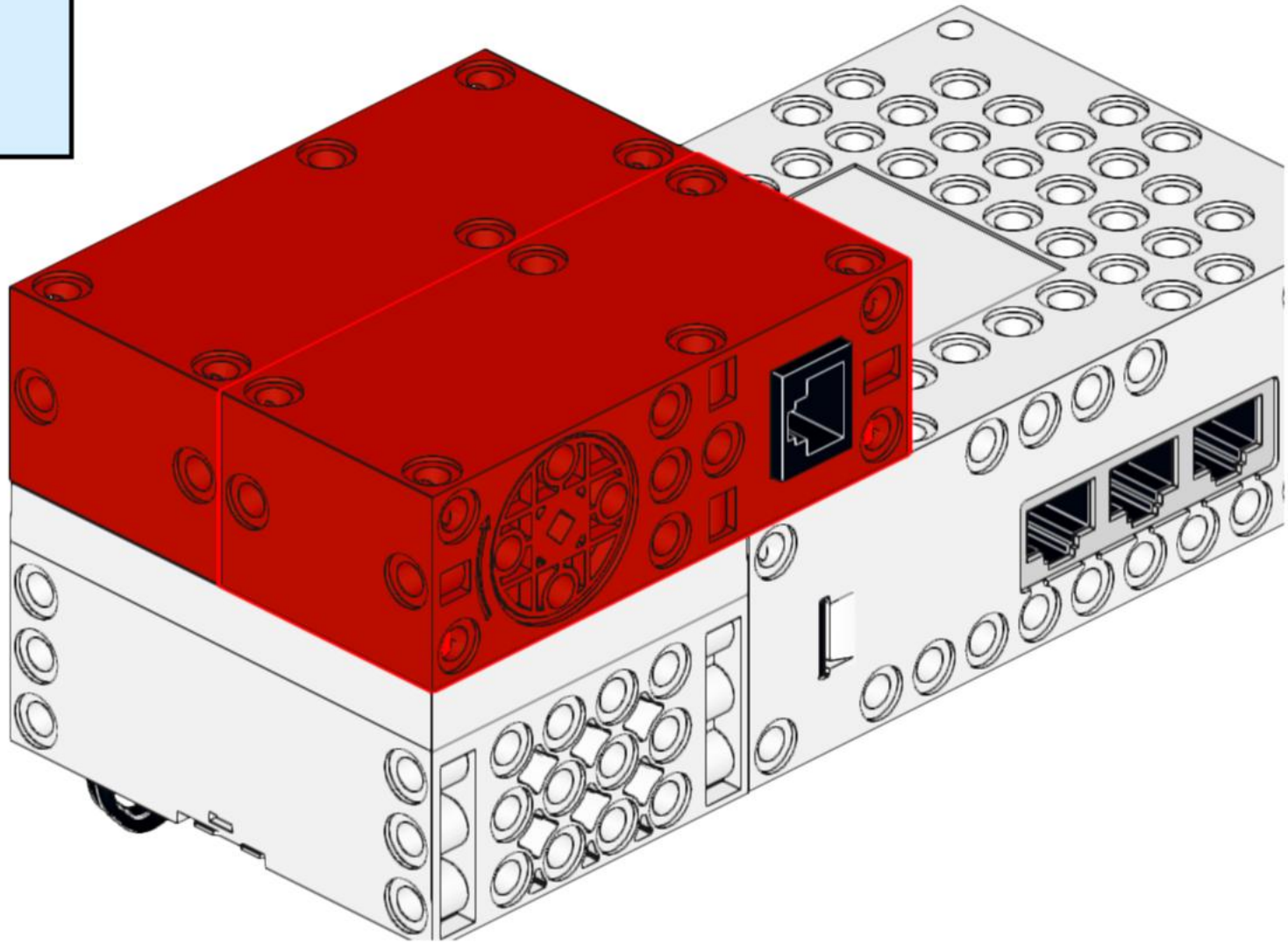

10

1x

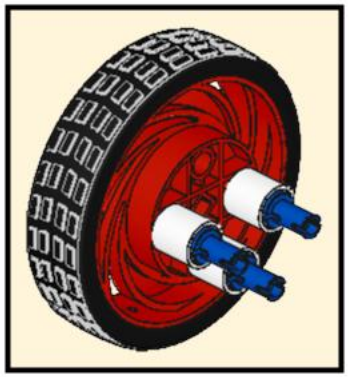

11

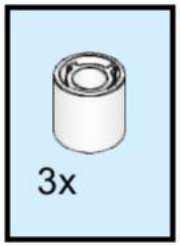

12

13

14

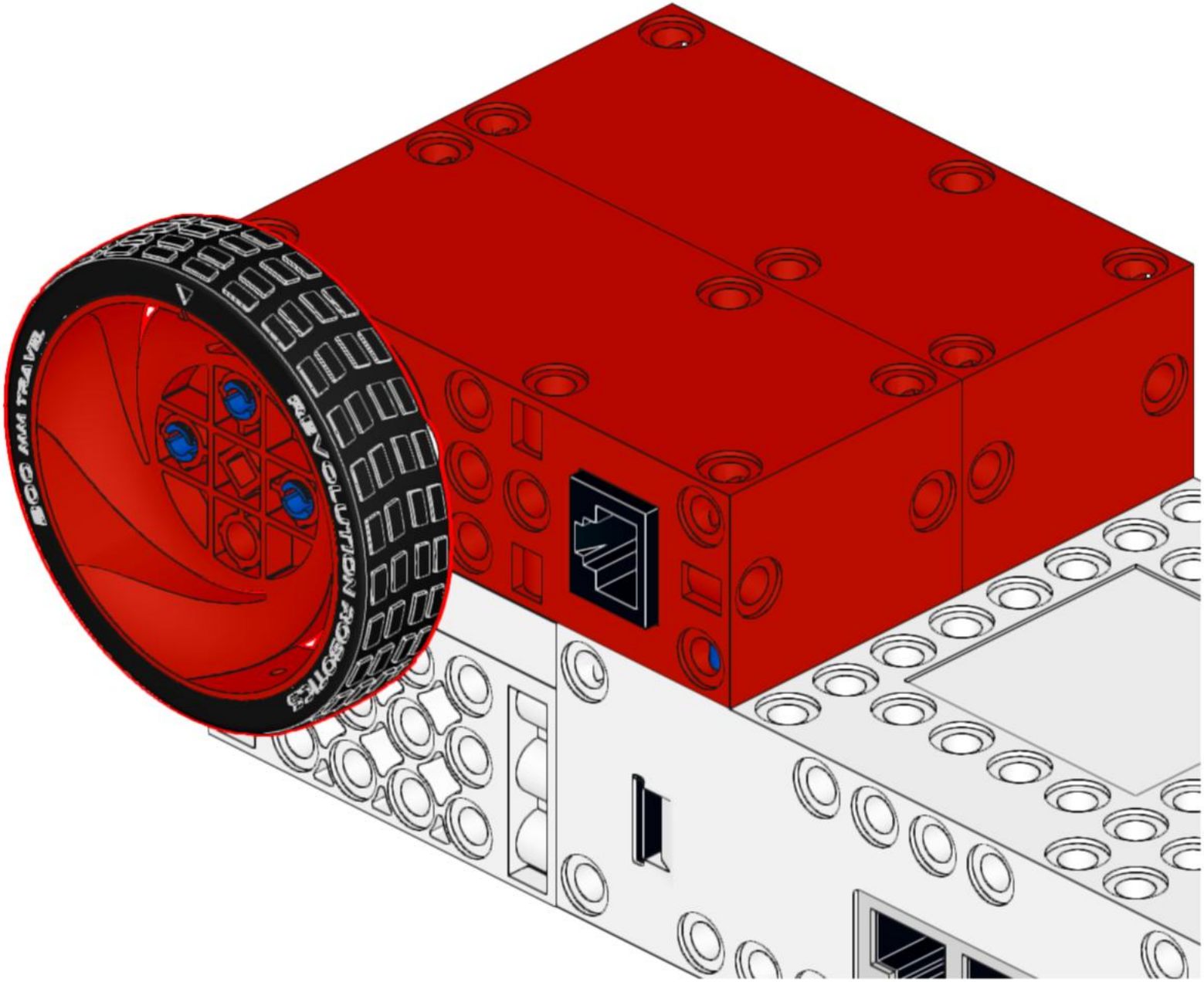

15

1x

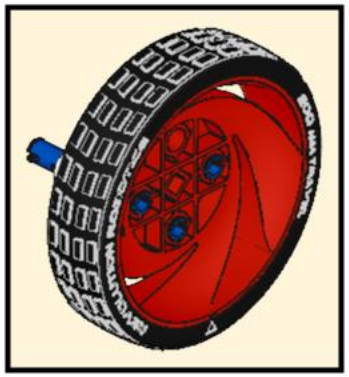

16

17

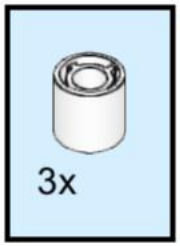

18

19

20

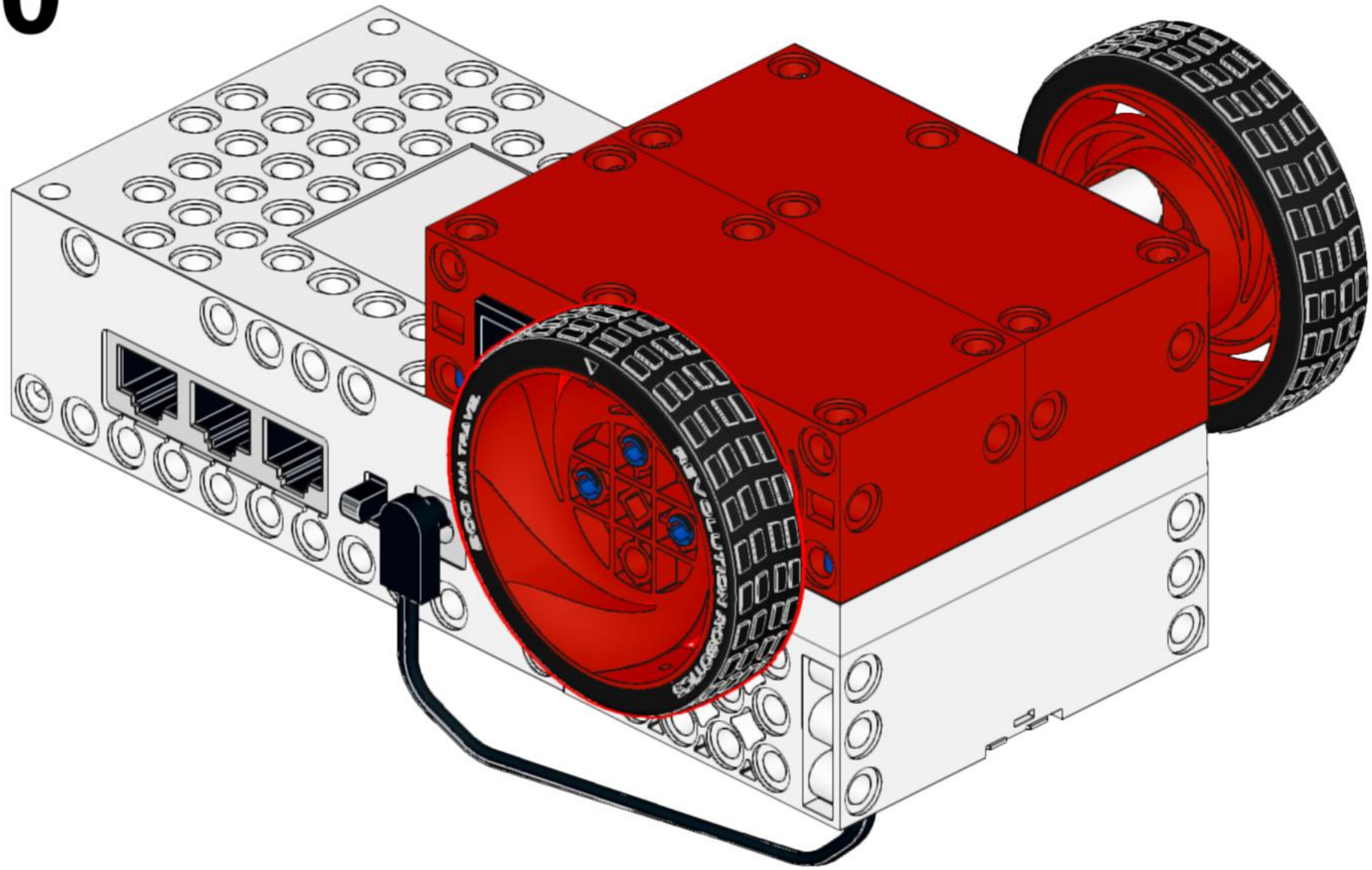

21

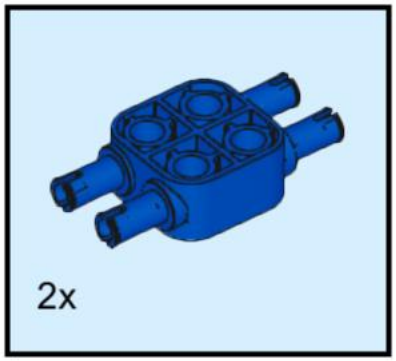

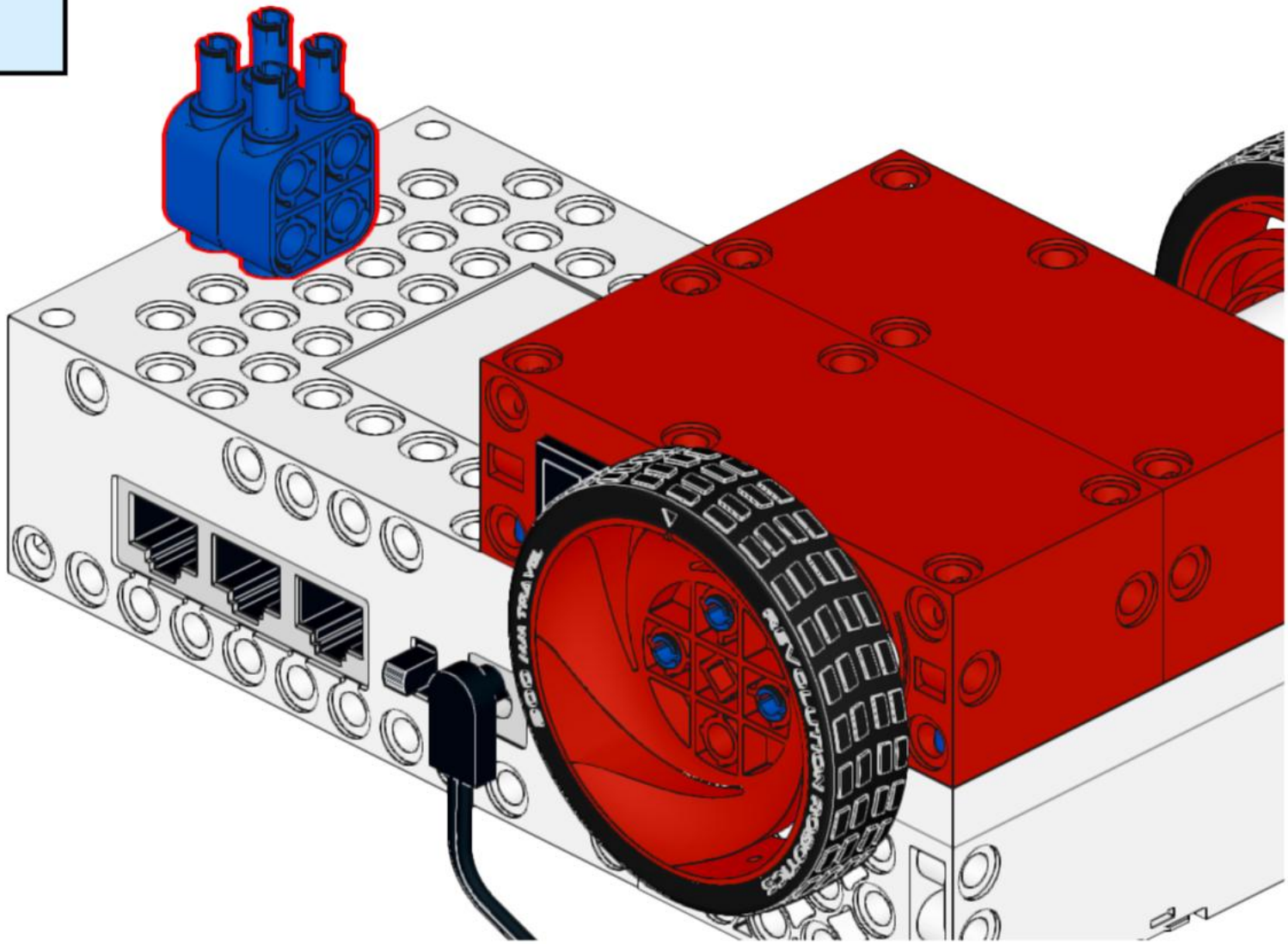

22

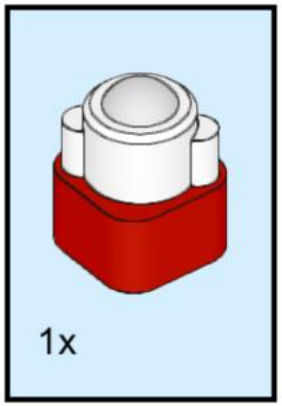

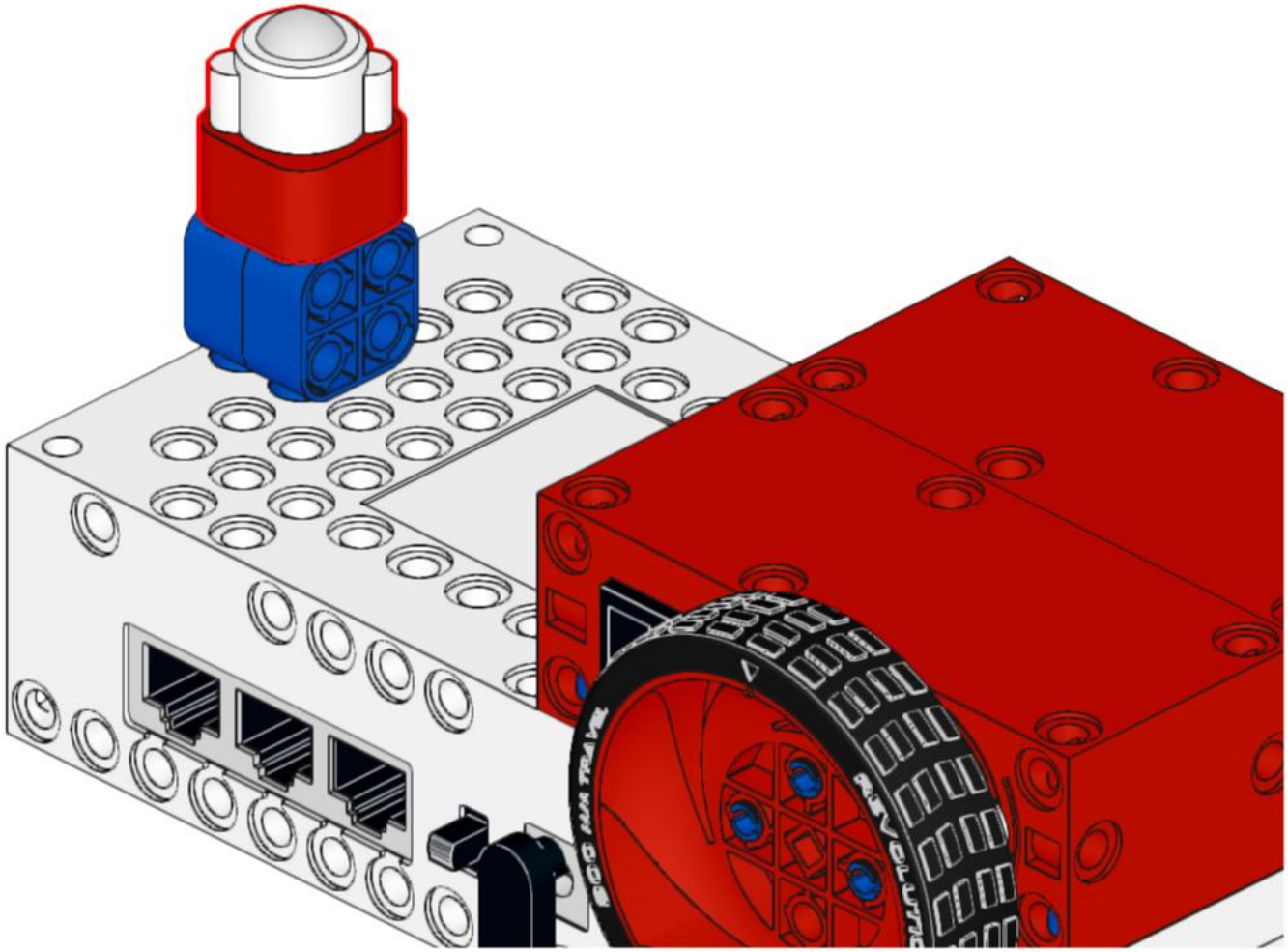

23

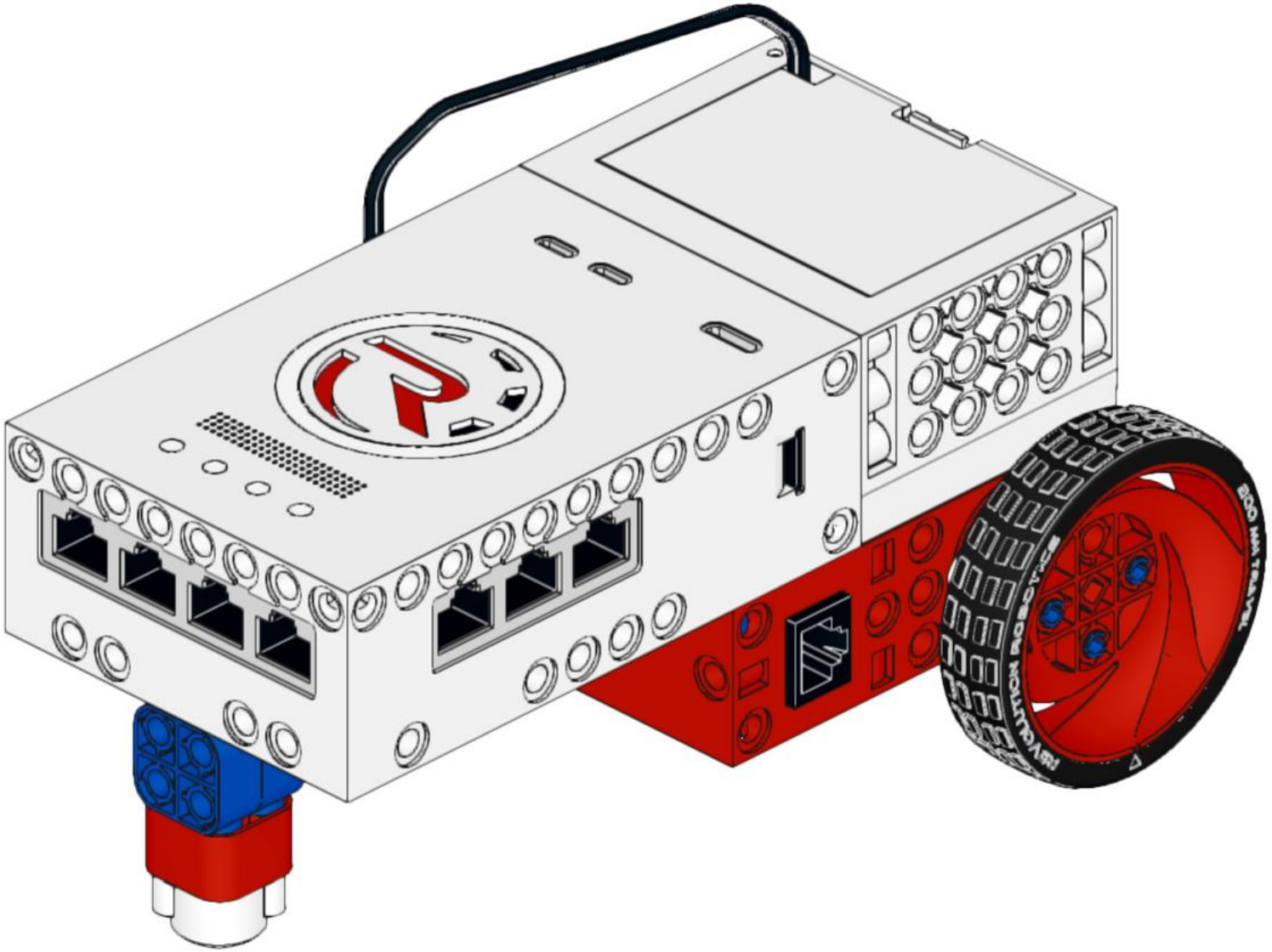

24

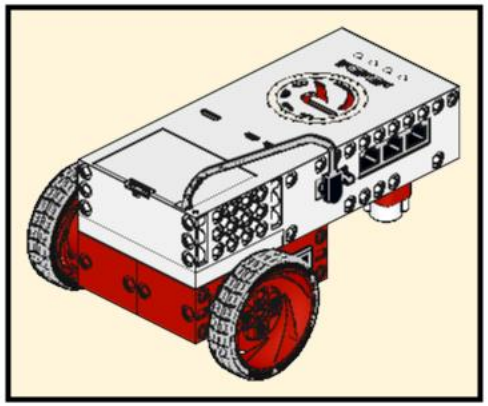

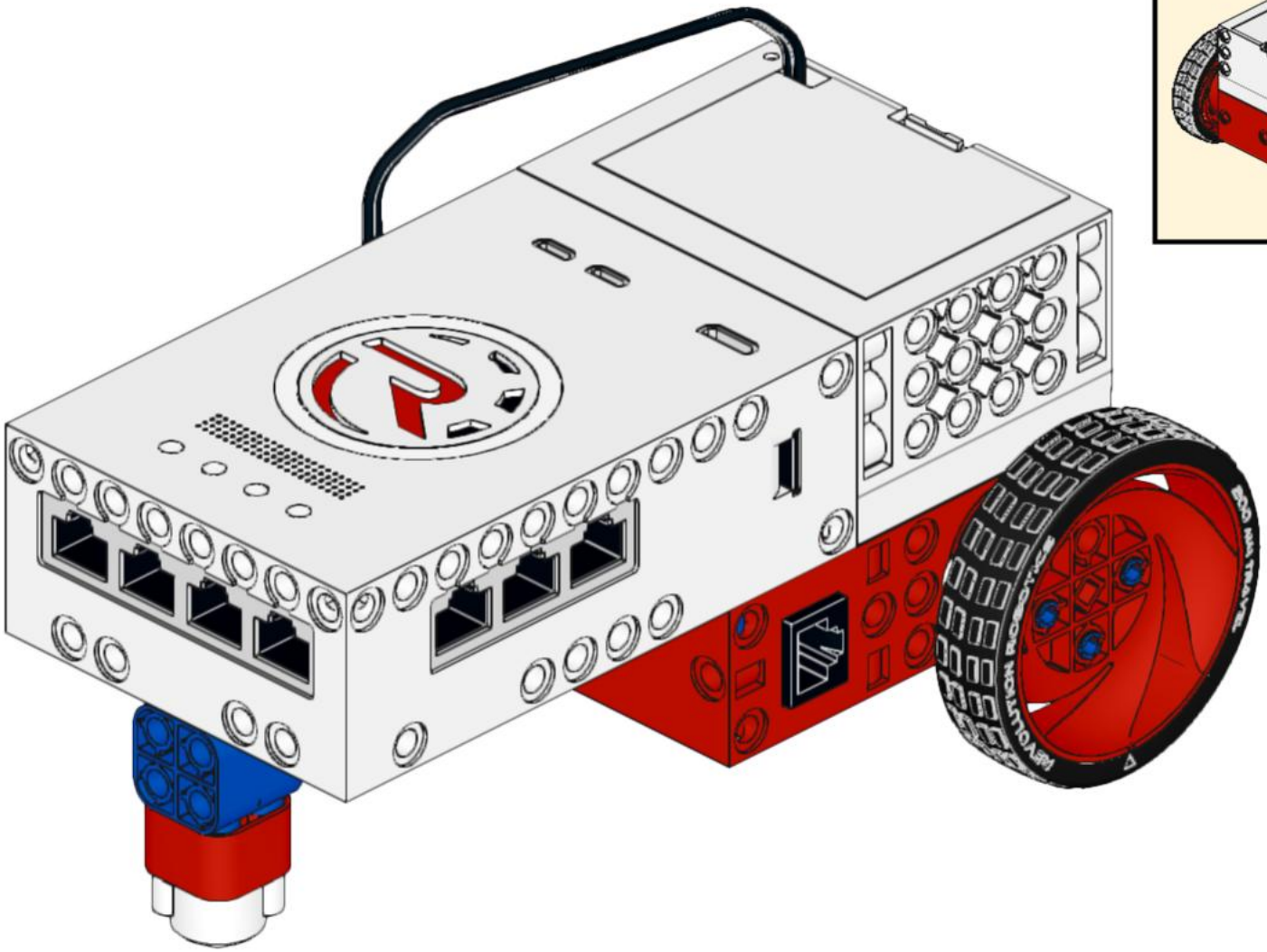

25

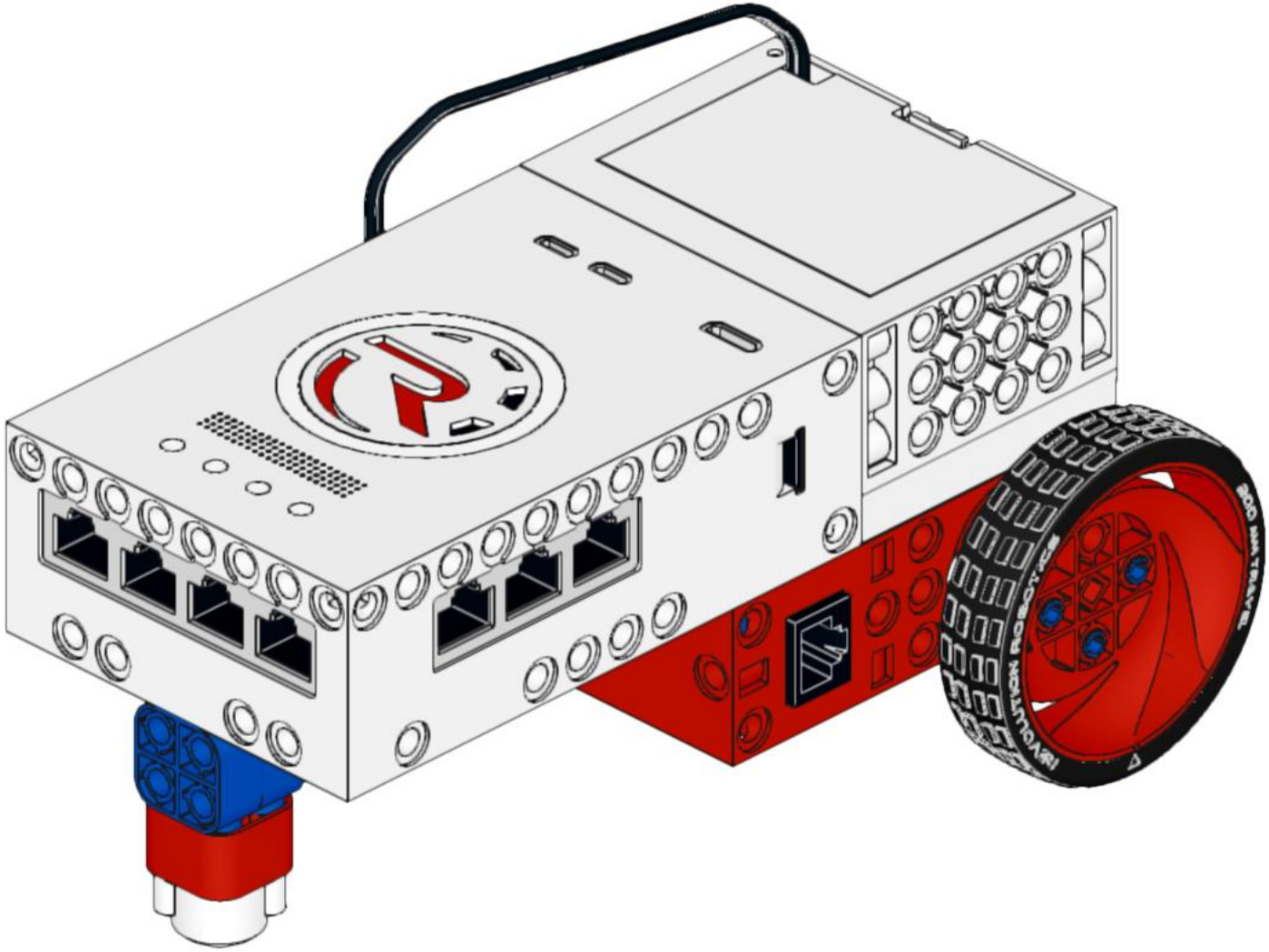

26

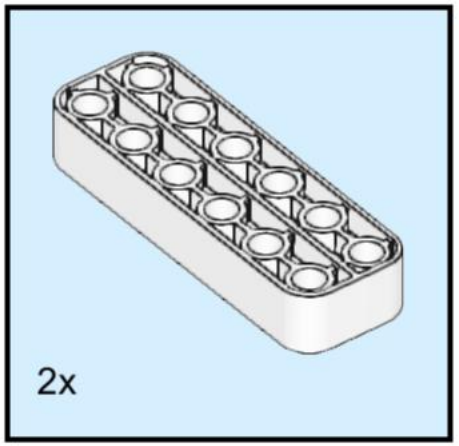

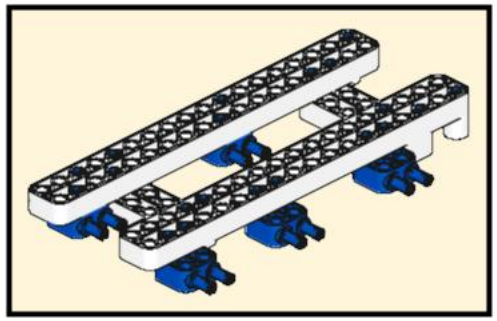

27

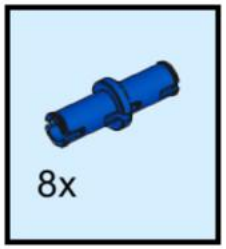

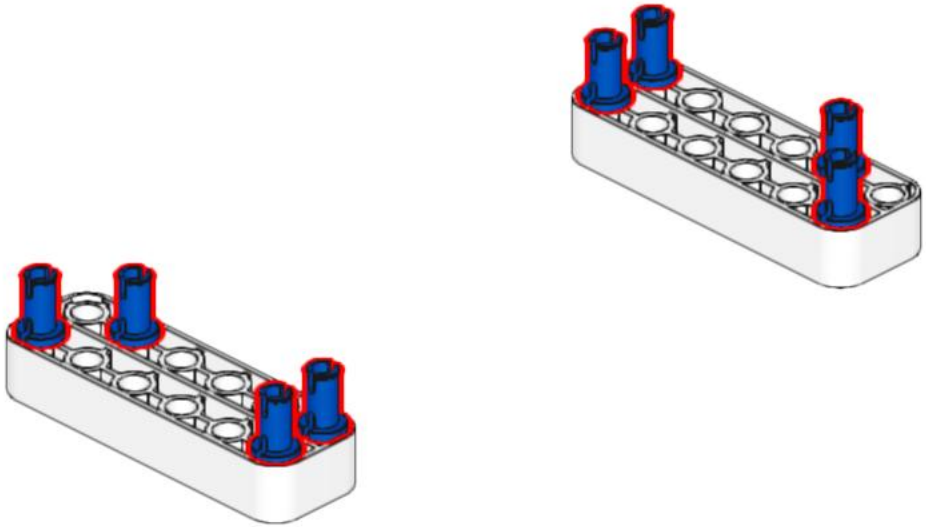

28

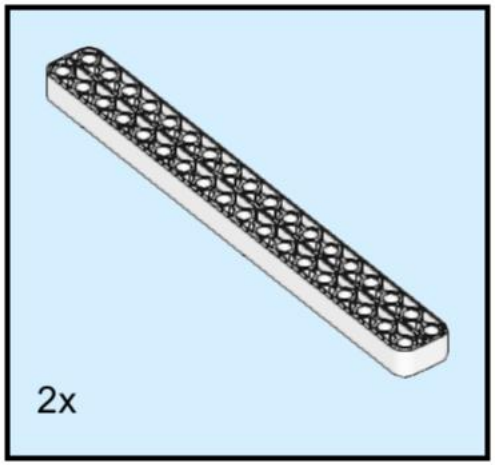

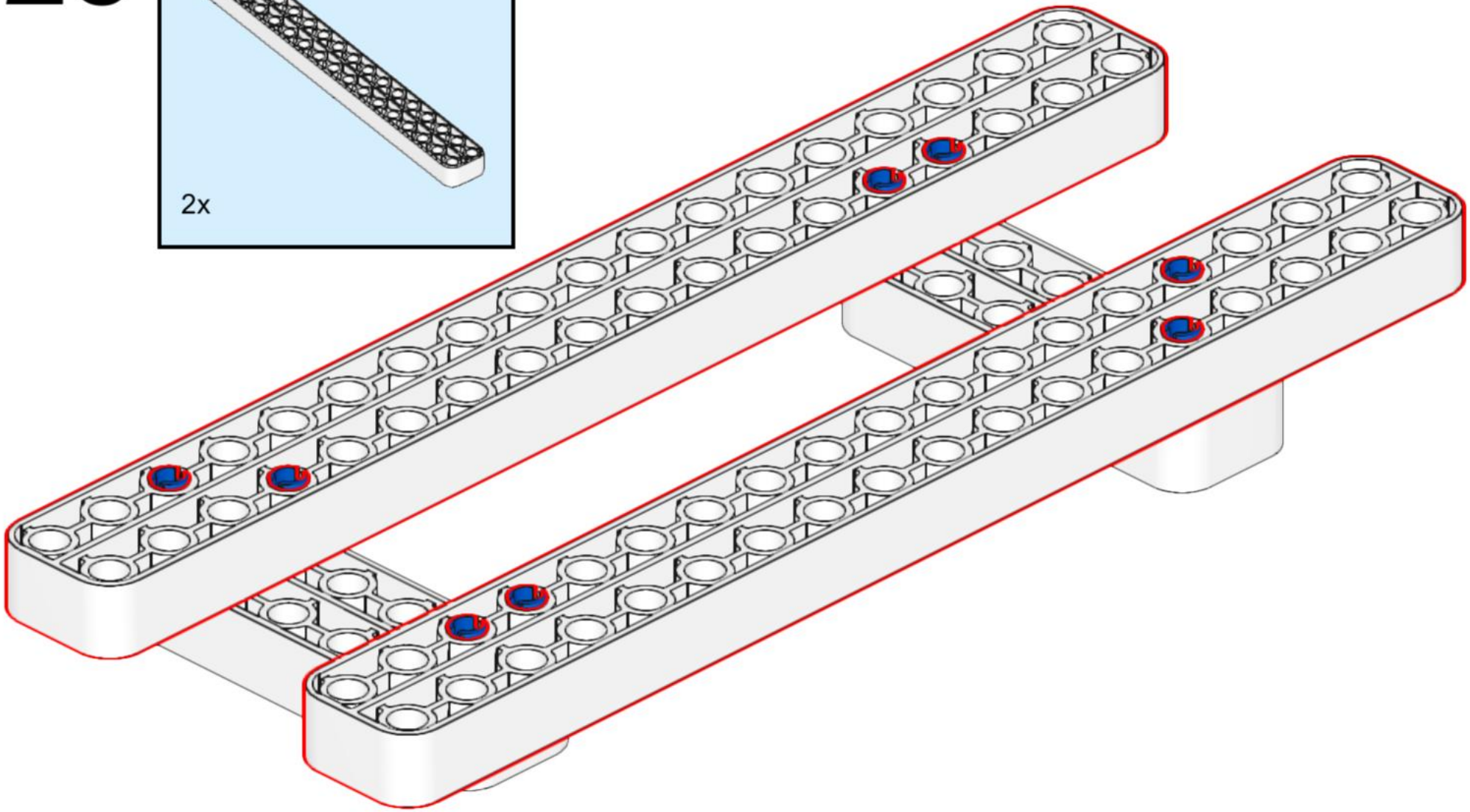

29

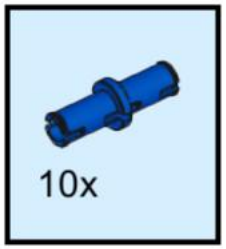

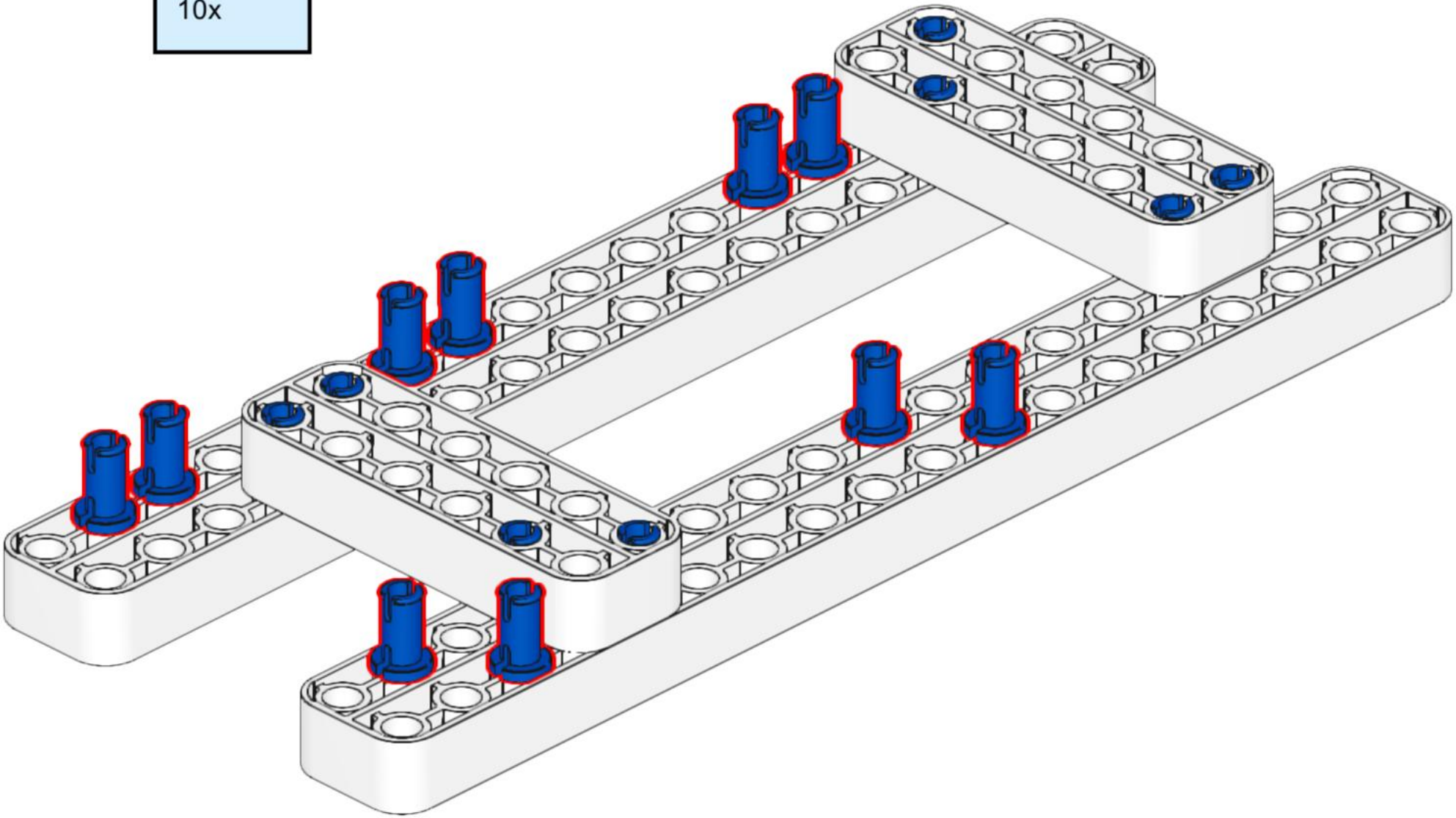

30

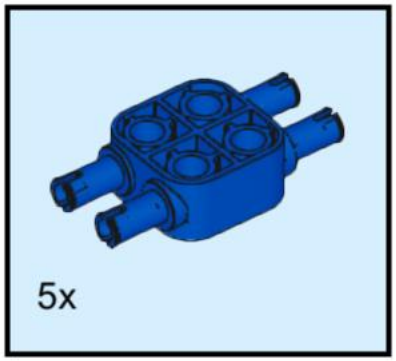

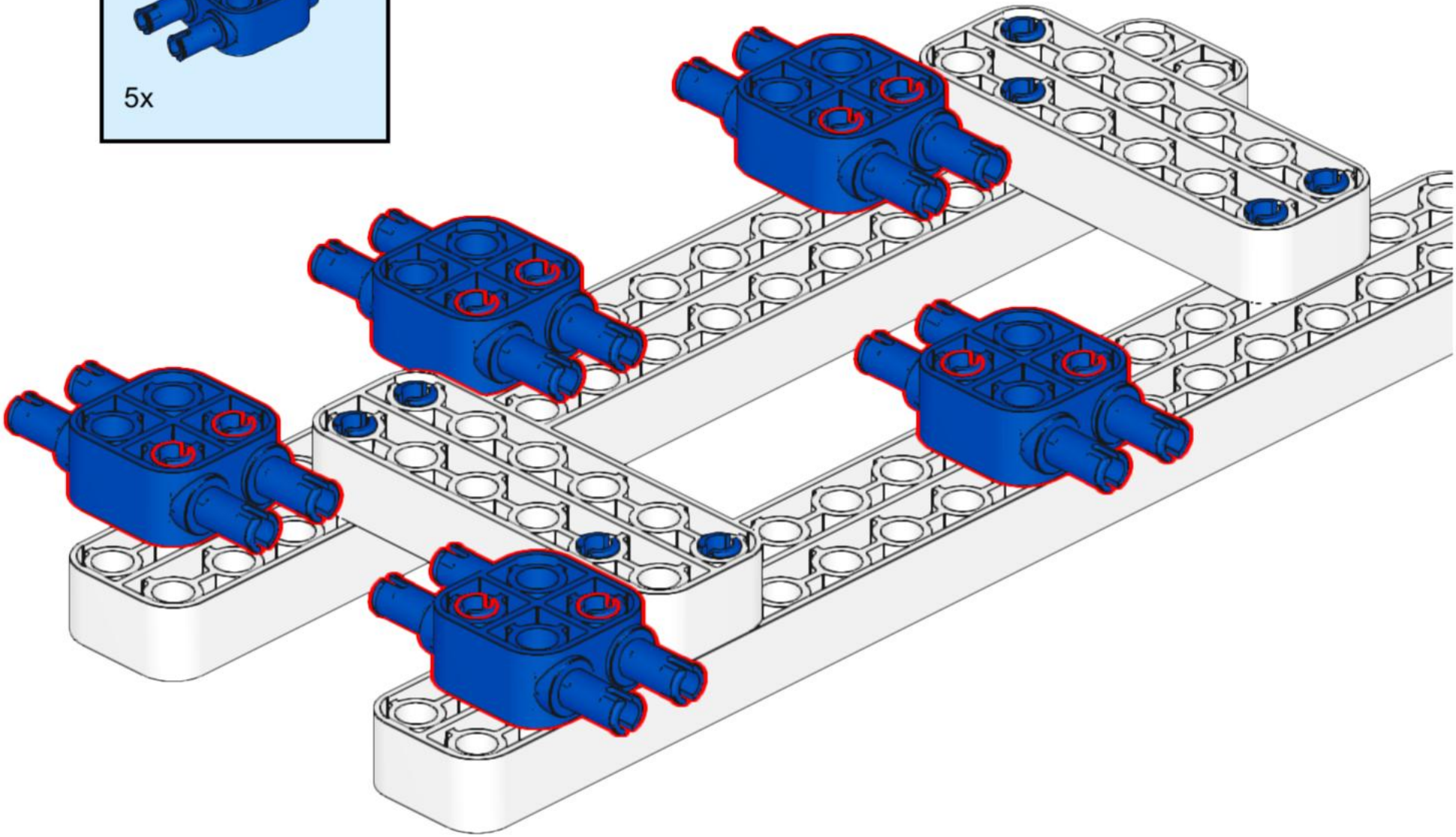

31

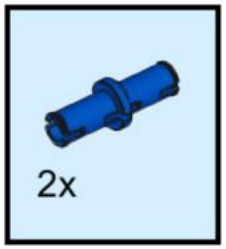

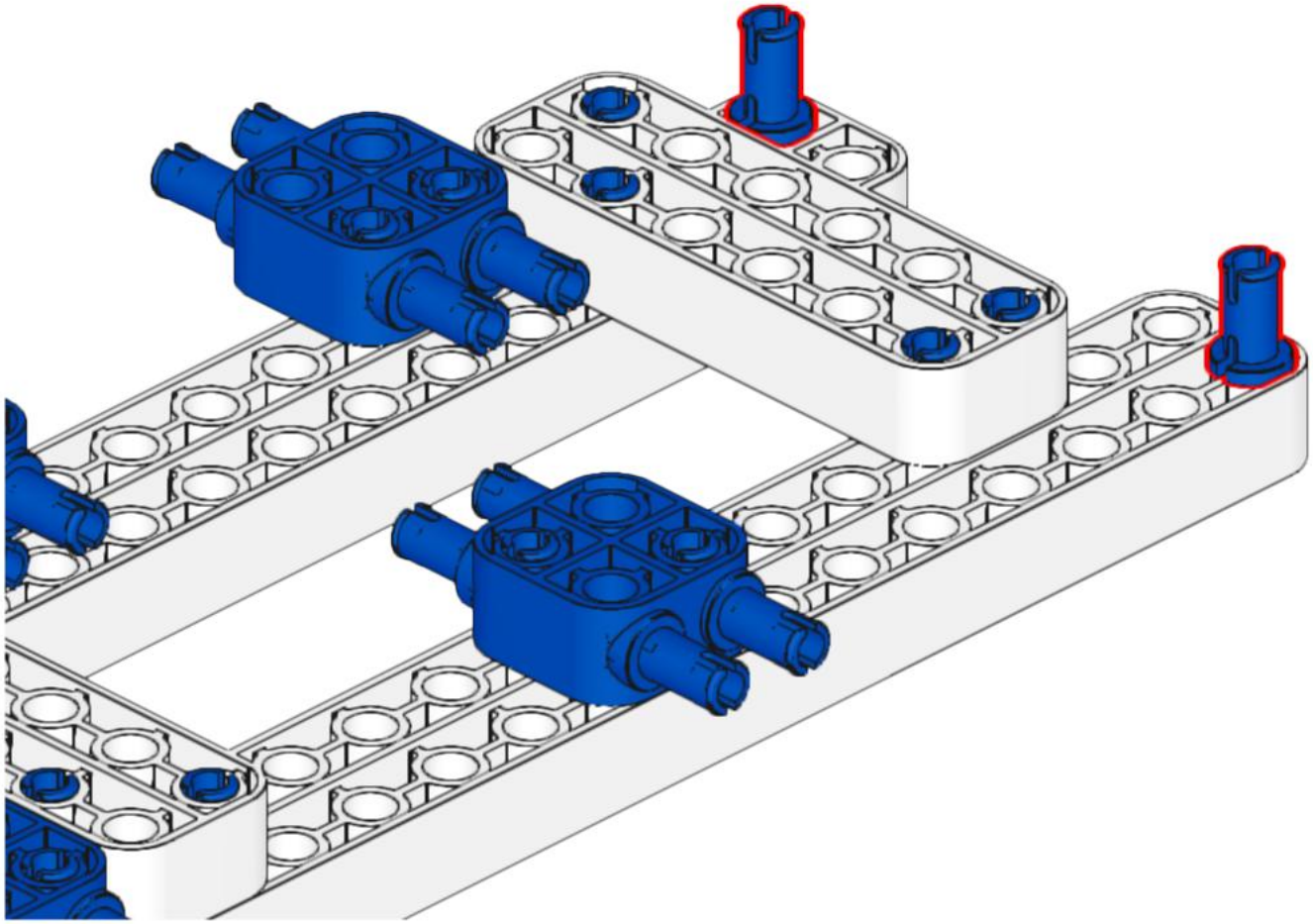

32

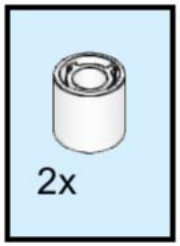

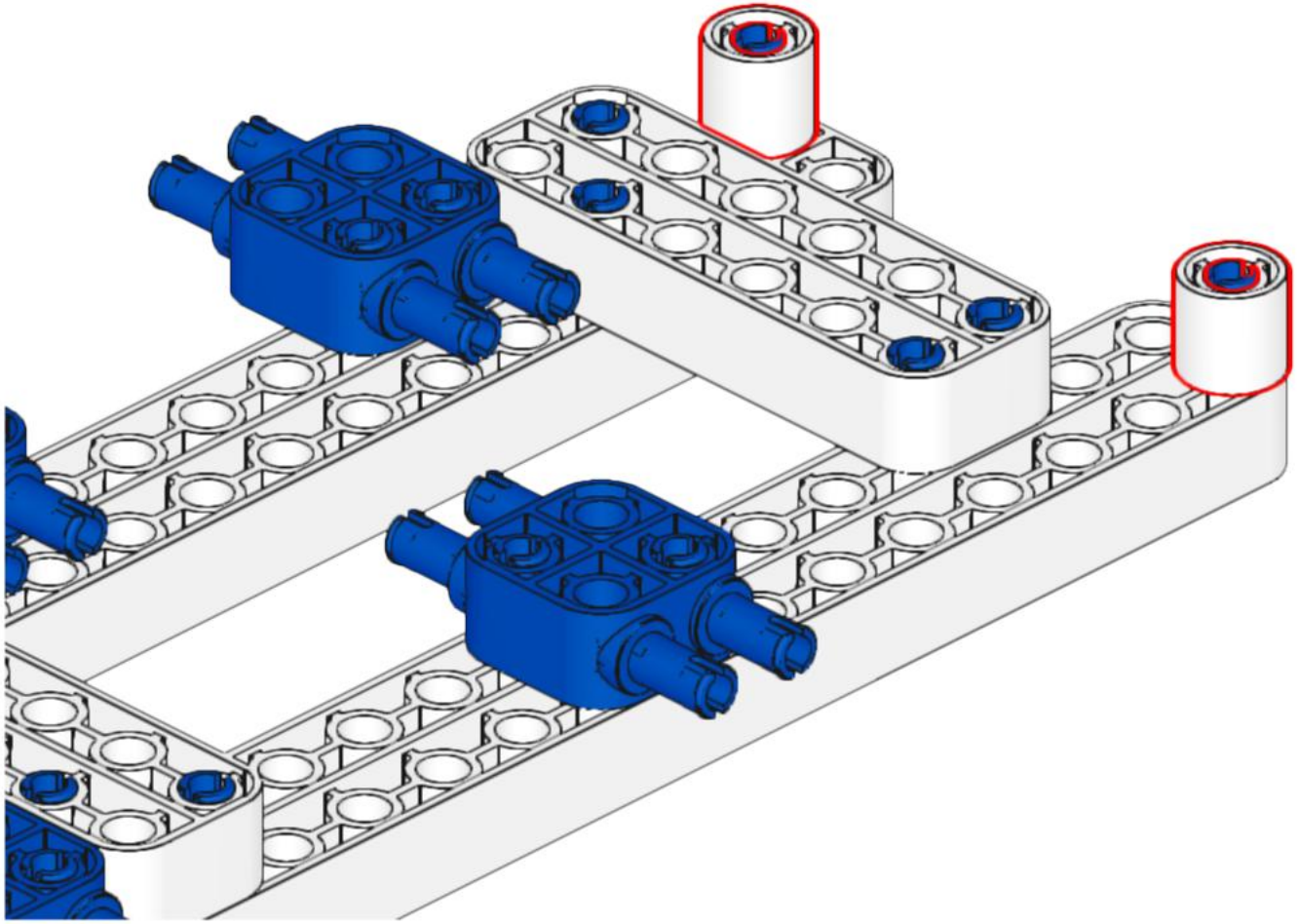

33

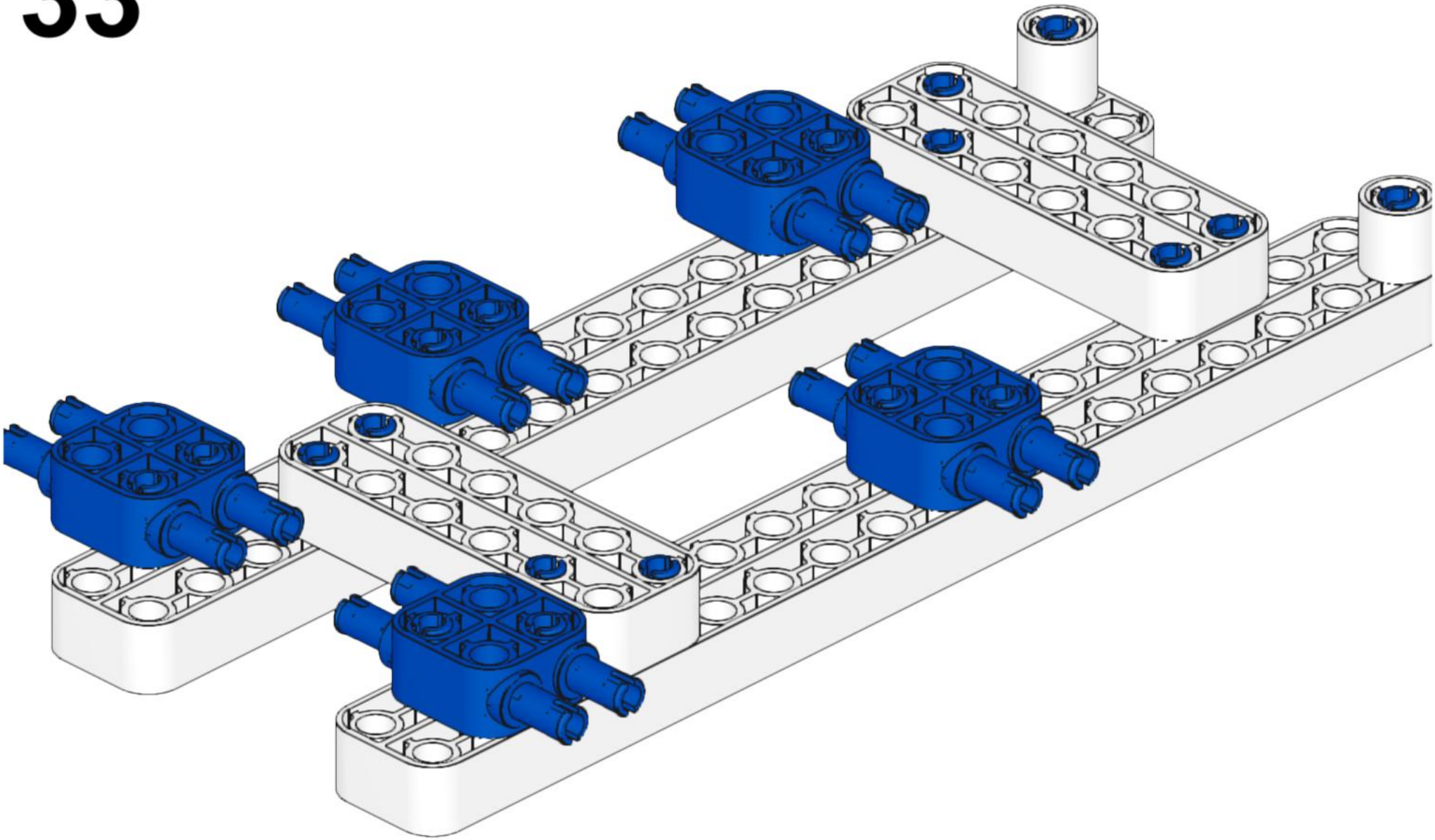

34

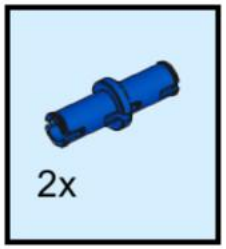

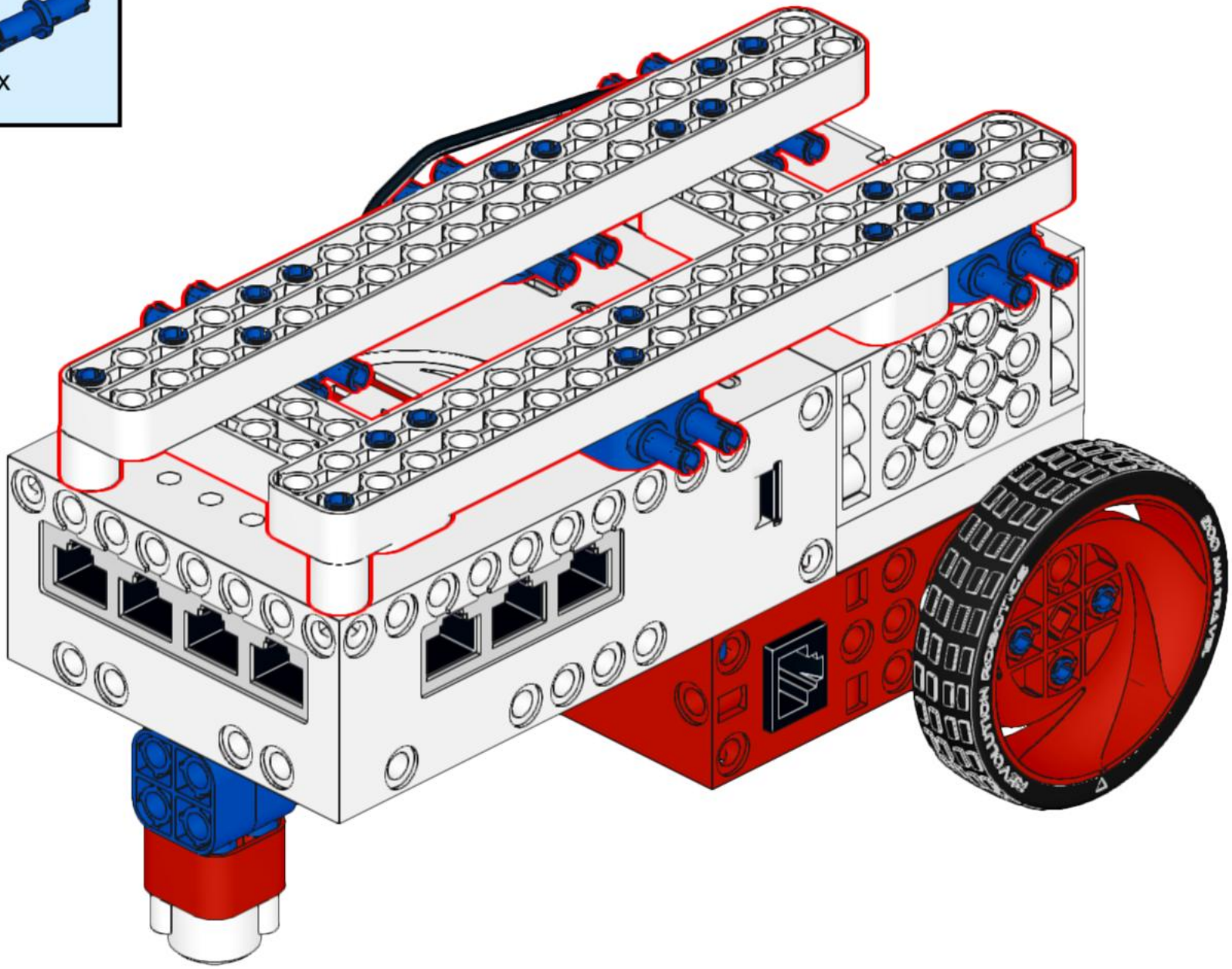

35

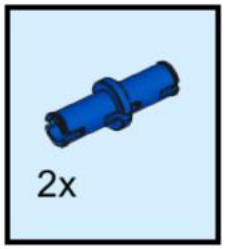

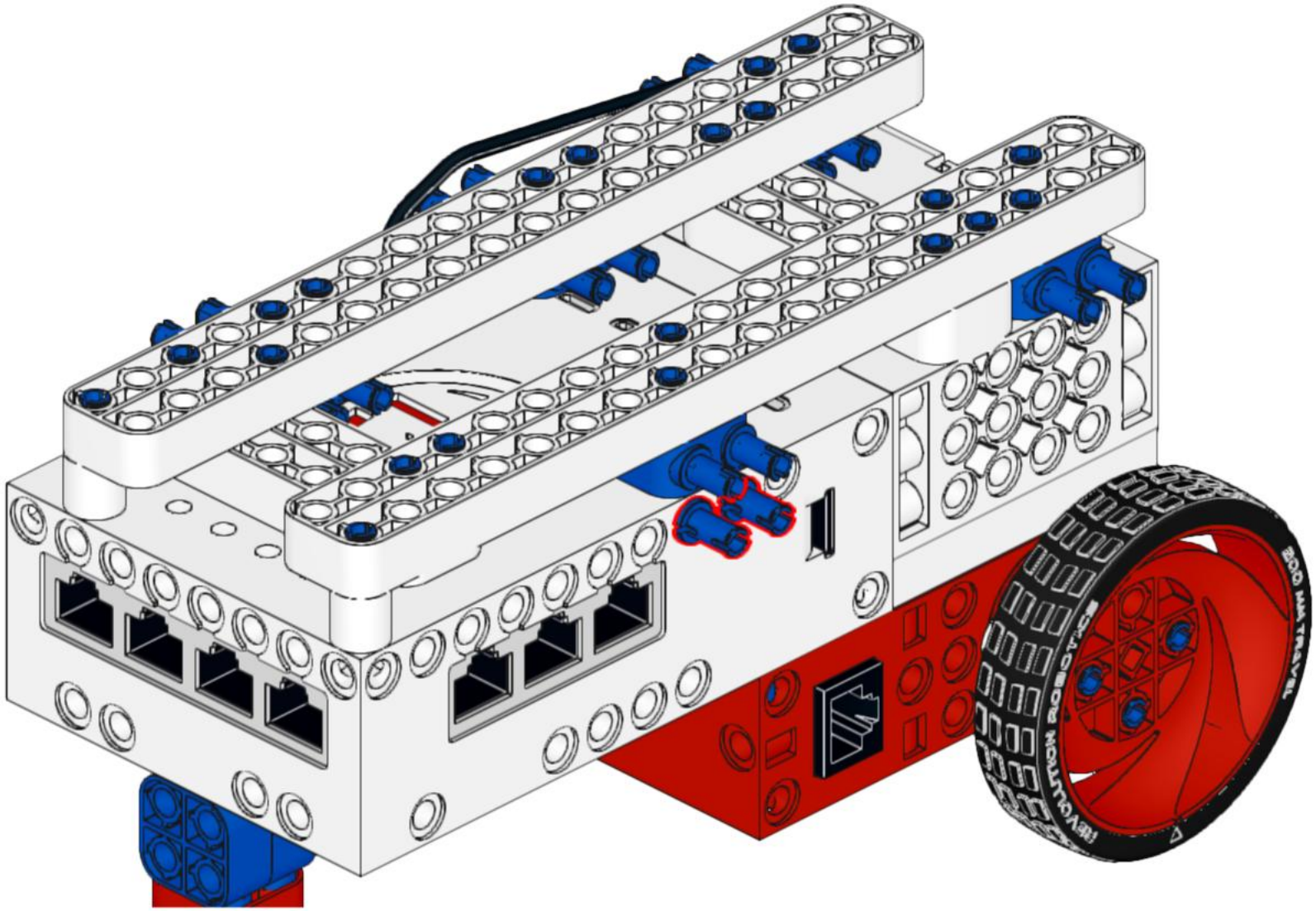

36

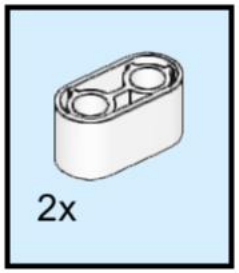

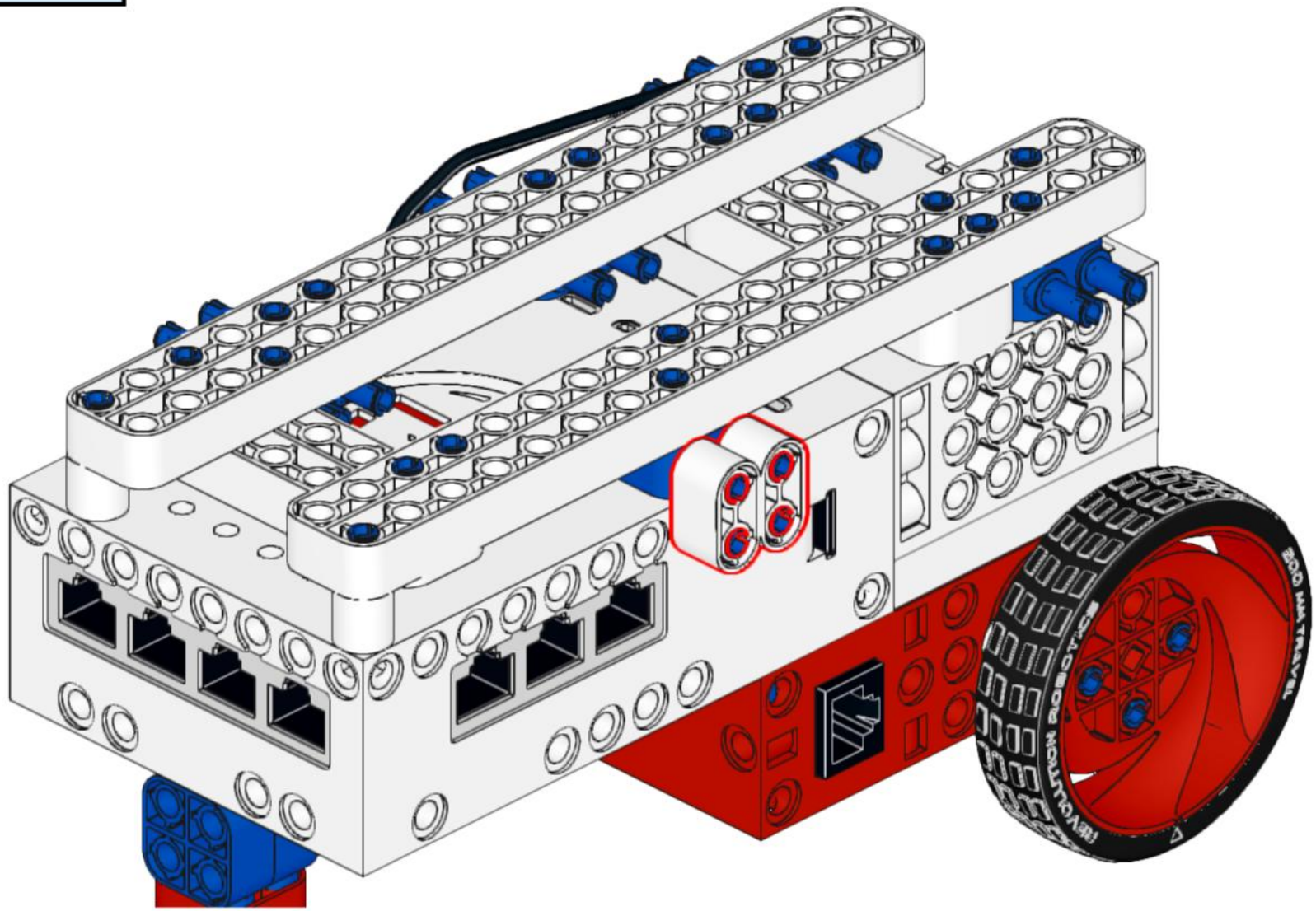

37

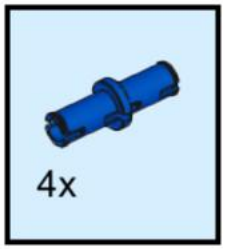

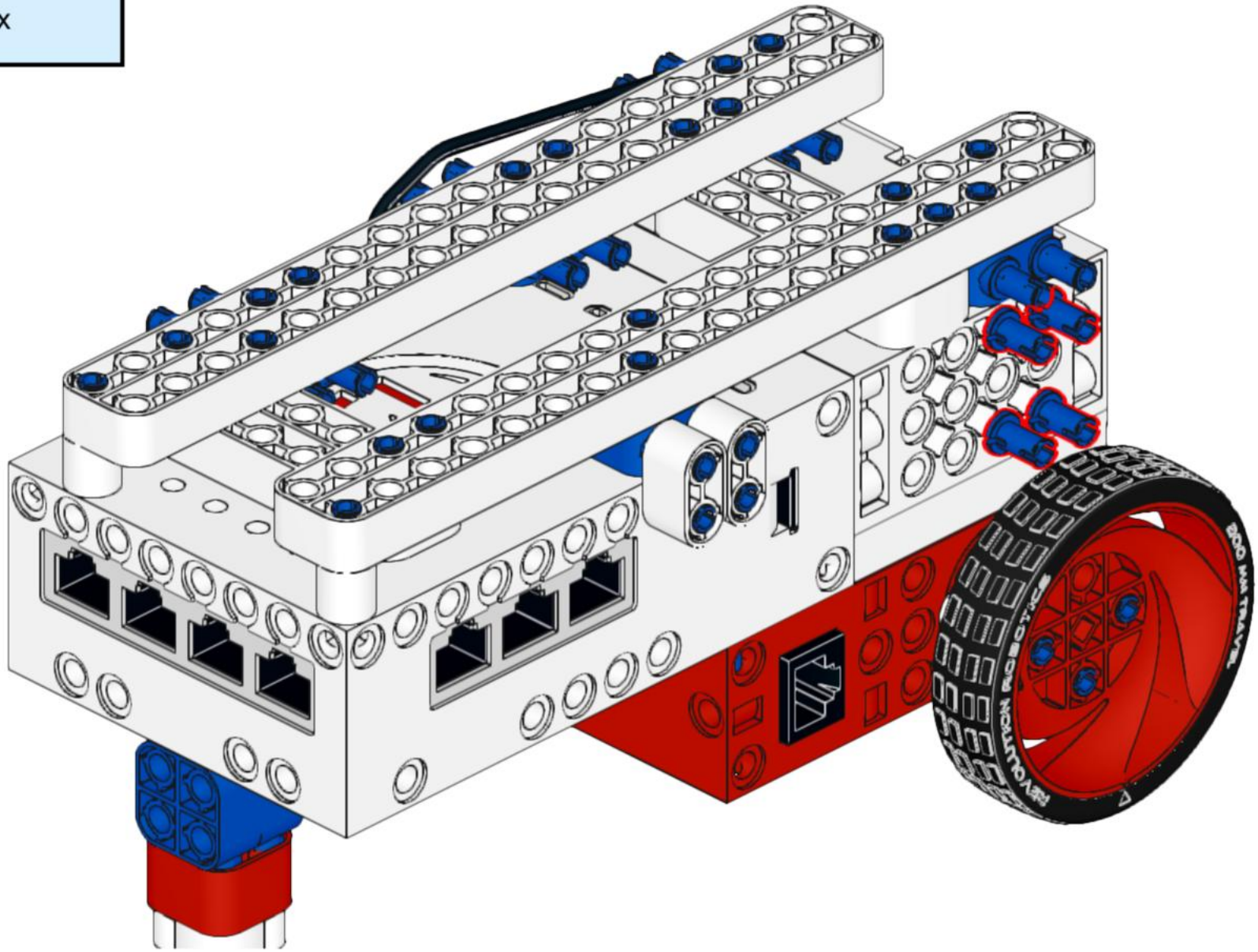

38

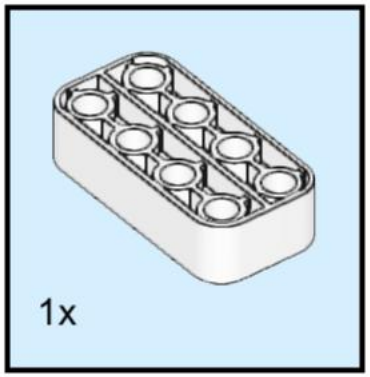

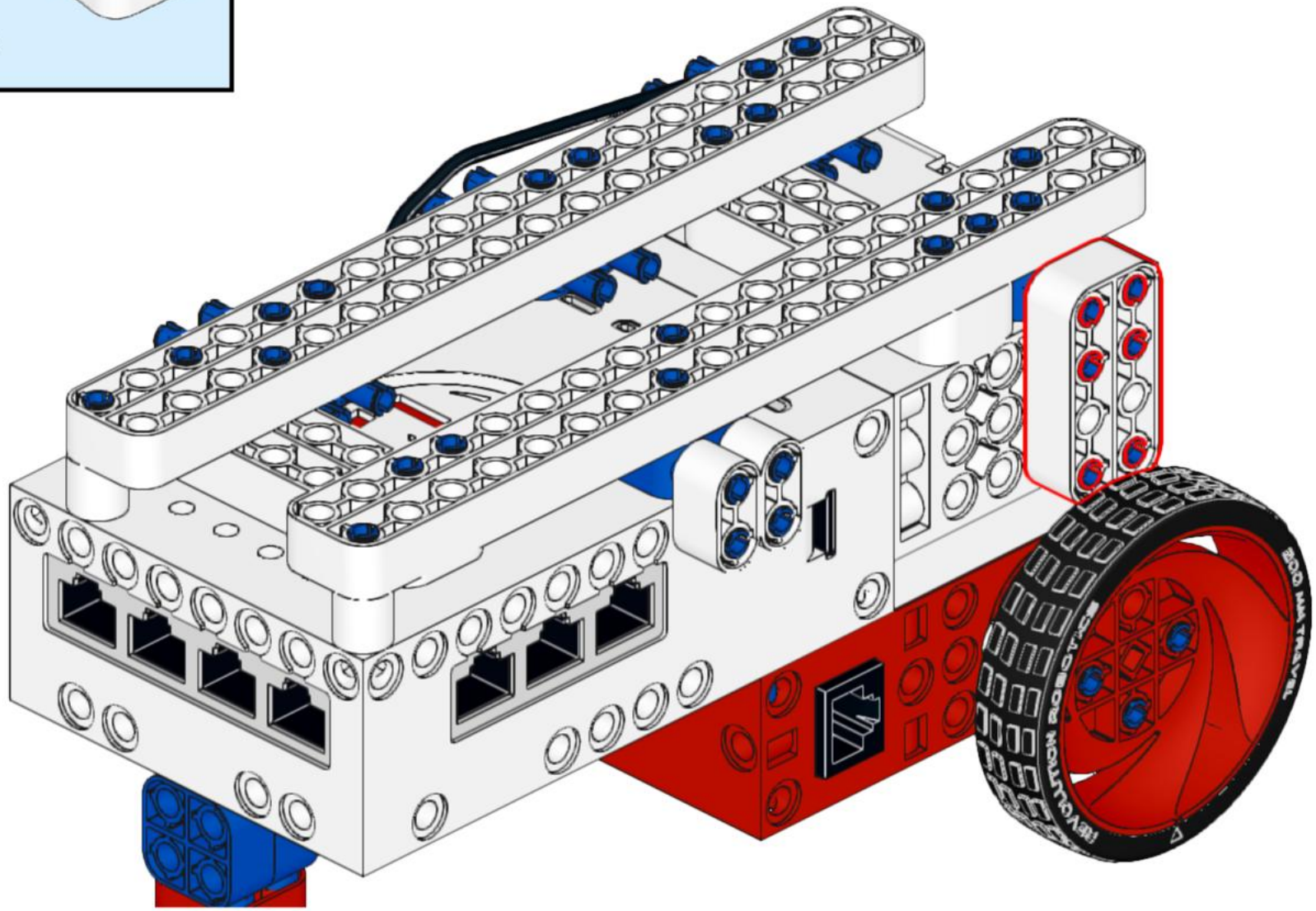

39

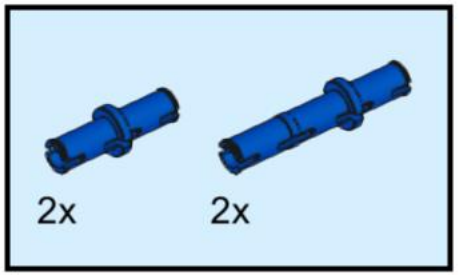

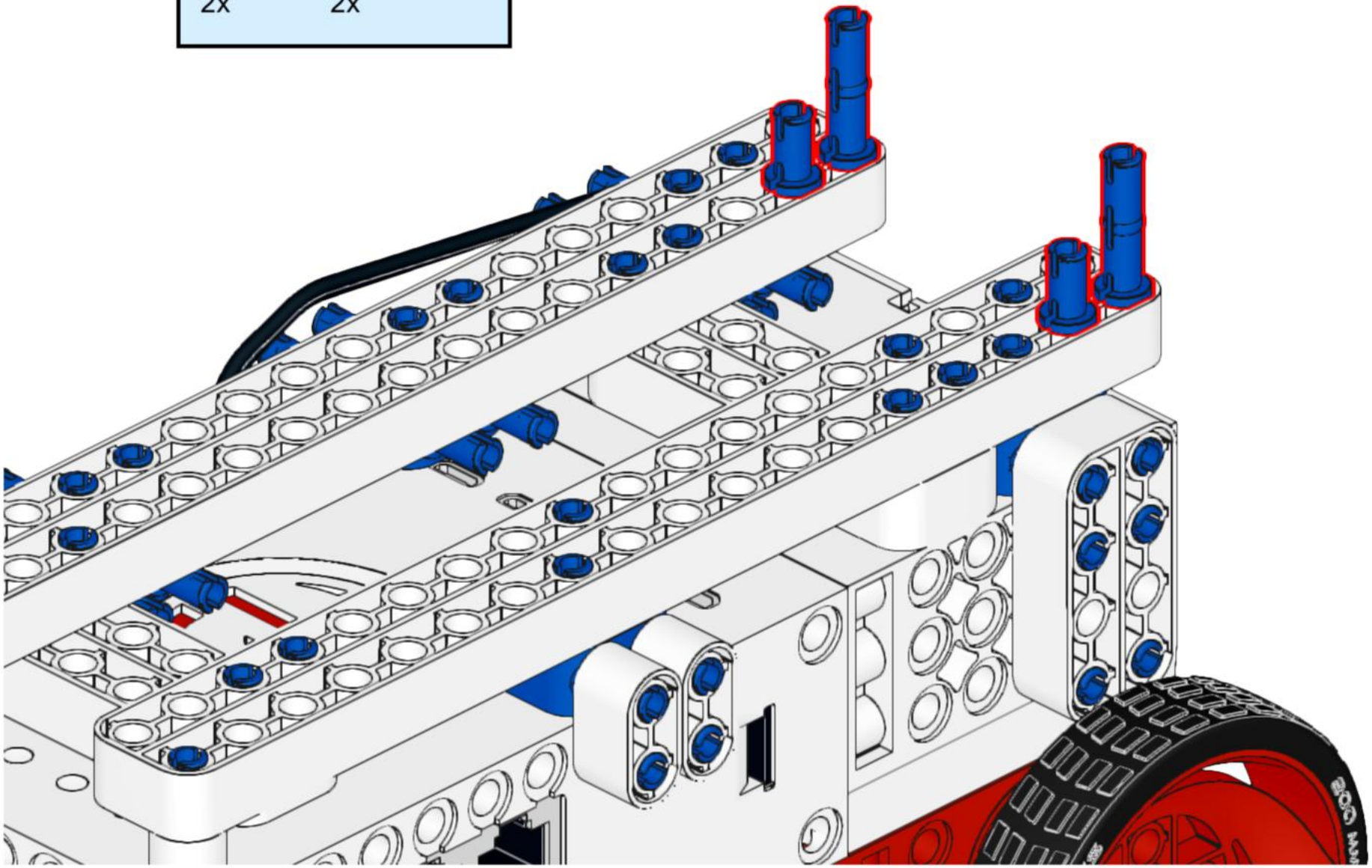

40

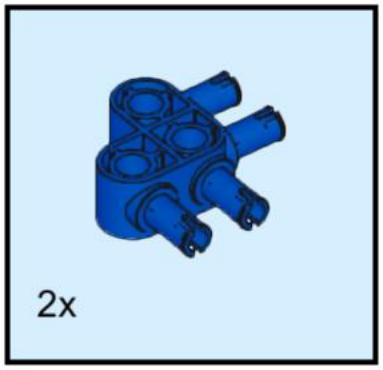

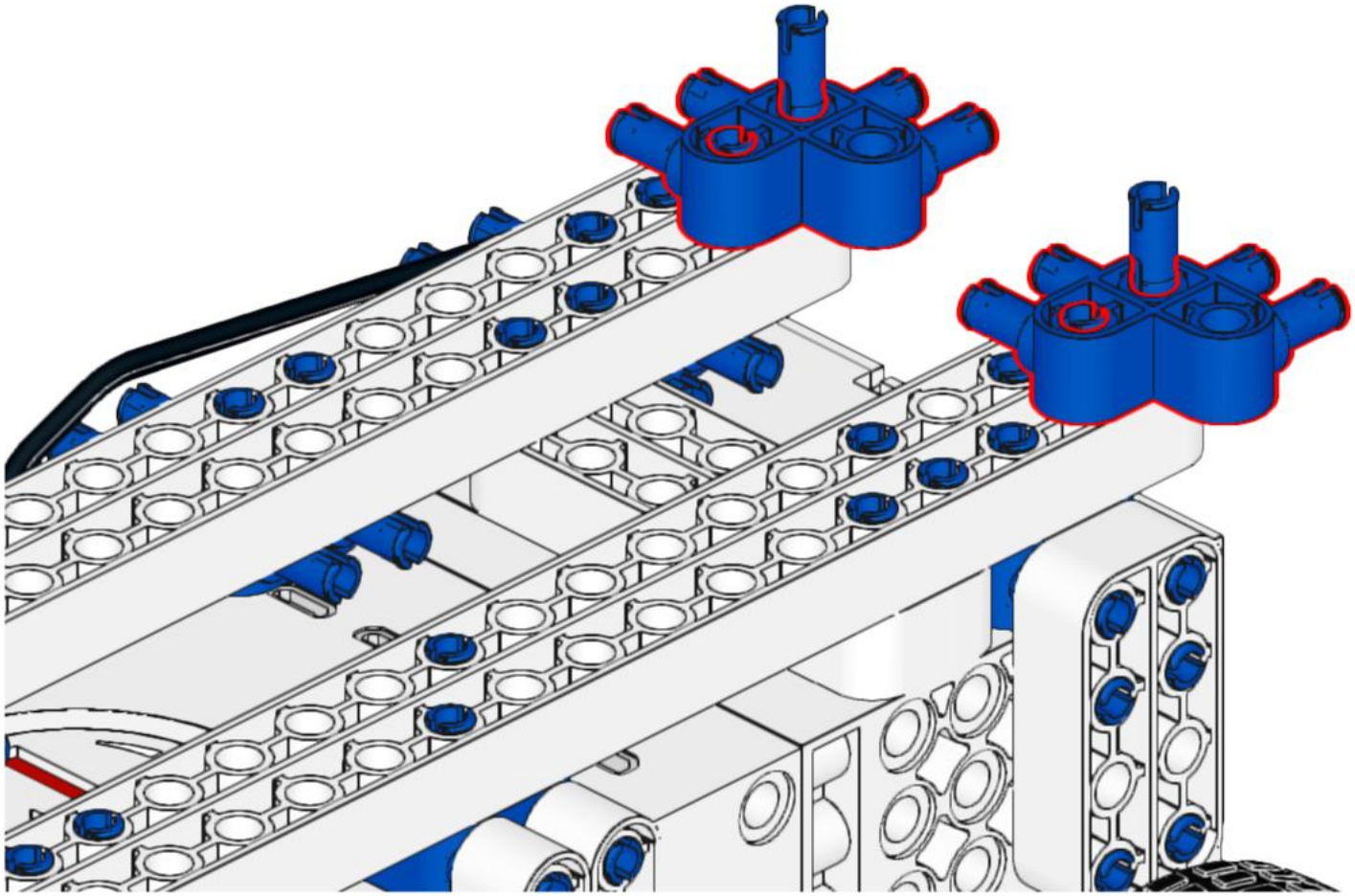

41

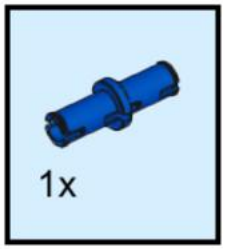

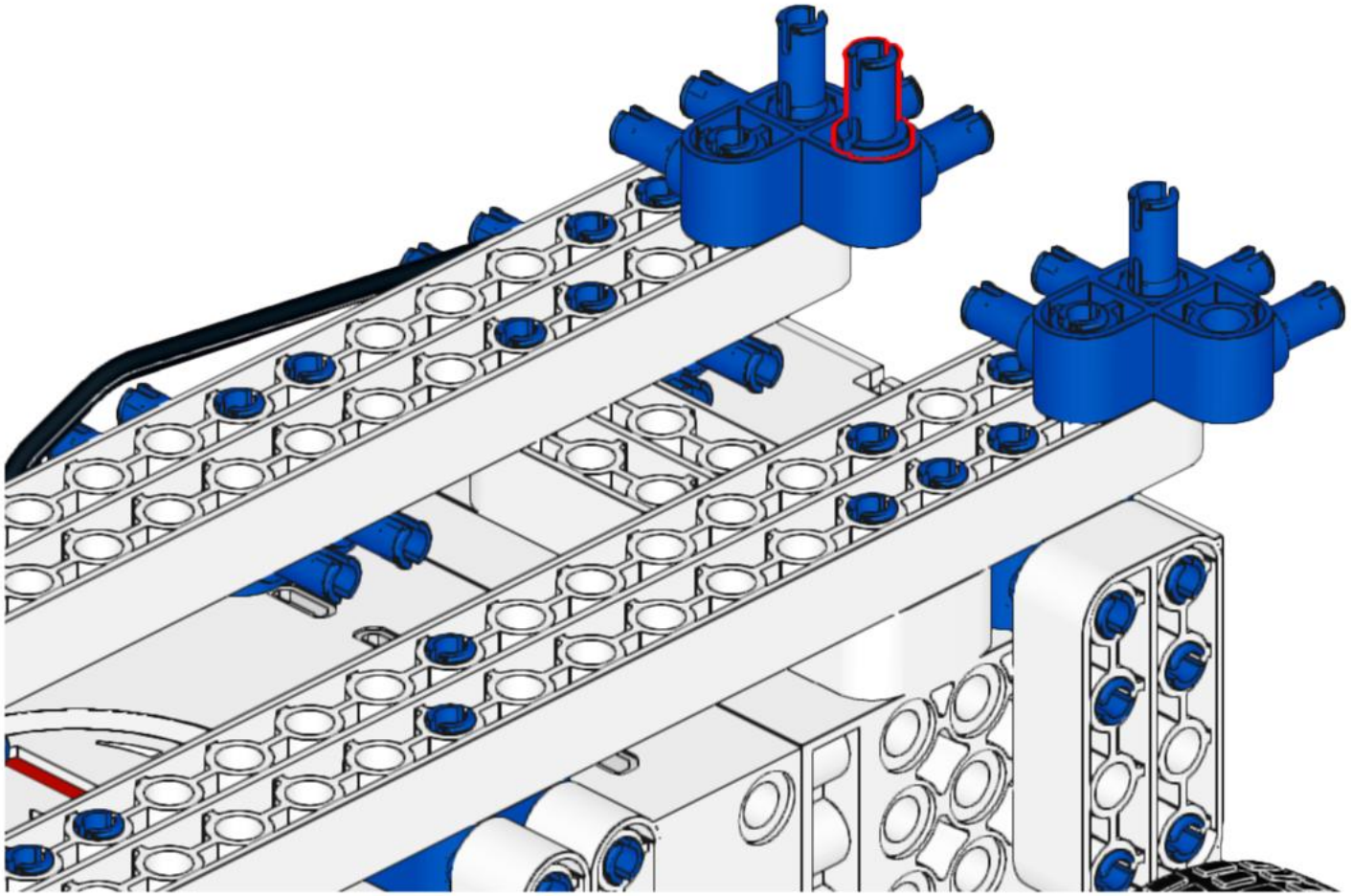

42

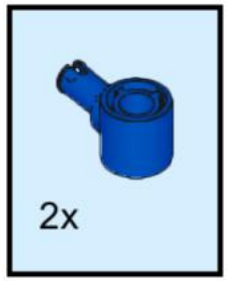

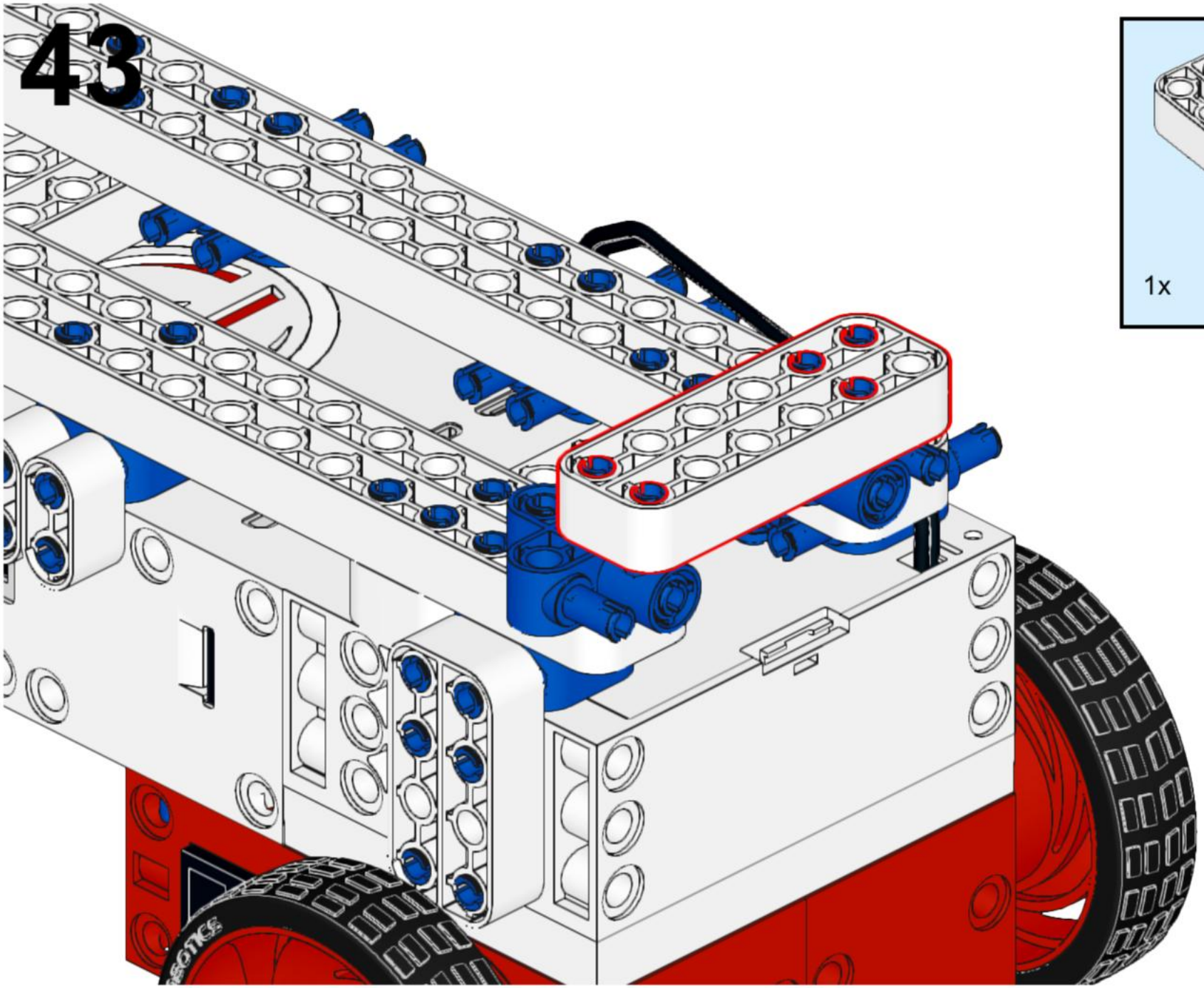
43

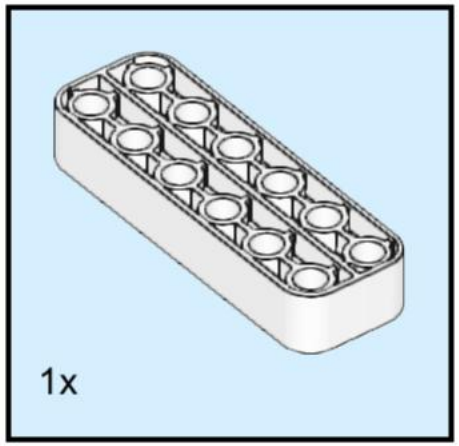
1x

44

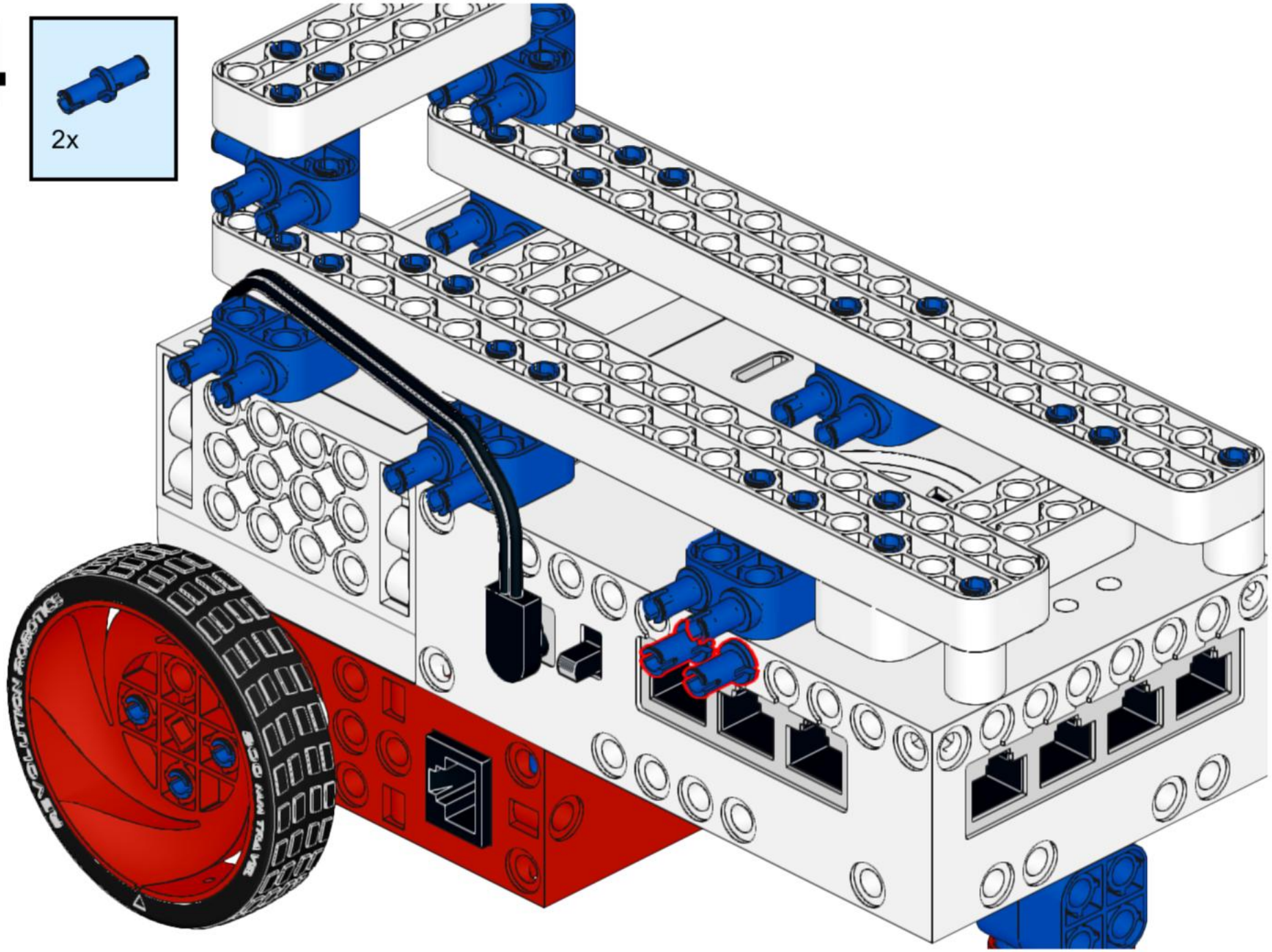

45

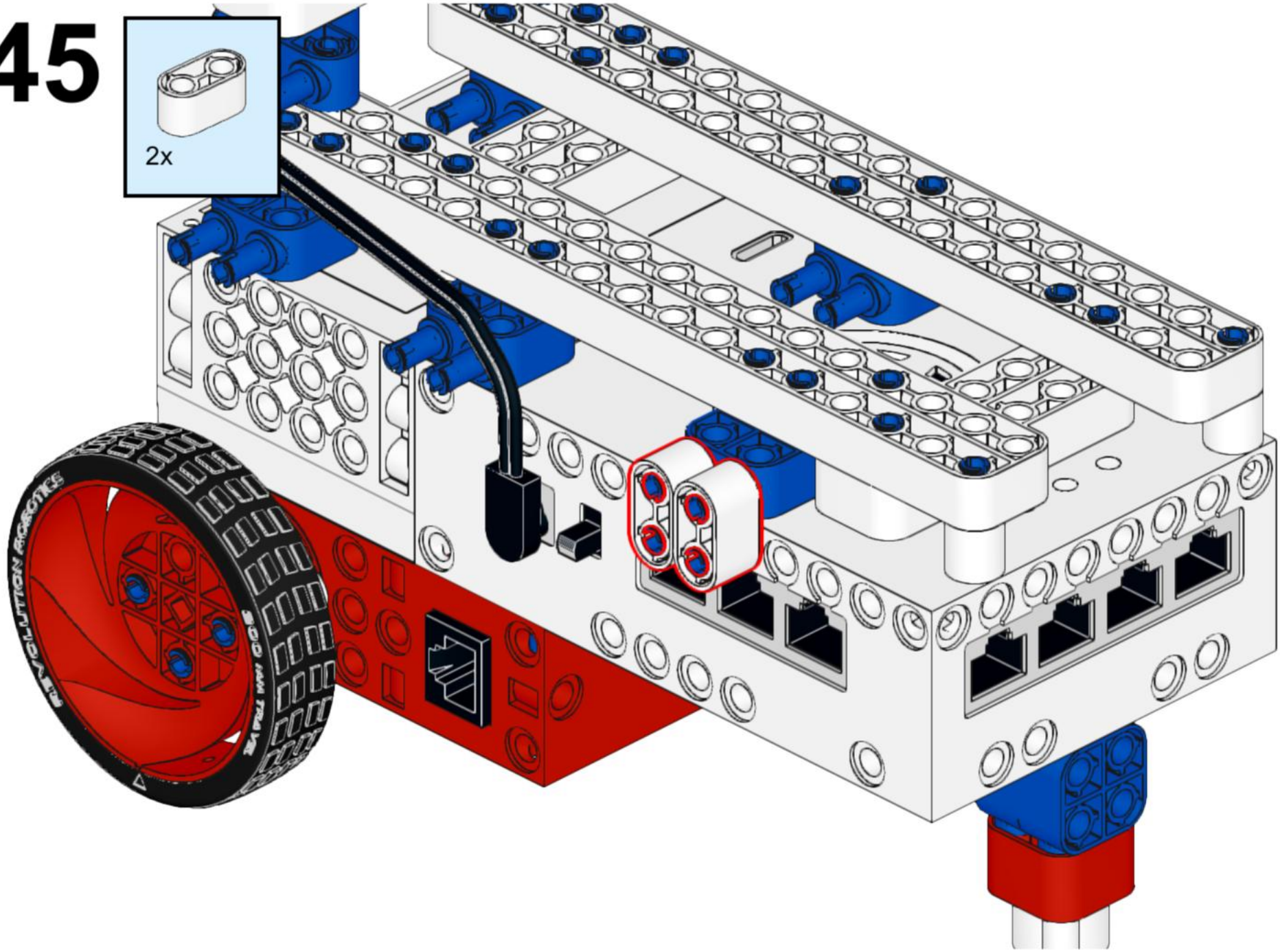

46

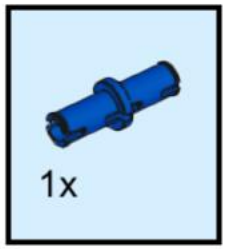

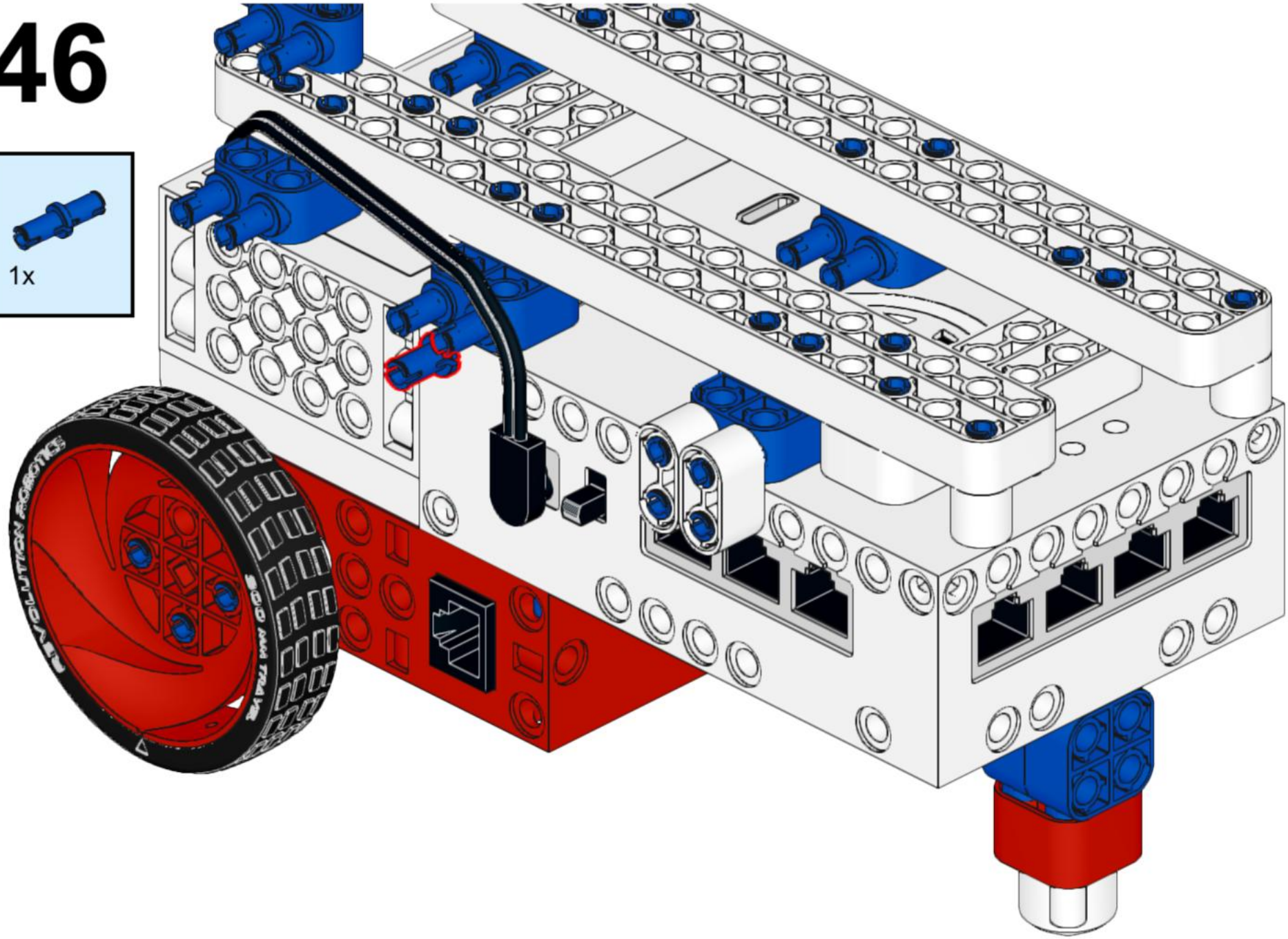

47

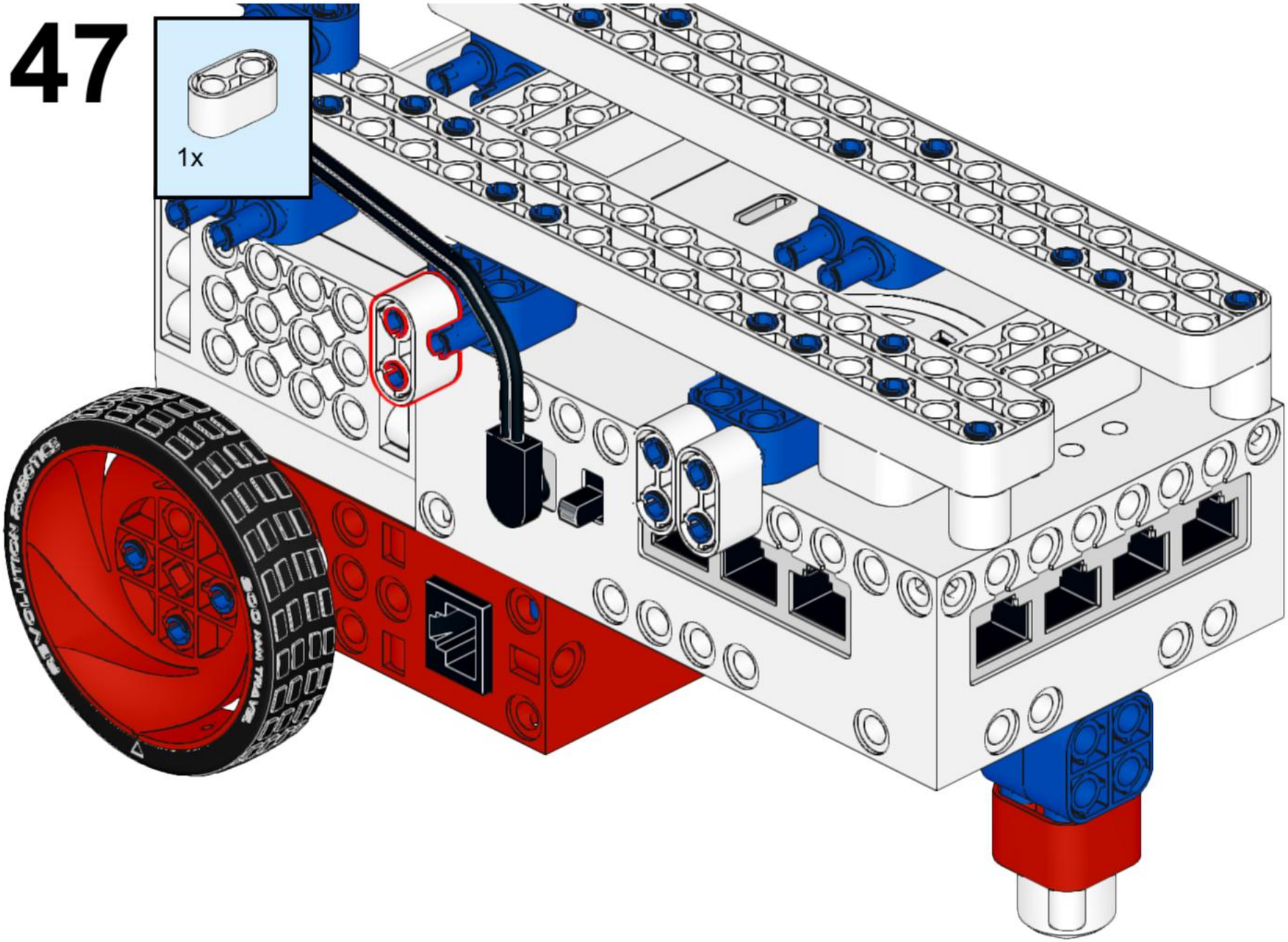

48

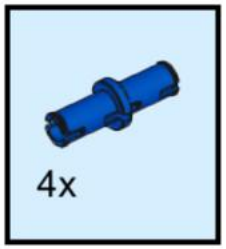

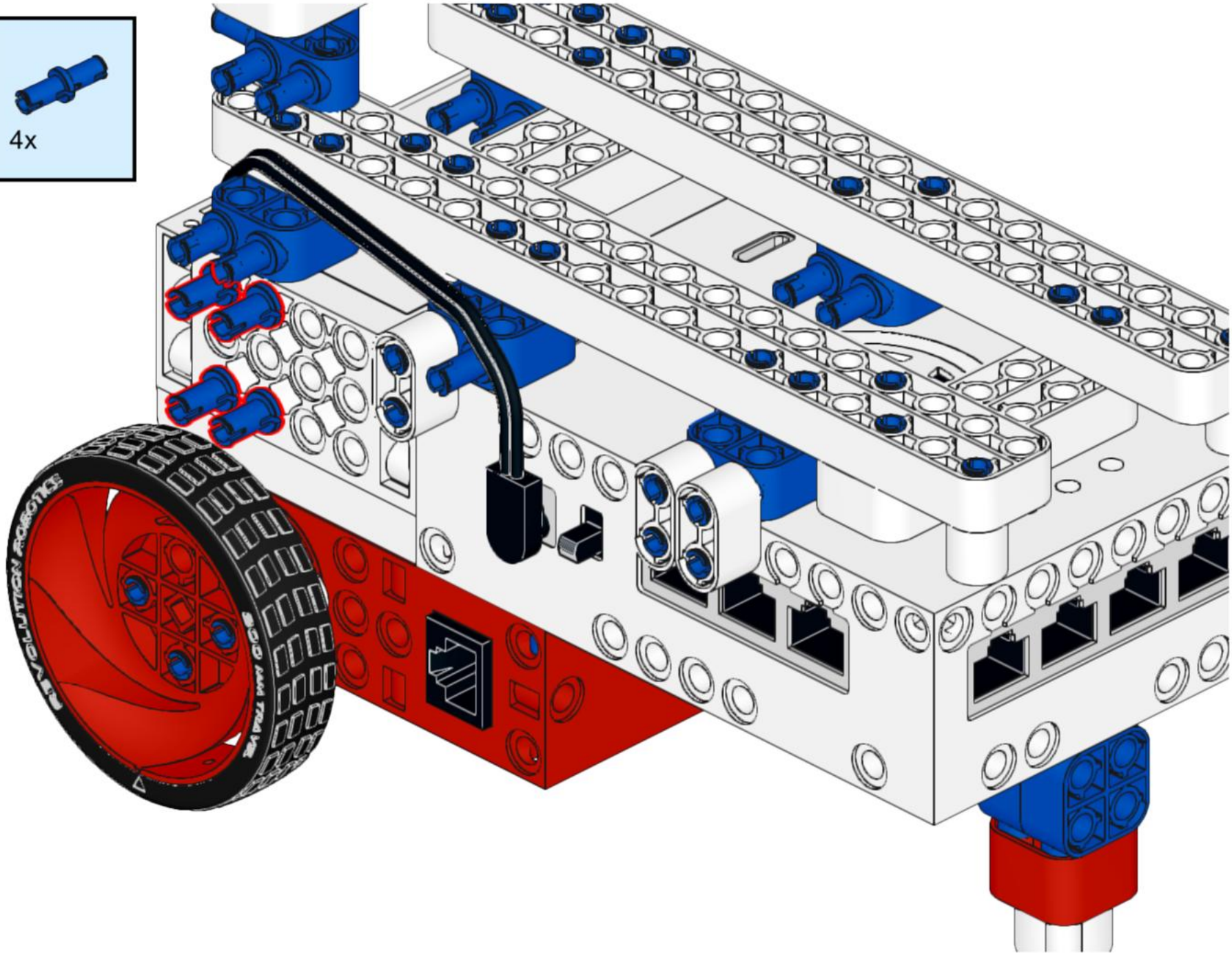

49

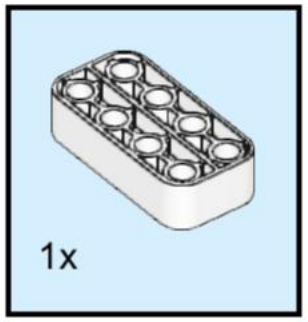

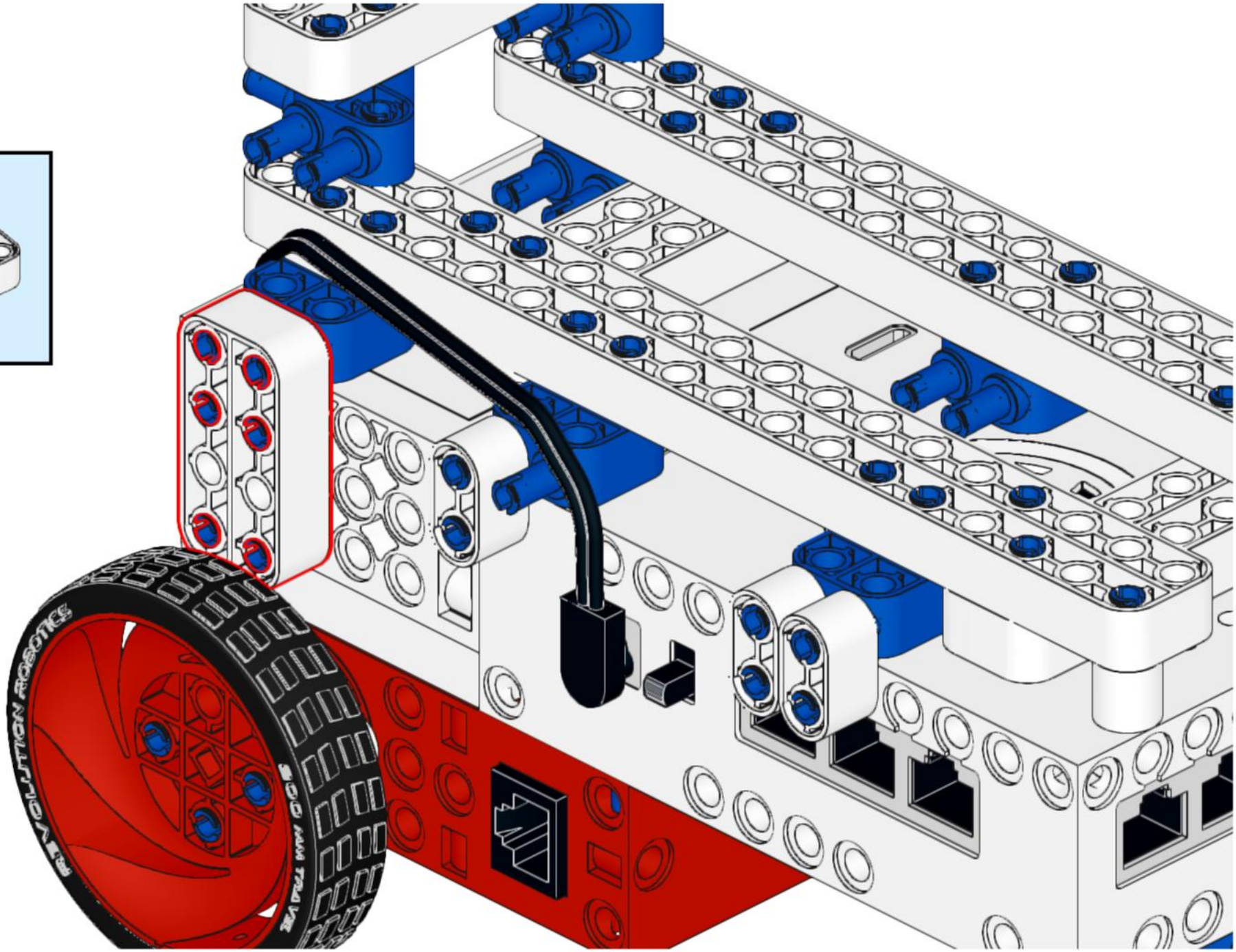

50

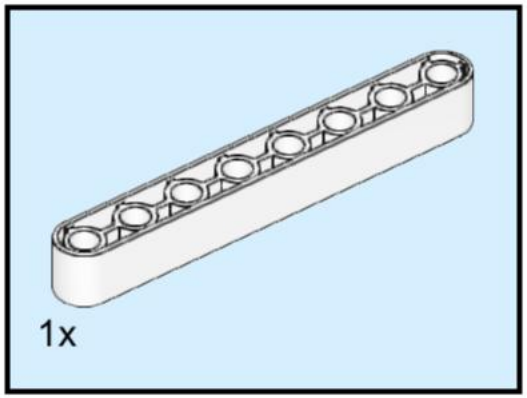

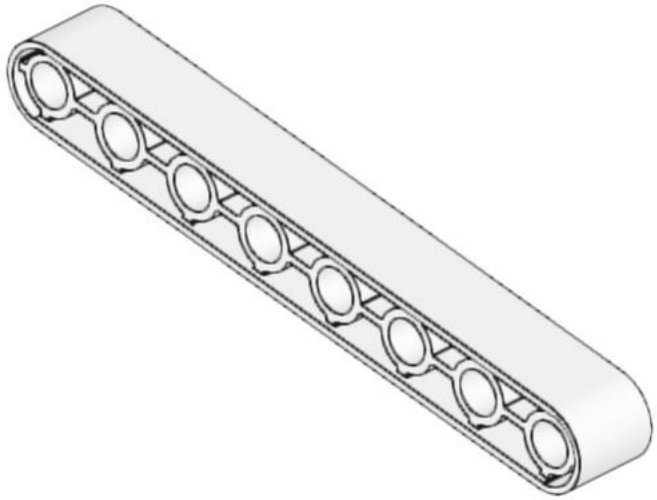

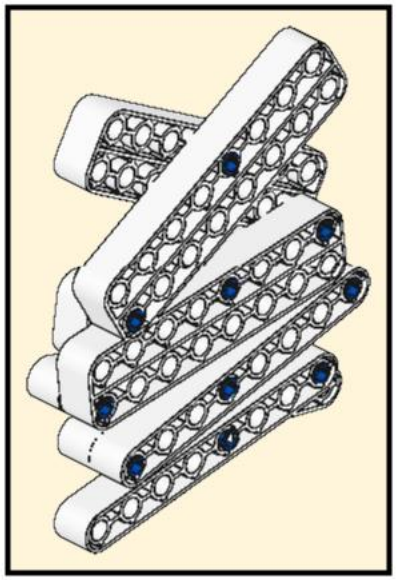

51

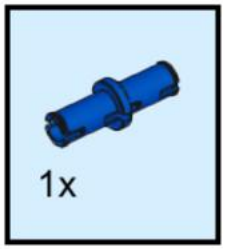

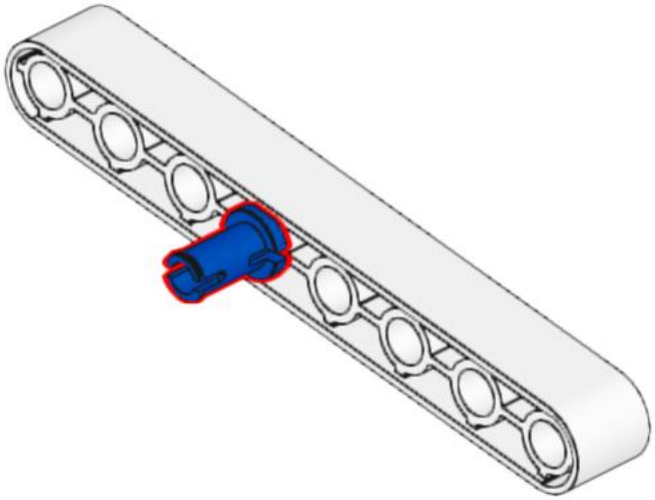

52

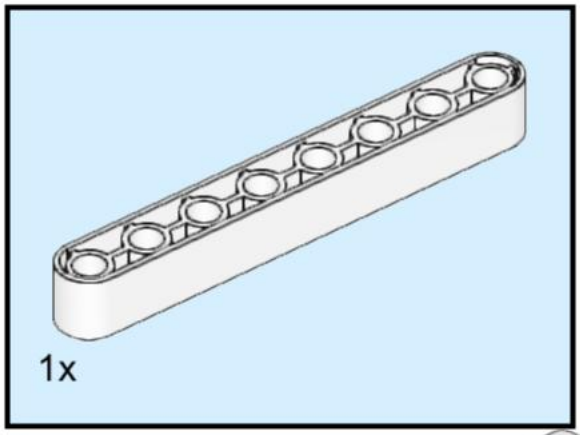

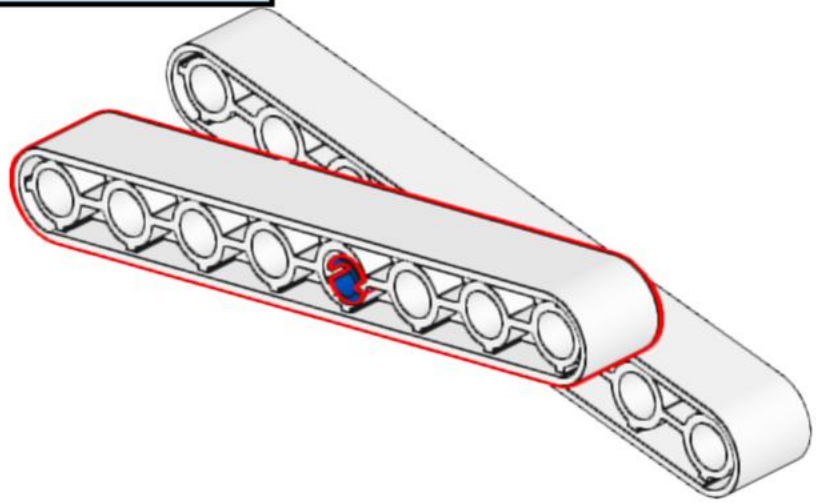

53

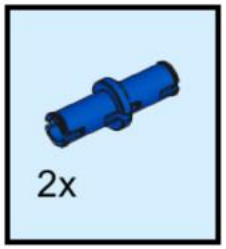

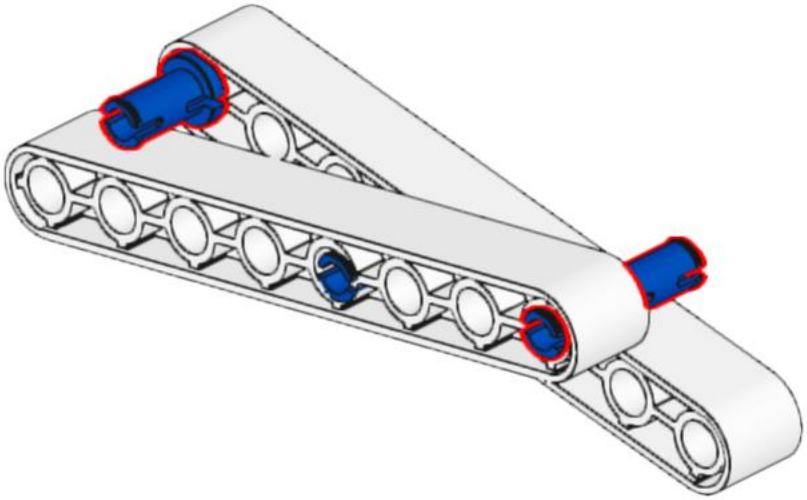

54

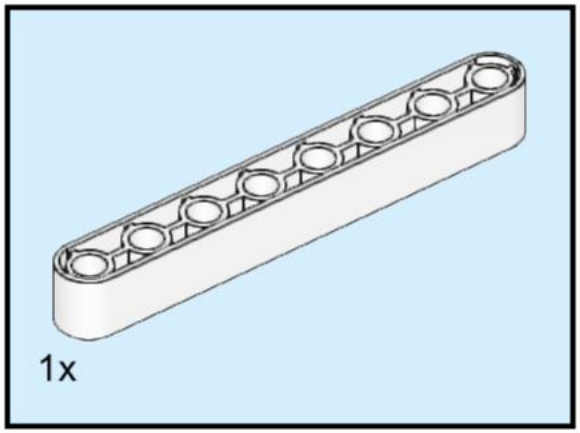

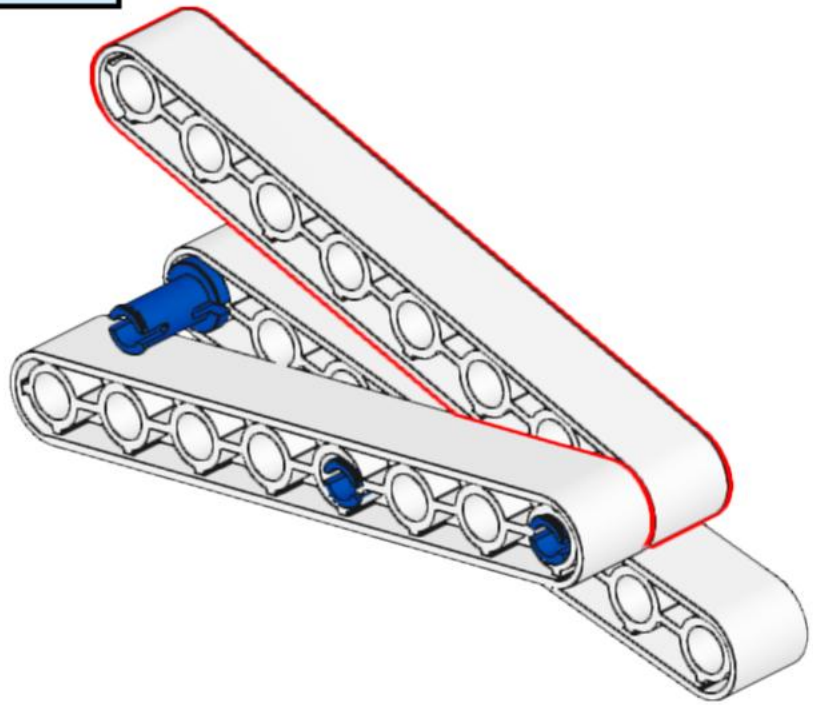

55

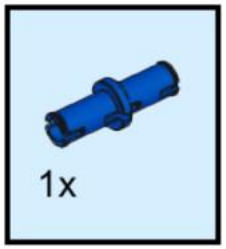

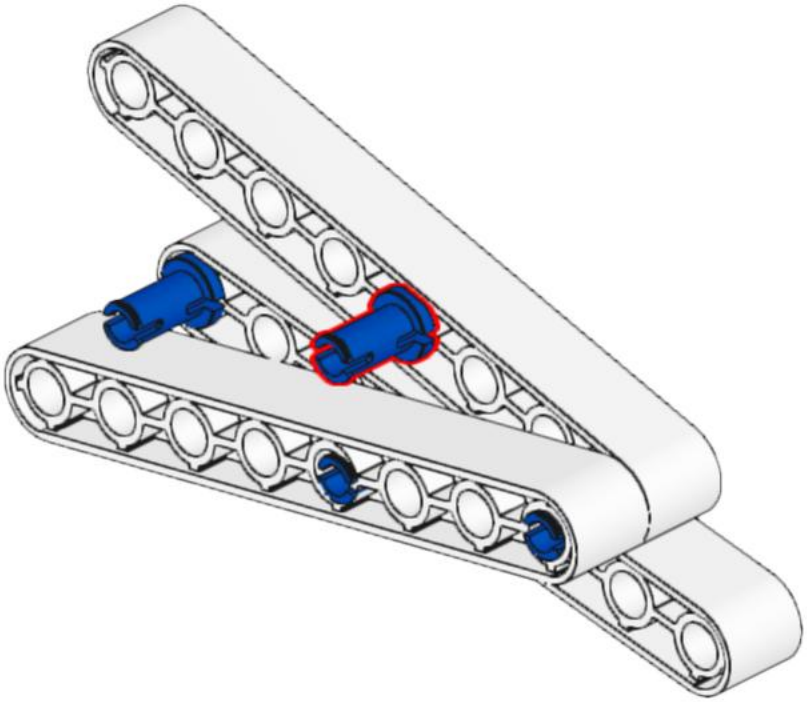

56

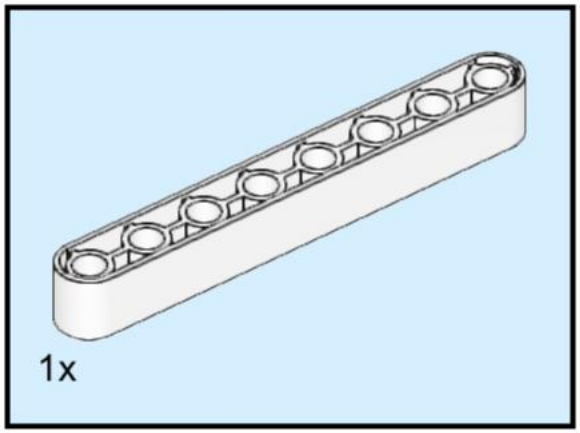

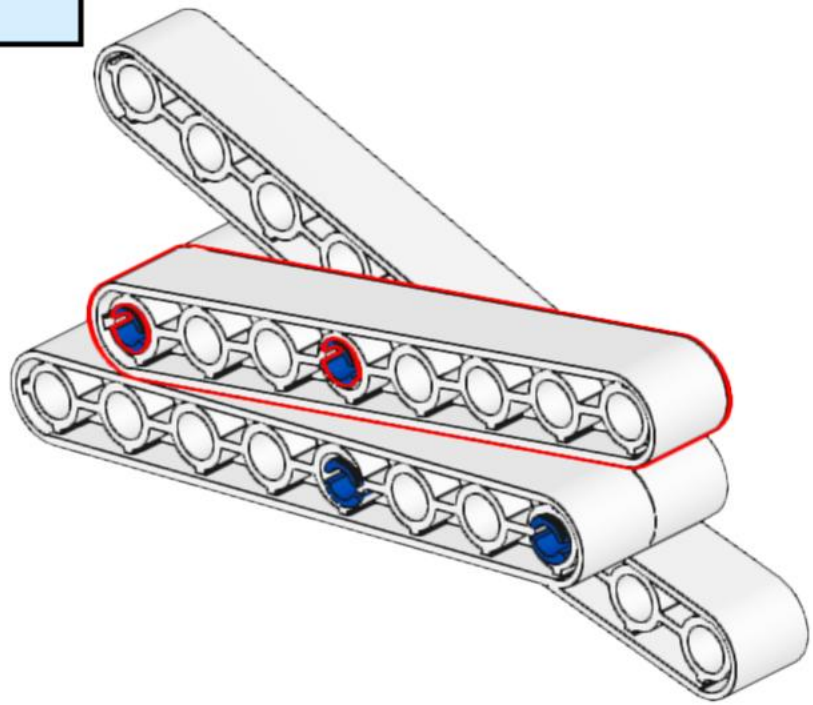

57

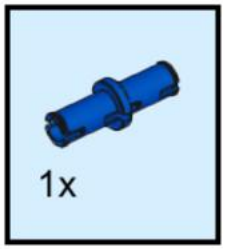

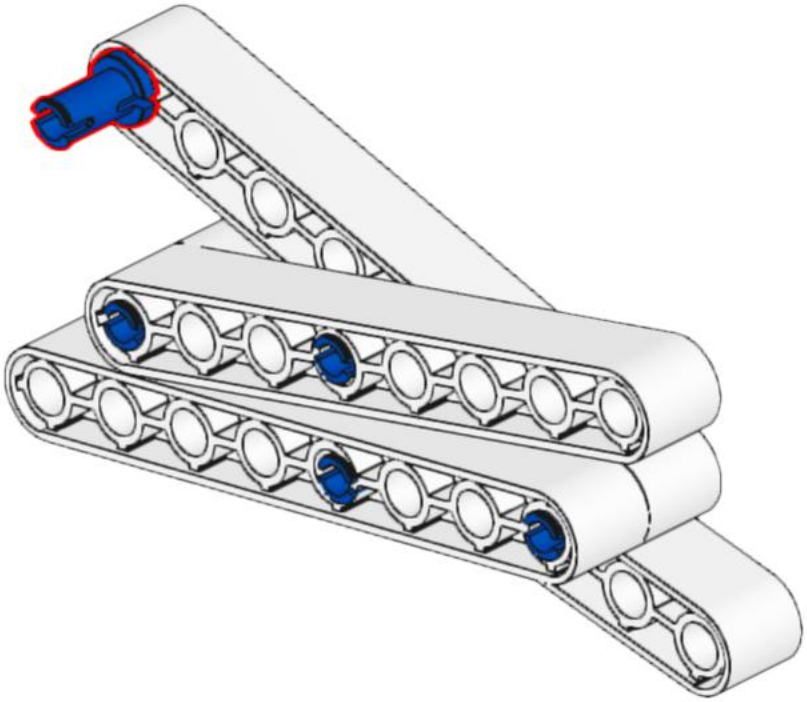

58

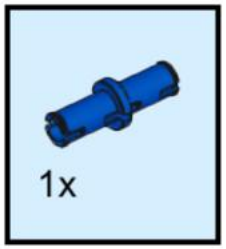

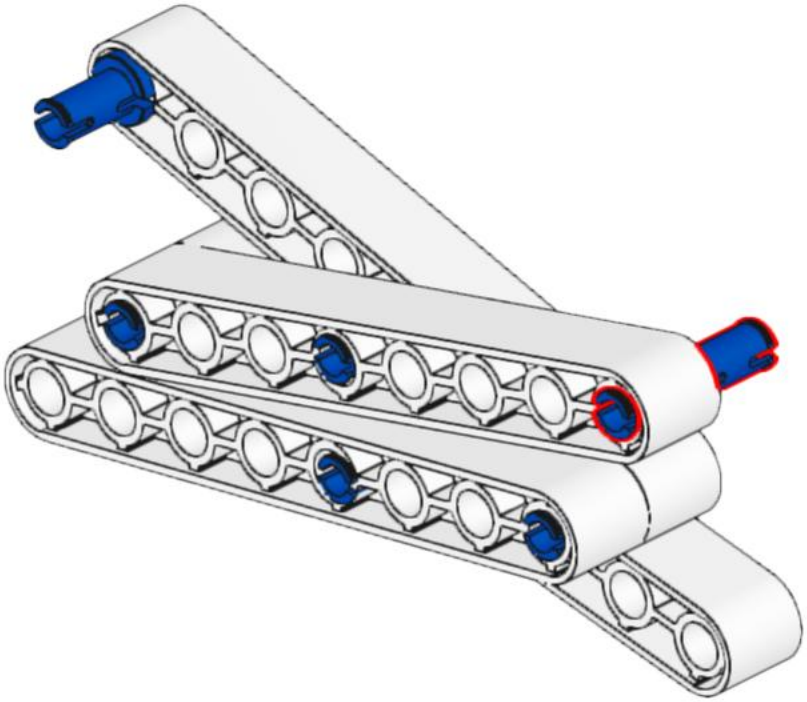

59

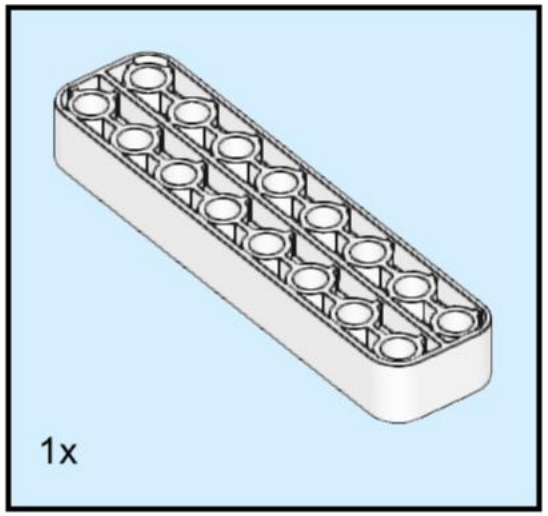

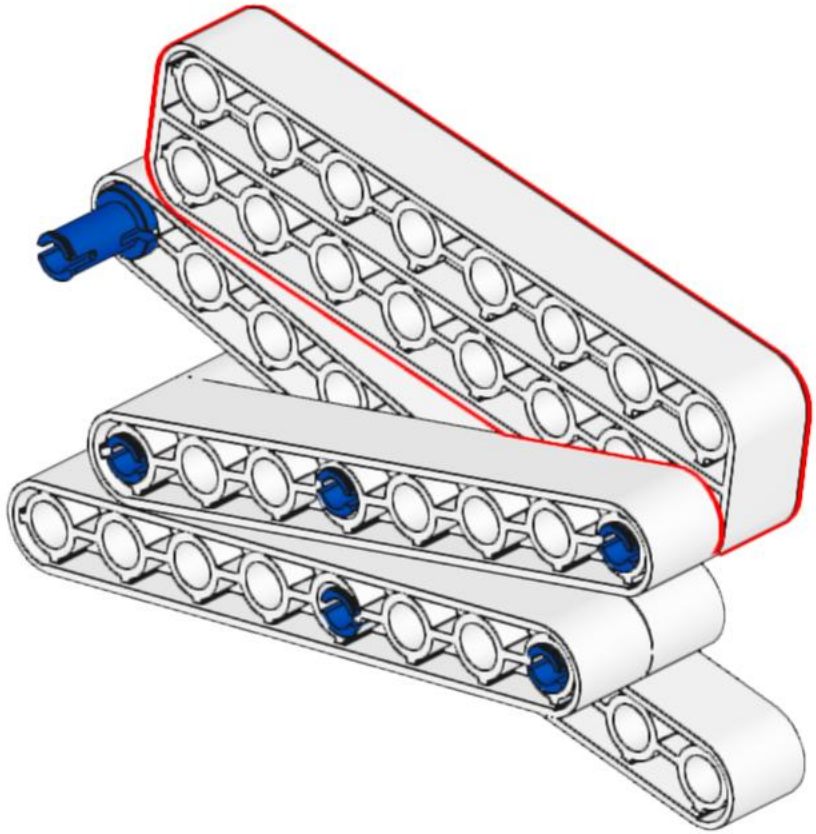

60

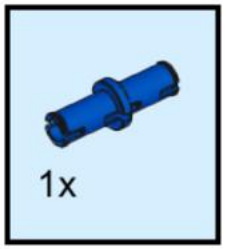

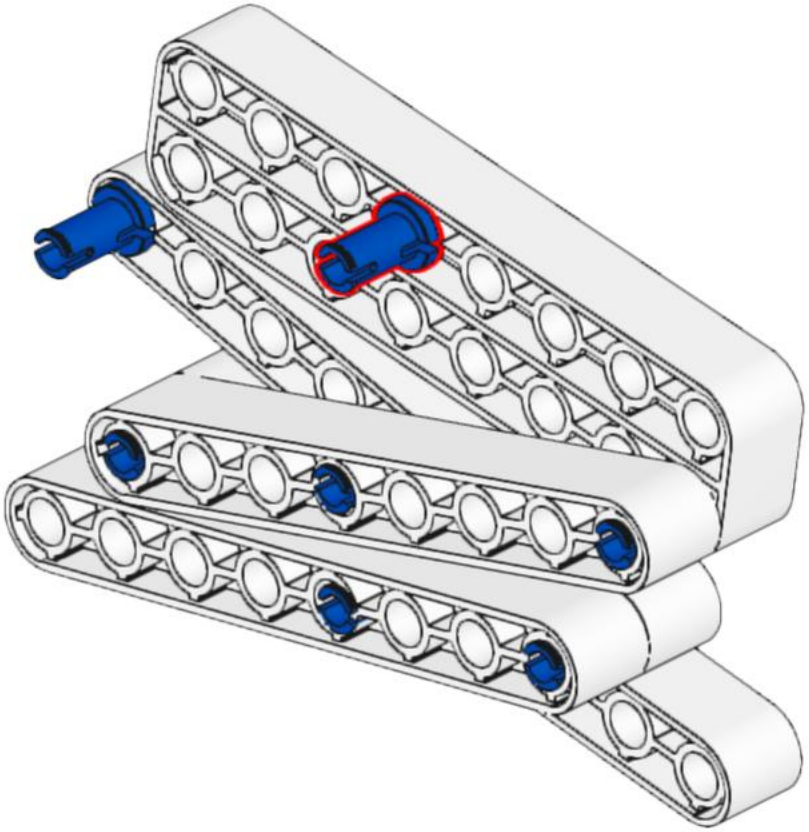

61

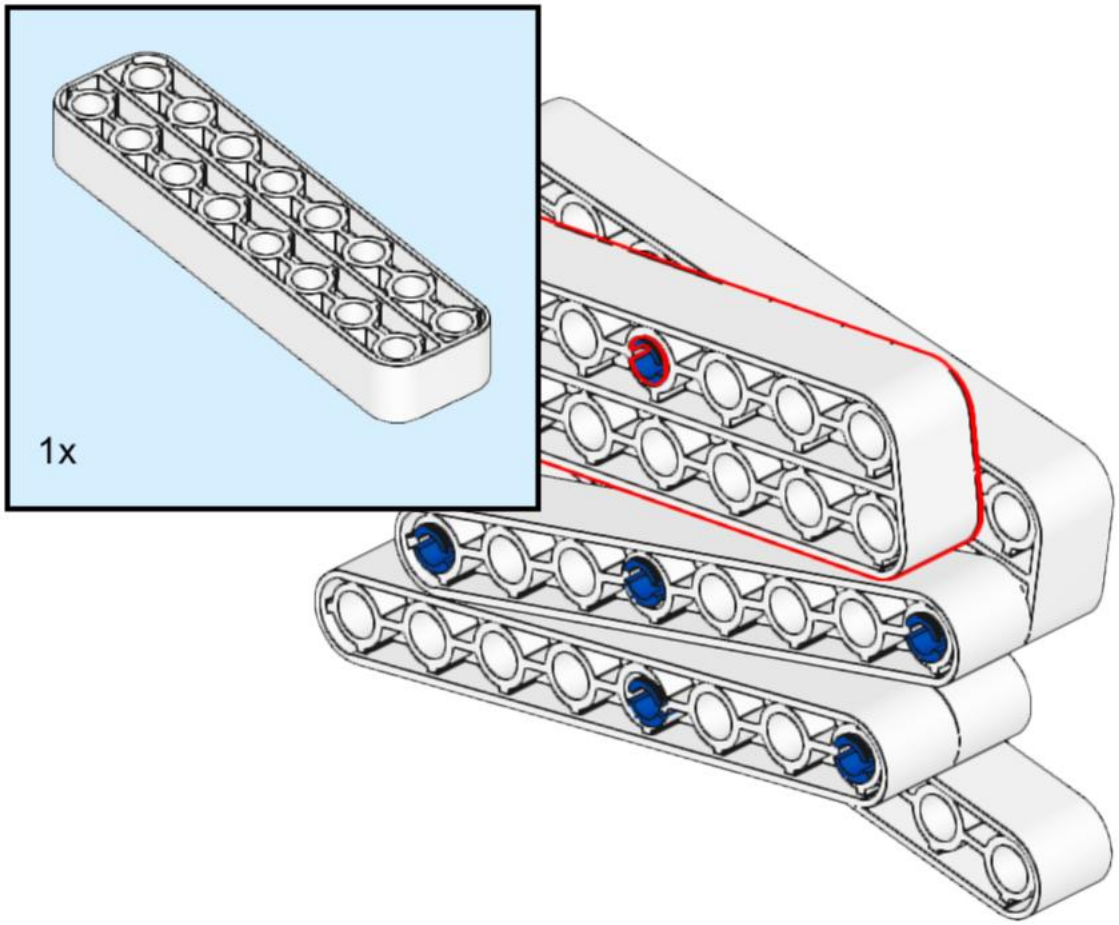

62

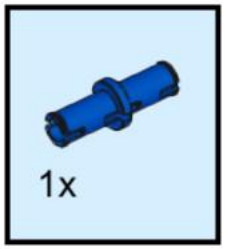

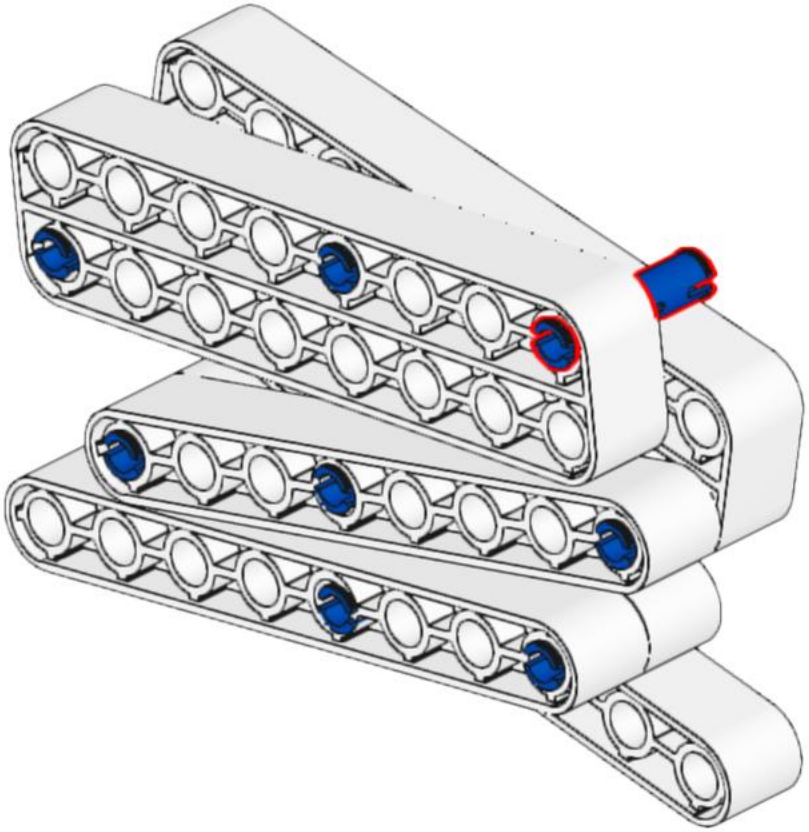

63

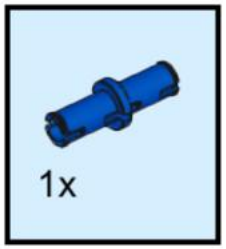

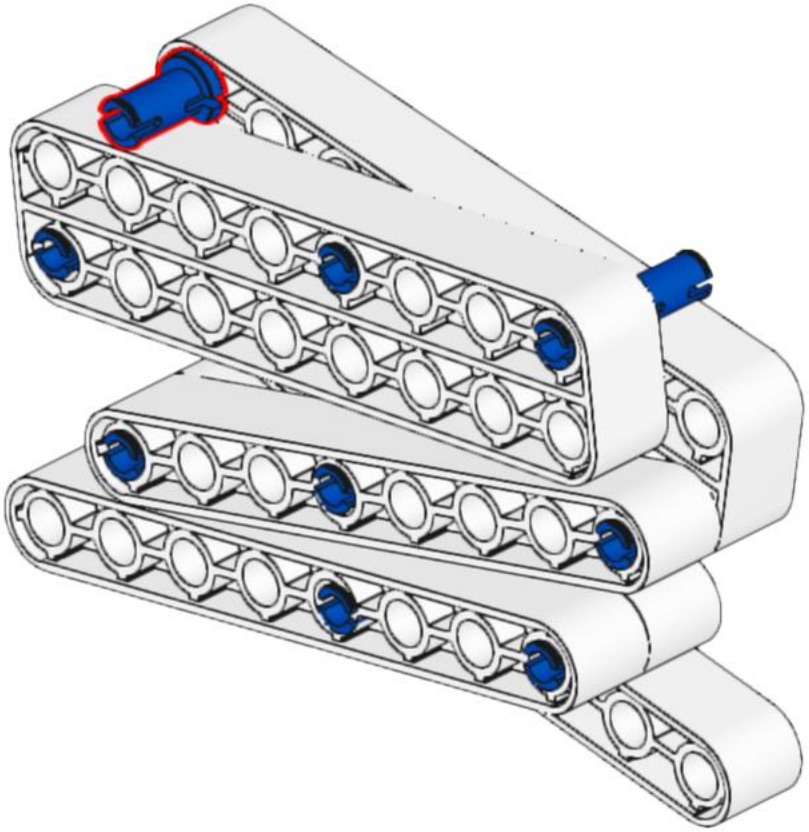

64

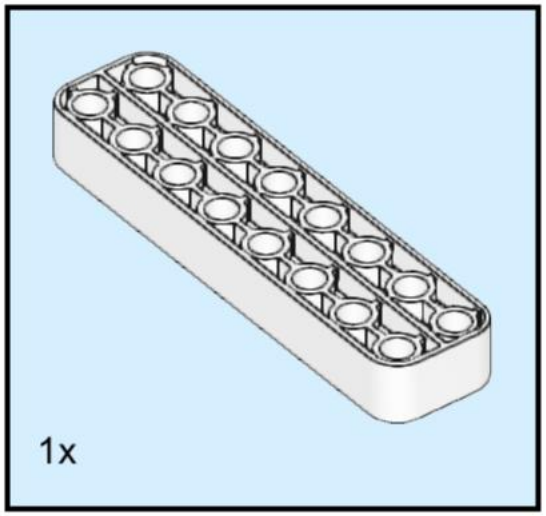

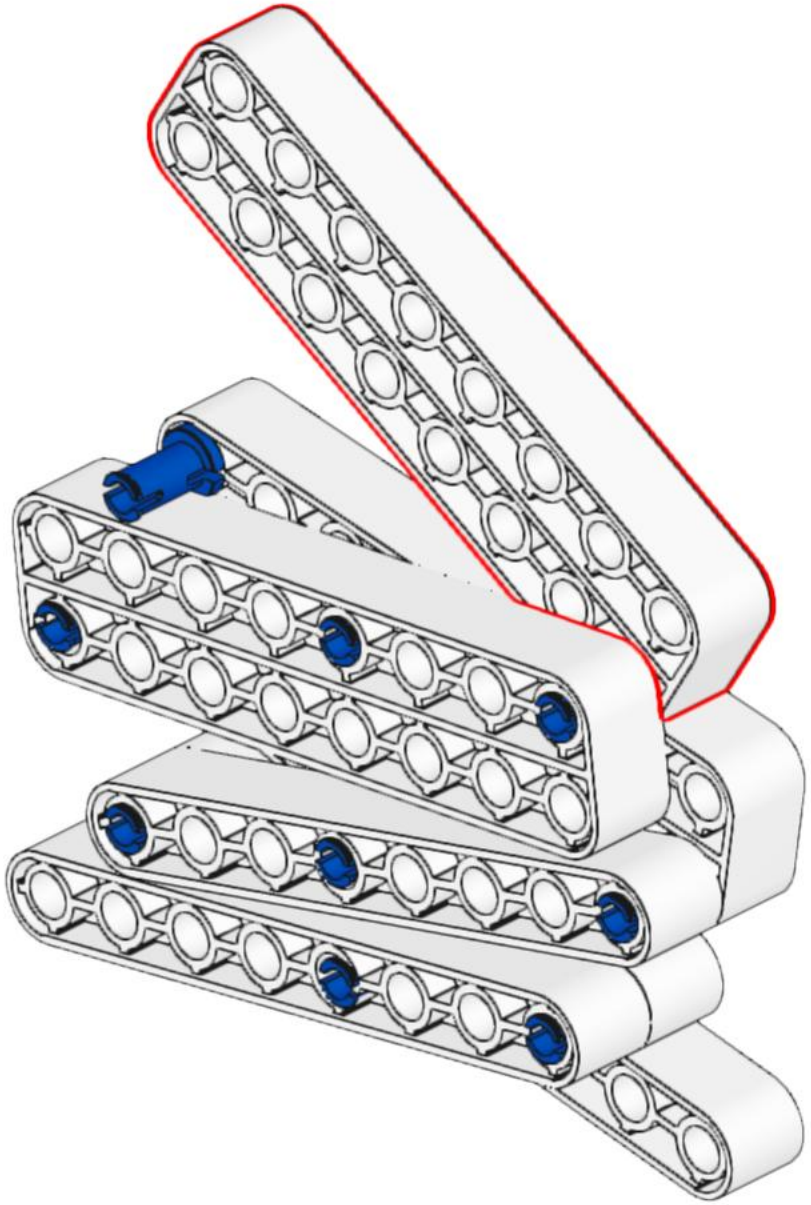

65

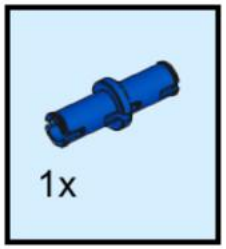

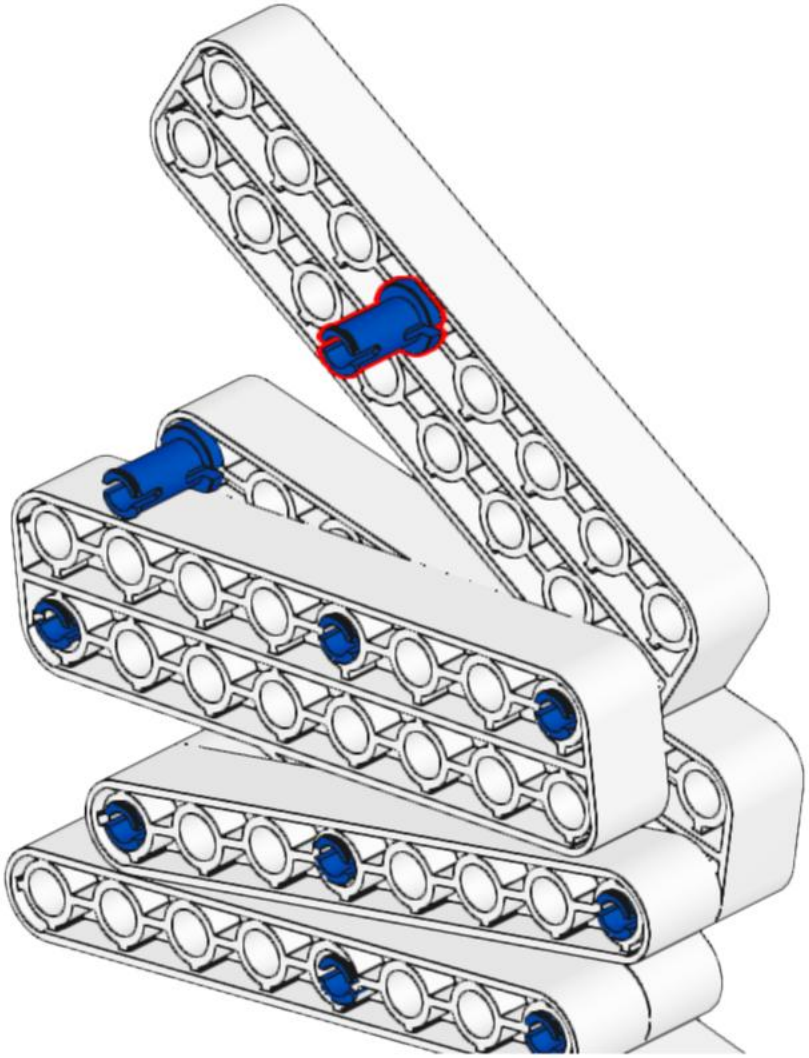

66

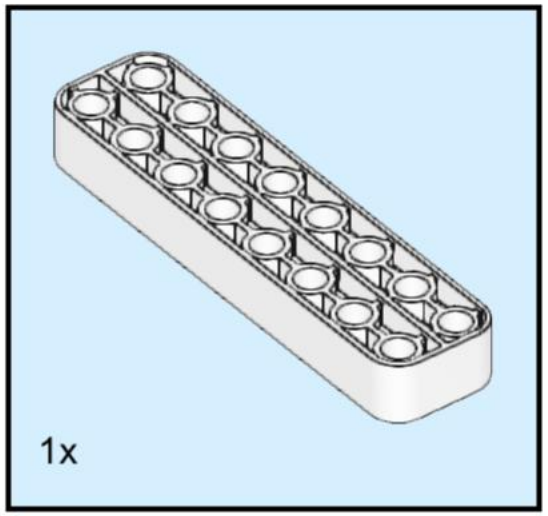

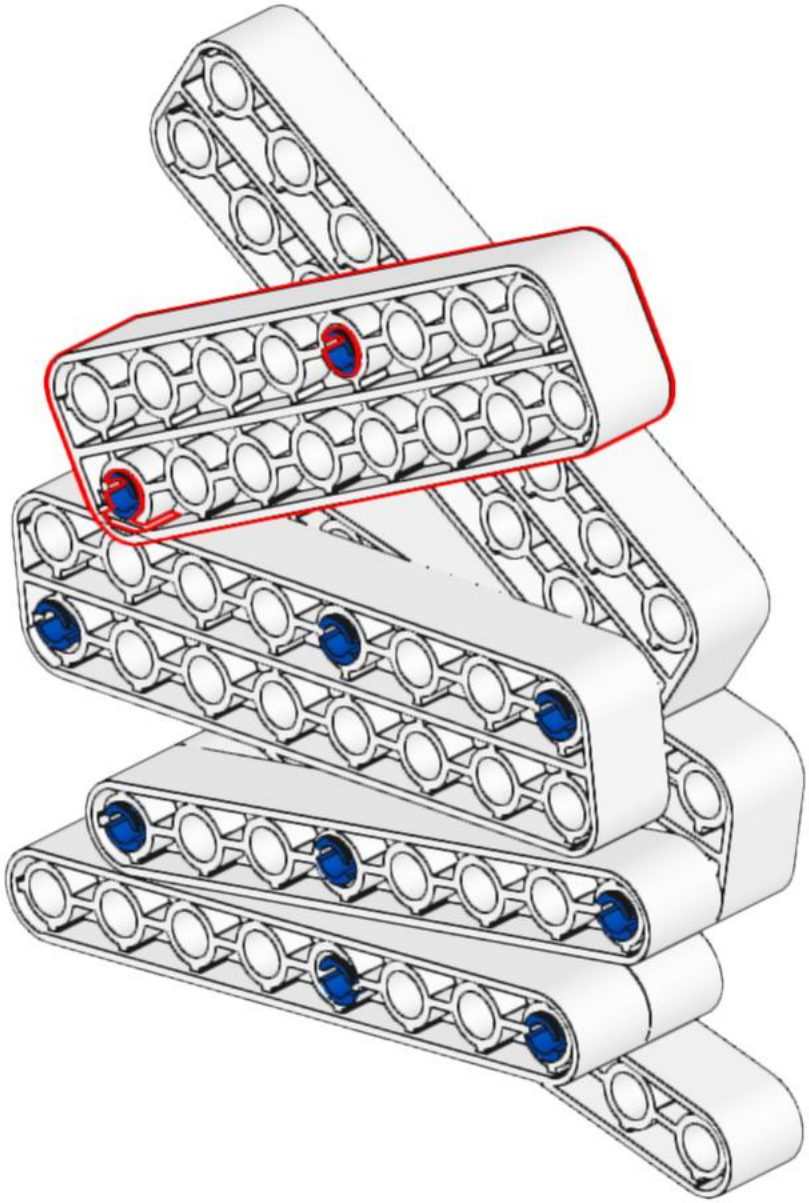

67

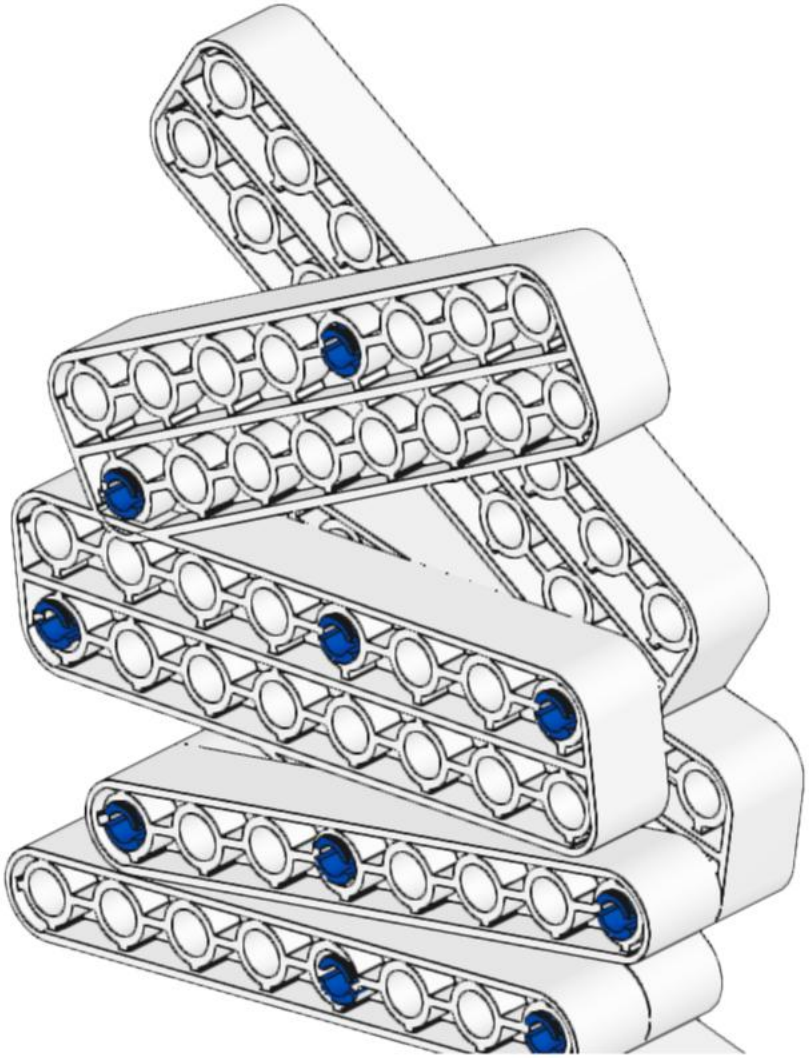

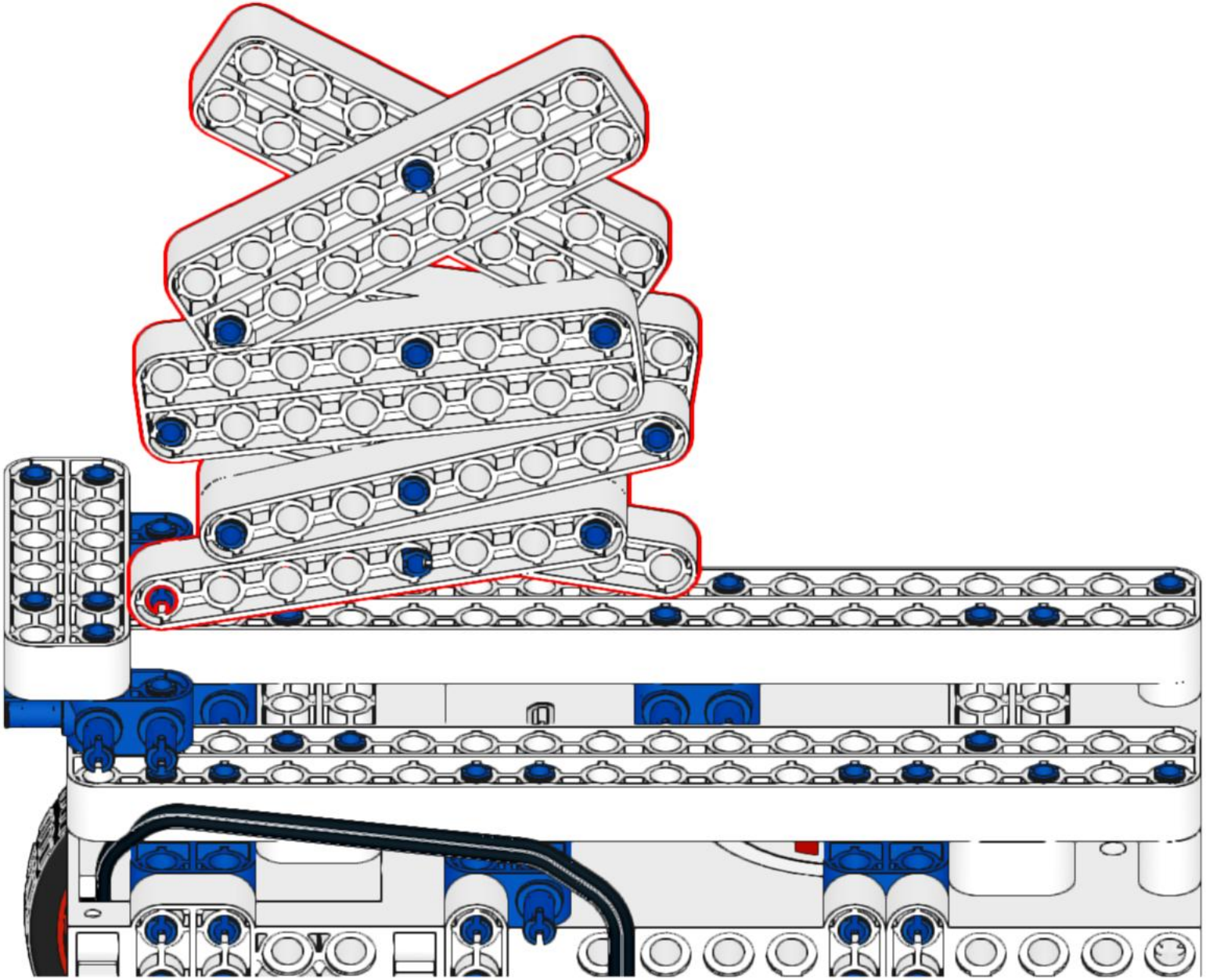

69

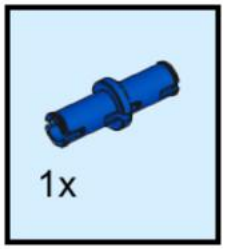

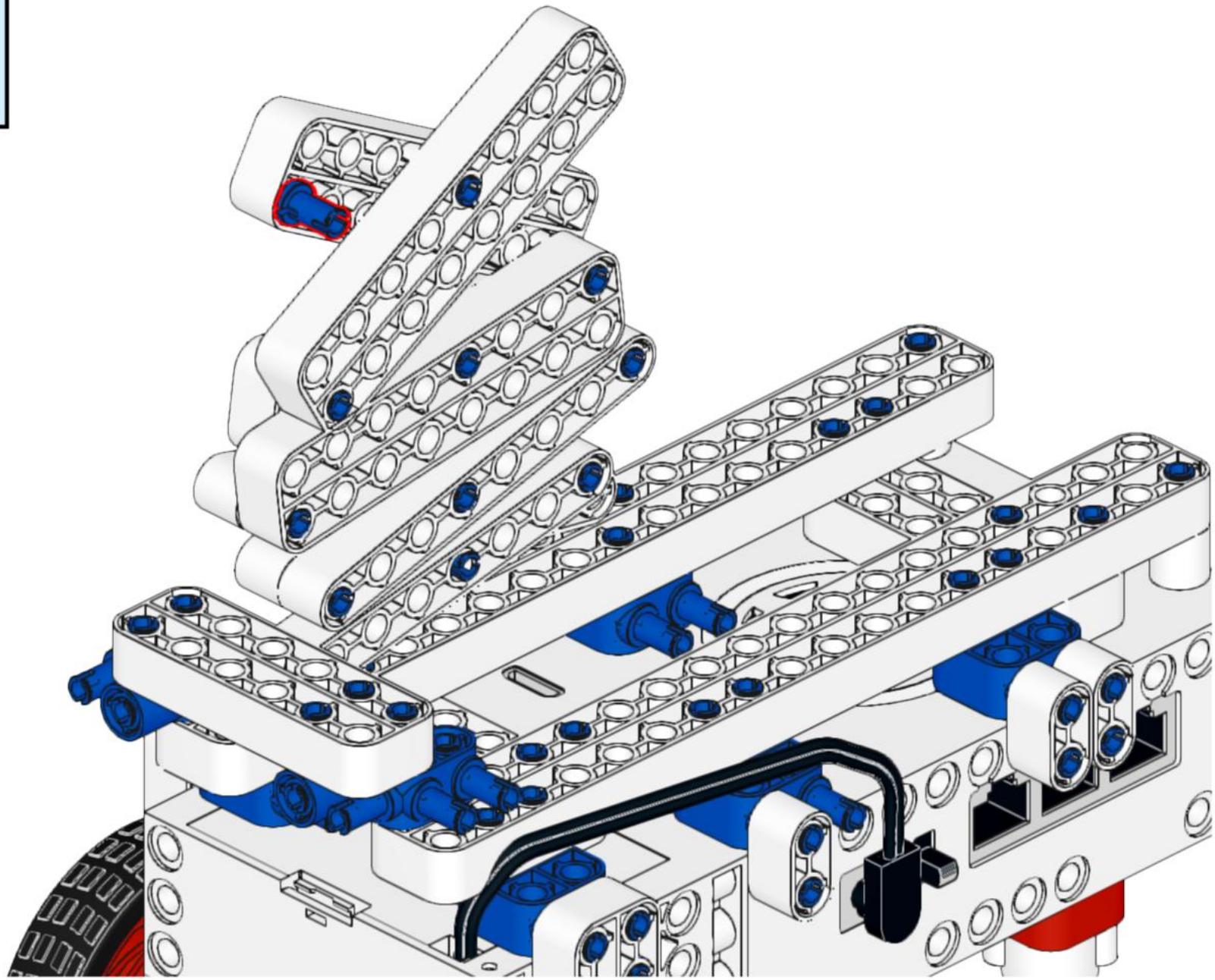

70

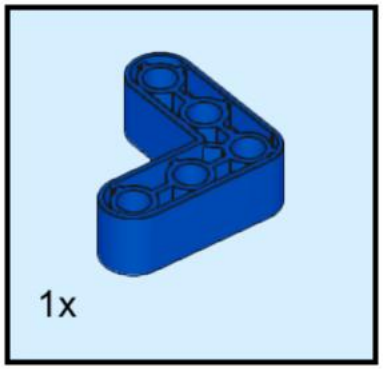

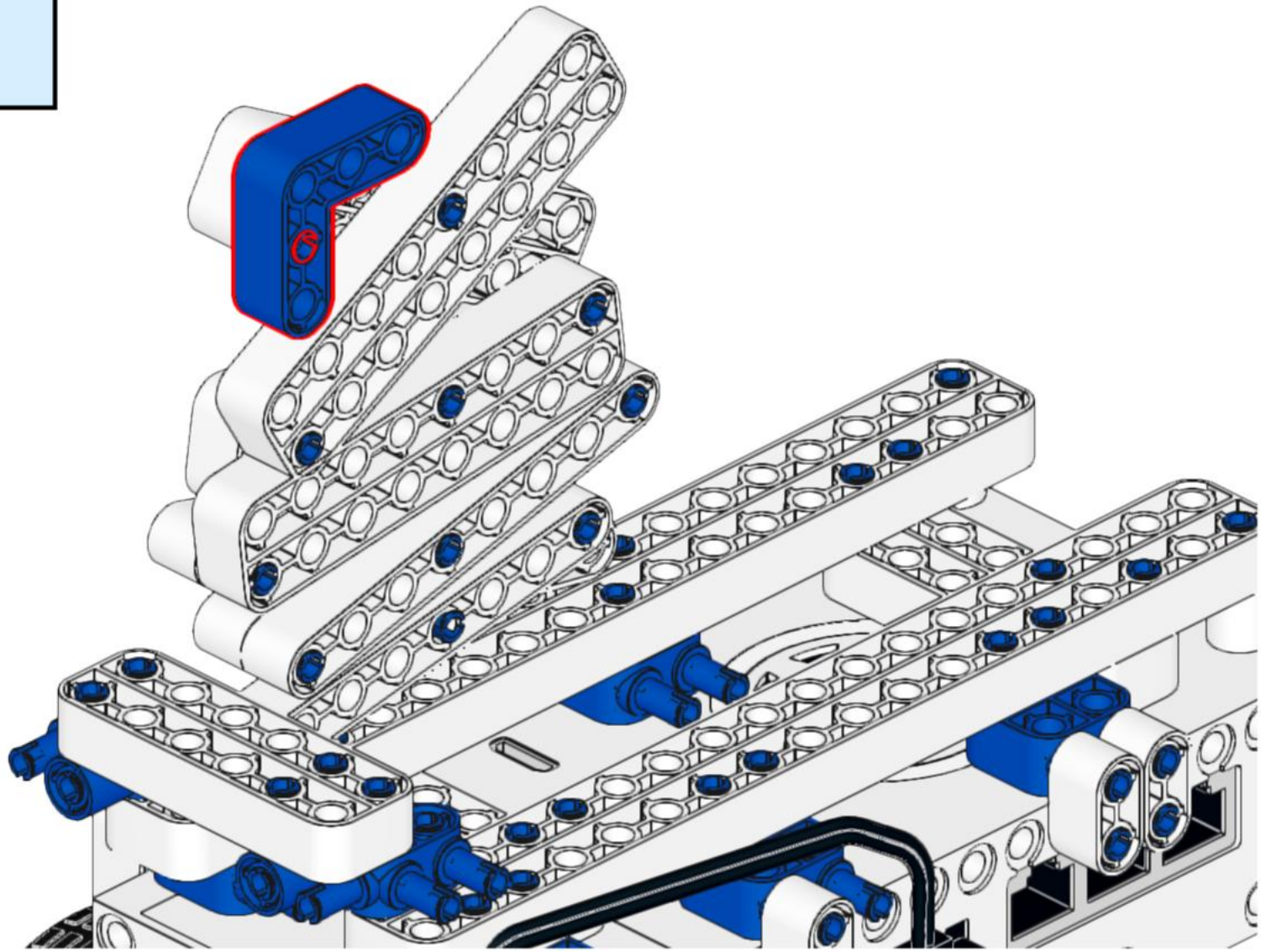

71

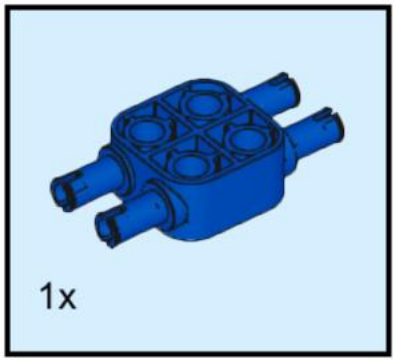

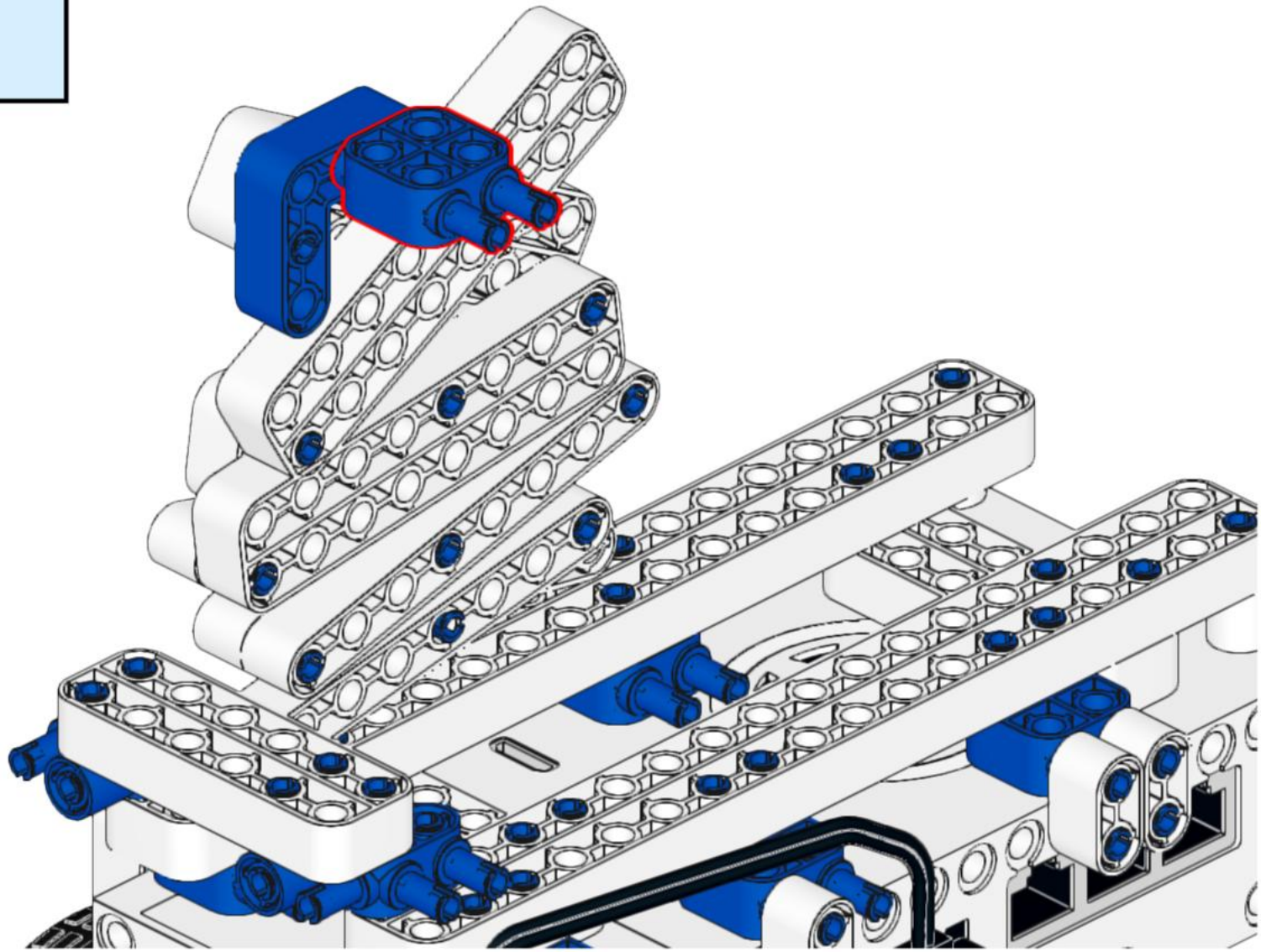

72

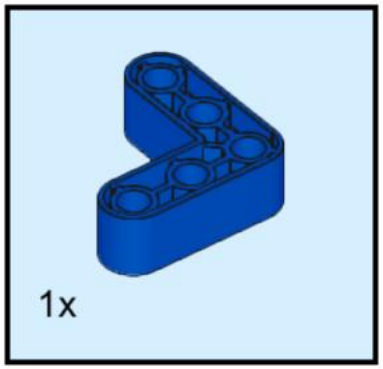

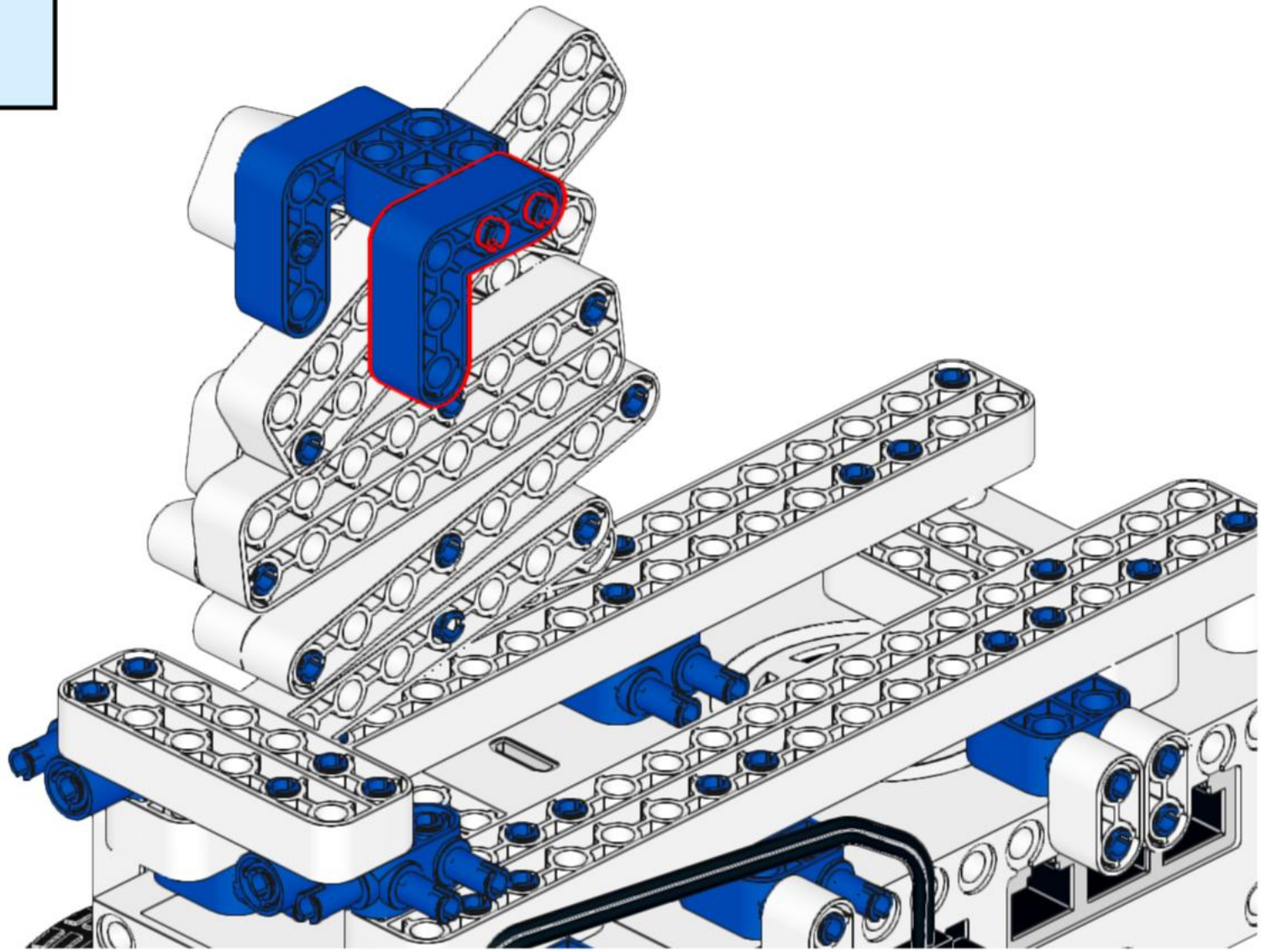

73

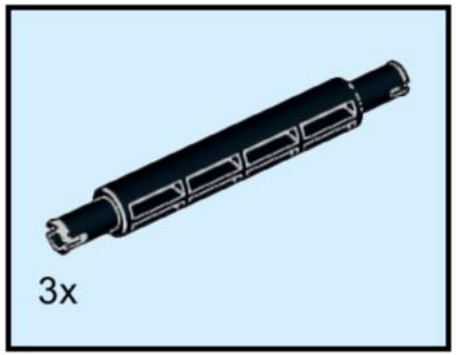

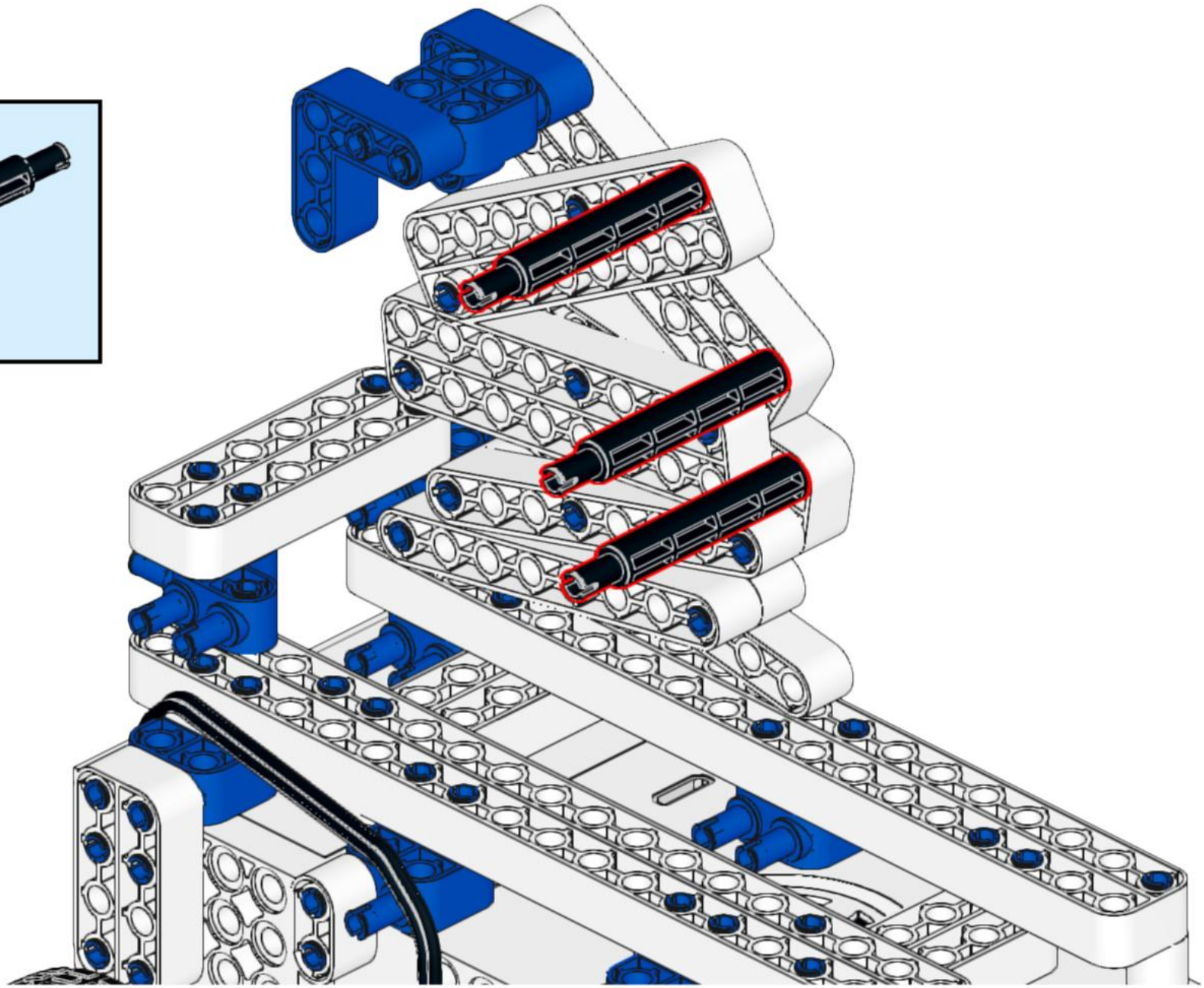

74

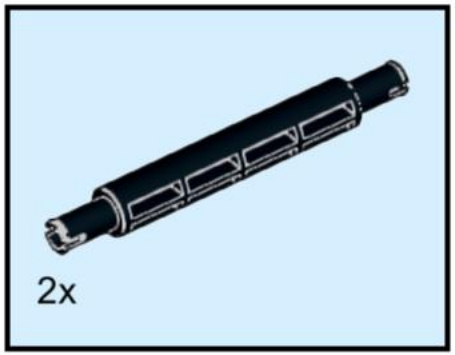

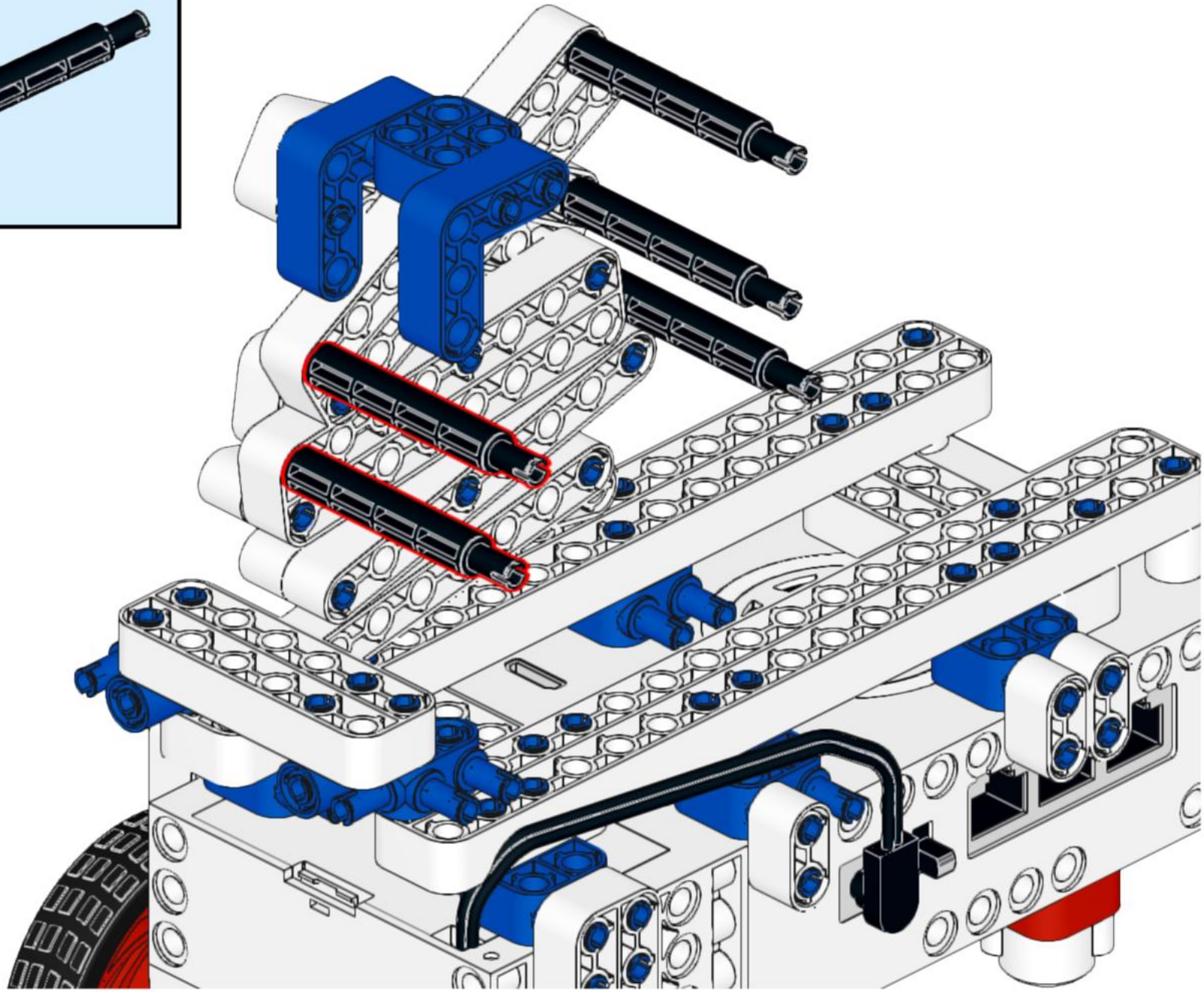

75

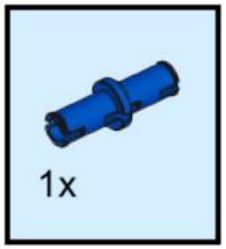

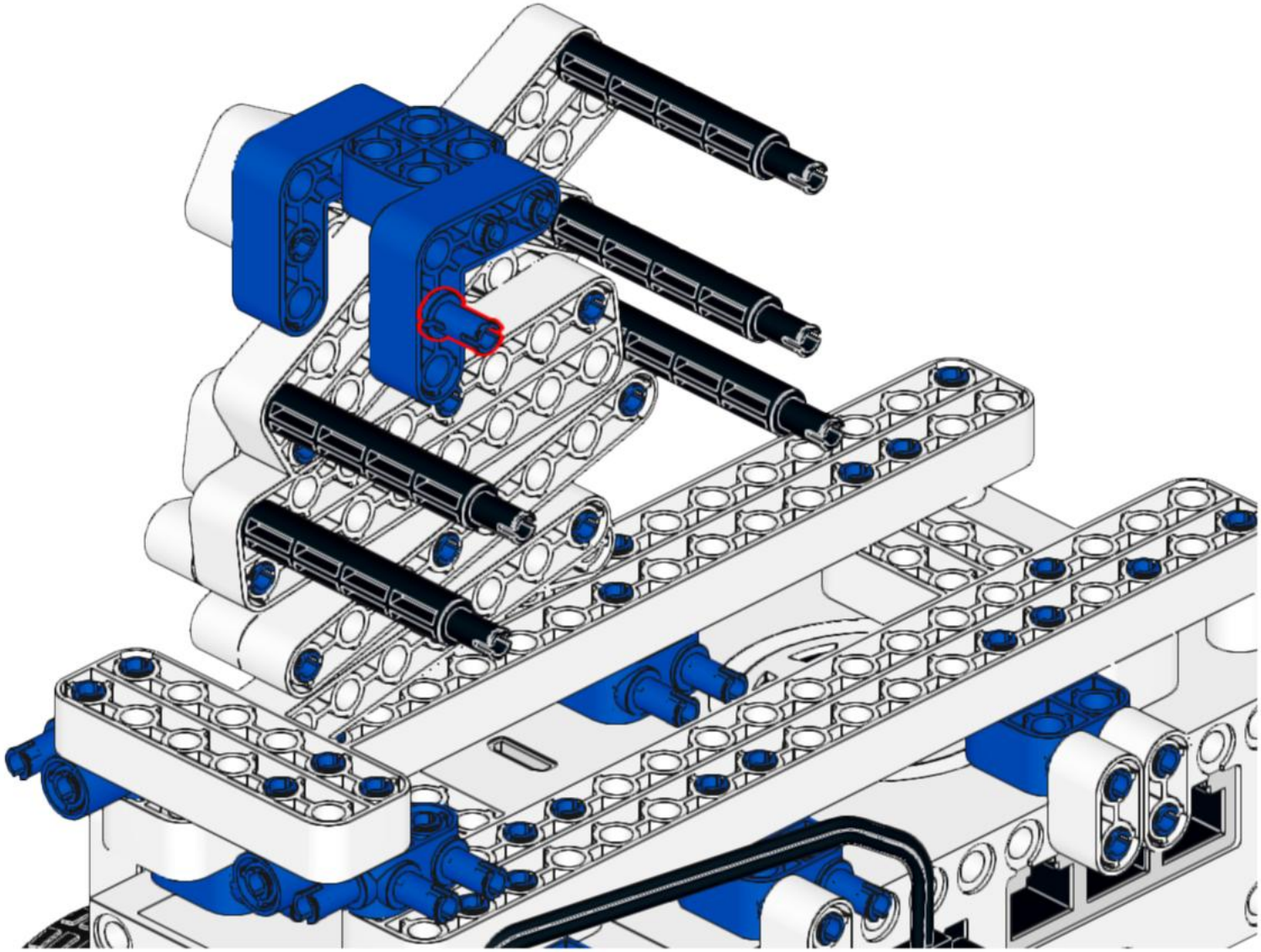

76

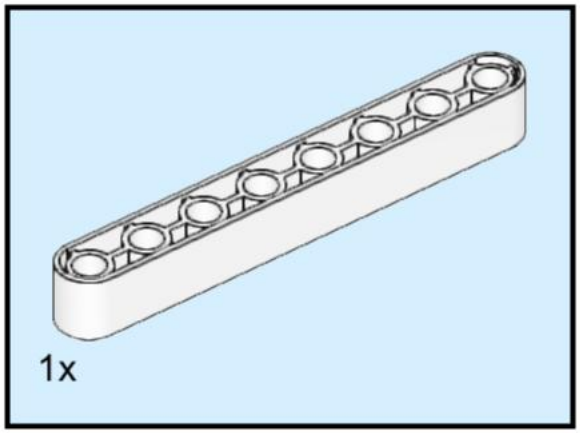

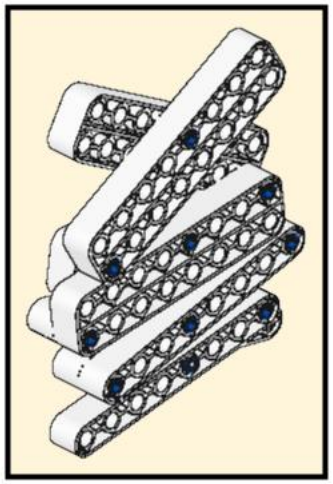

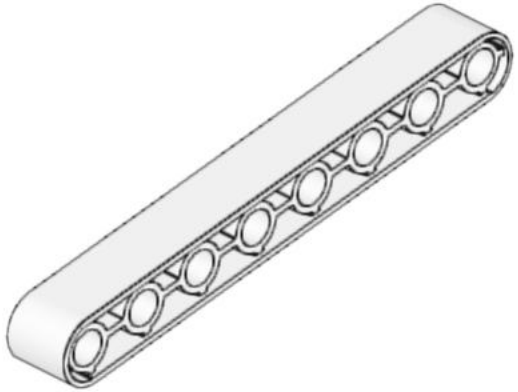

77

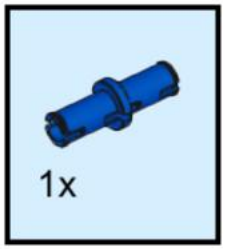

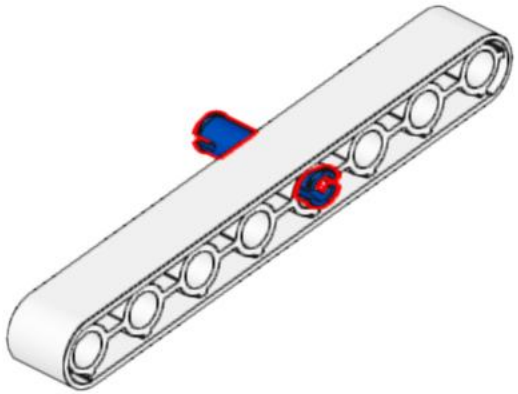

78

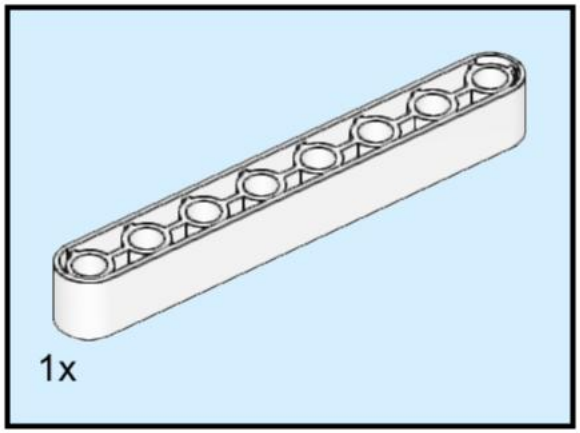

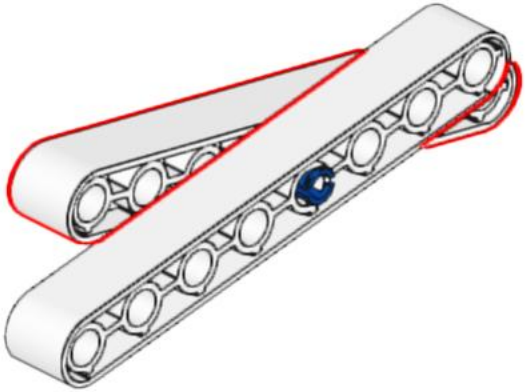

79

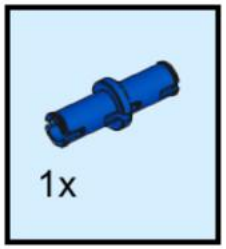

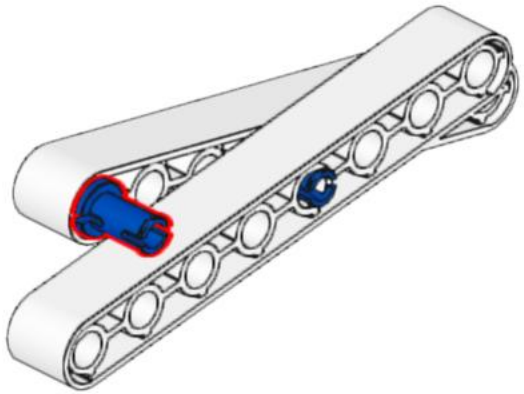

80

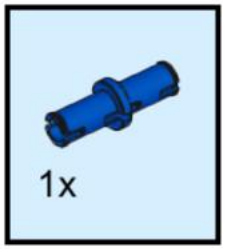

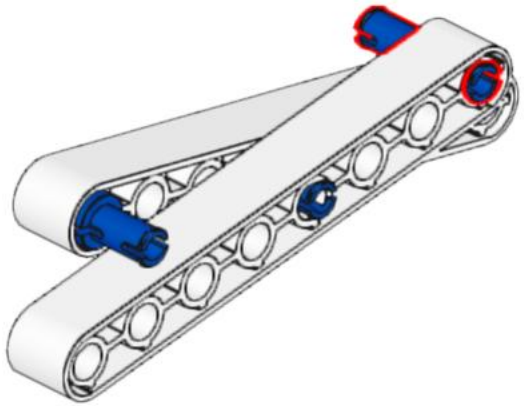

81

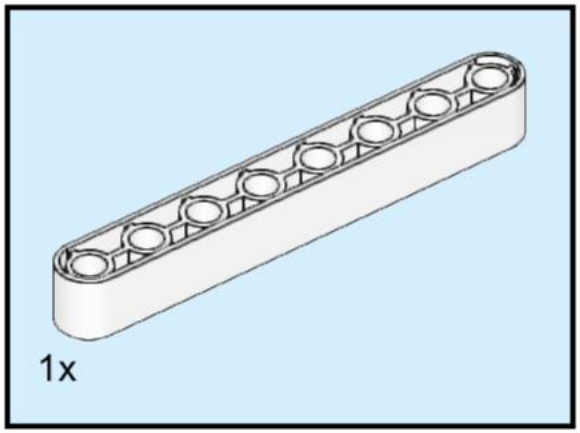

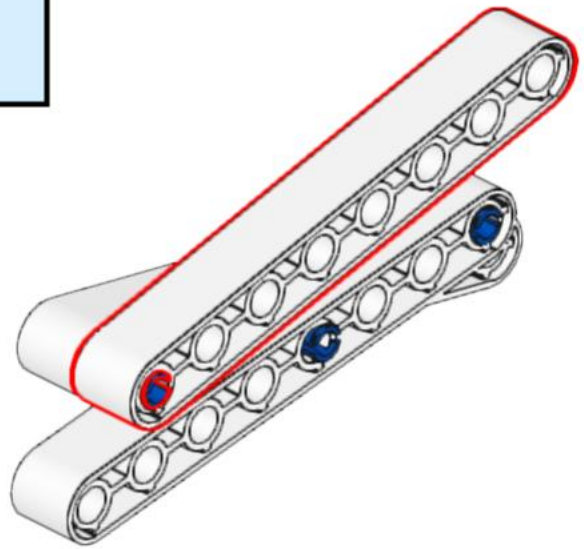

82

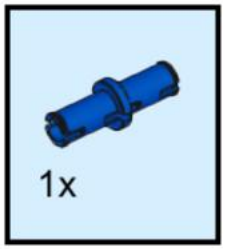

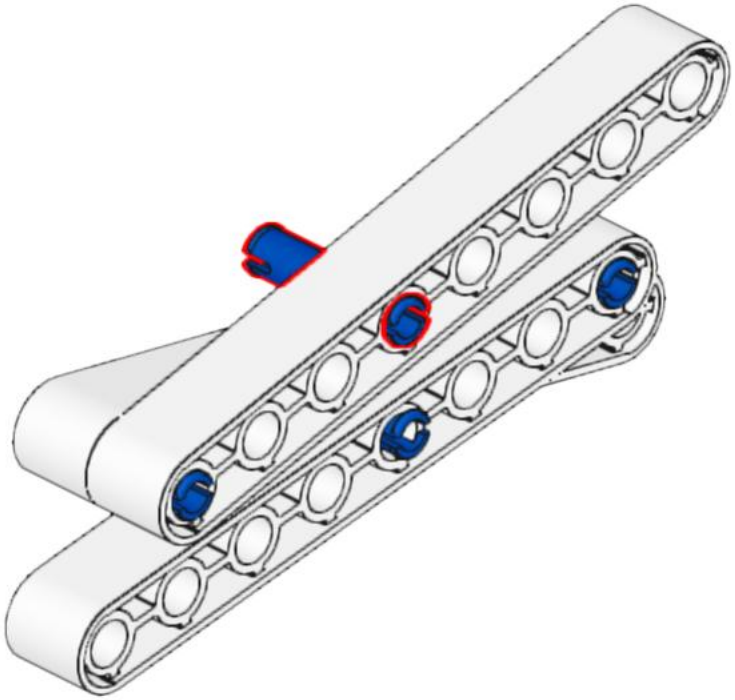

83

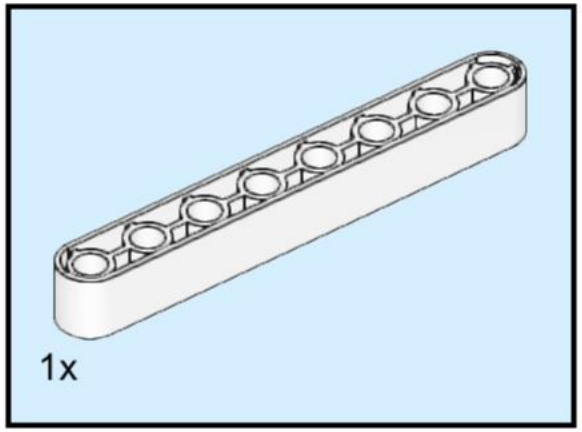

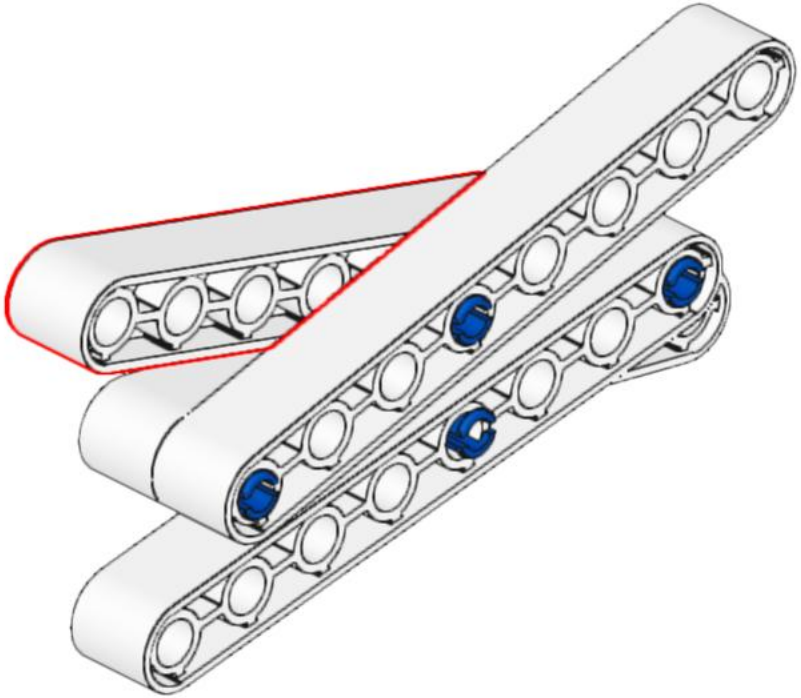

84

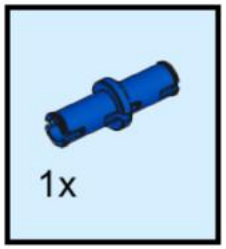

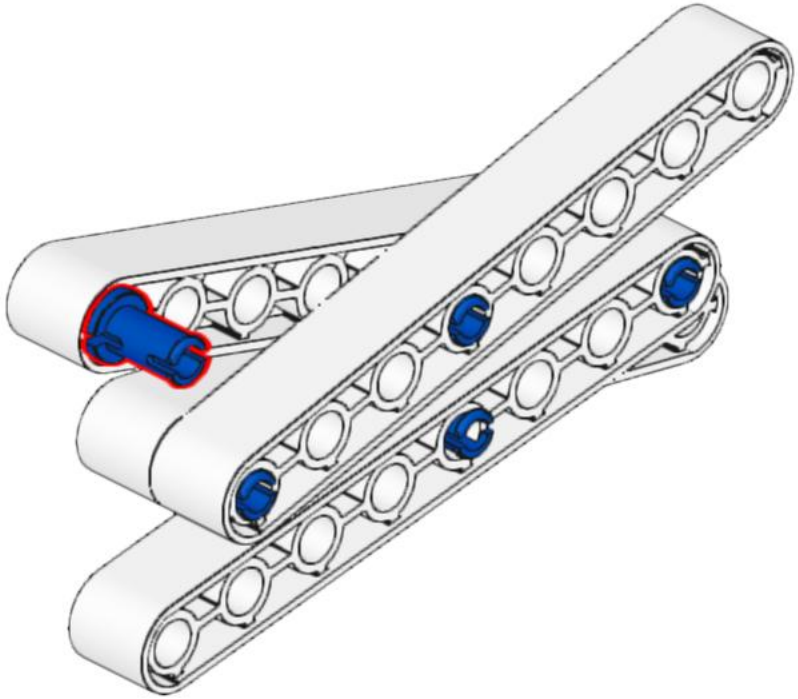

85

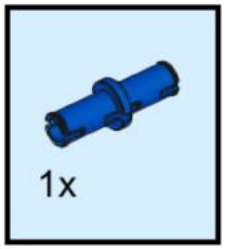

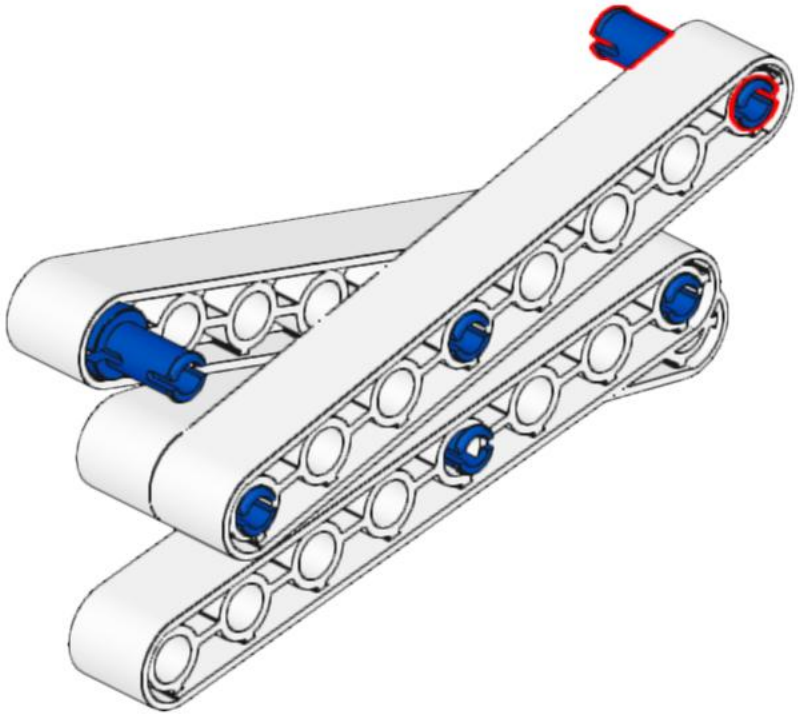

86

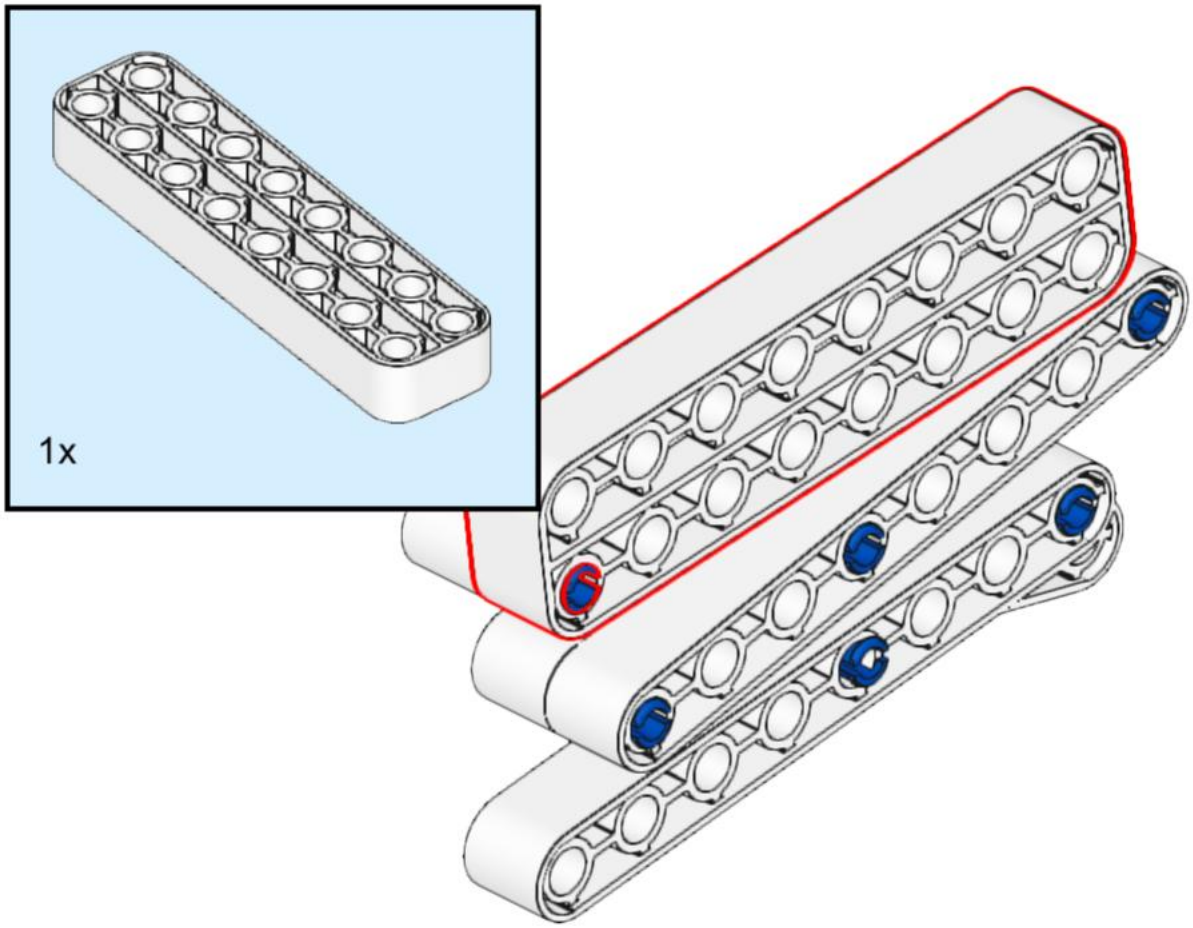

87

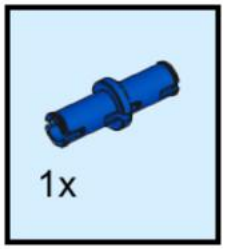

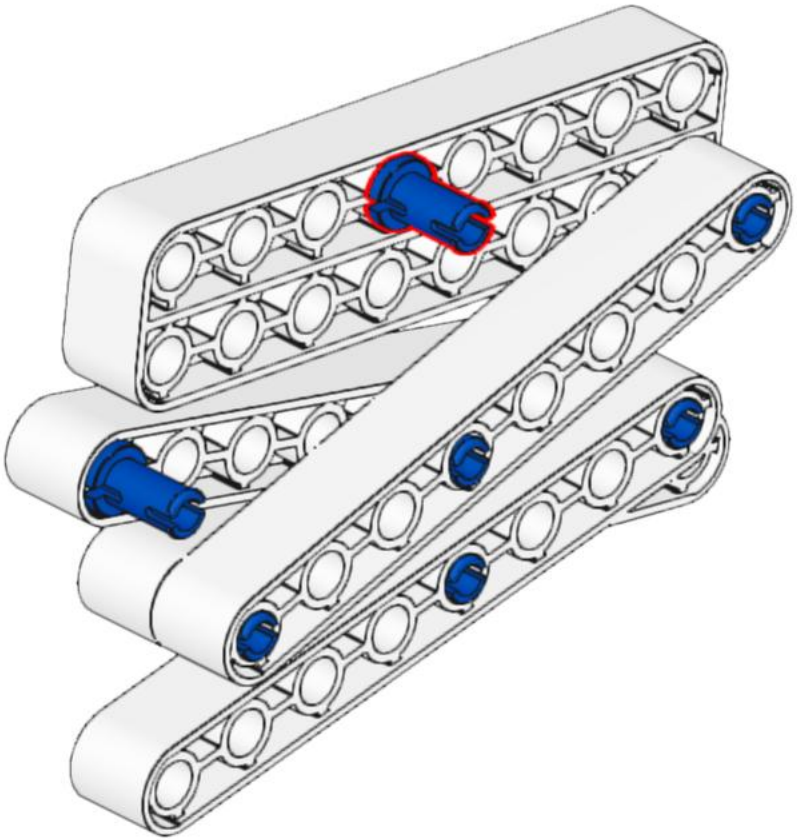

88

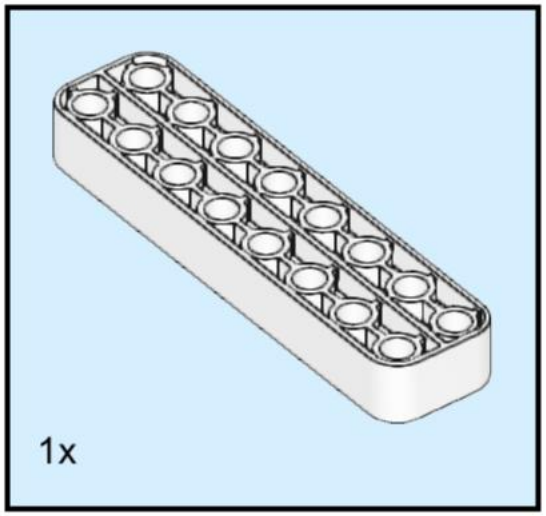

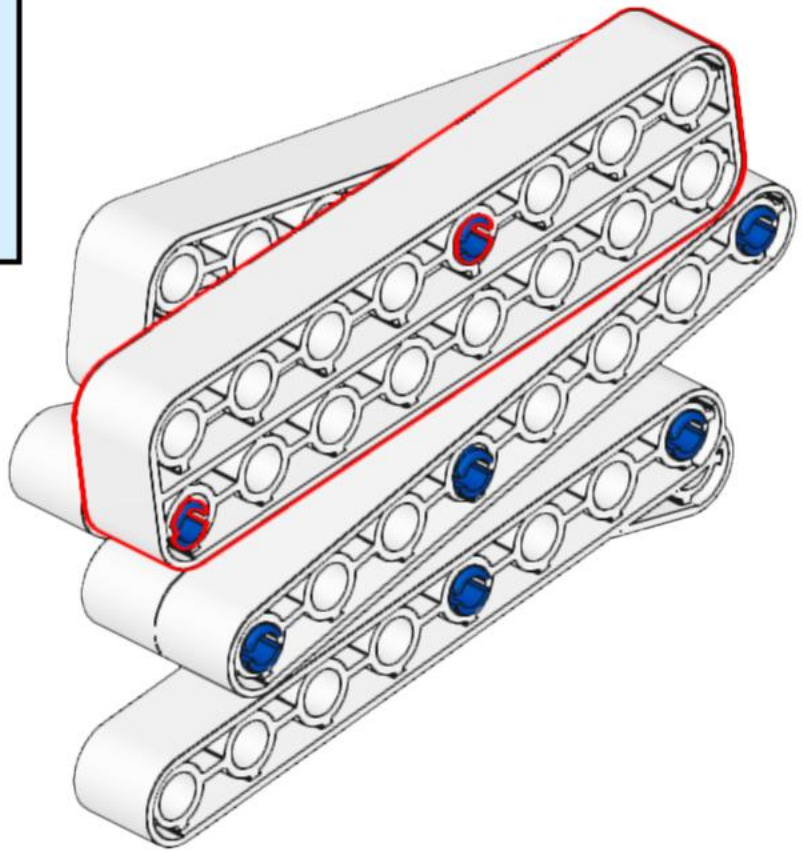

89

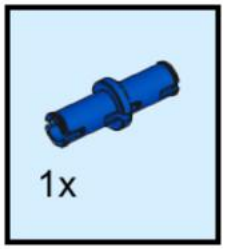

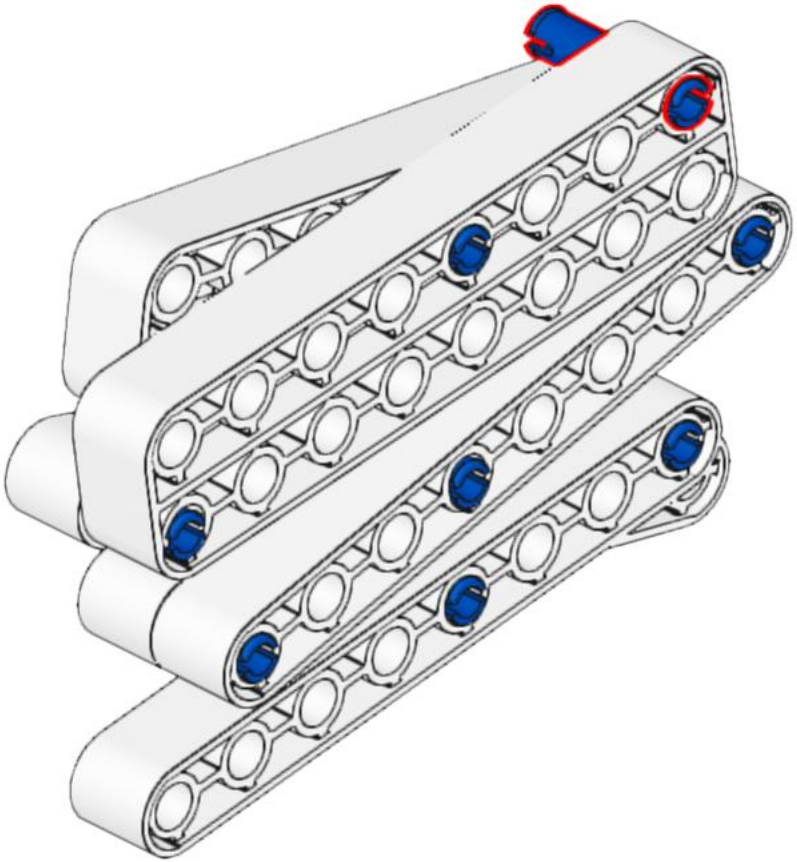

90

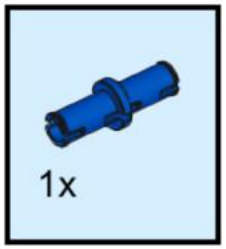

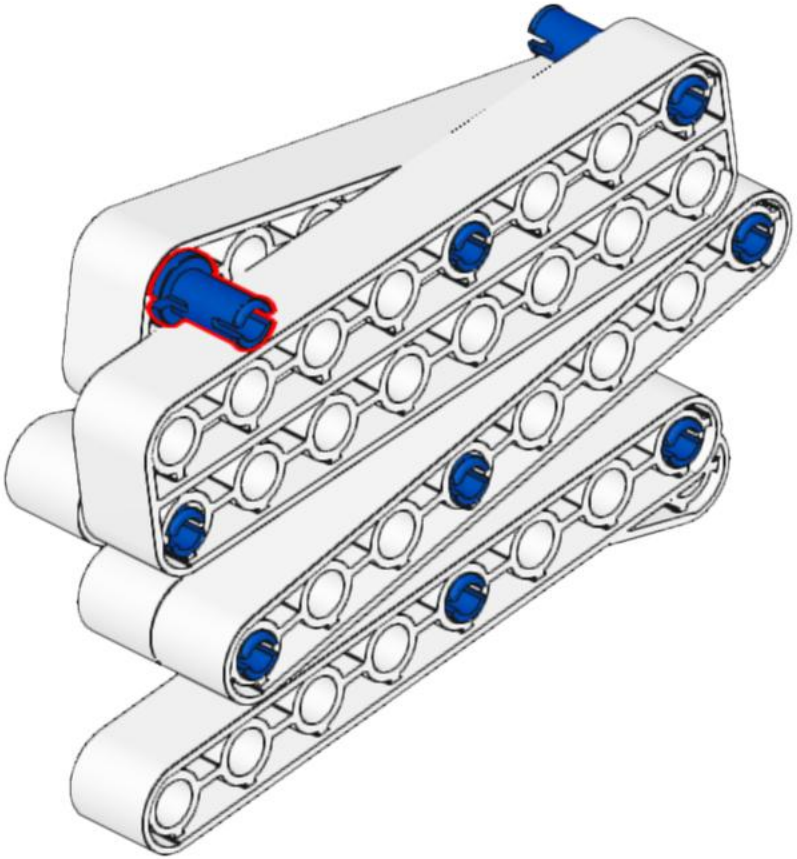

91

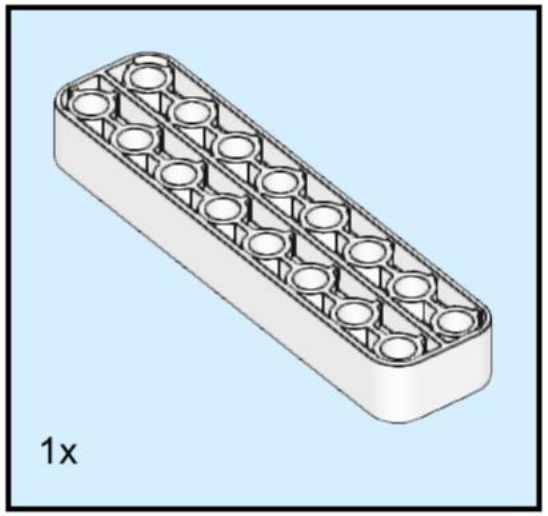

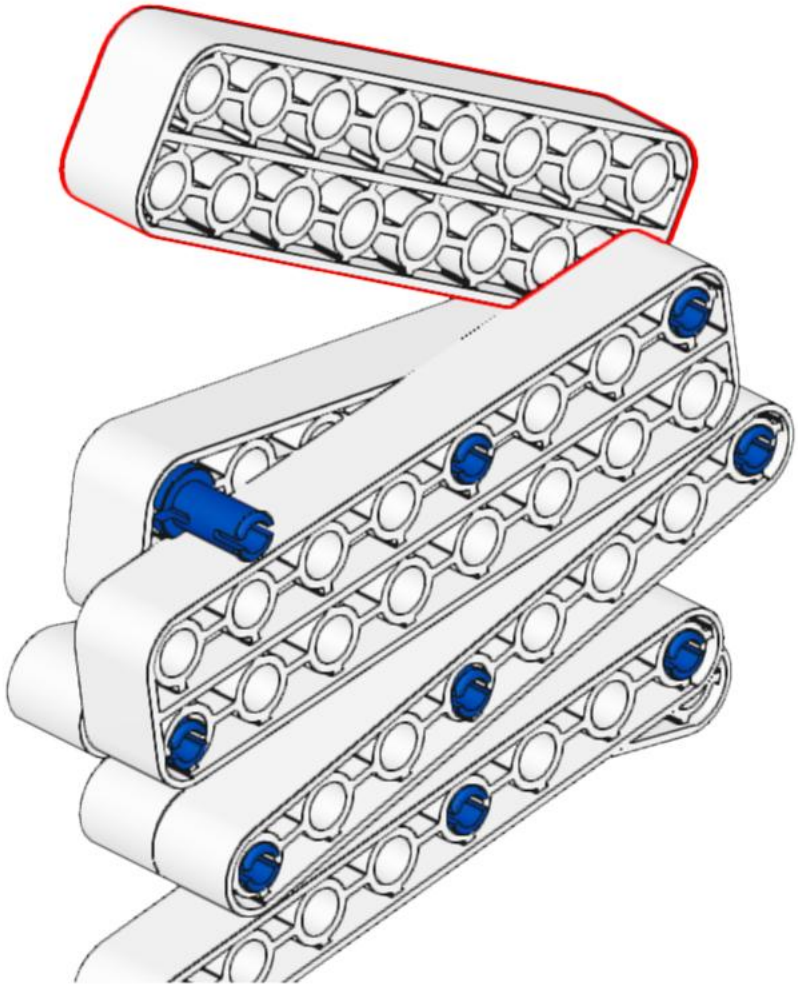

92

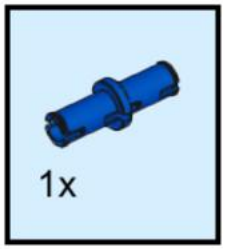

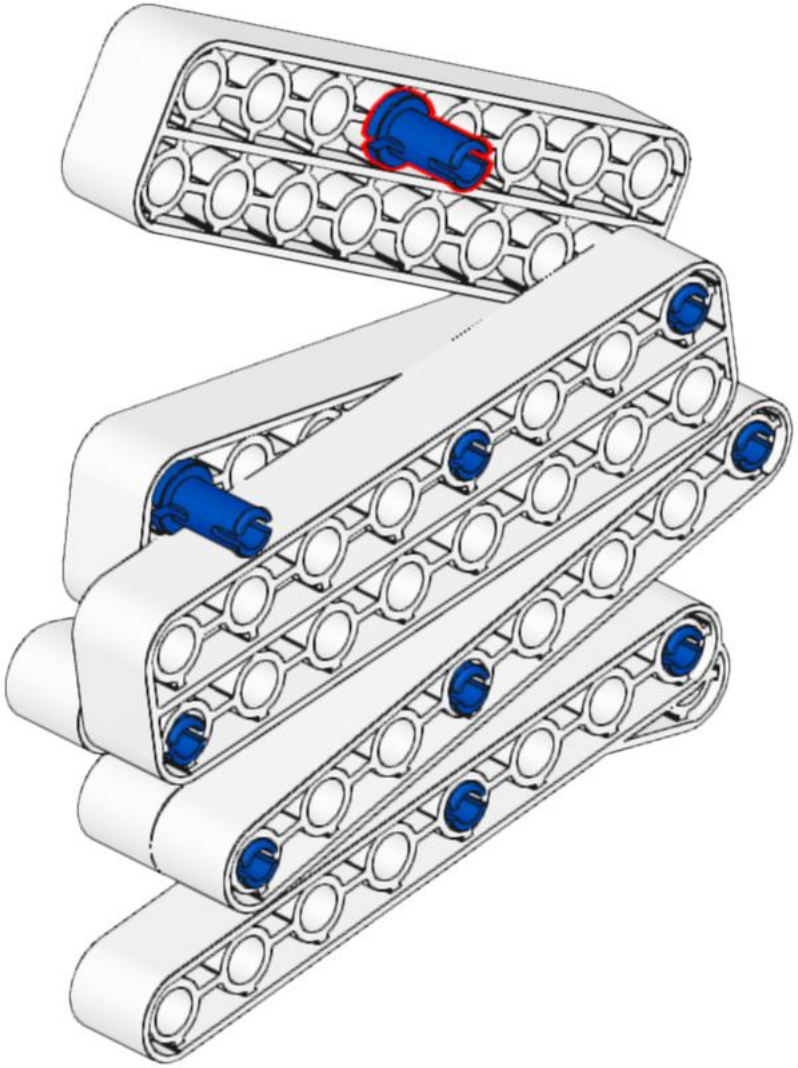

93

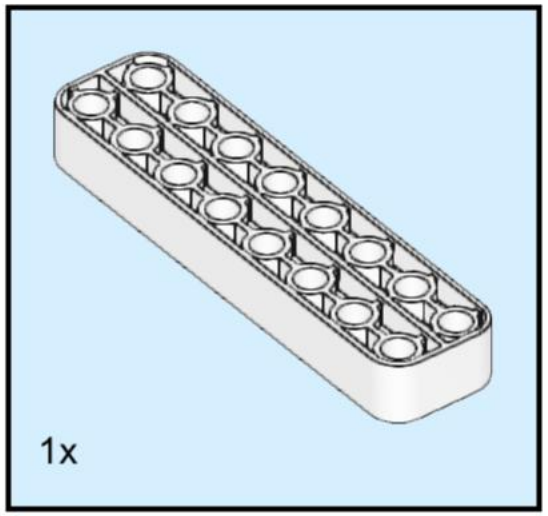

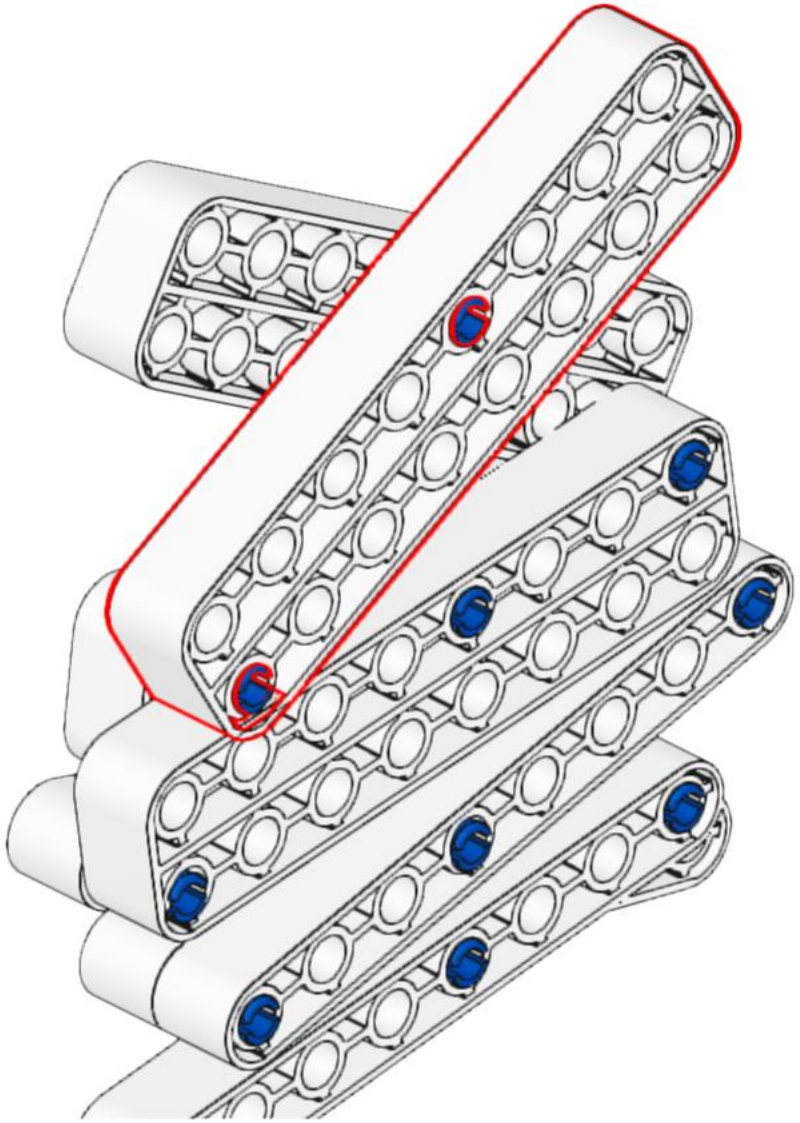

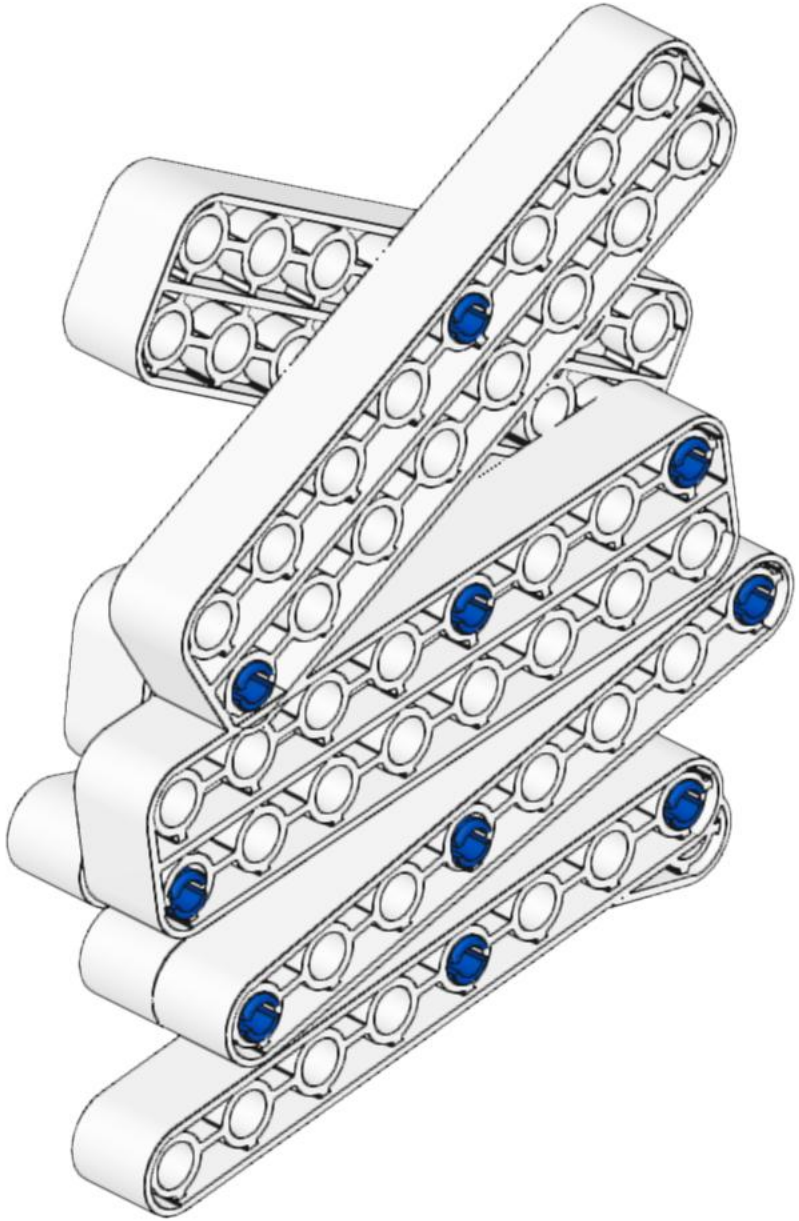

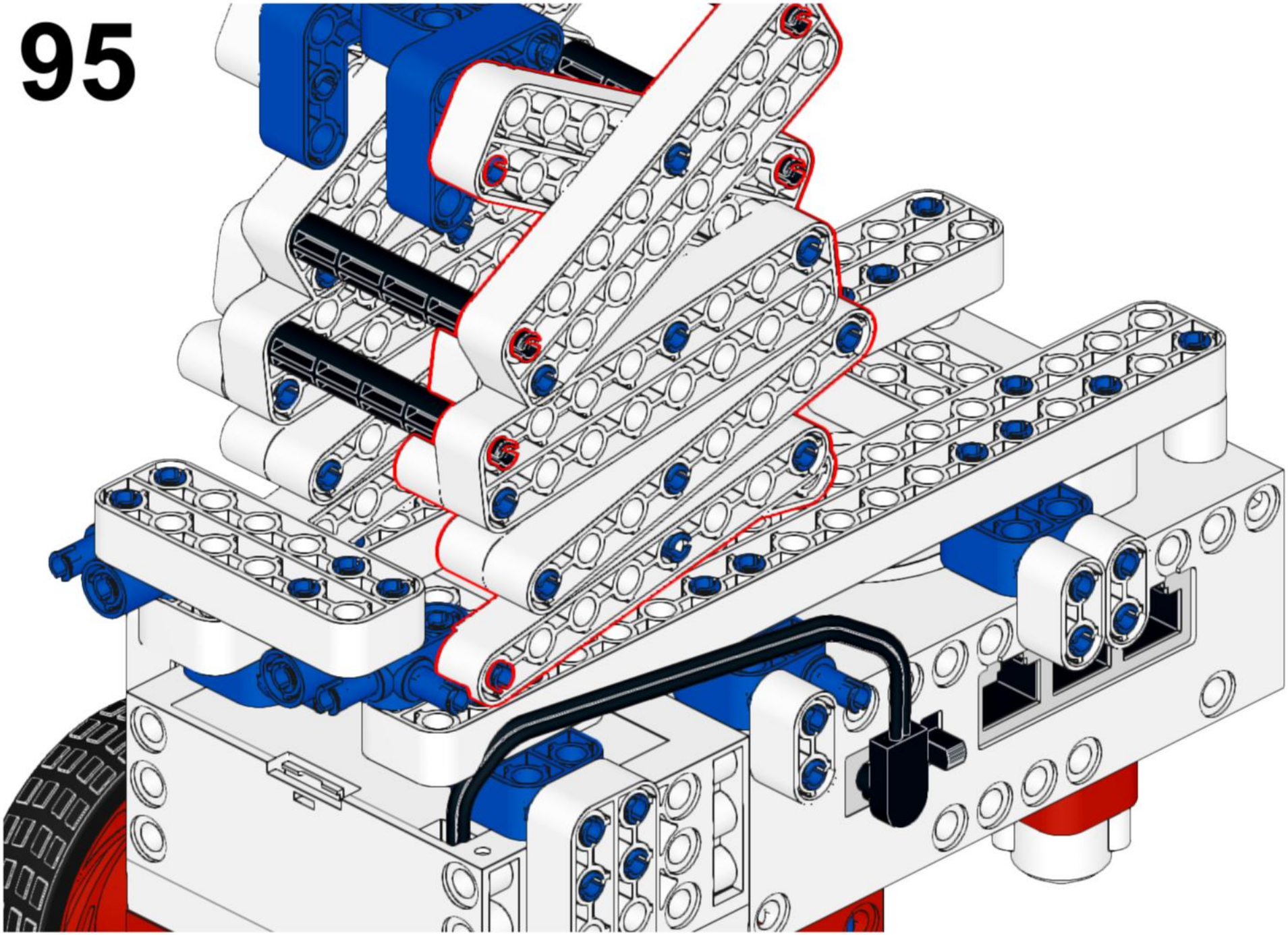

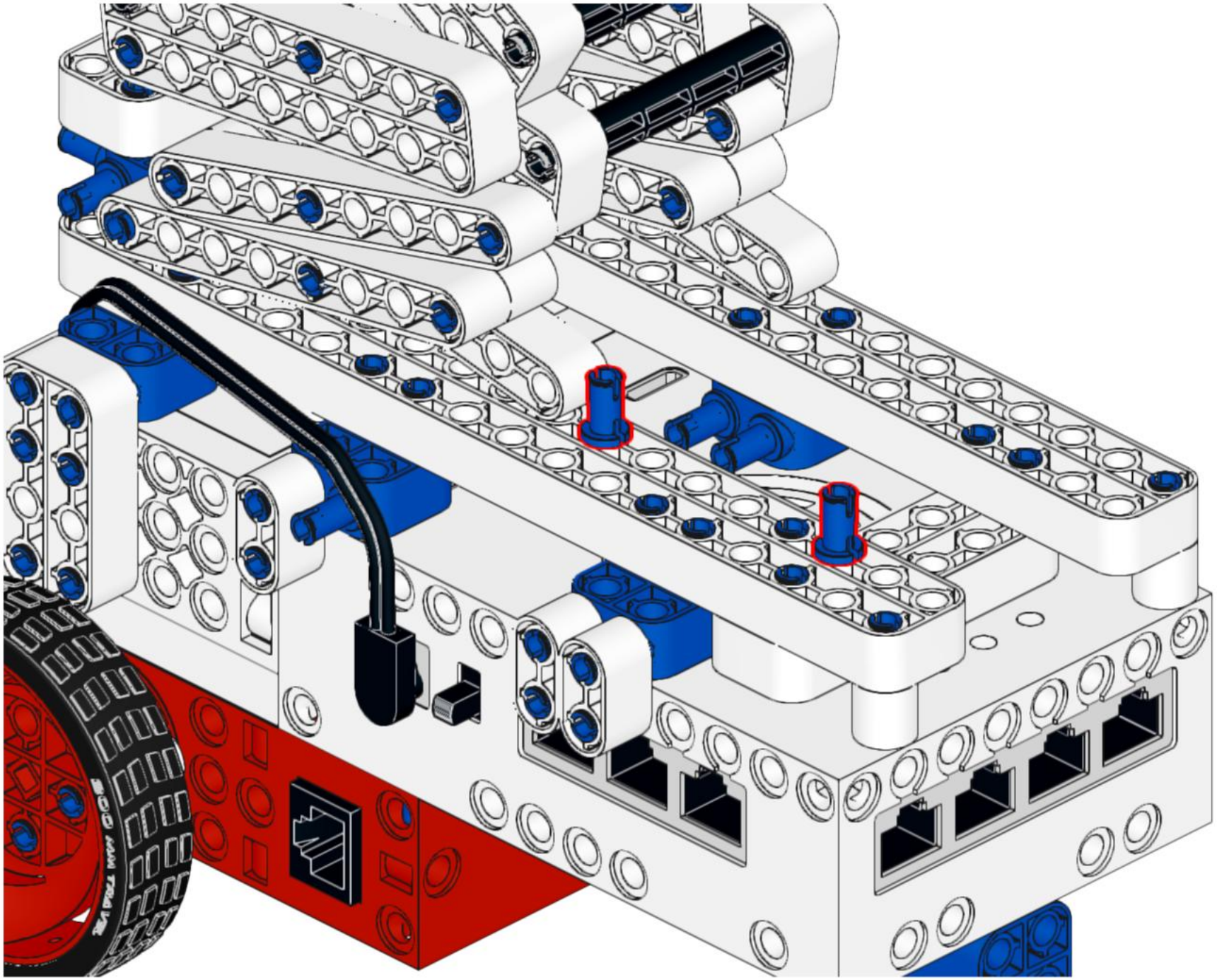

96

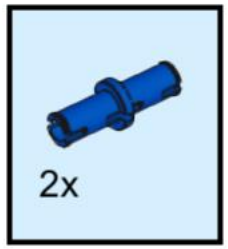

97

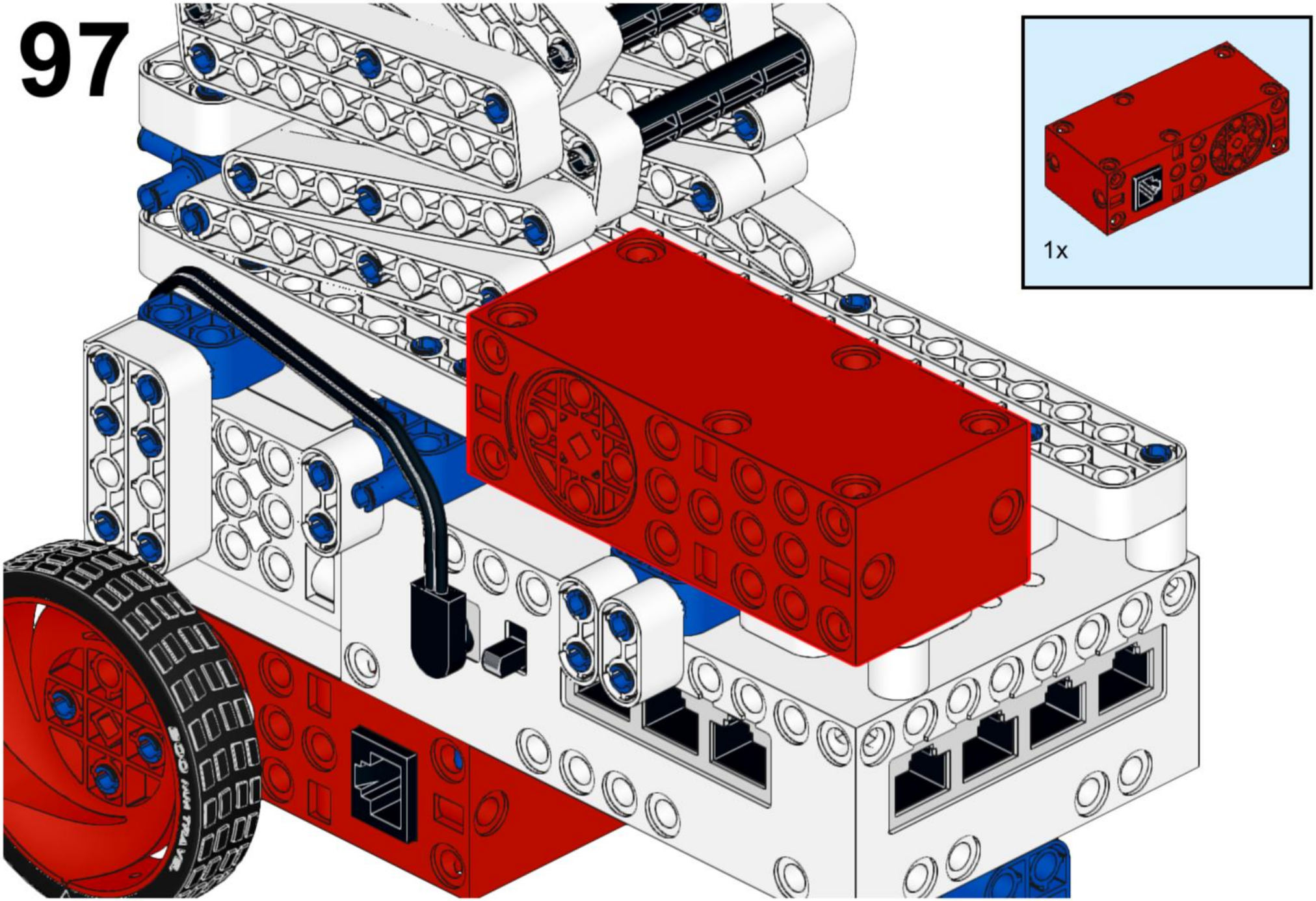

98

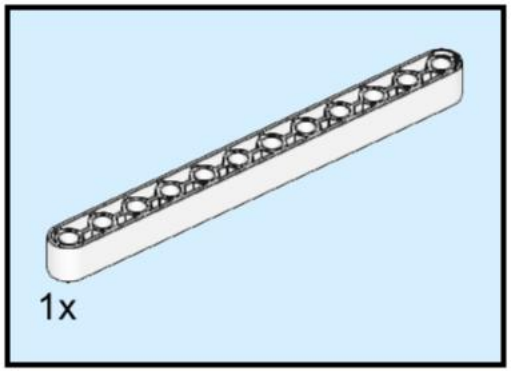

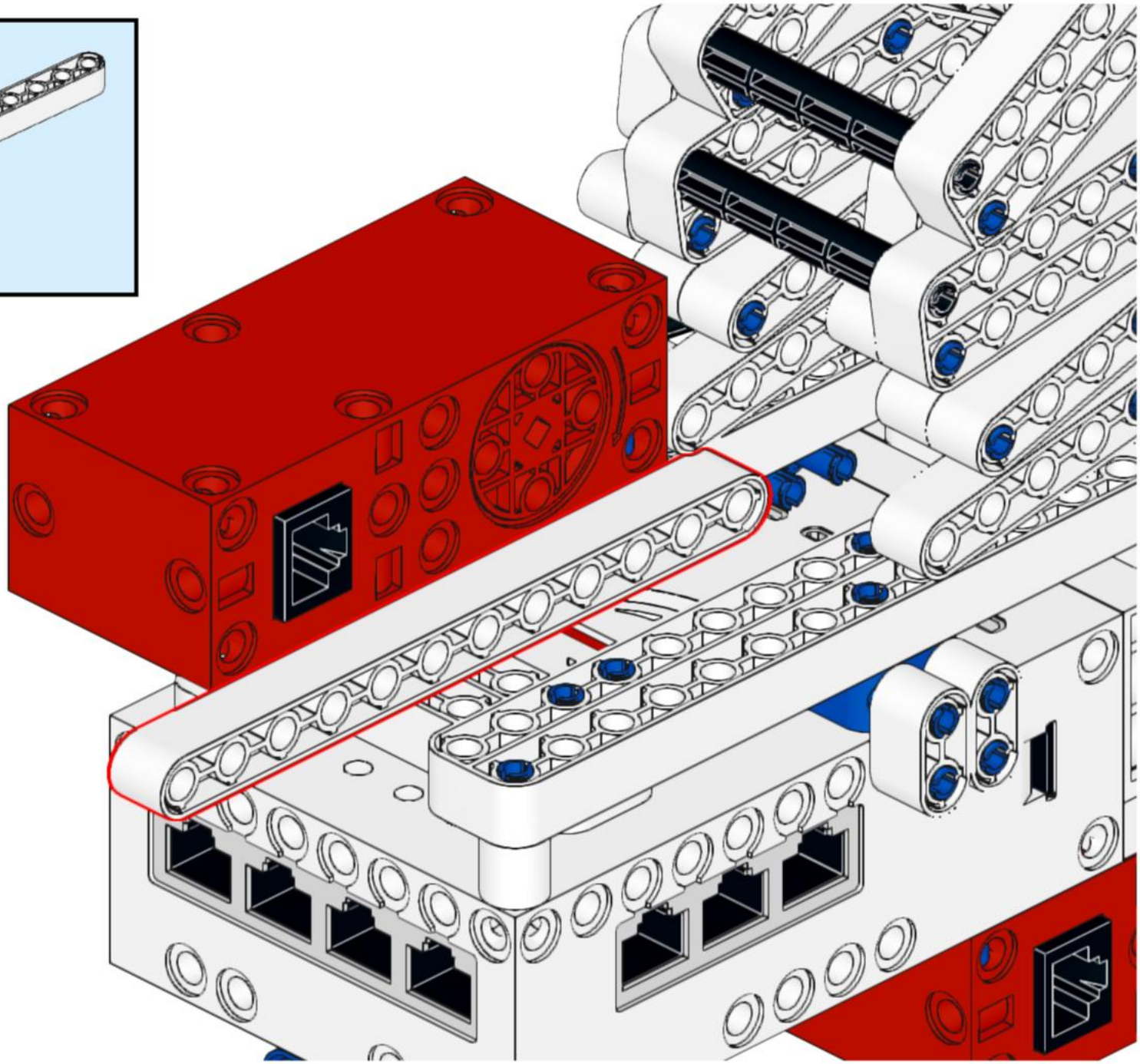

99

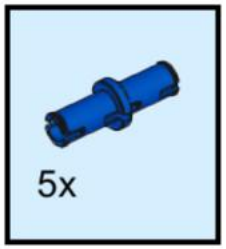

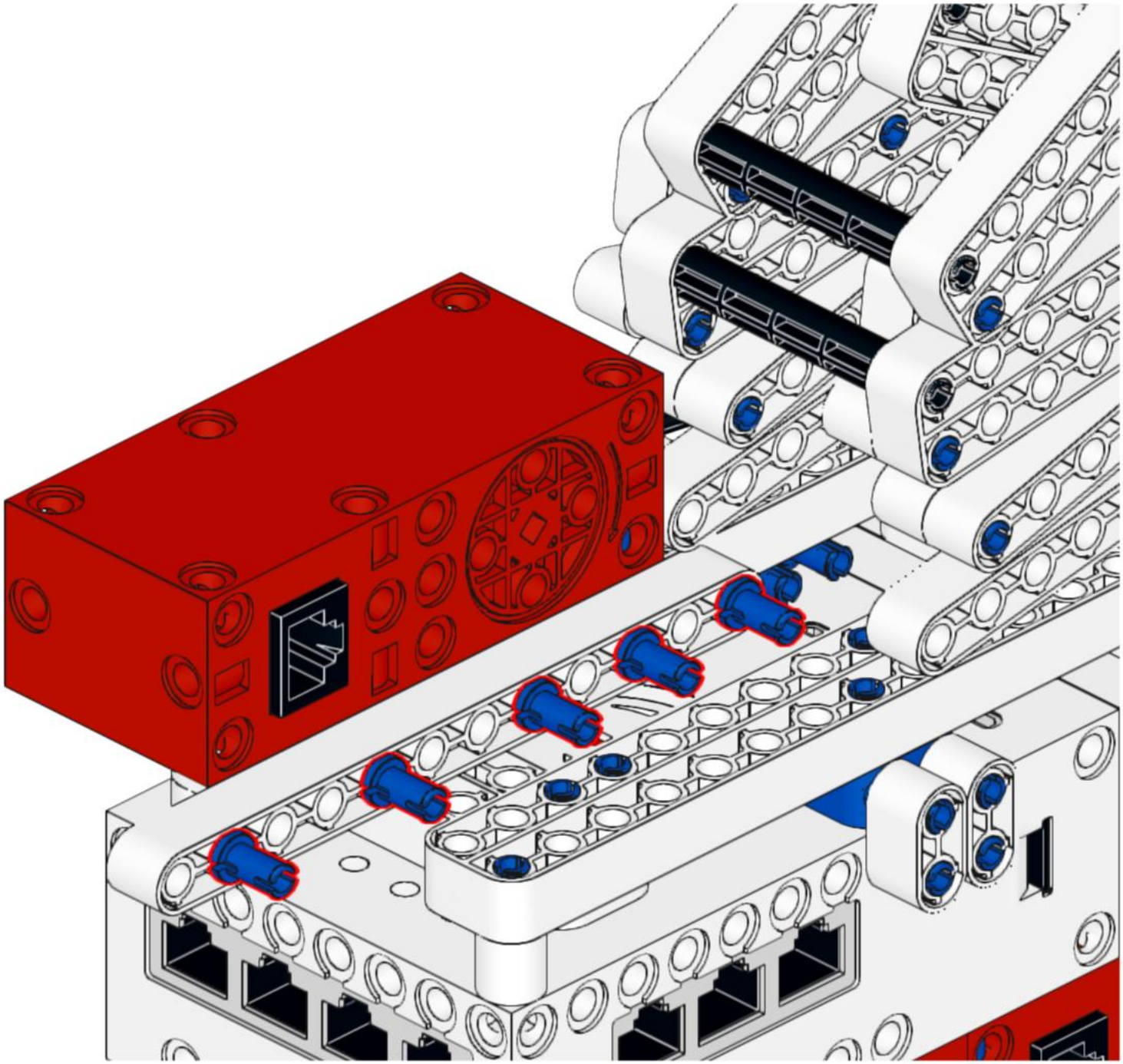

100

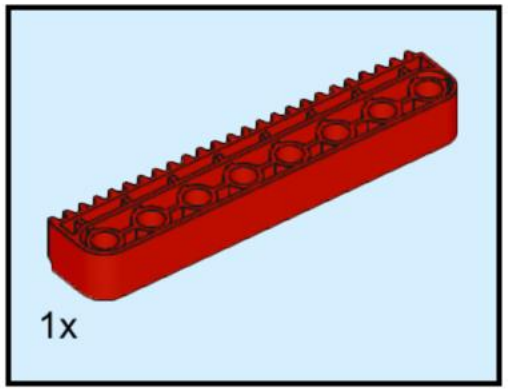

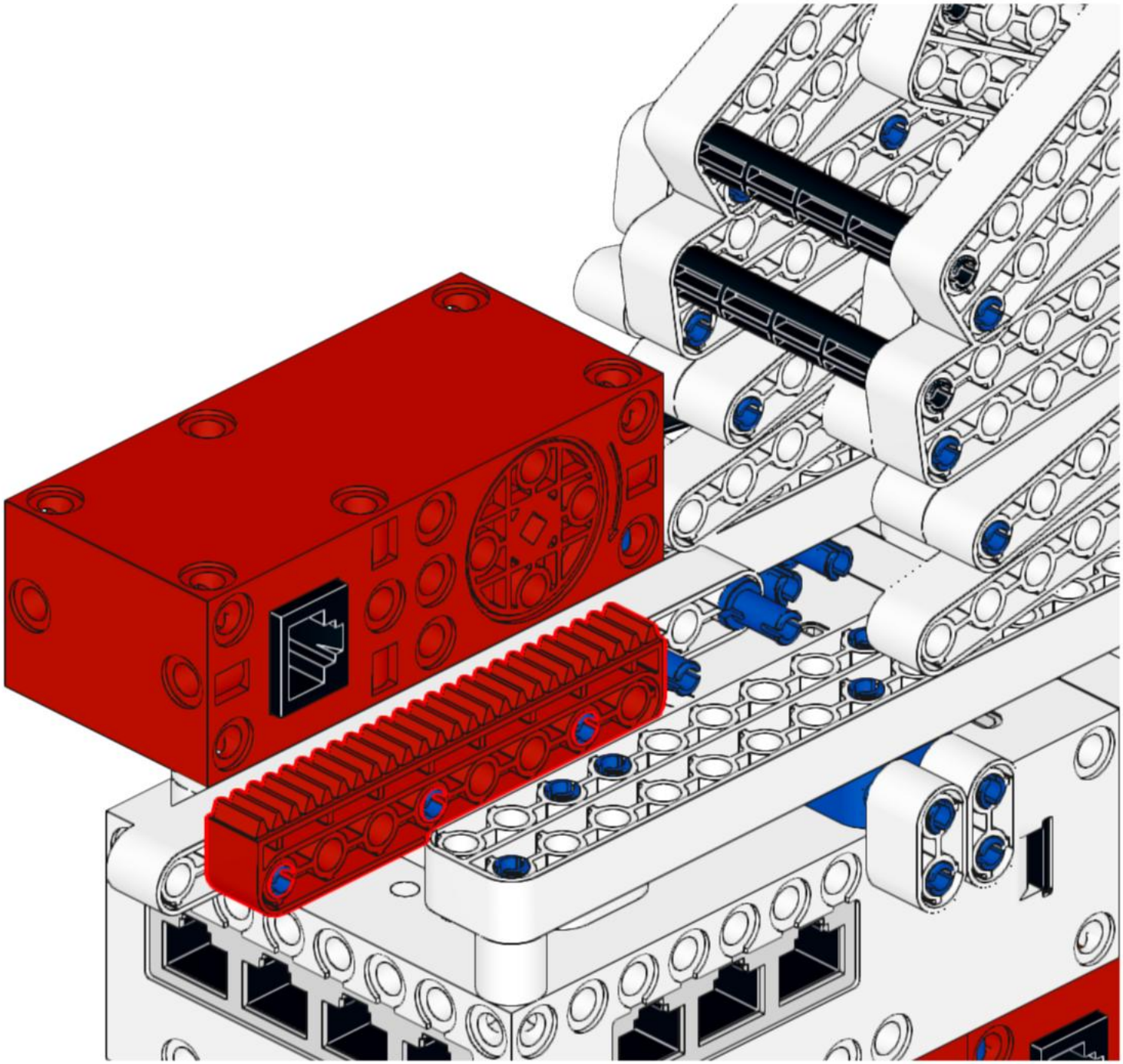

101

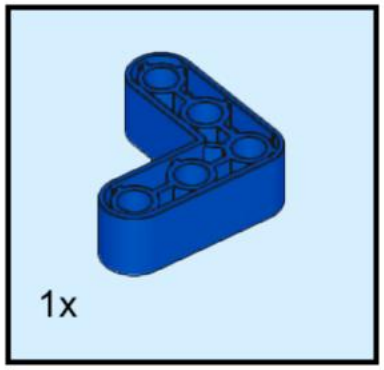

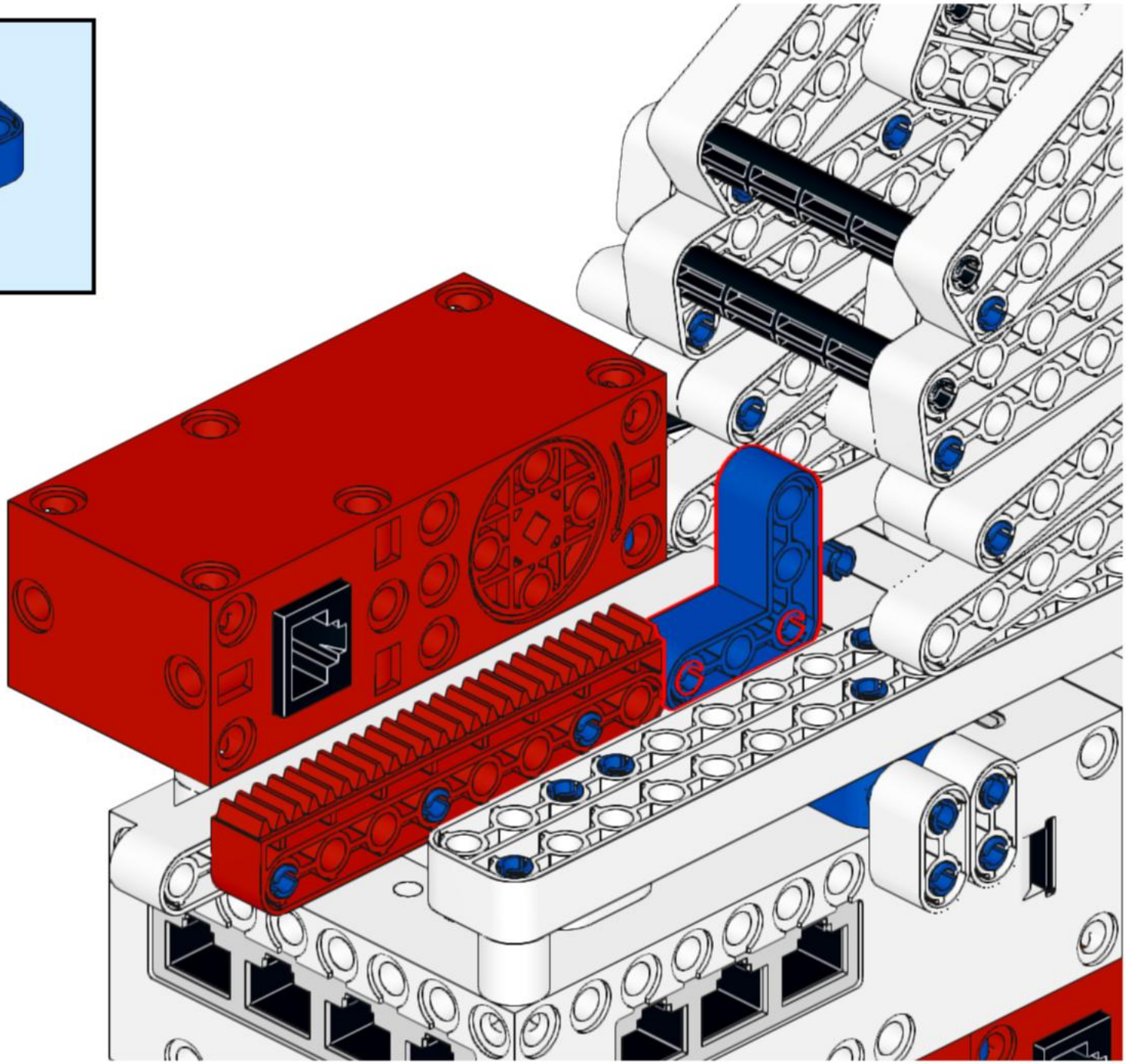

102

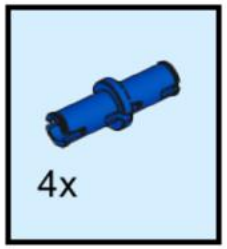

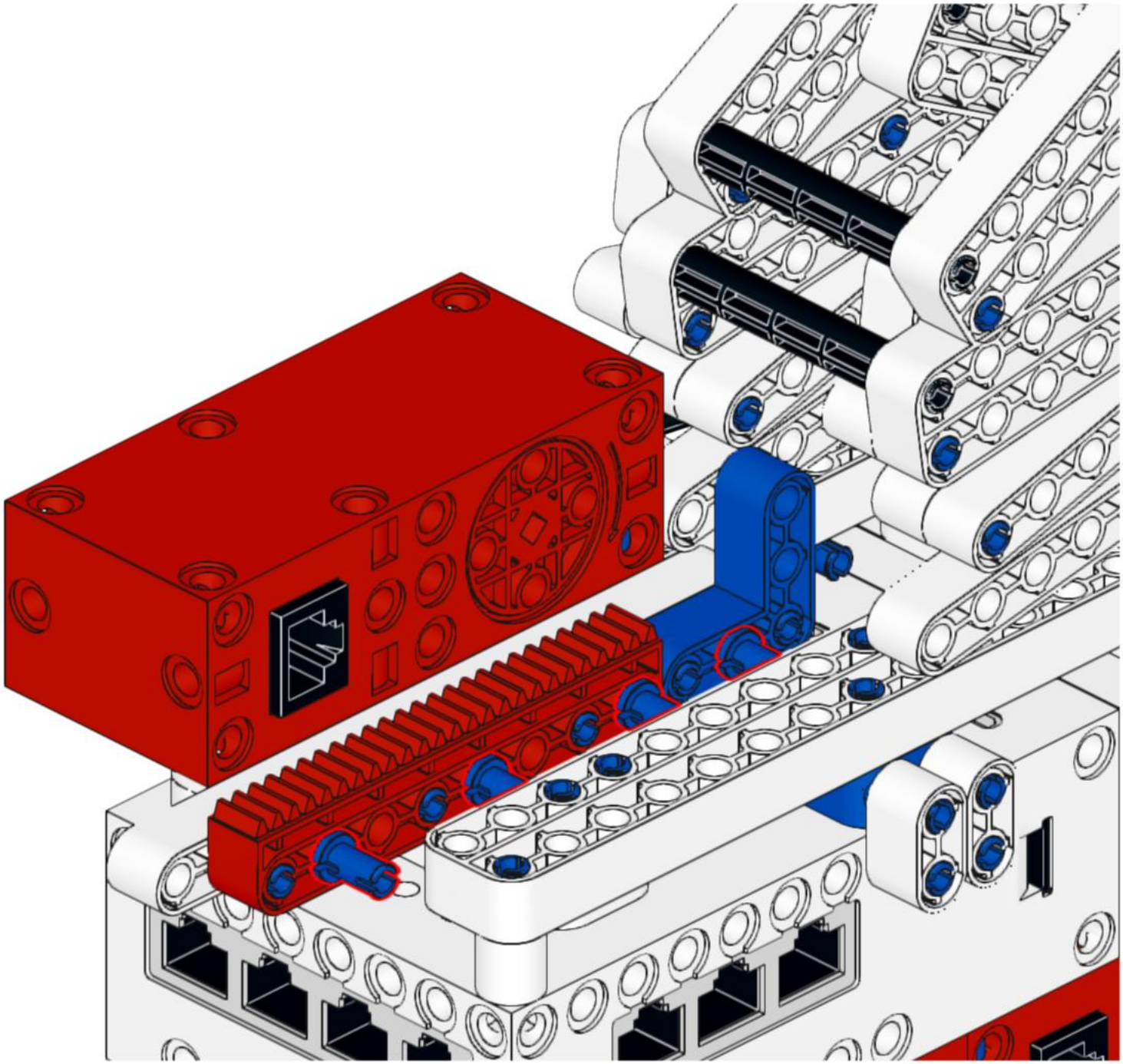

103

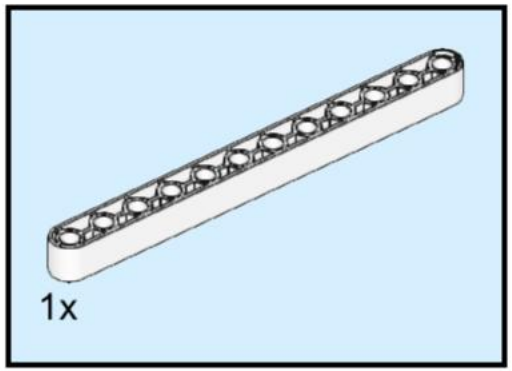

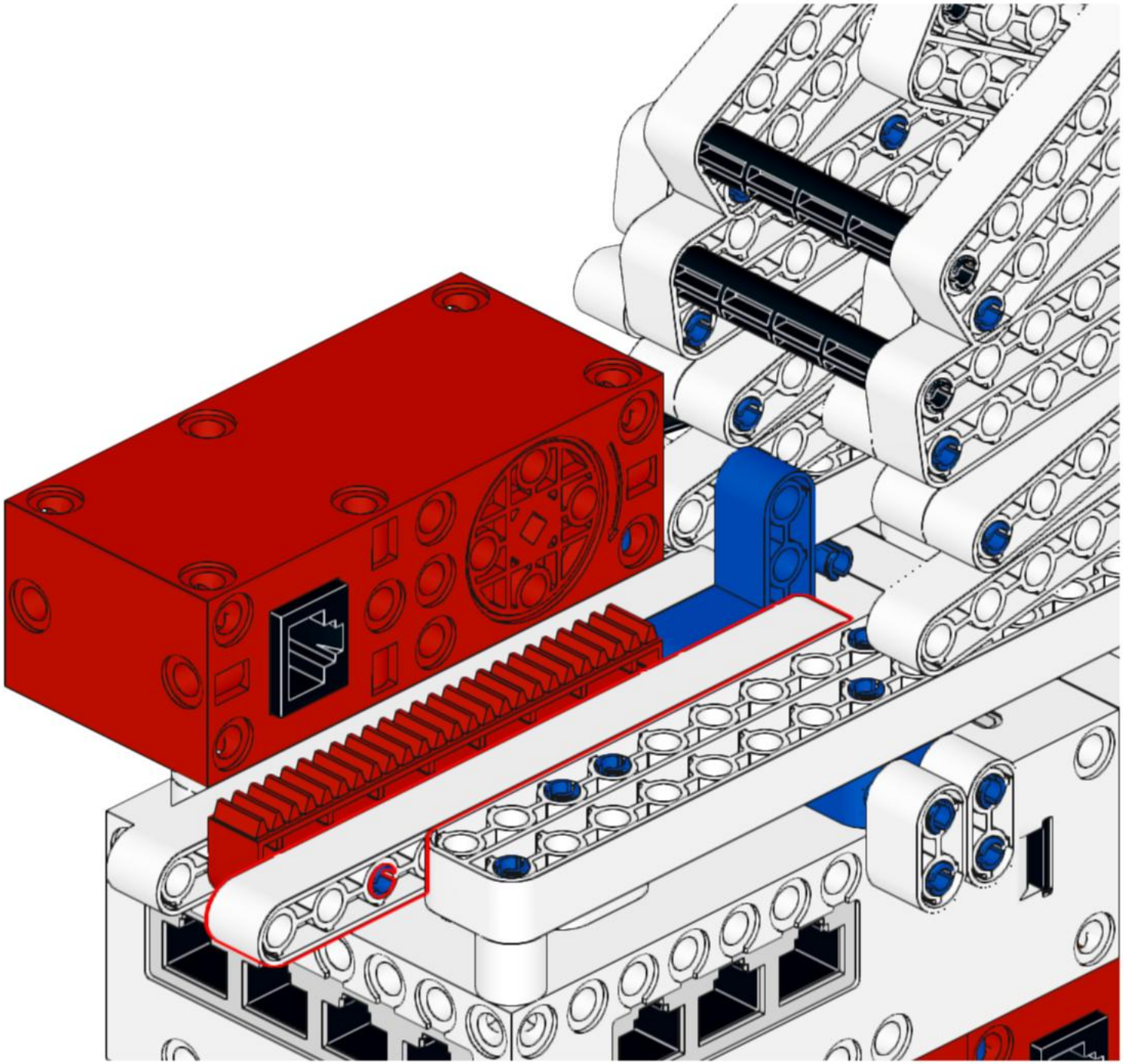

104

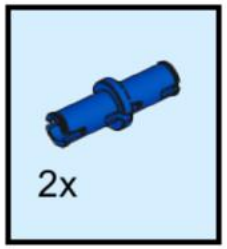

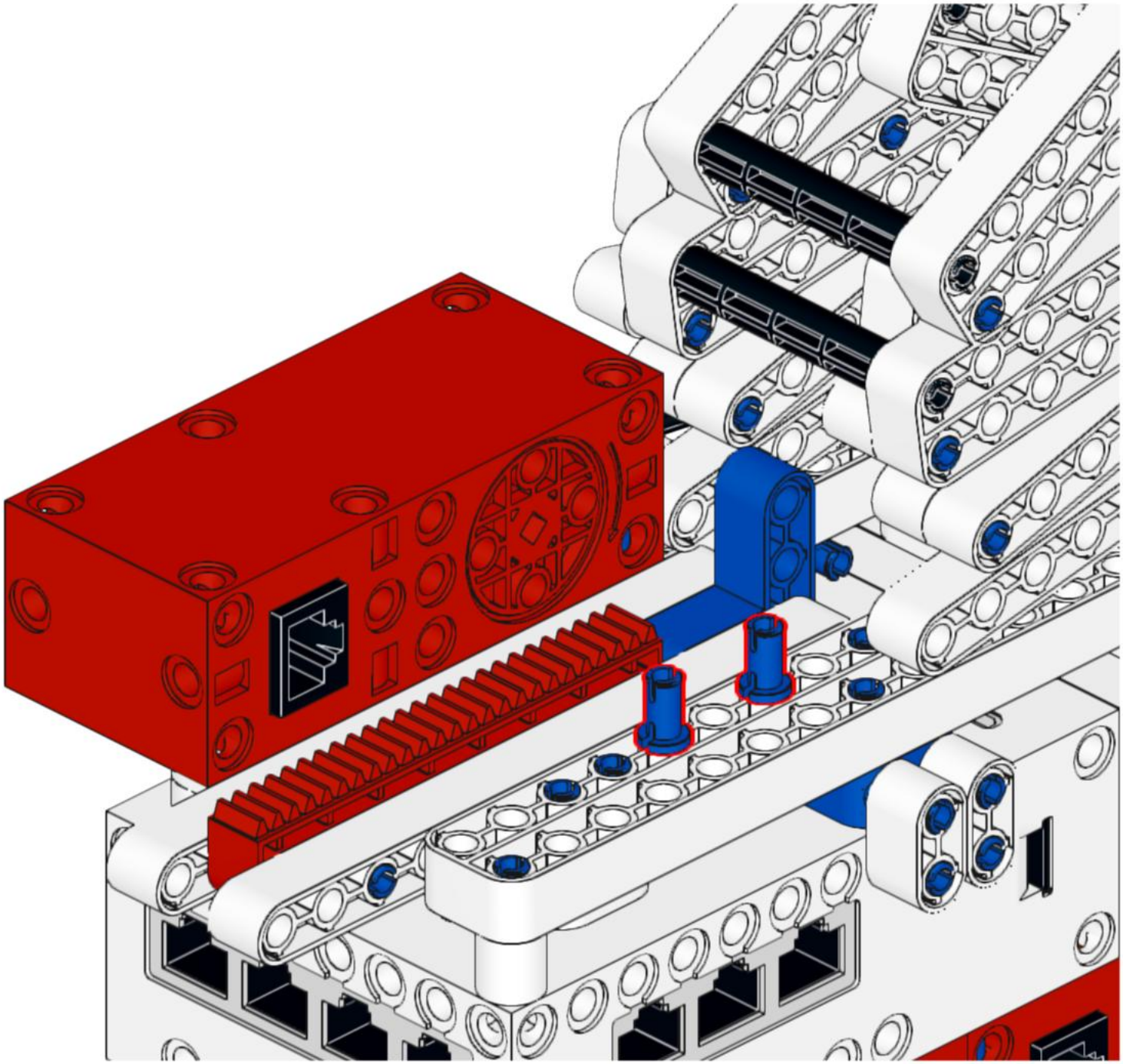

105

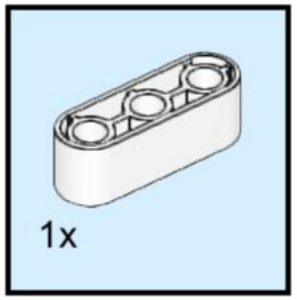

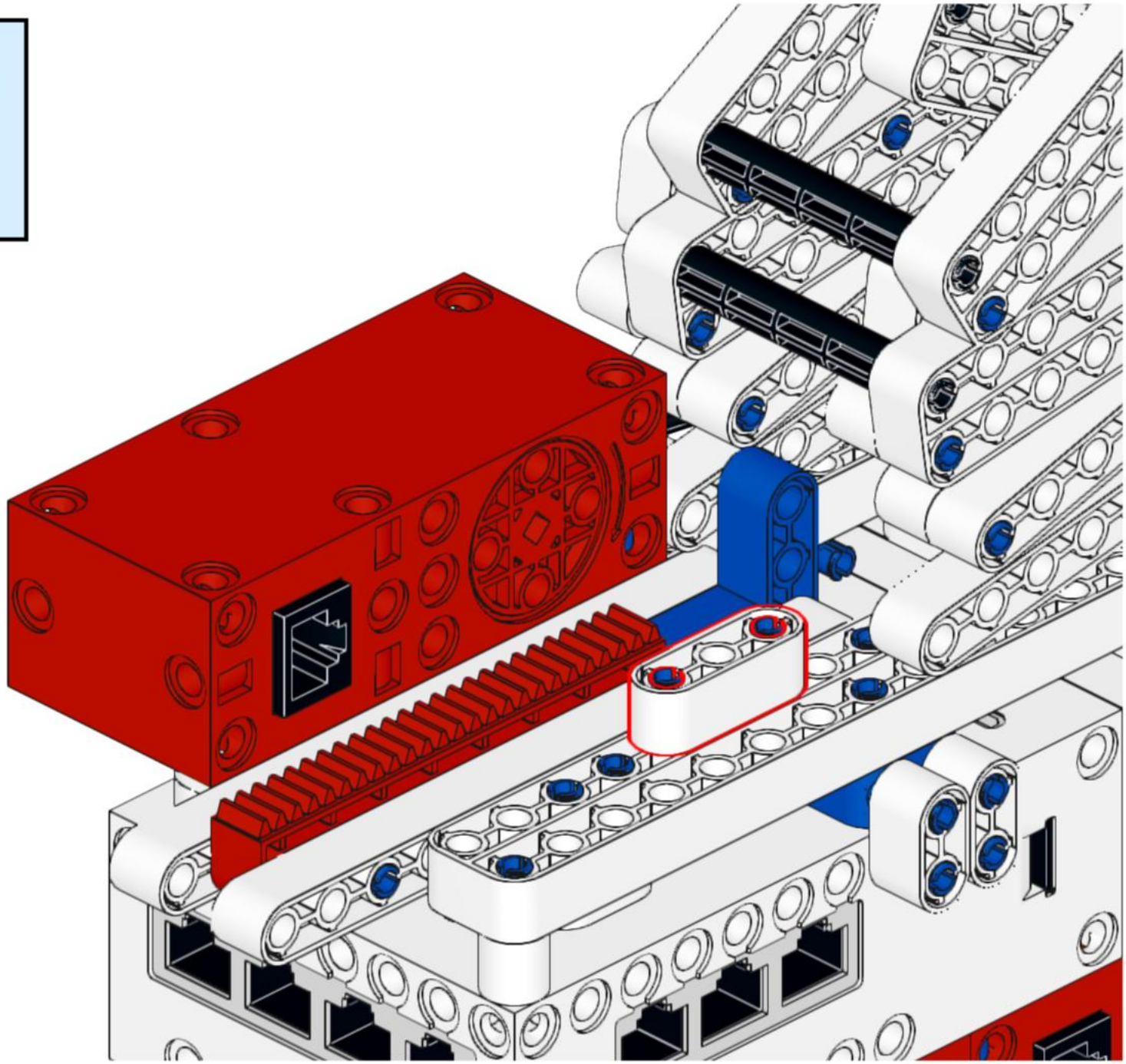

106

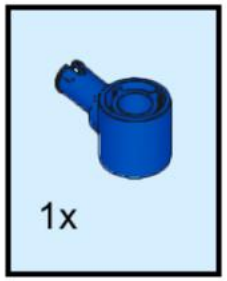

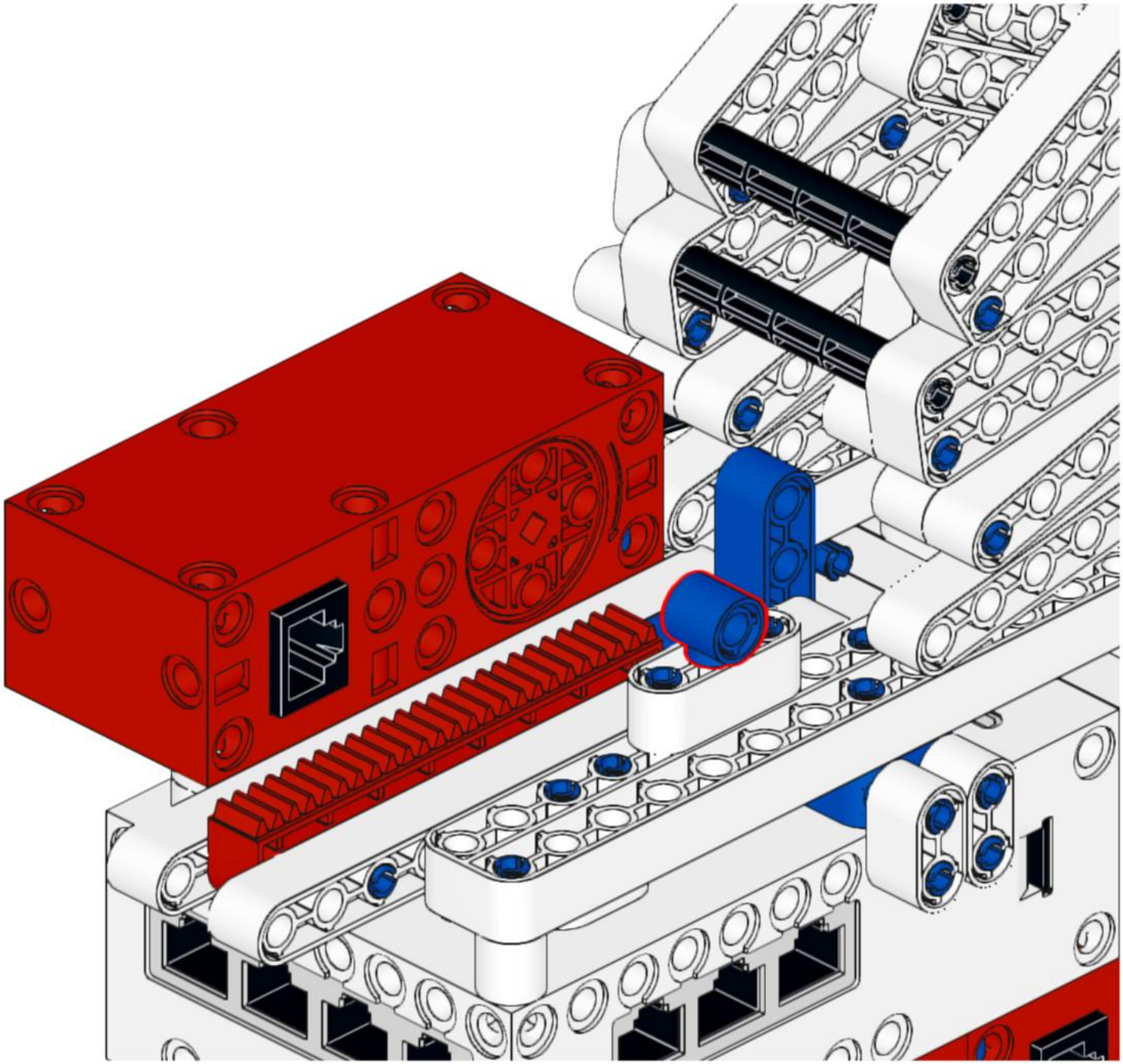

107

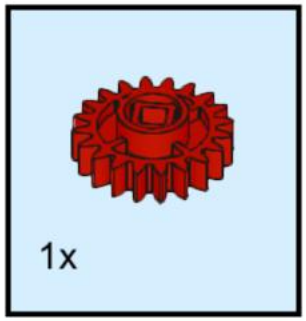

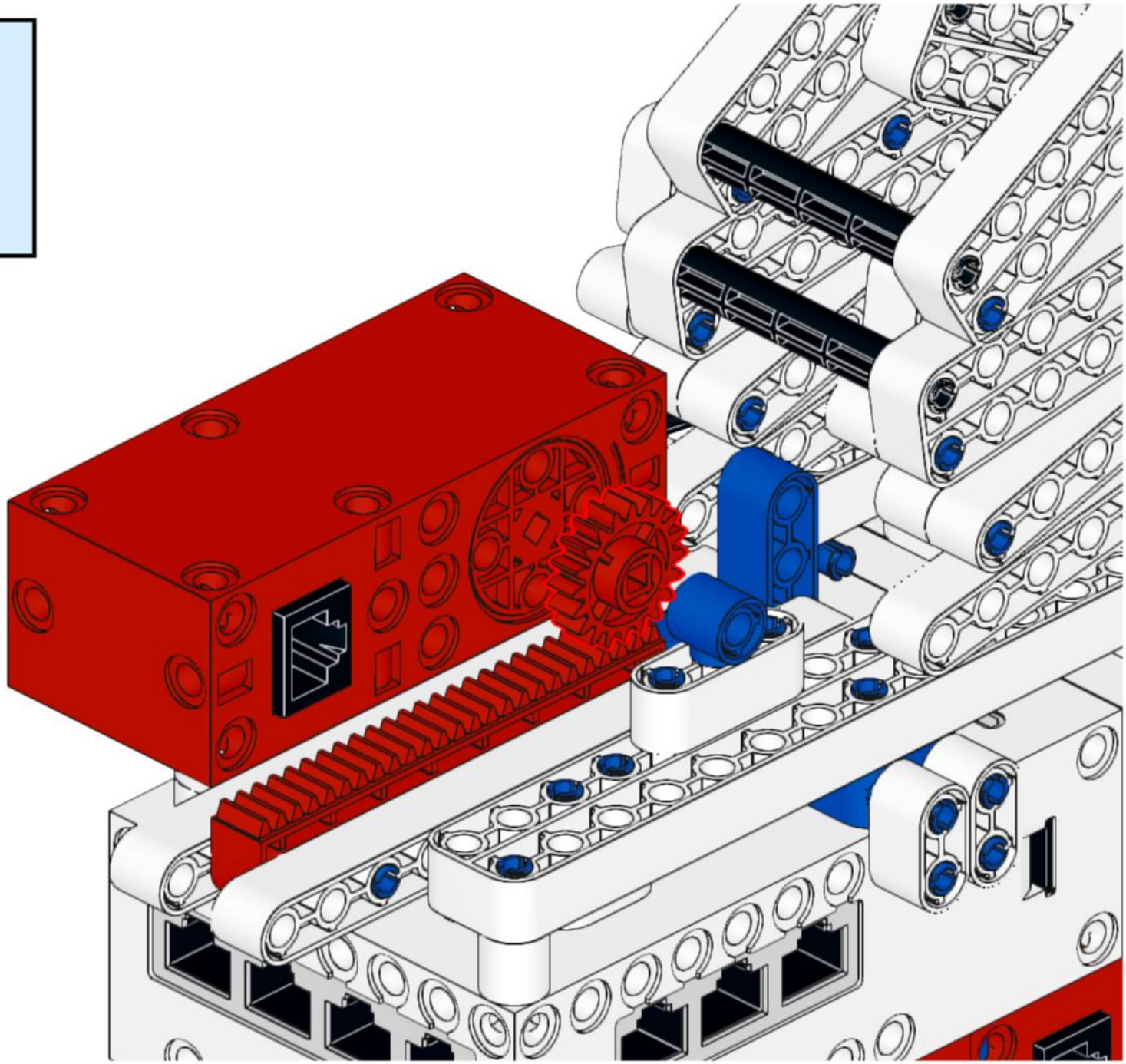

108

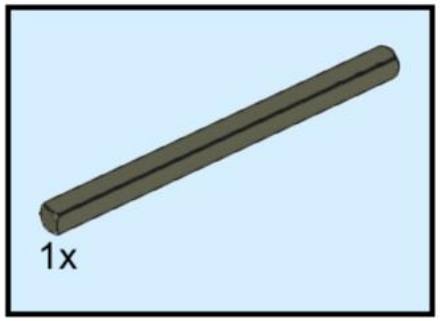

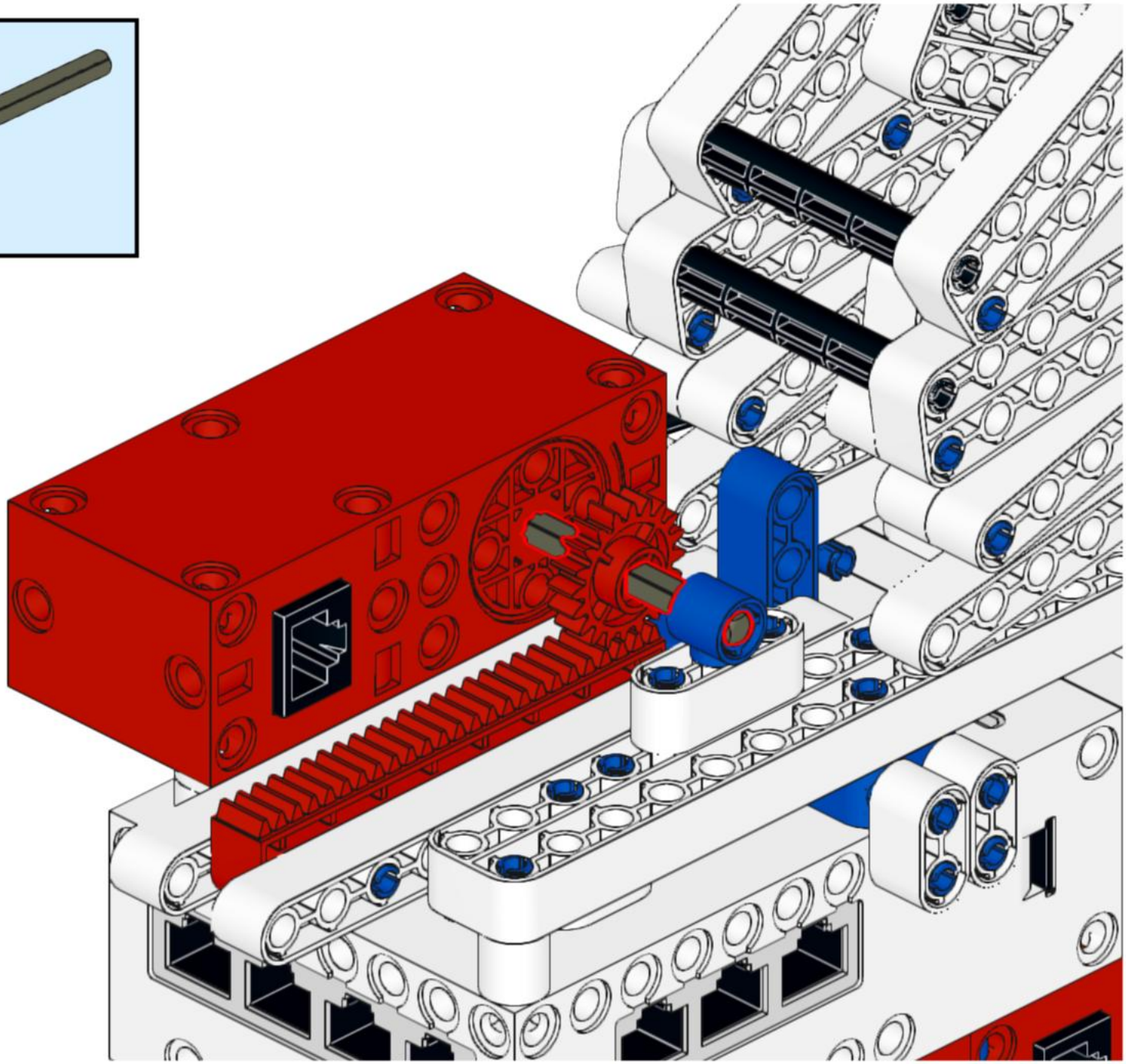

109

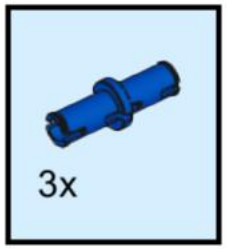

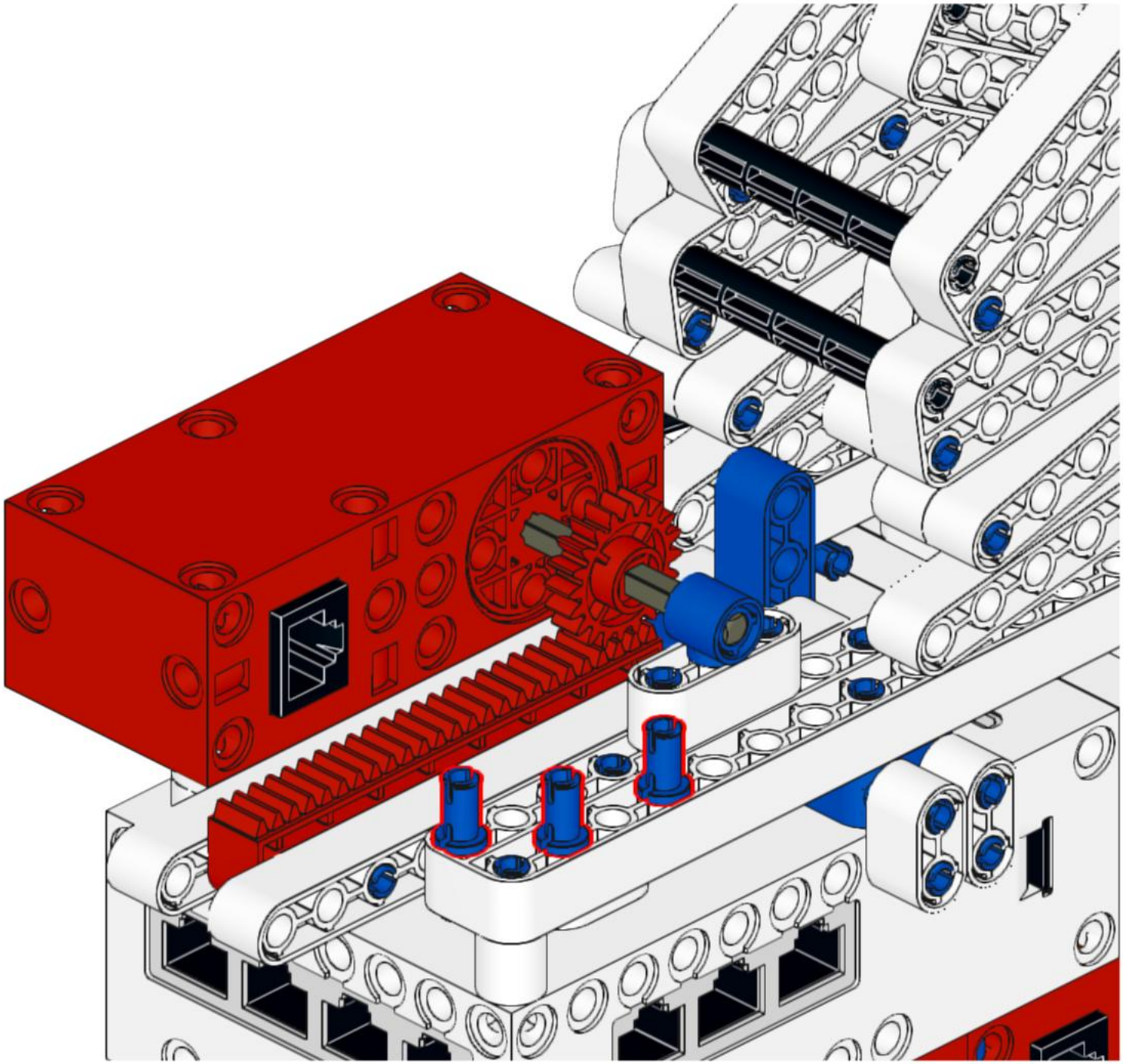

110

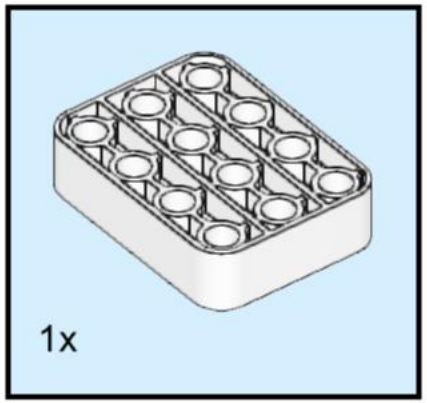

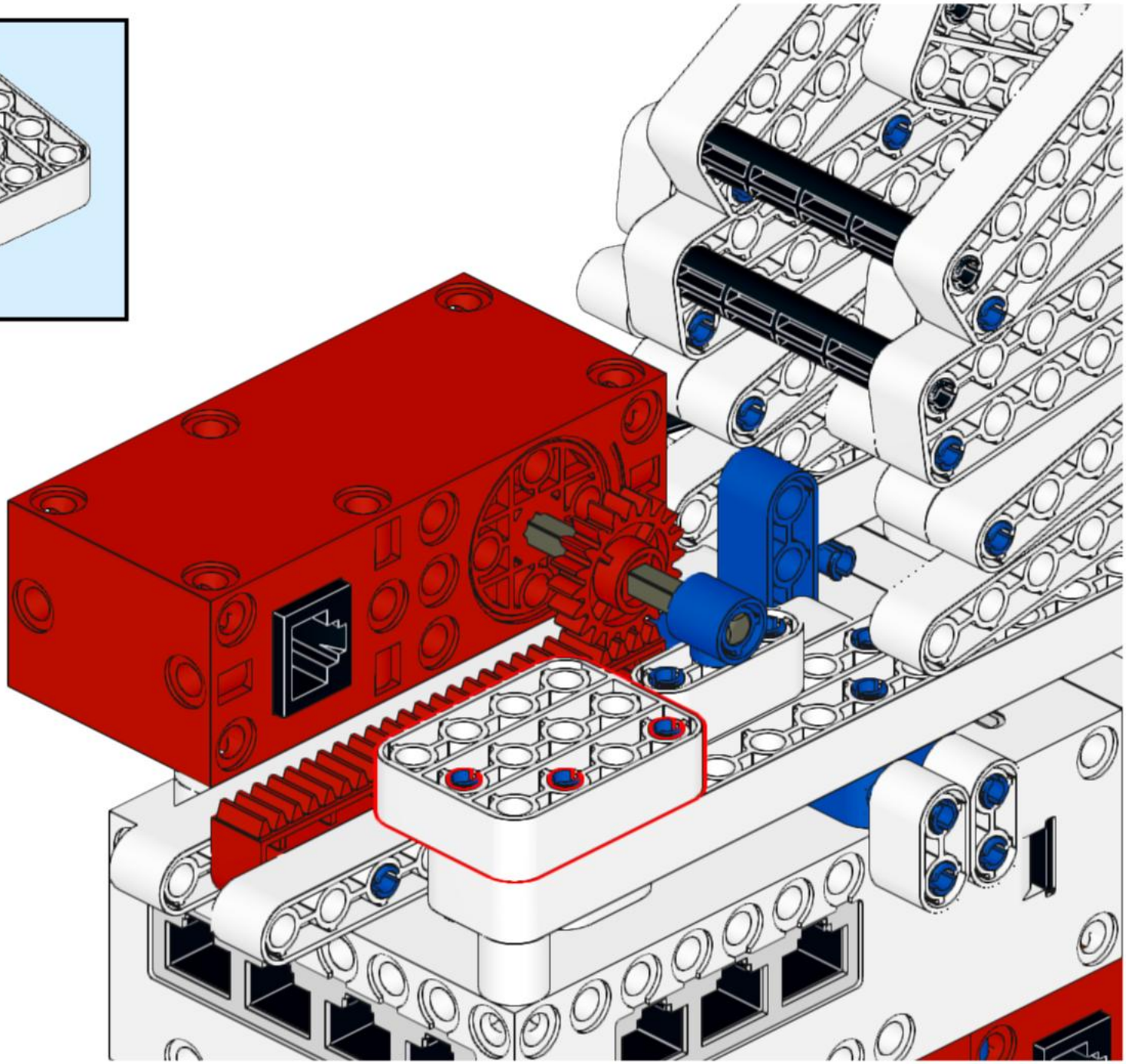

111

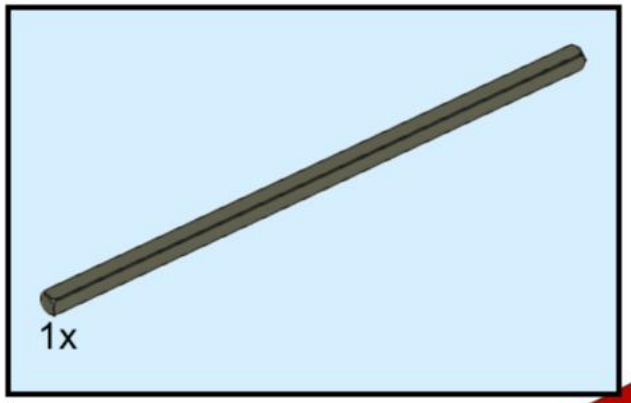

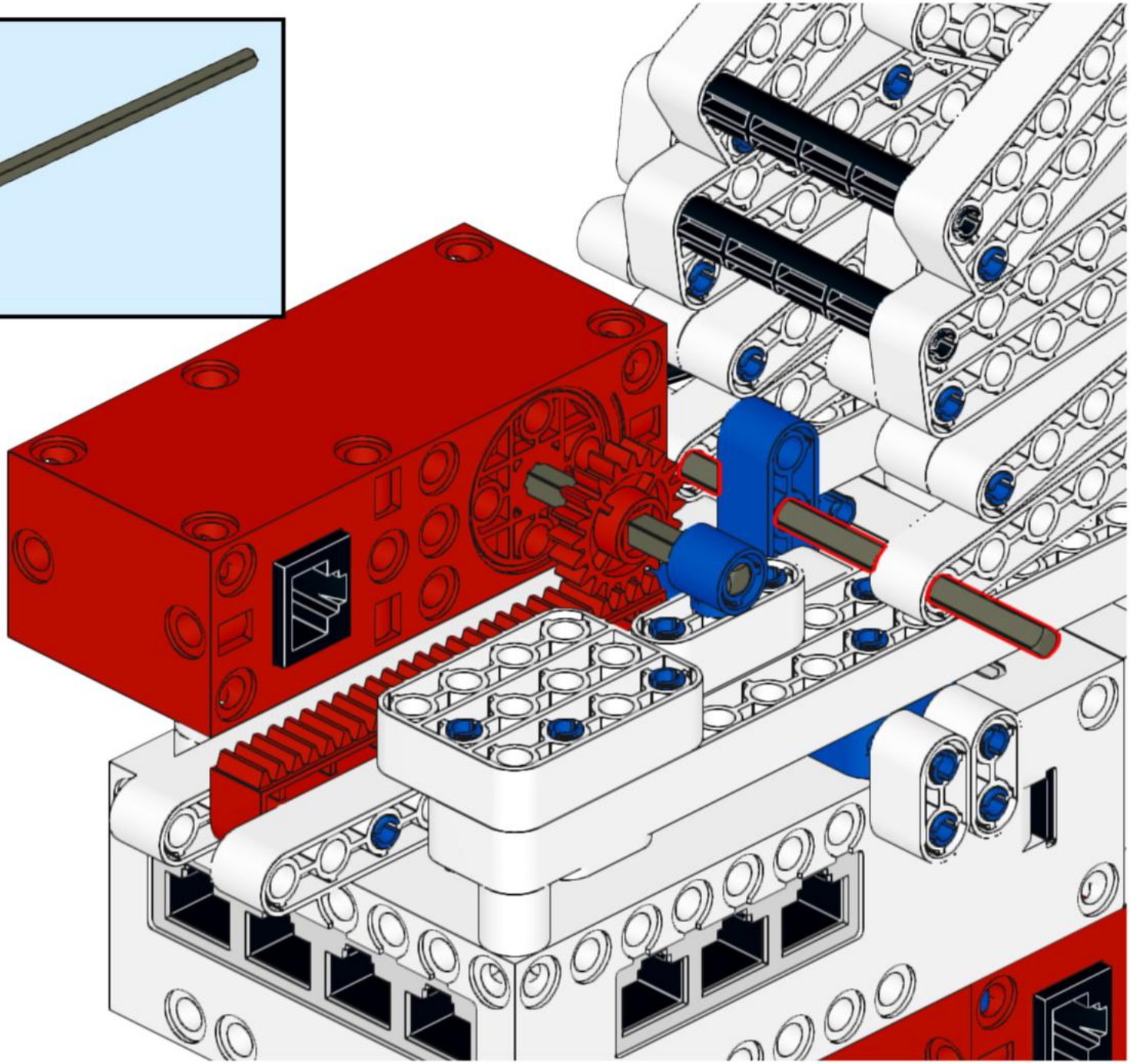

112

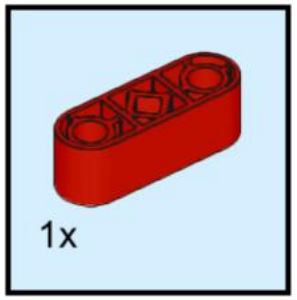

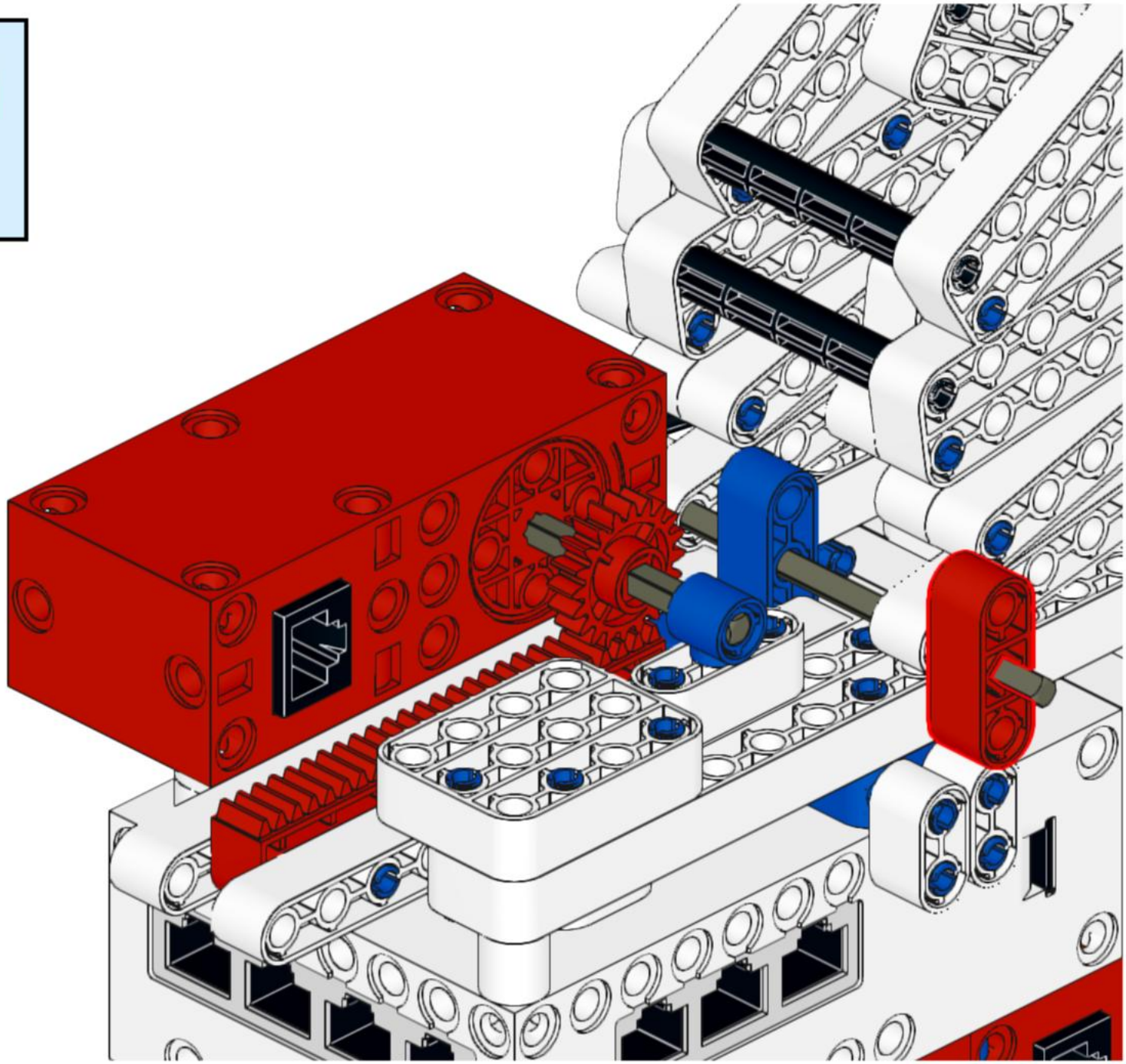

113

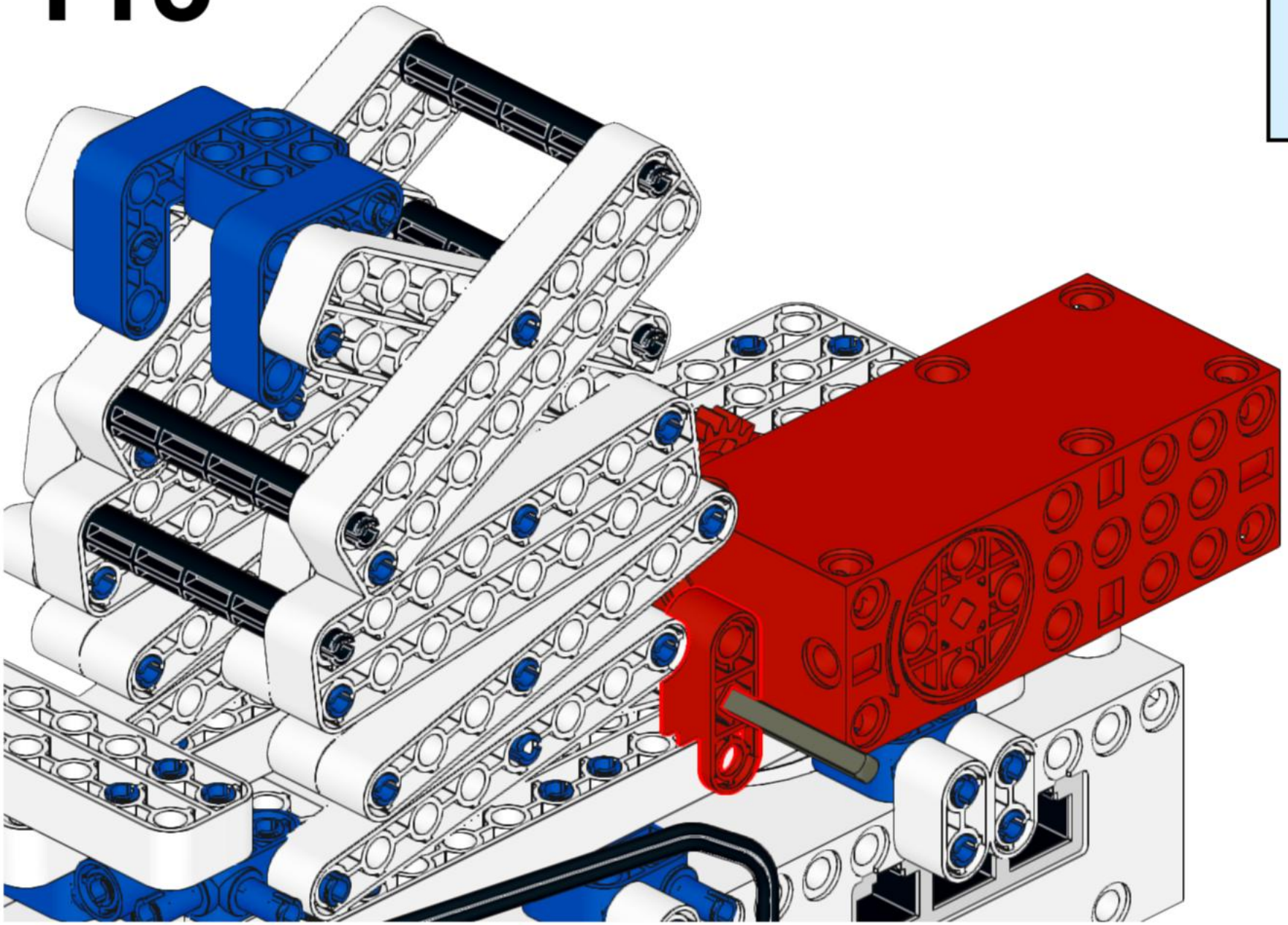

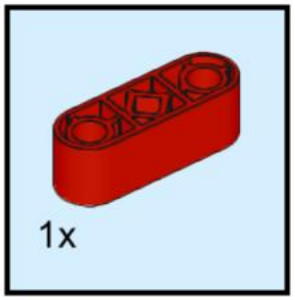

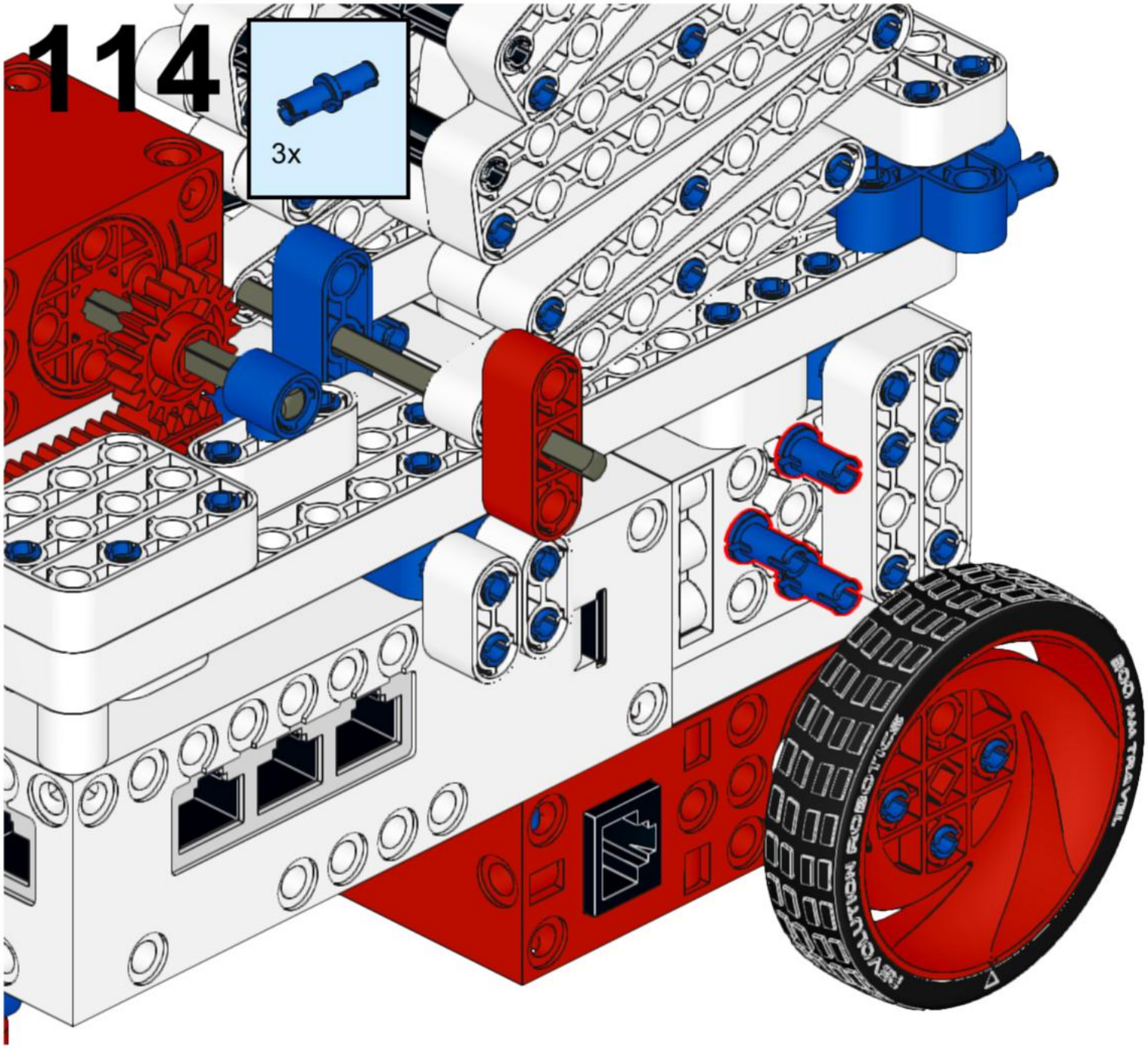
114
3x
800 MM TRAVEL
REVOLUTION ROBOTICS

115

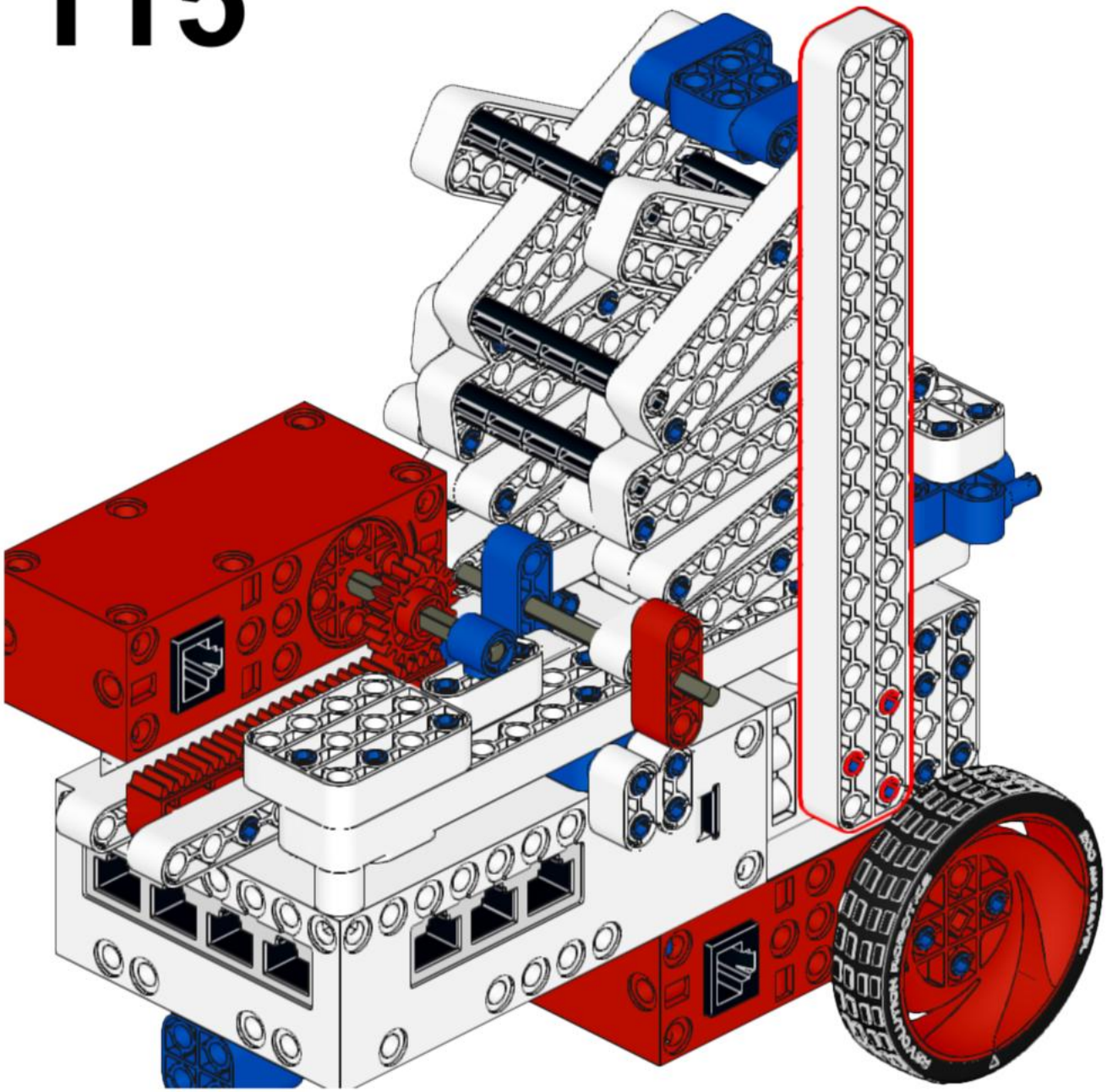

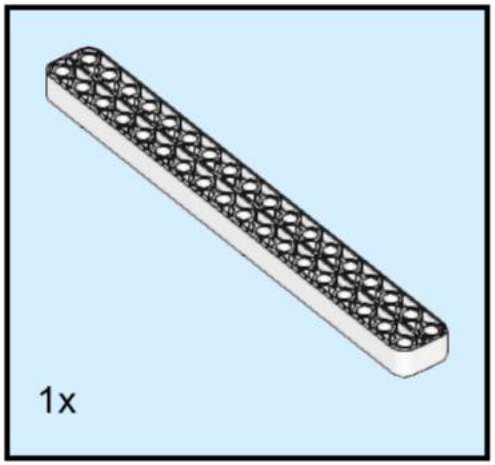

116

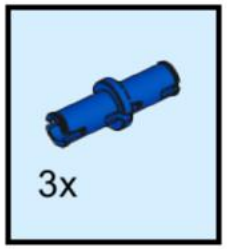

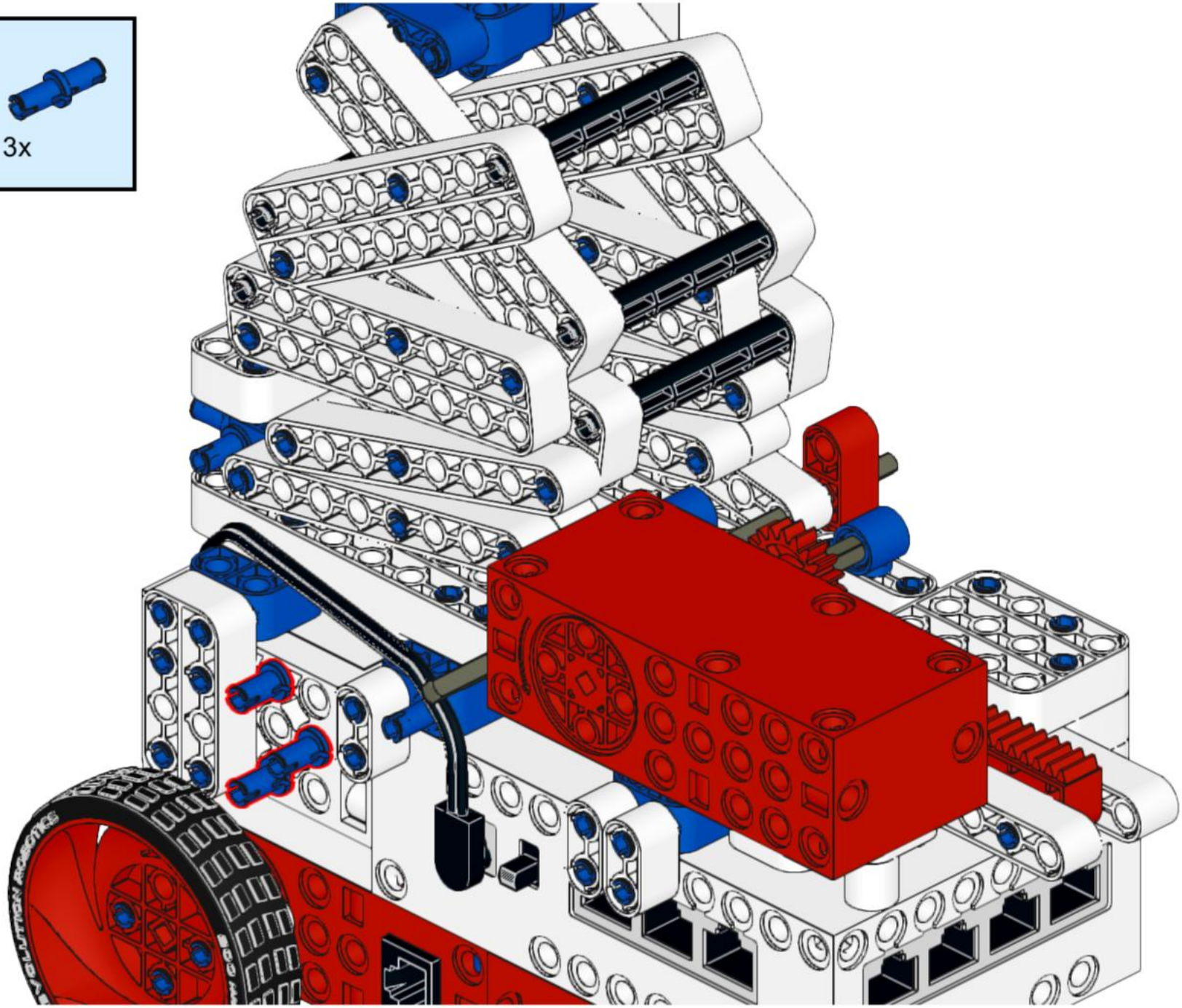

117

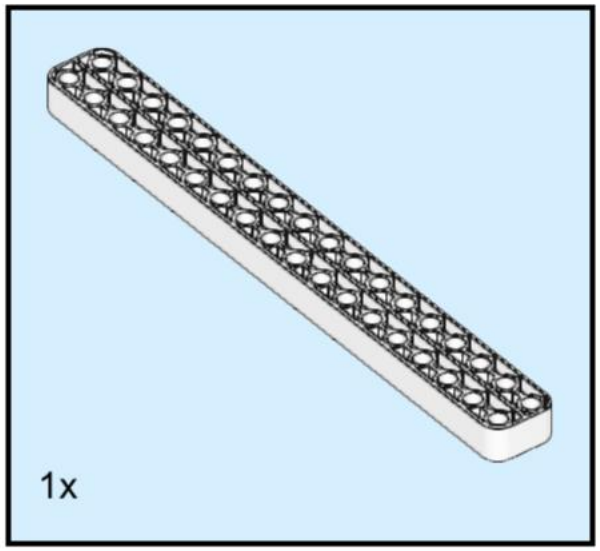

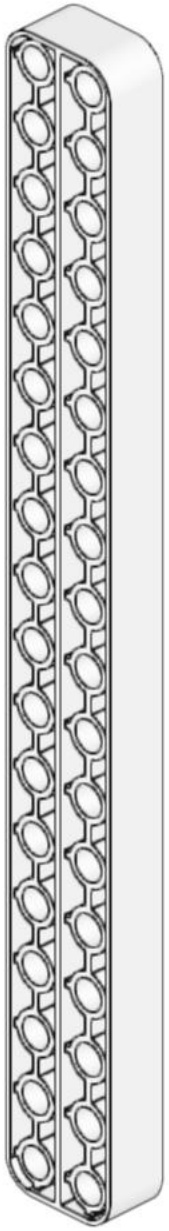

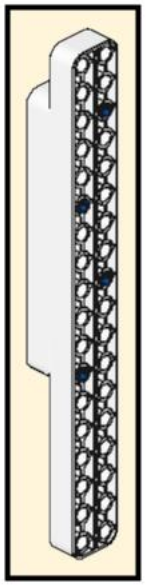

118

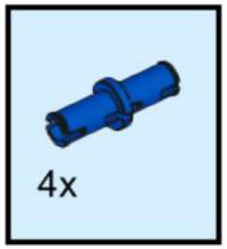

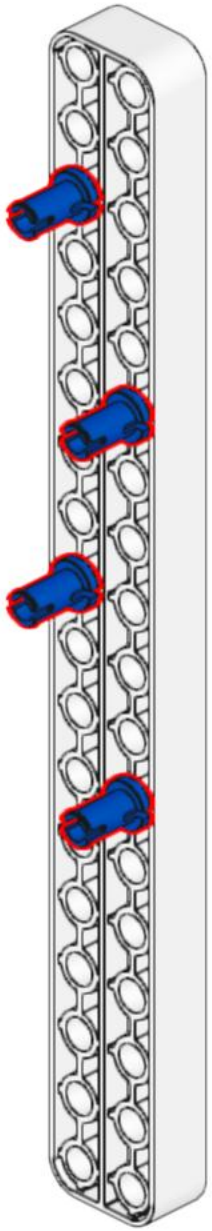

119

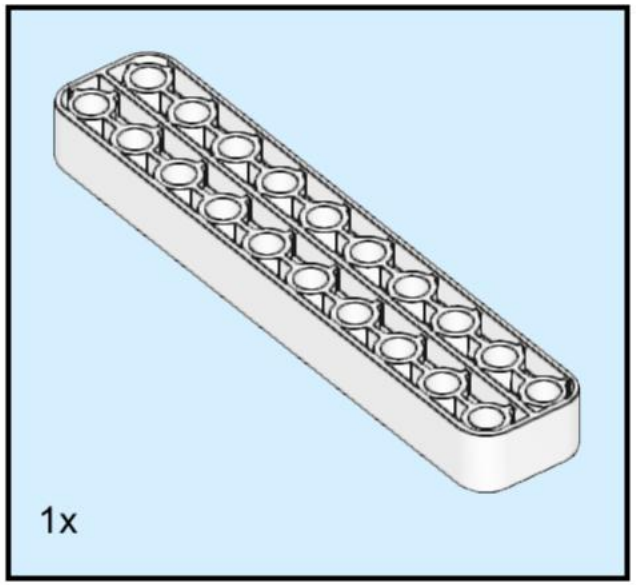

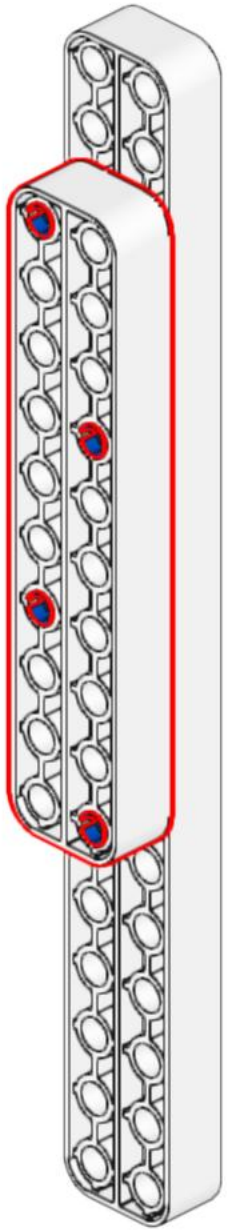

120

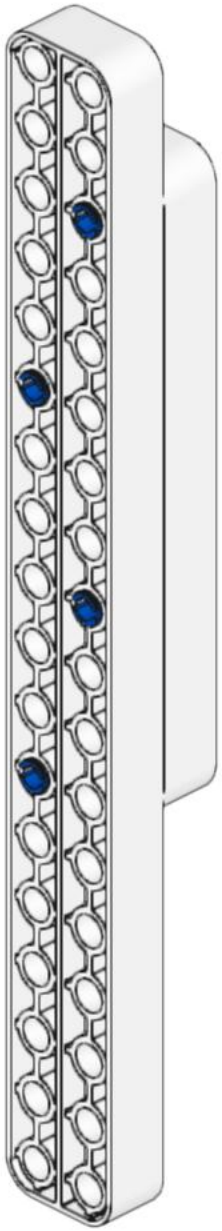

121

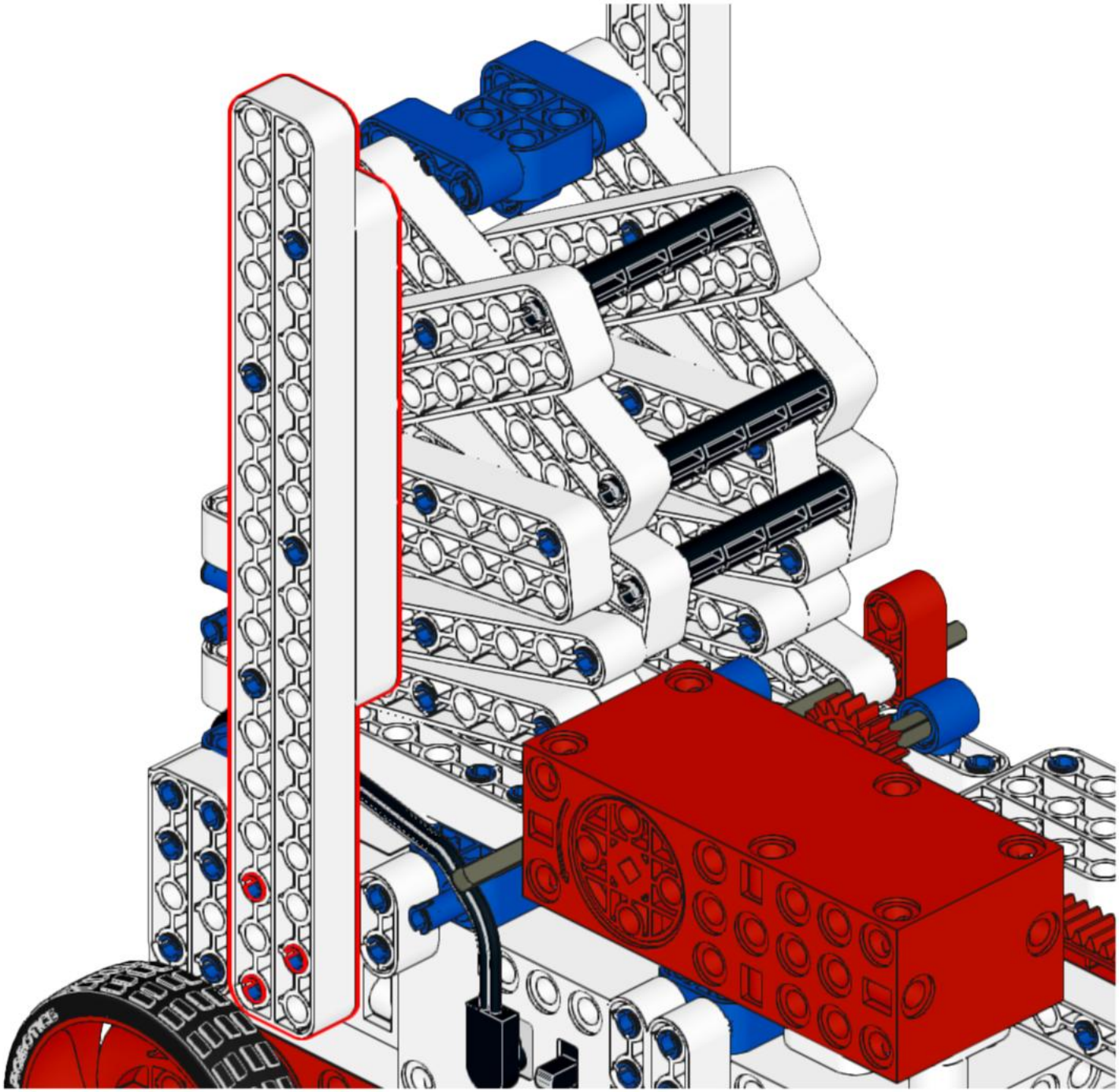

122

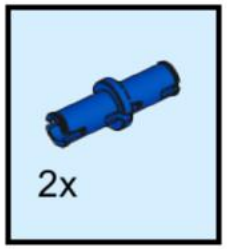

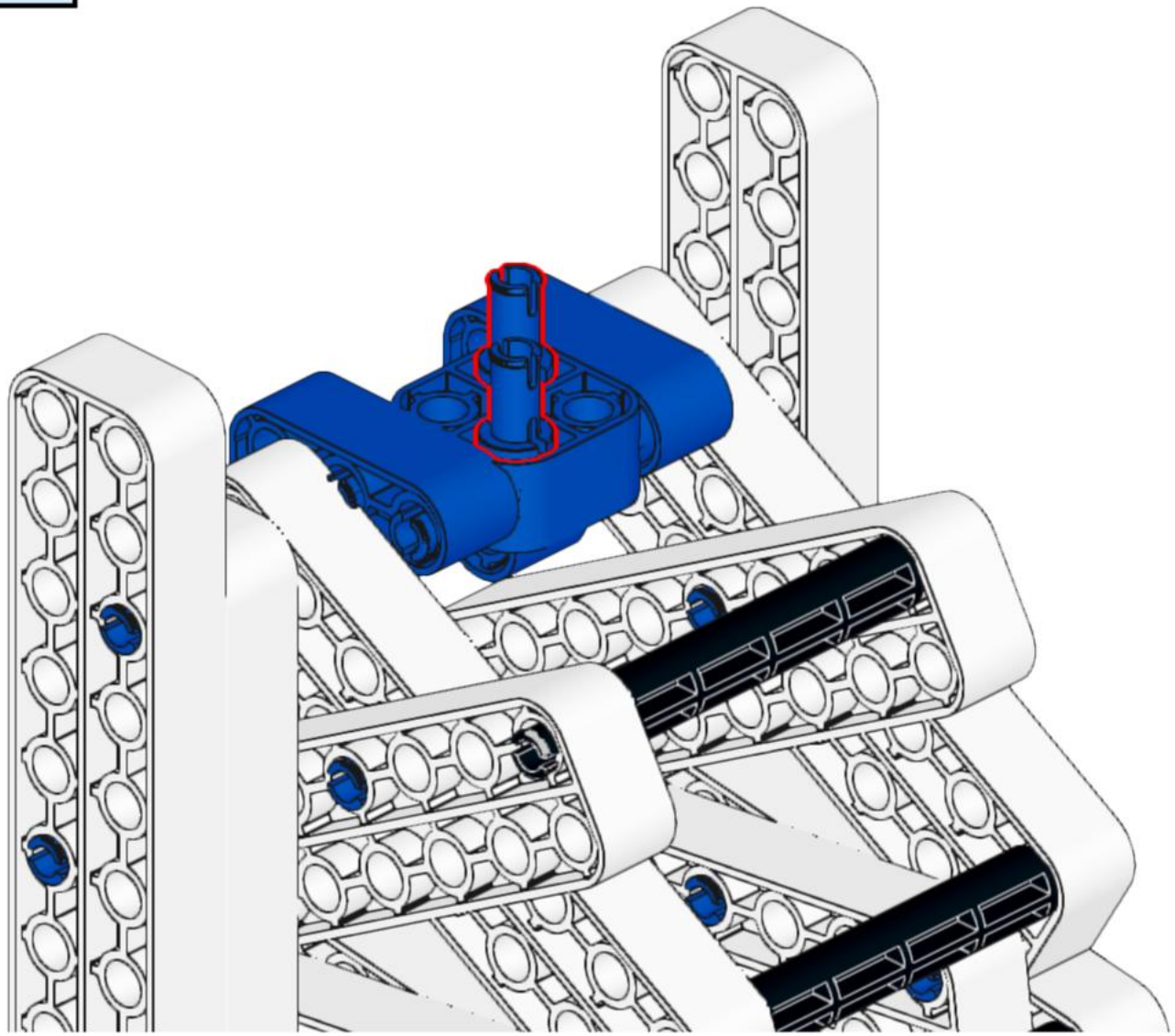

123

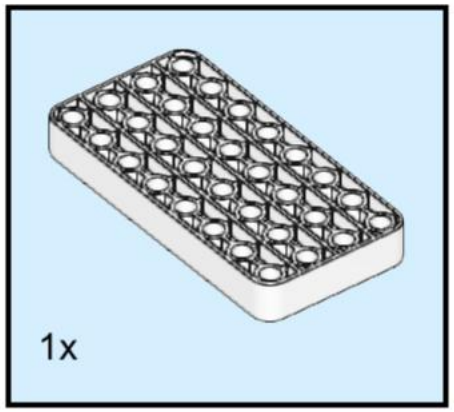

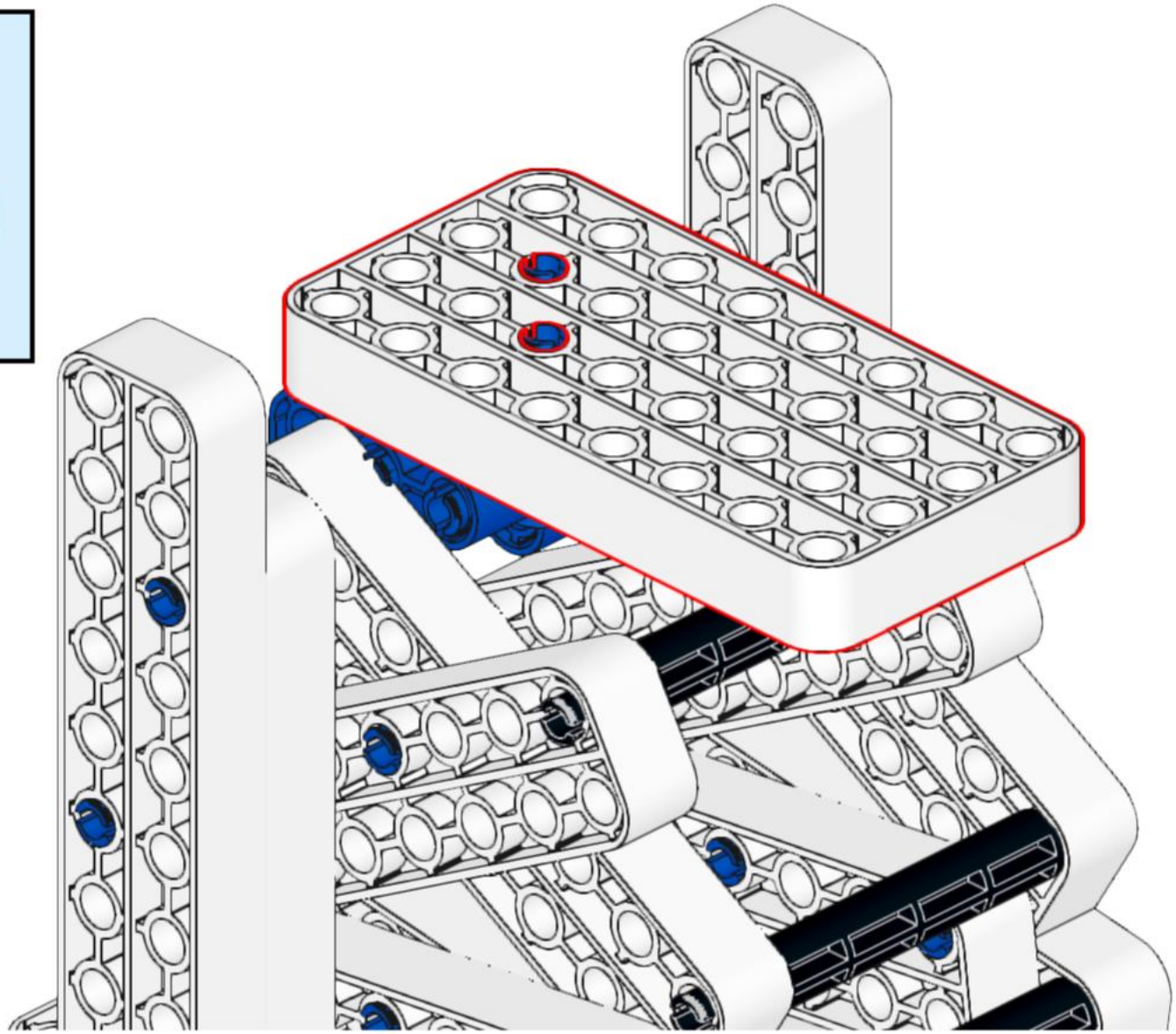

124

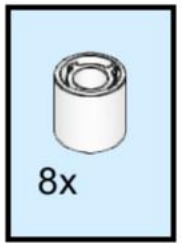

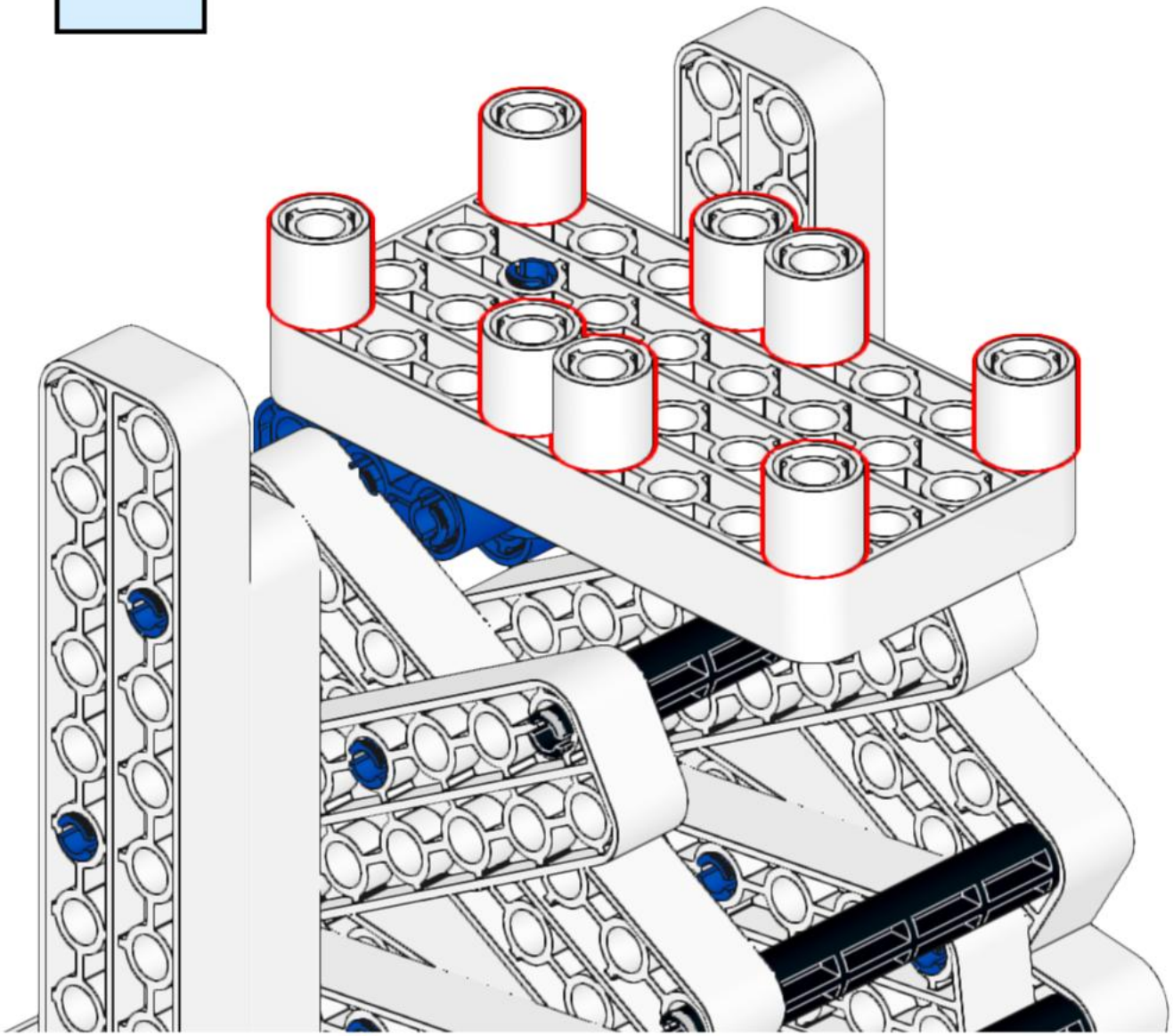

125

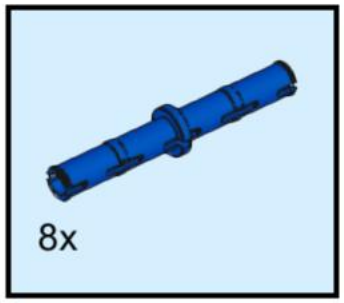

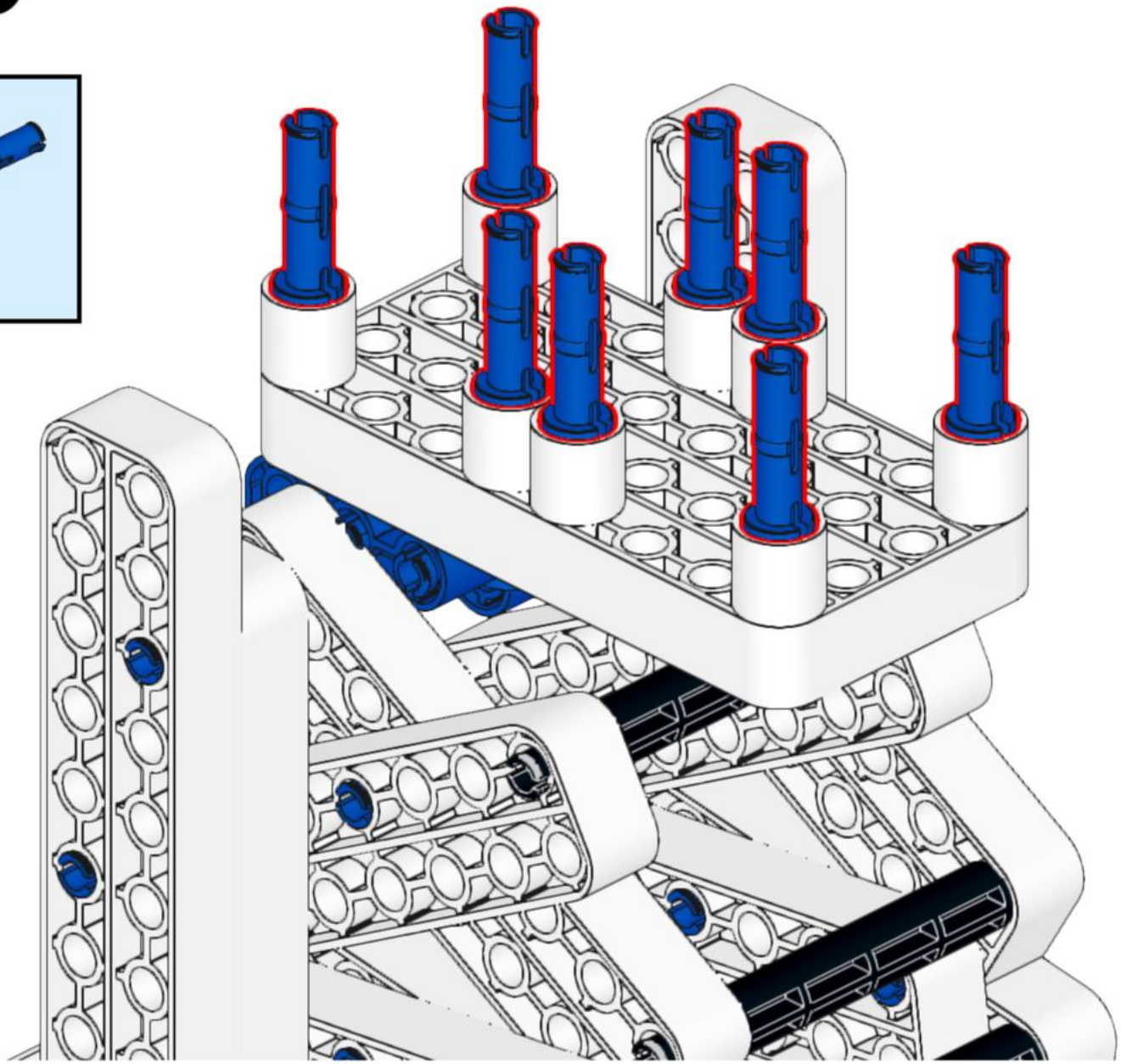

126

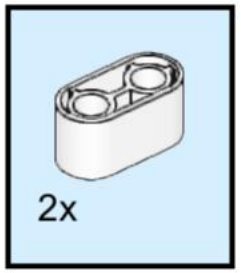

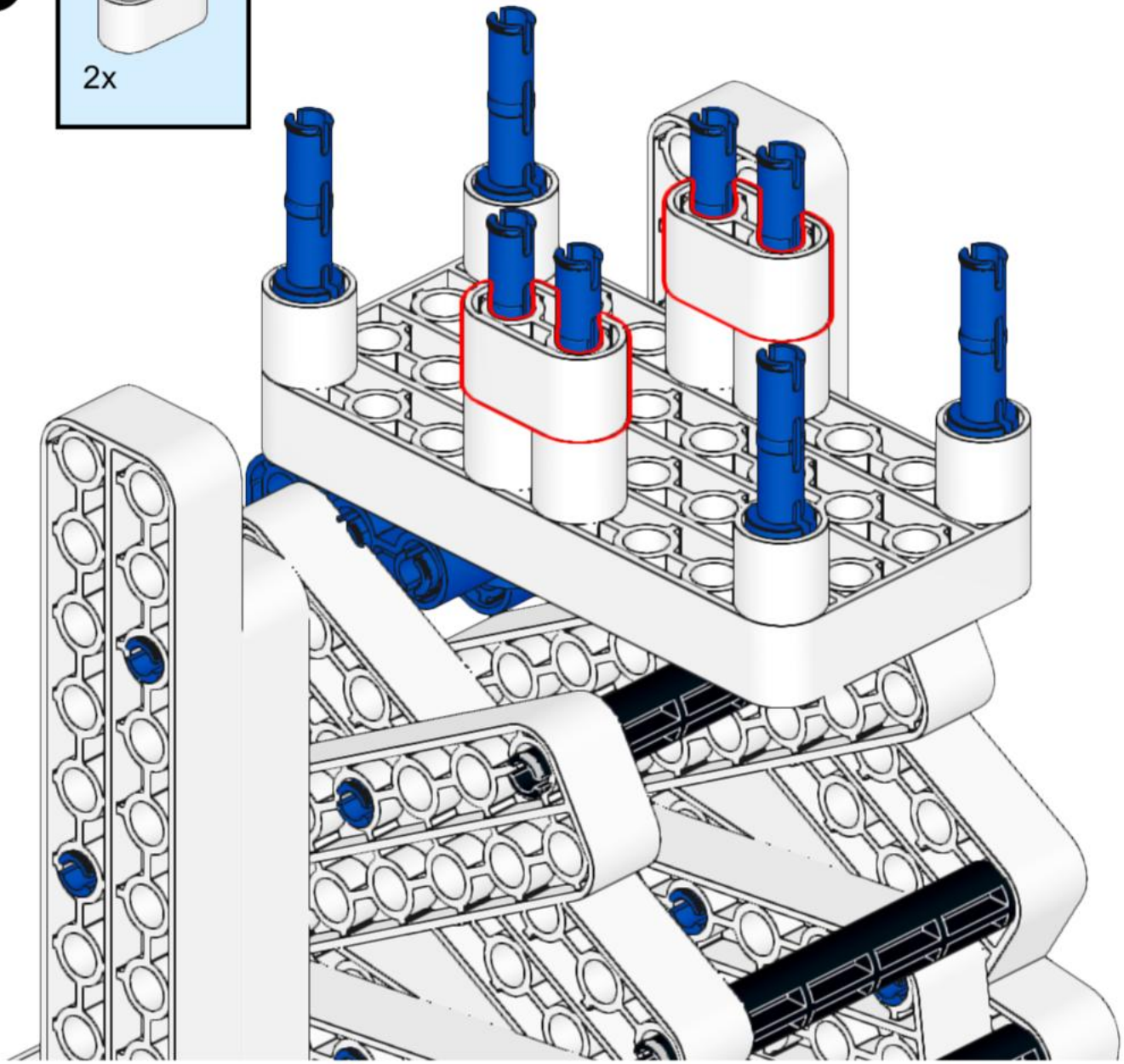

127

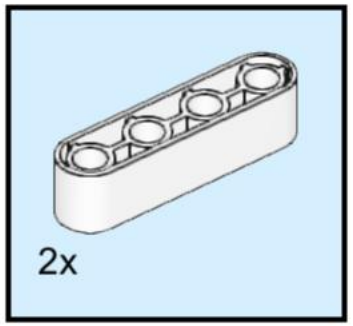

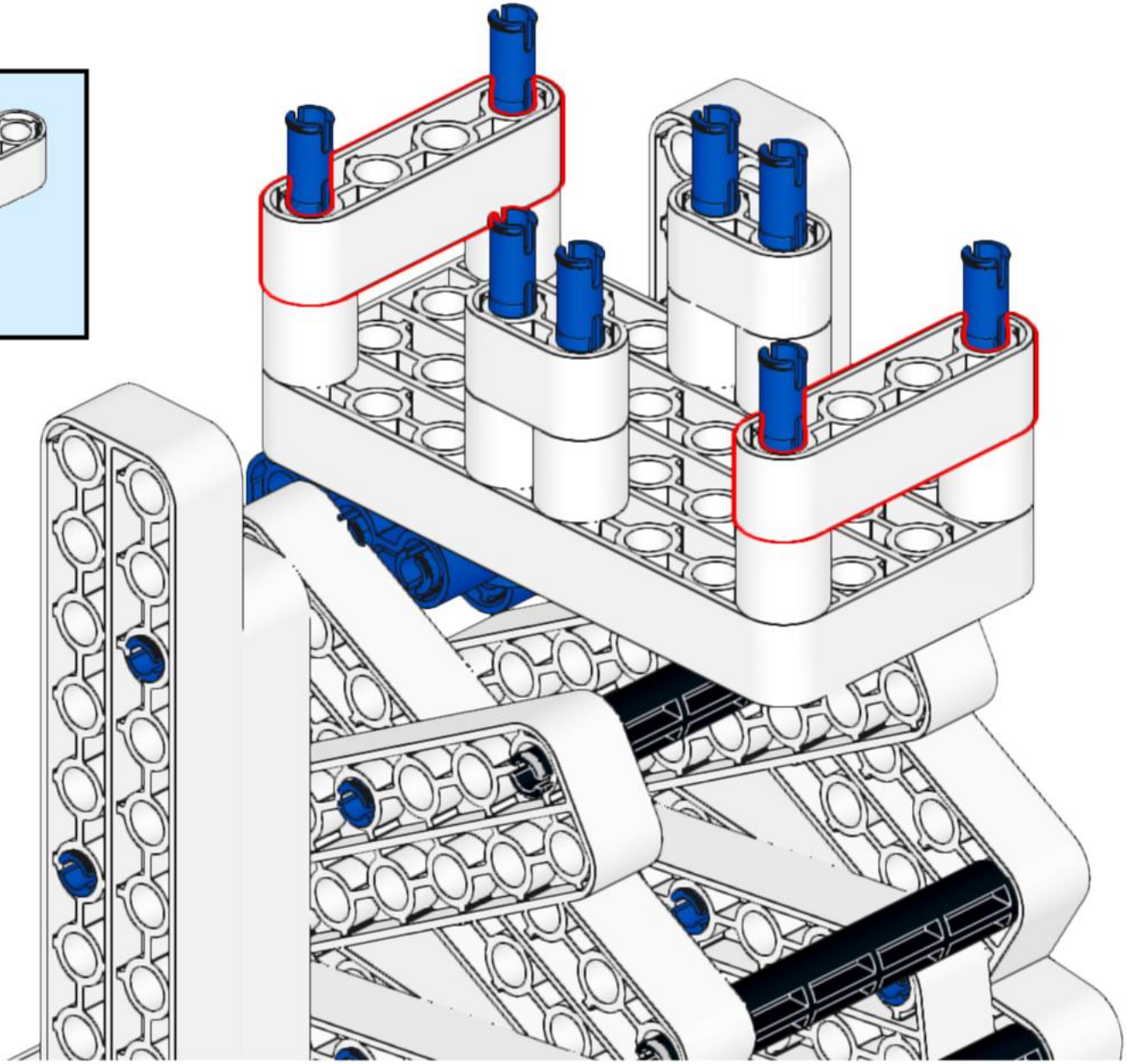

128

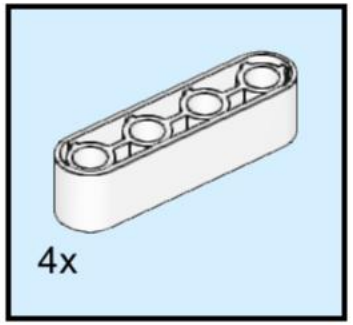

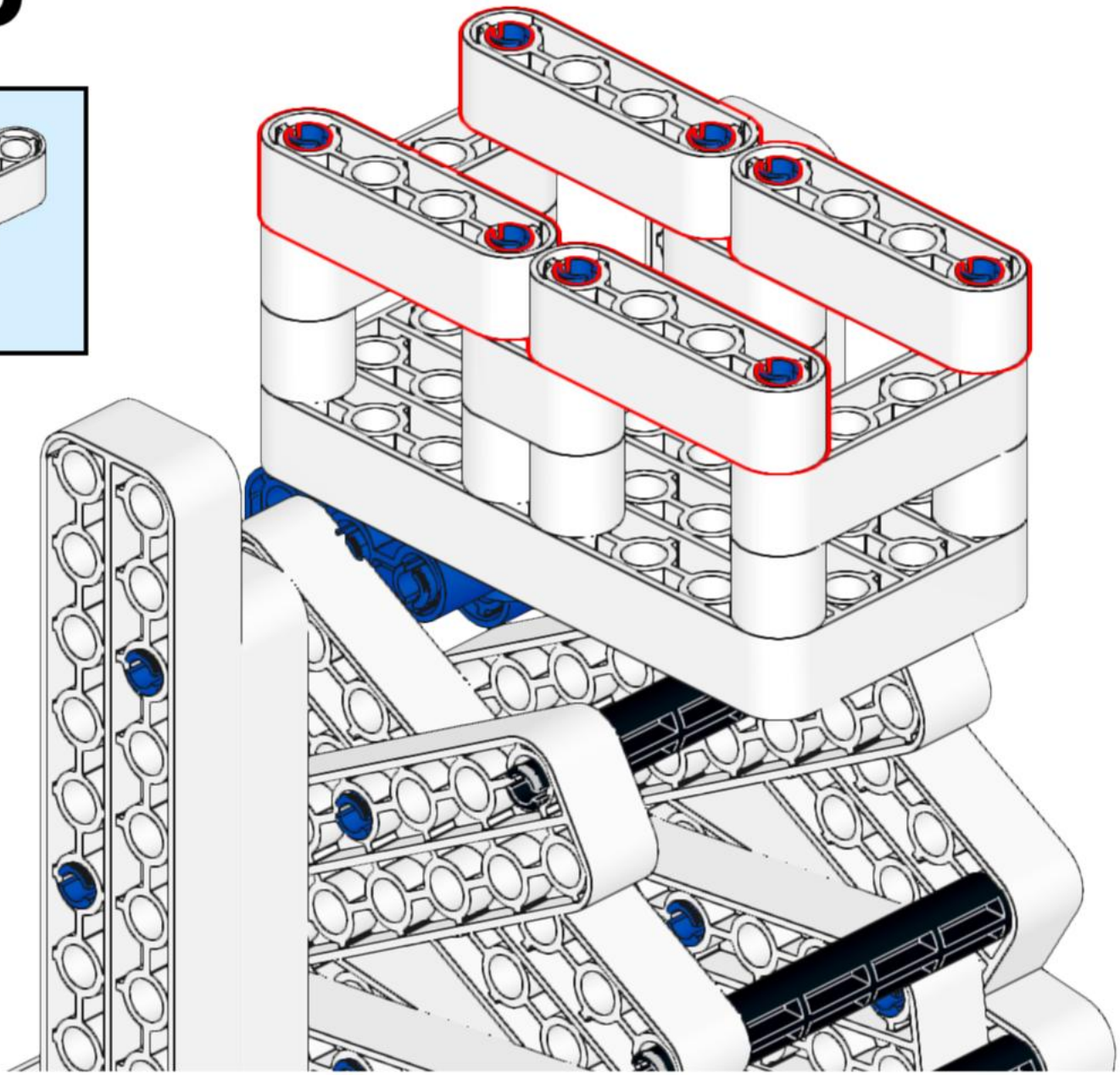

129

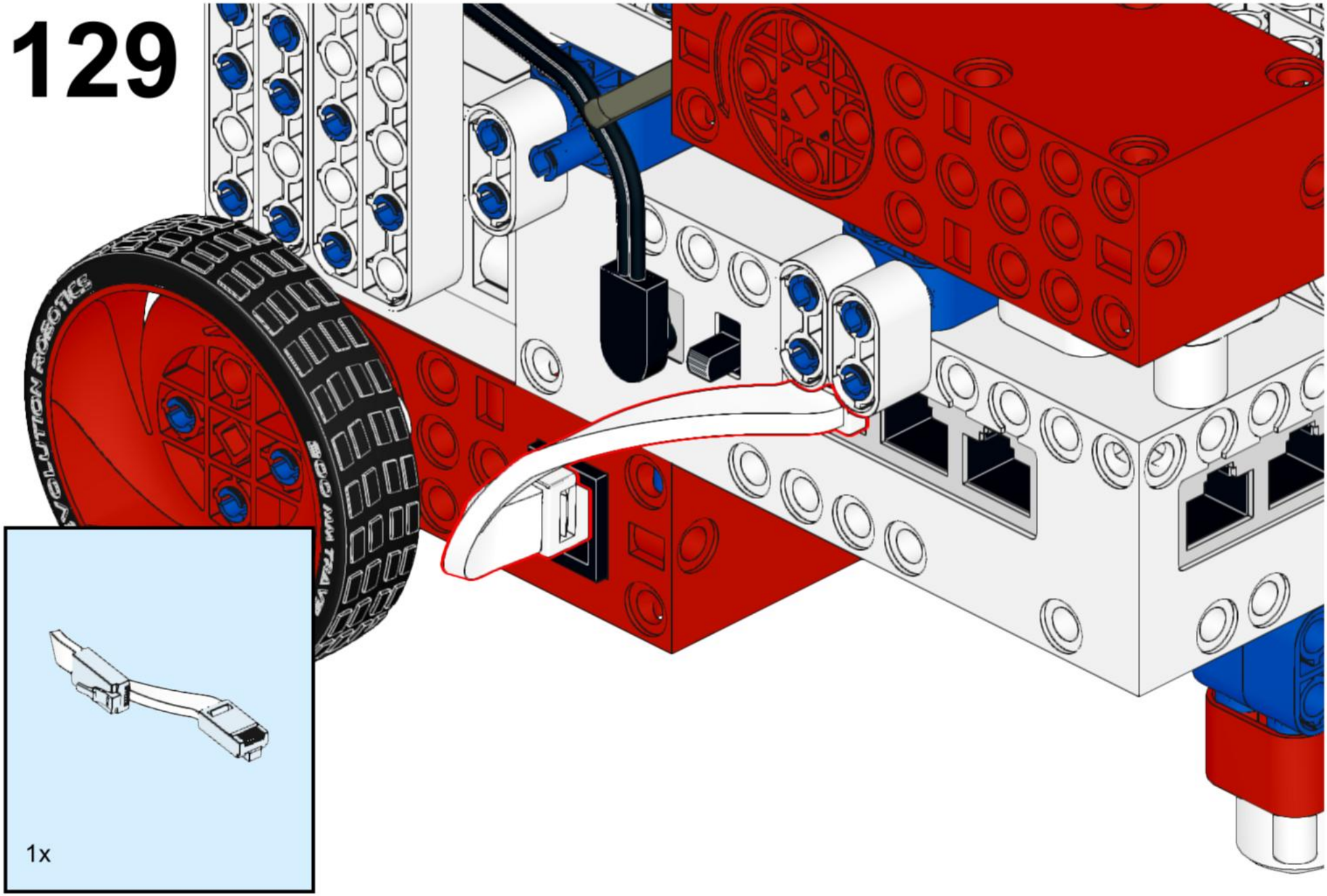

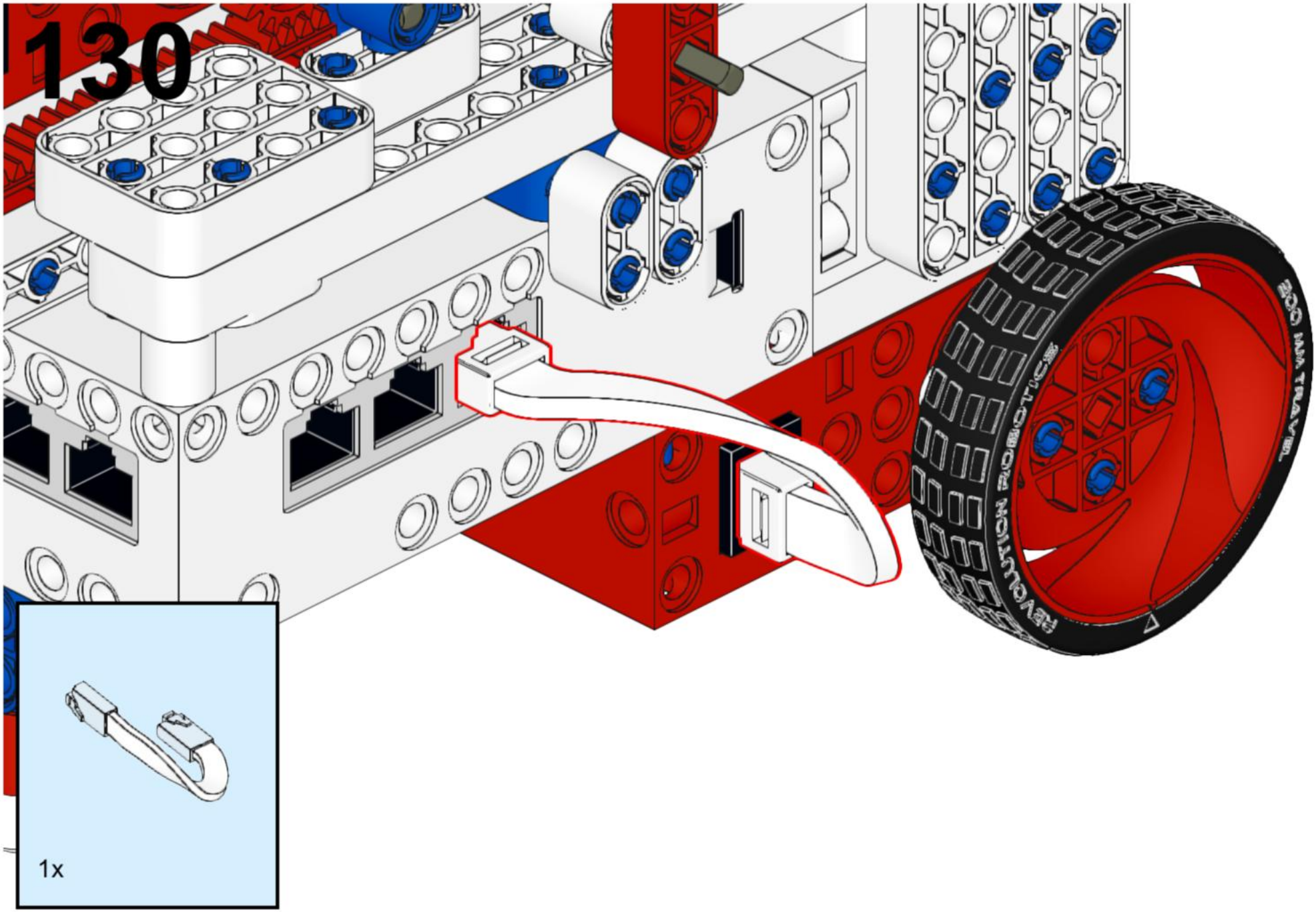
130
1x

131

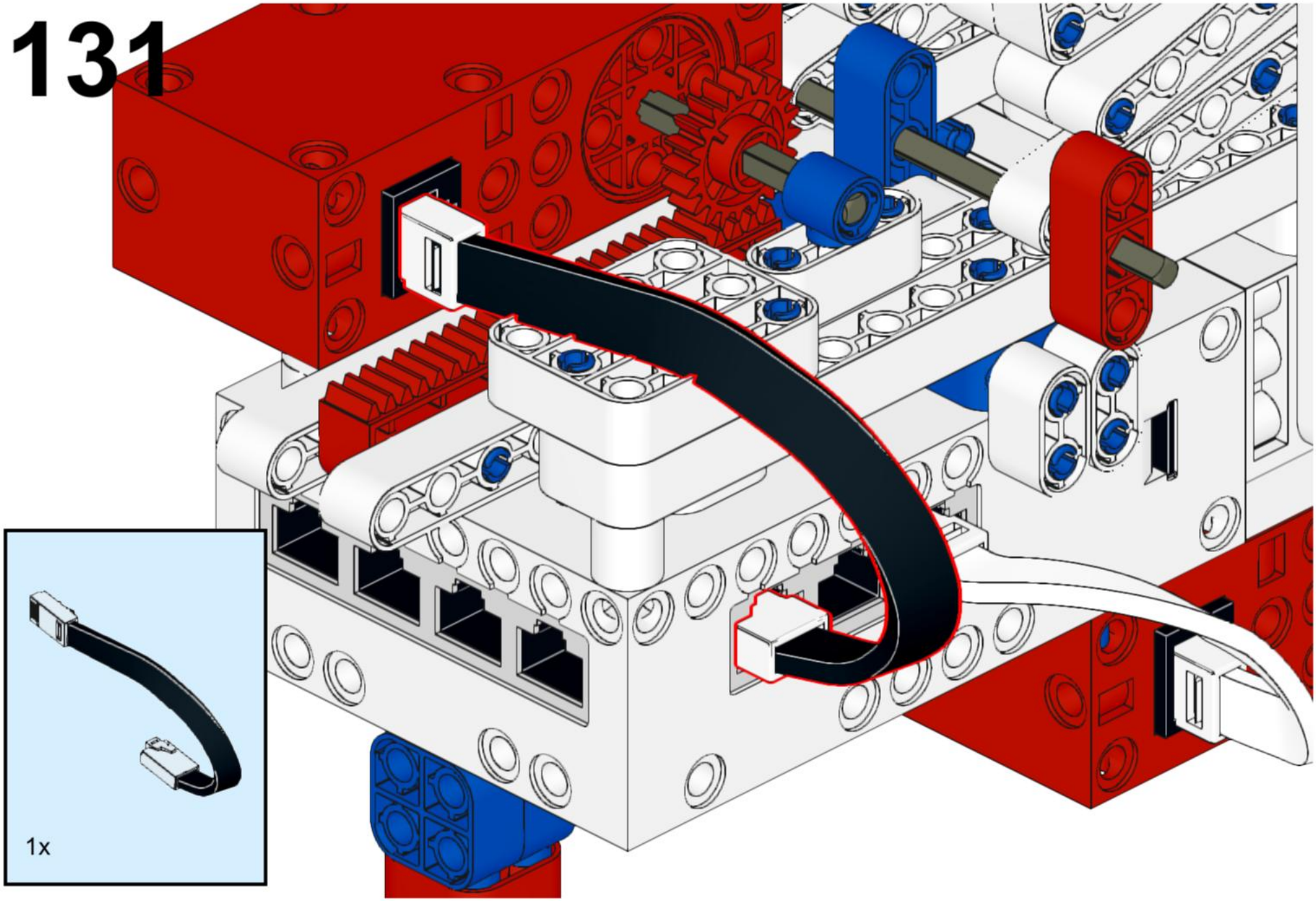
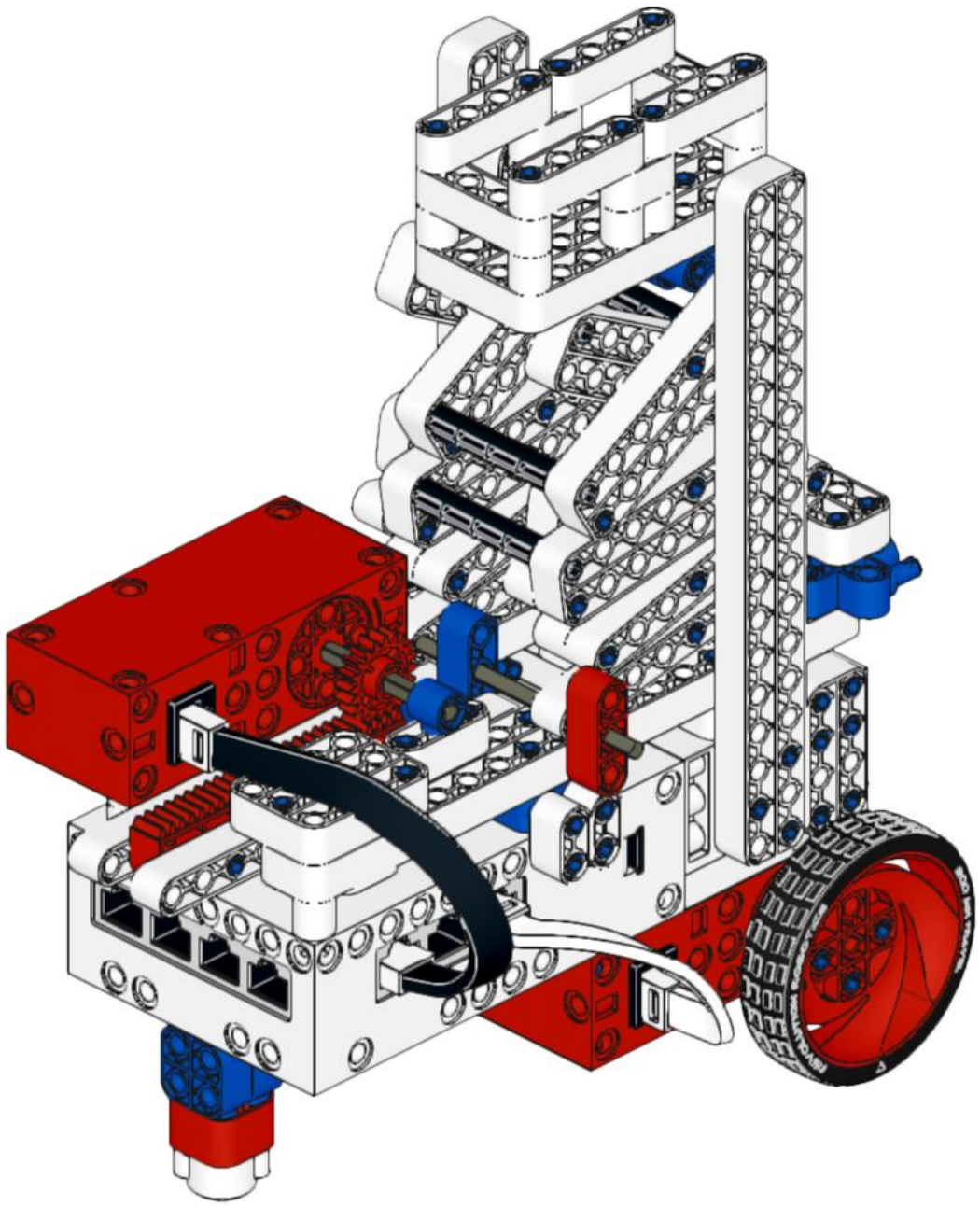
132