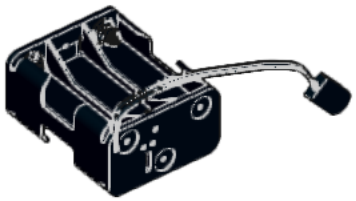
1x

10x

54x

4x

6x

2x

2x

2x

6x

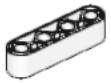
1x

4x

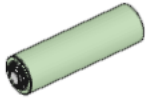
6x

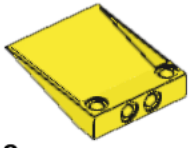
2x

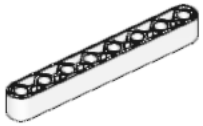
2x

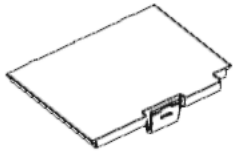
1x

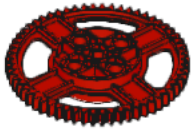
2x

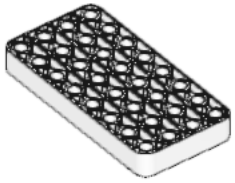
1x

2x

4x

2x

1x

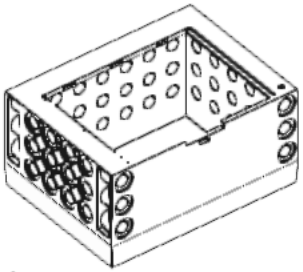
1x

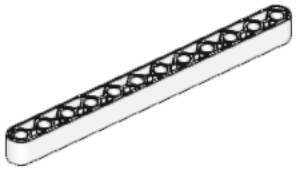
2x

1x

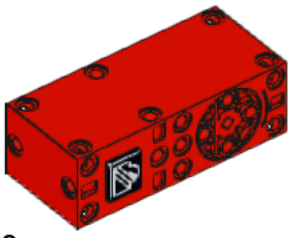
3x

6x

1

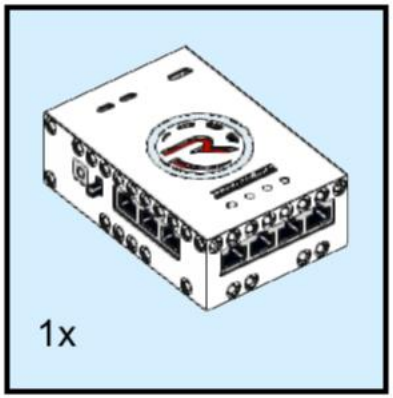

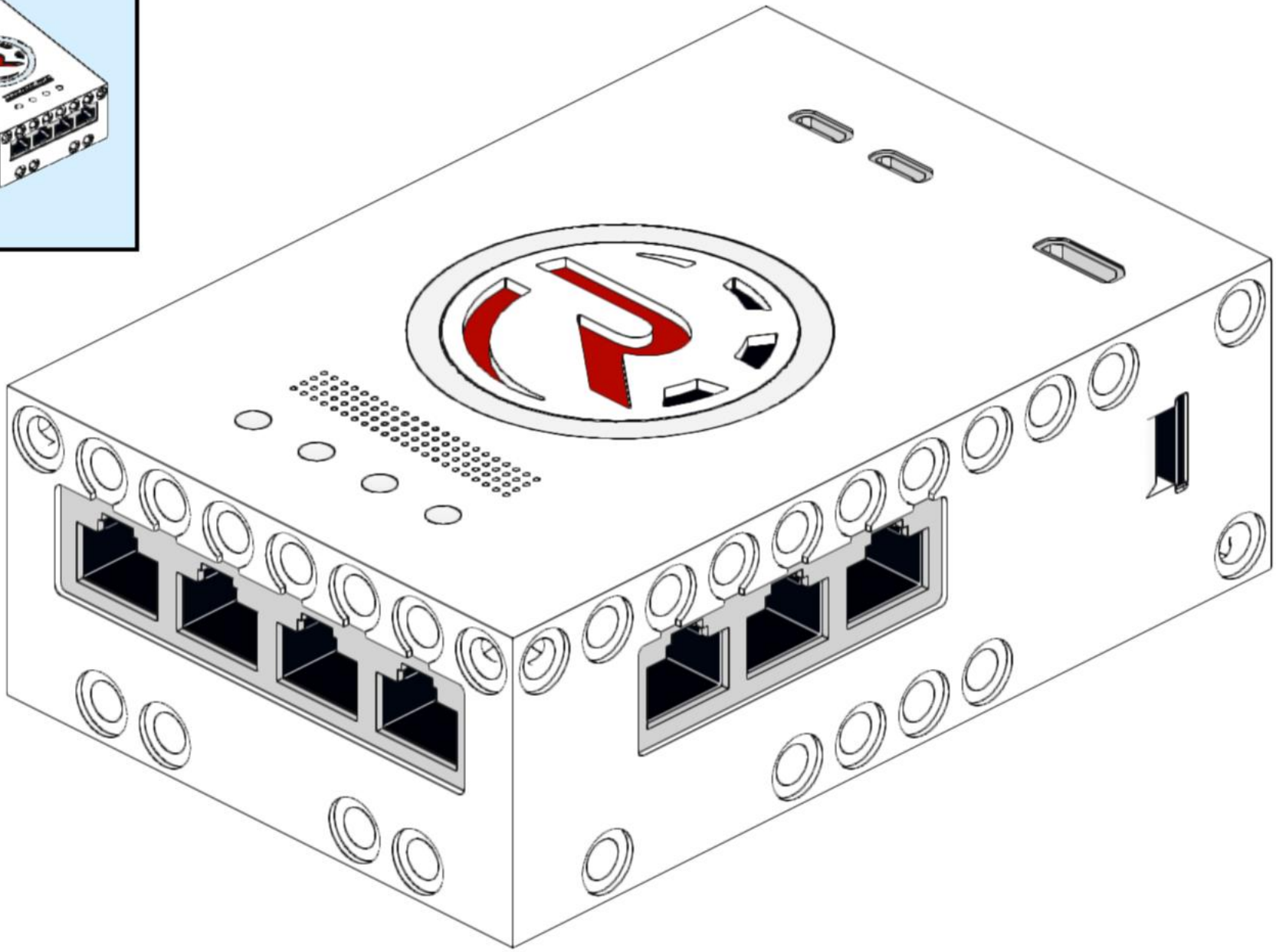

2

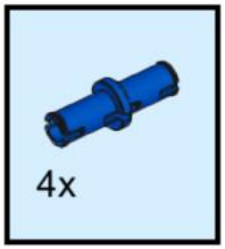

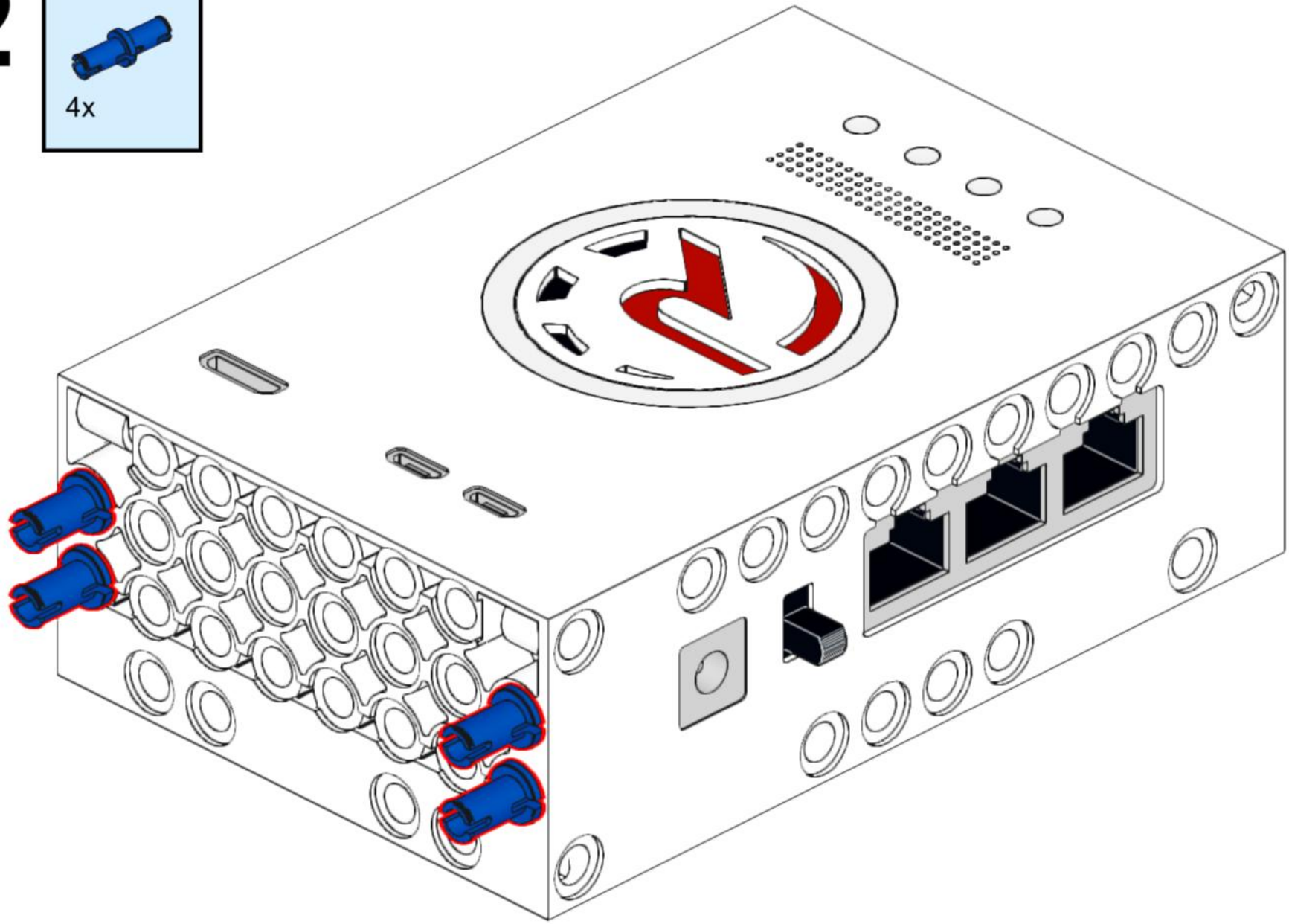

3

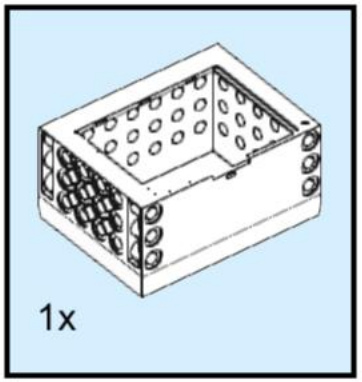

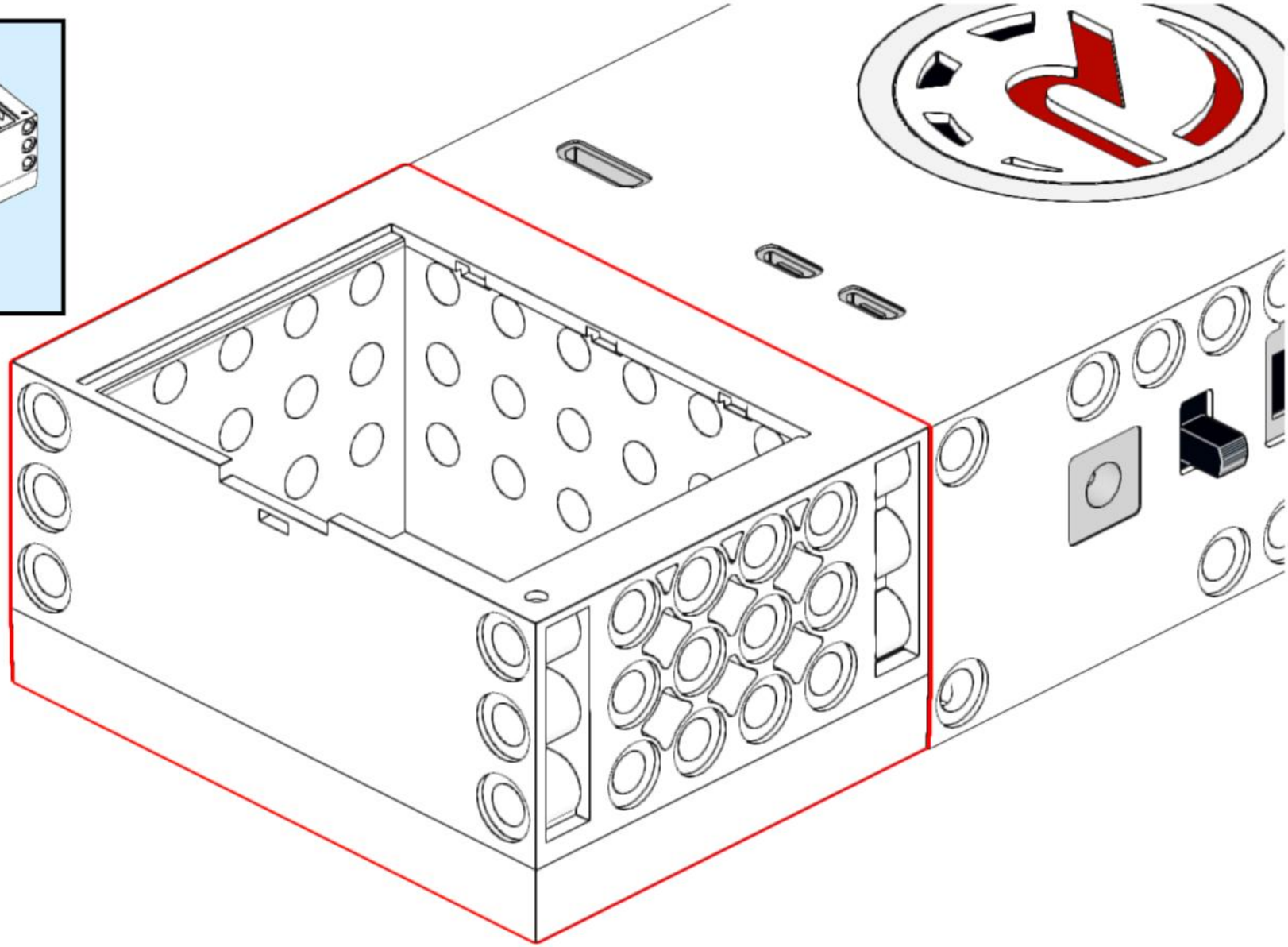

4

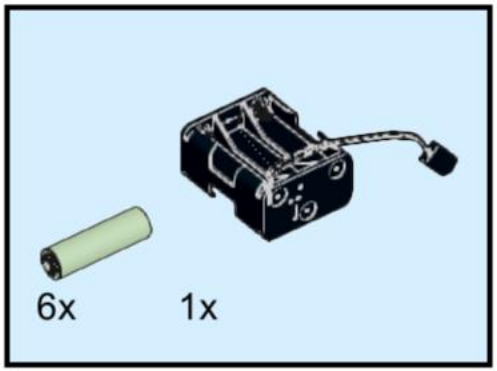

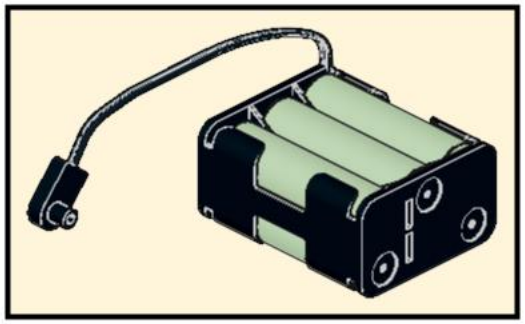

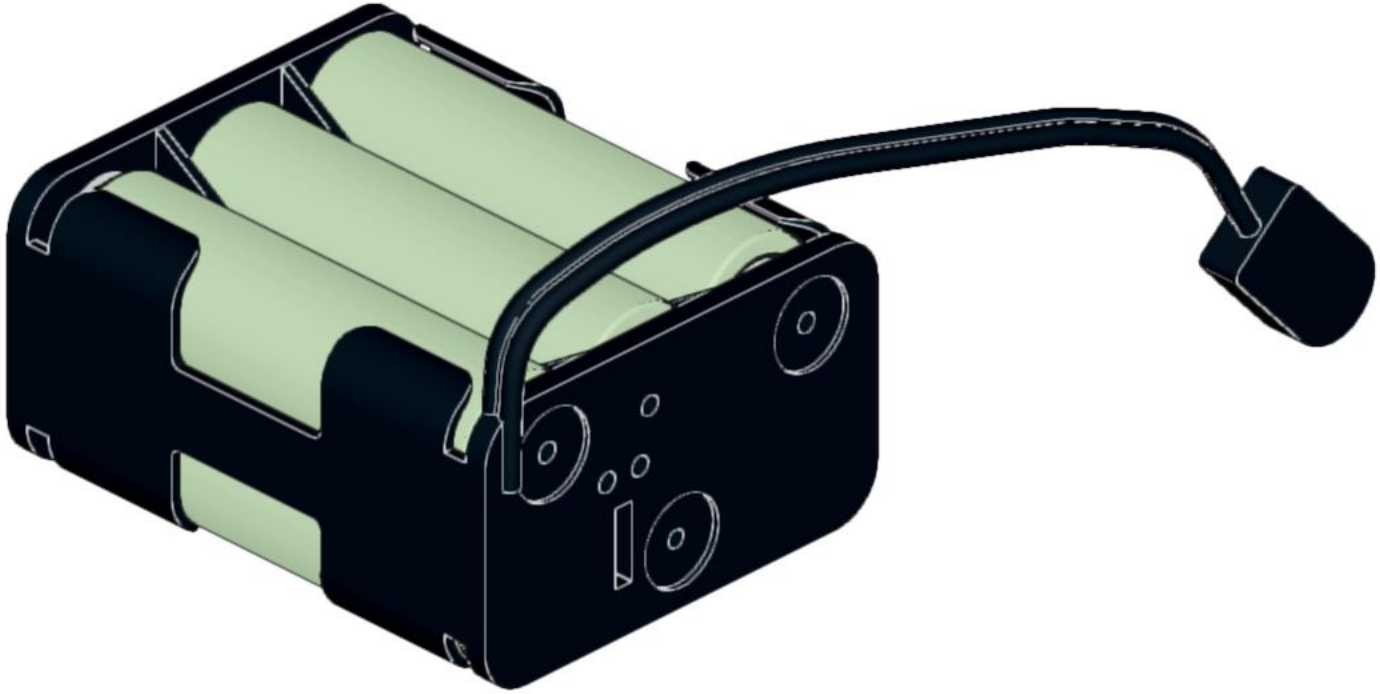

5

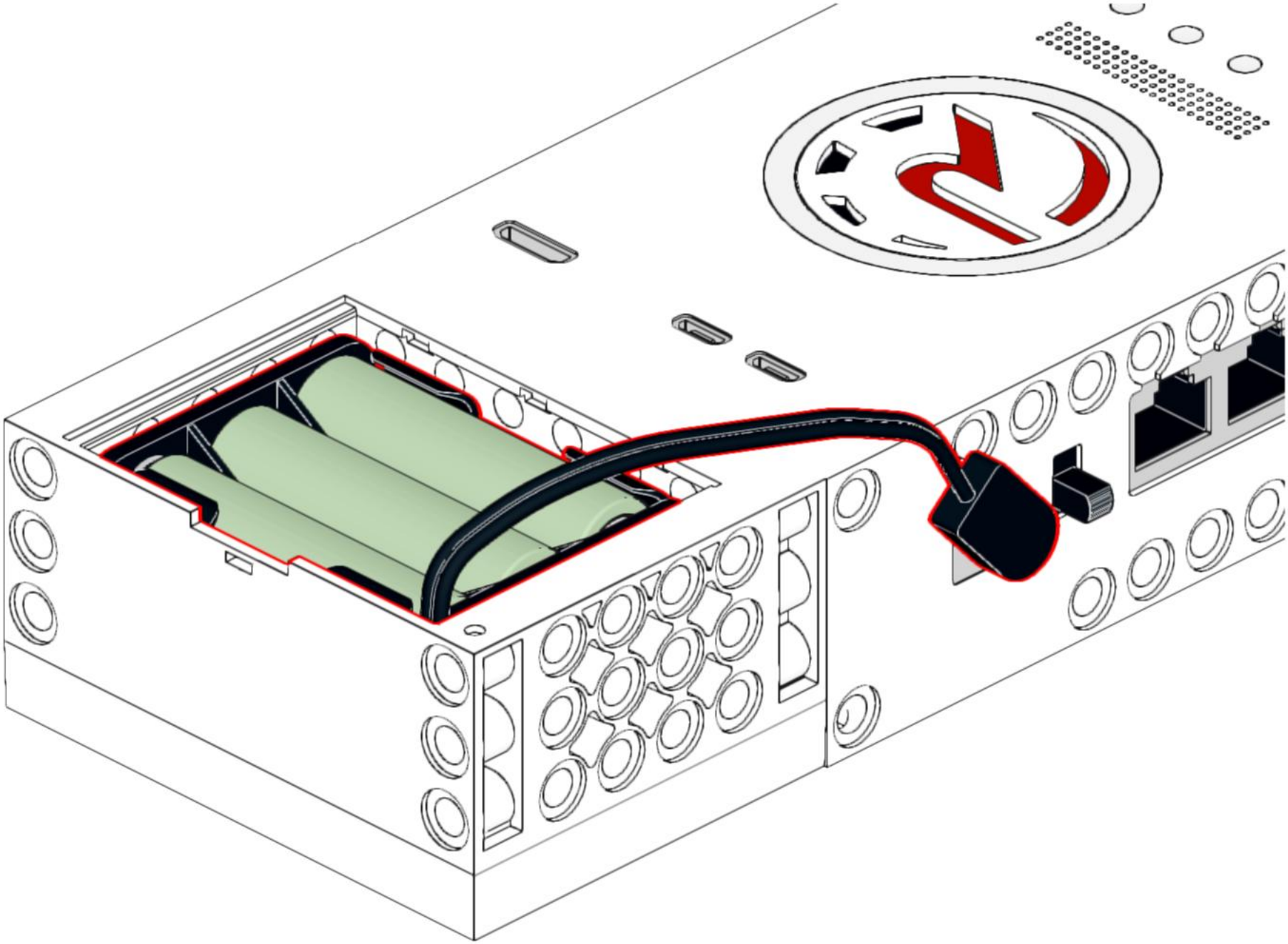

6

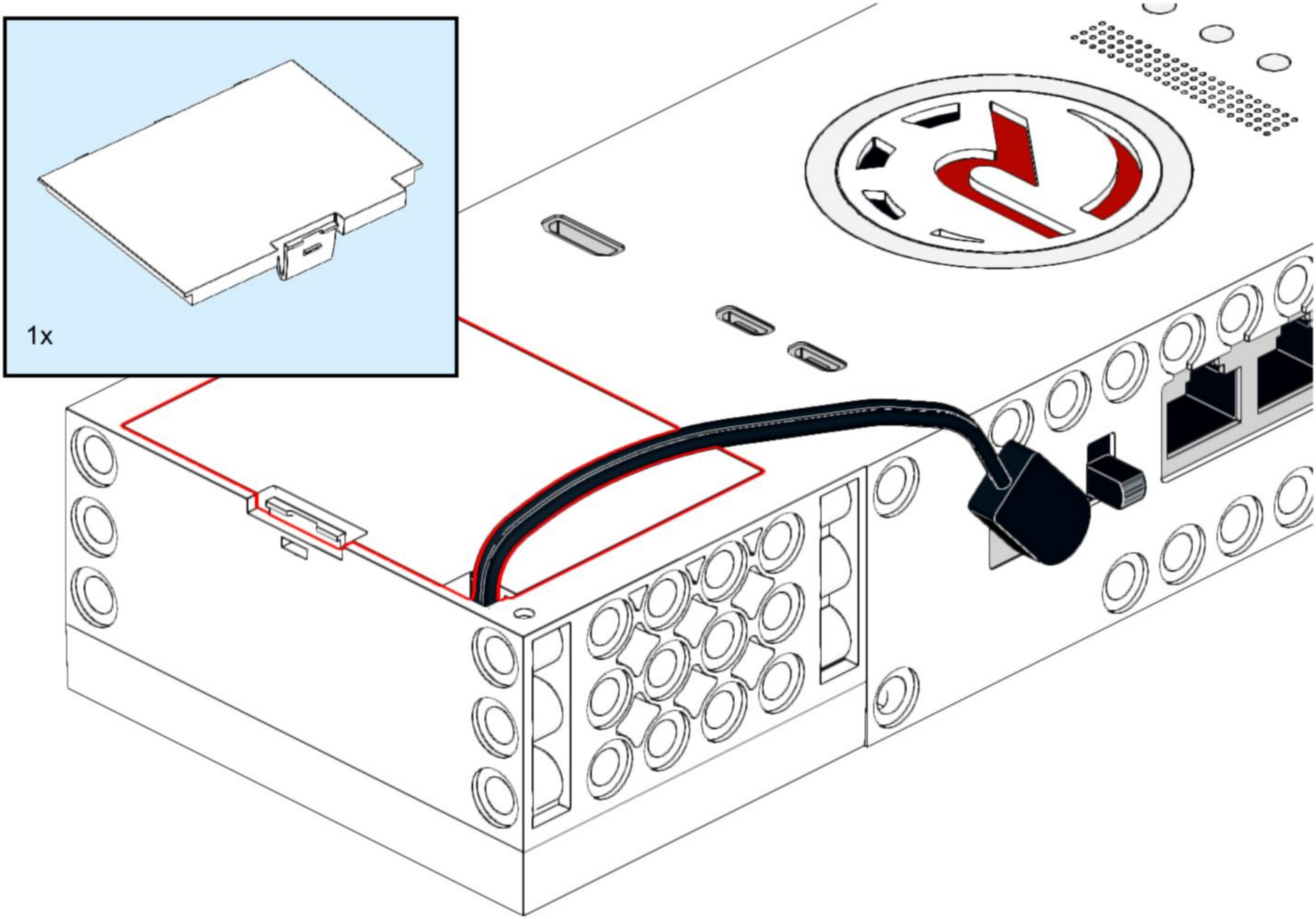

7

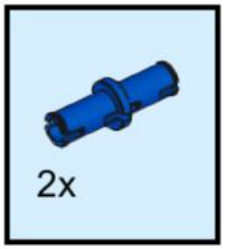

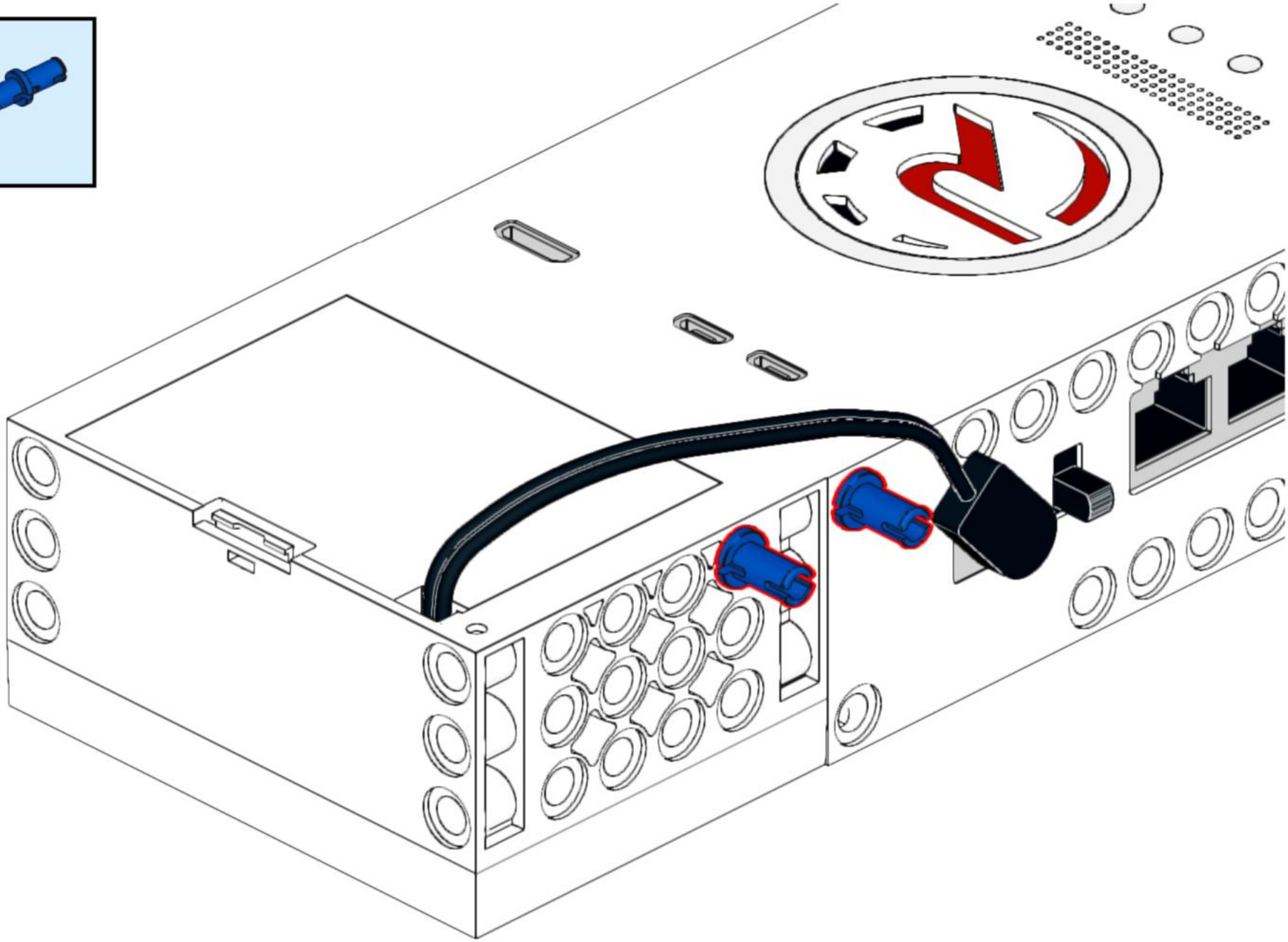

8

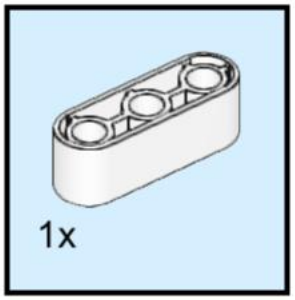

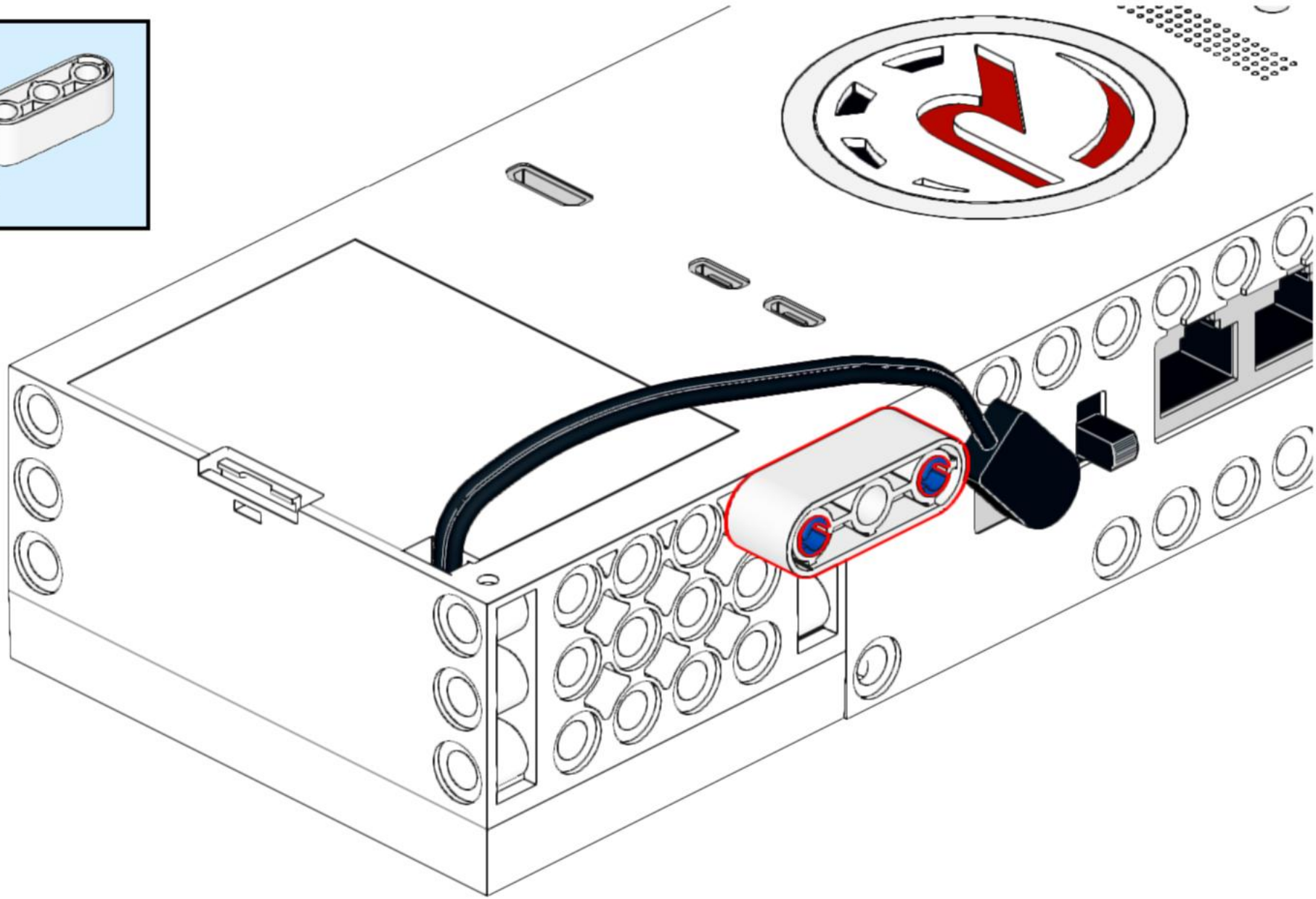

9

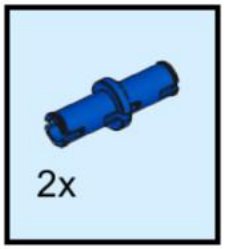

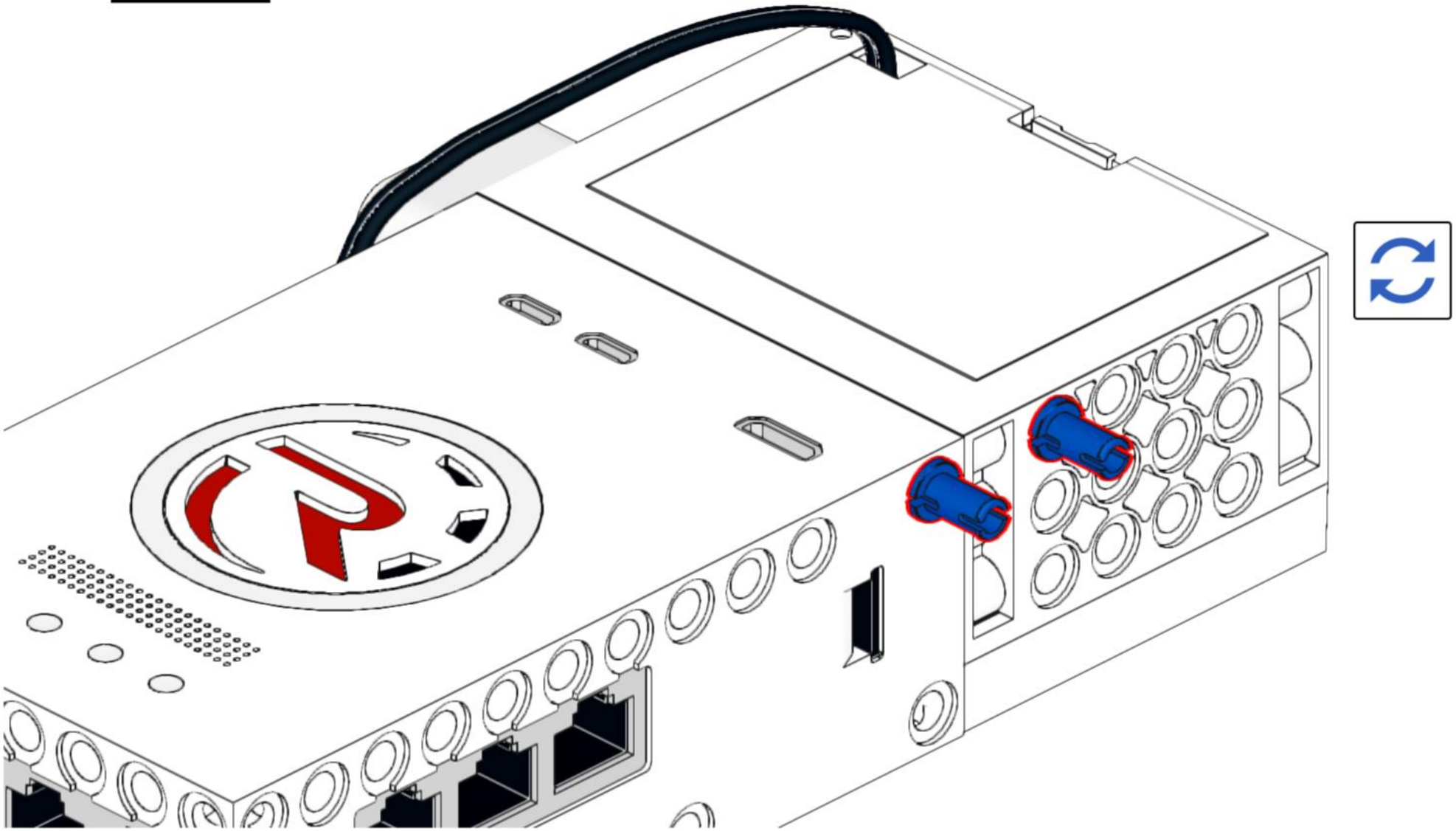

10

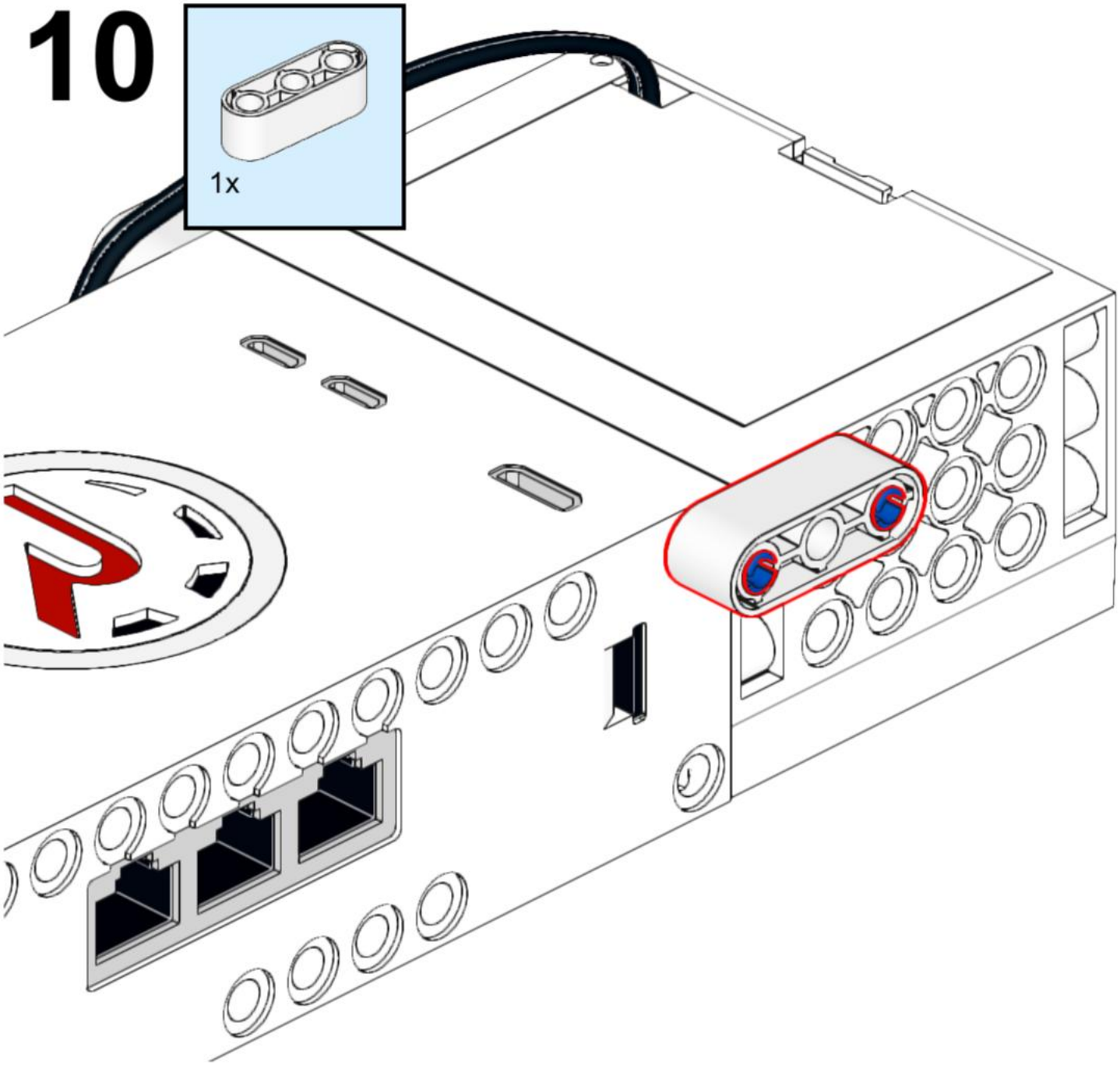

11

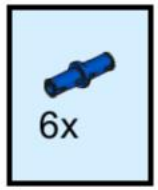

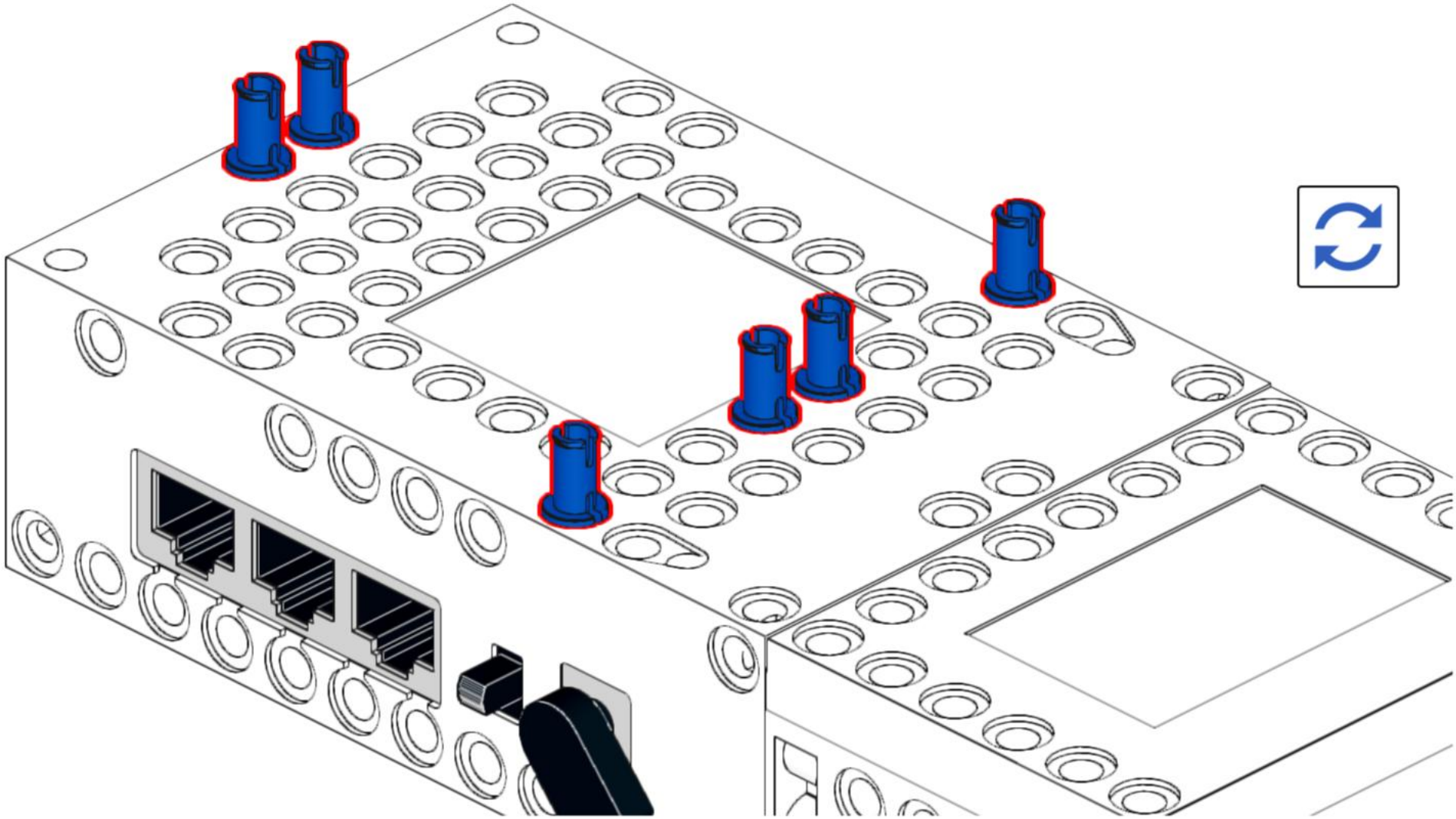

12

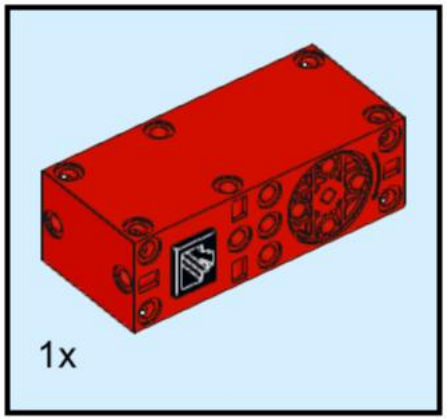

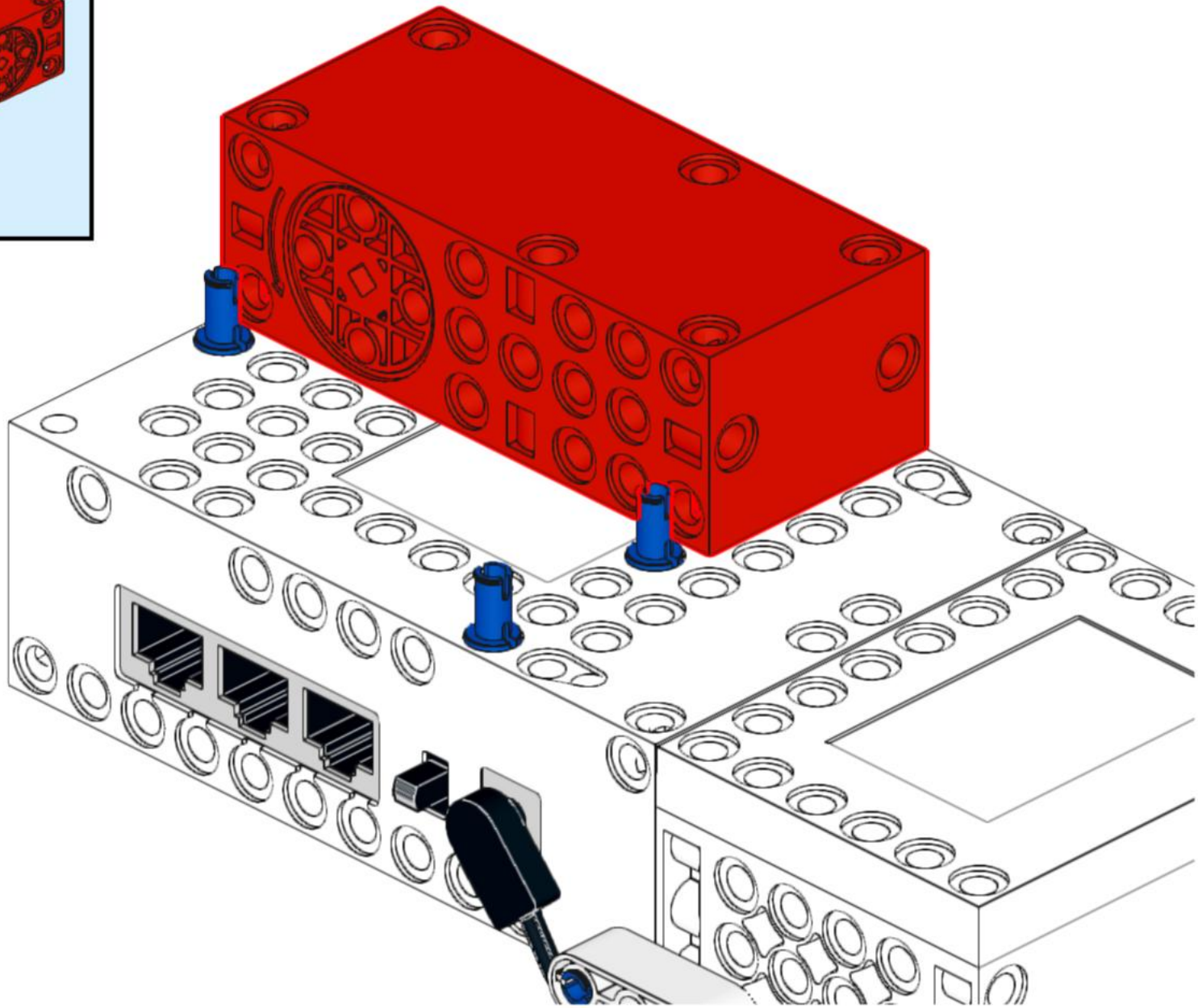

13

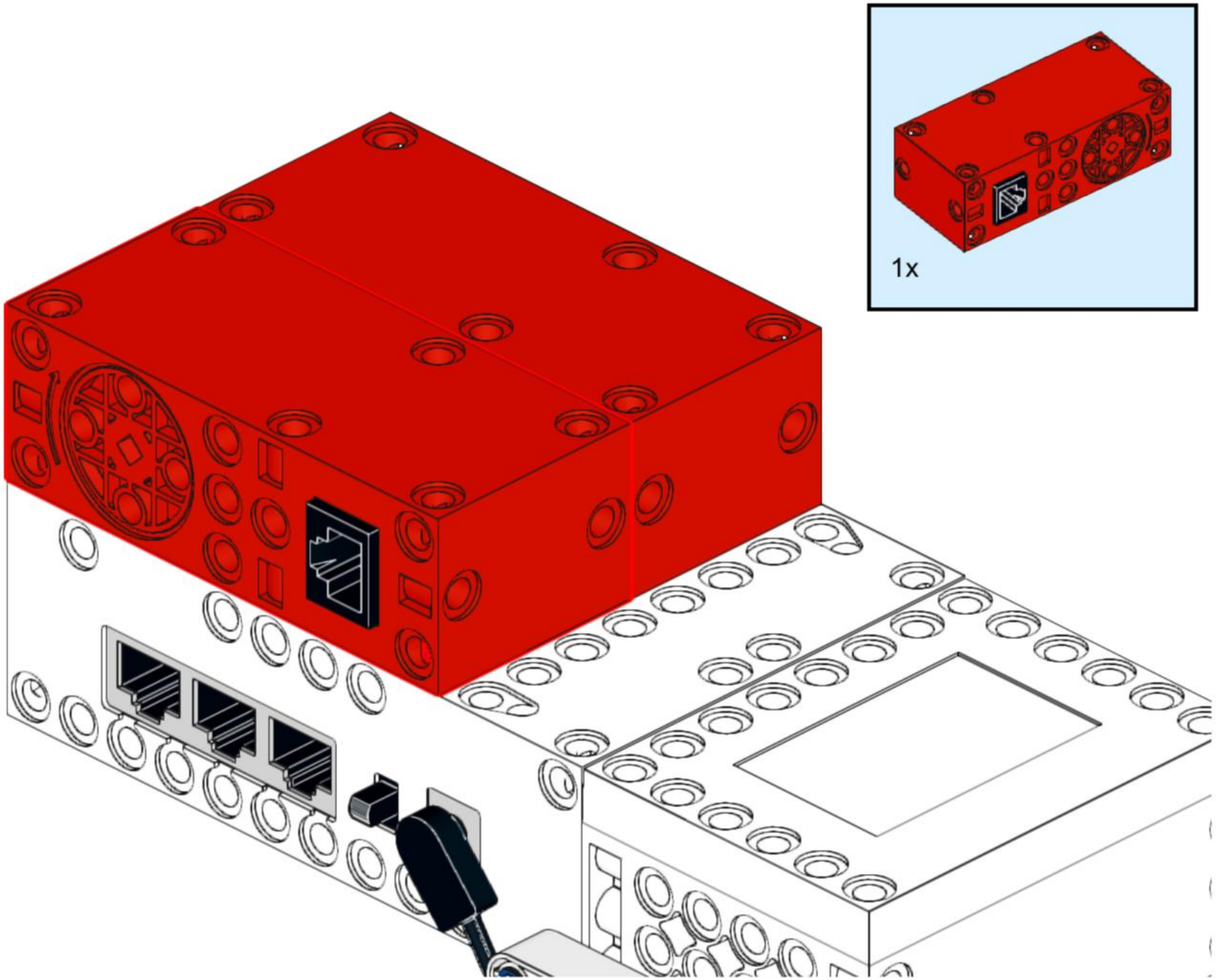

14

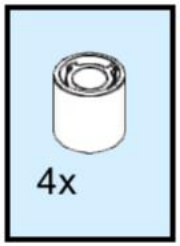

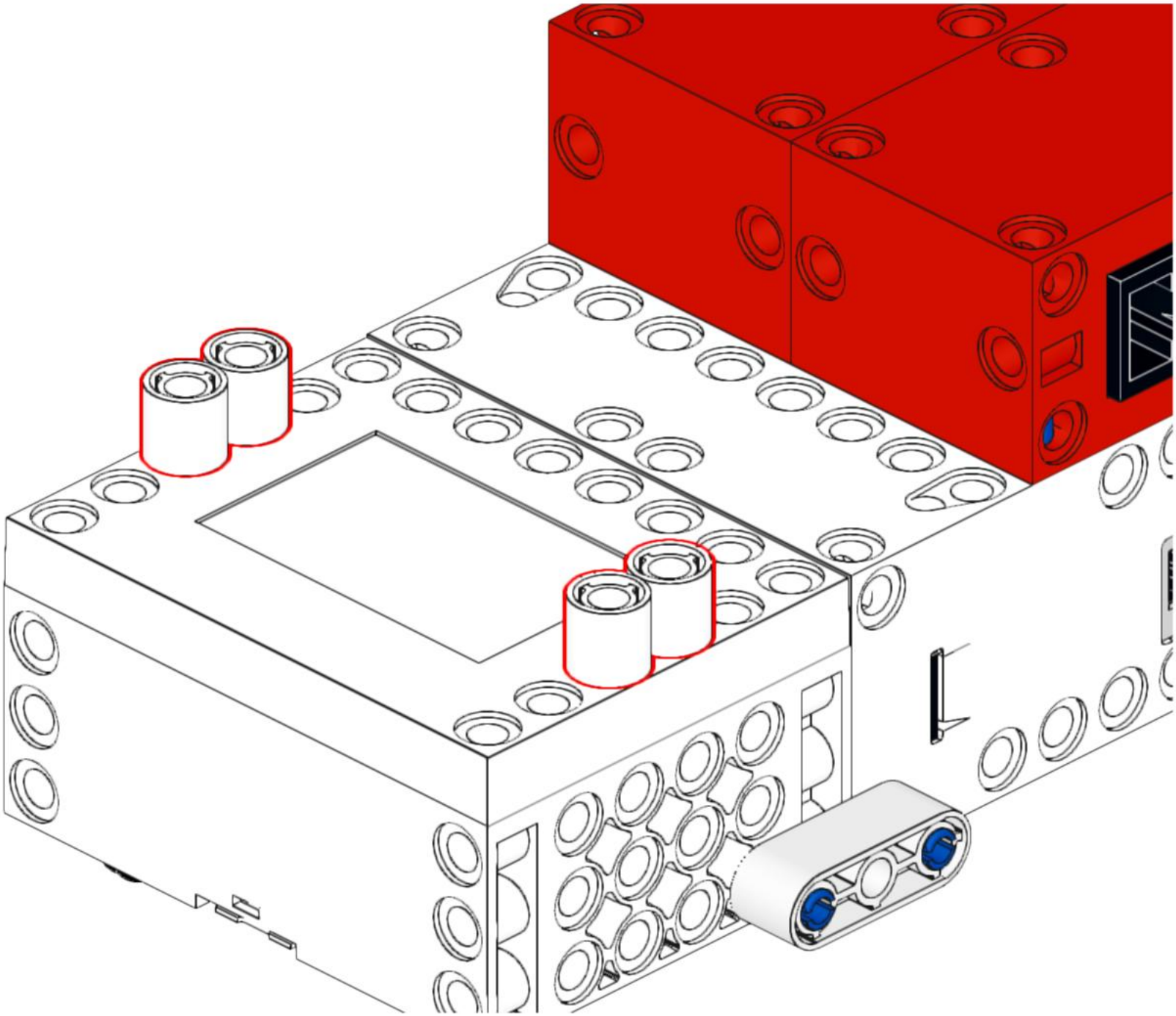

15

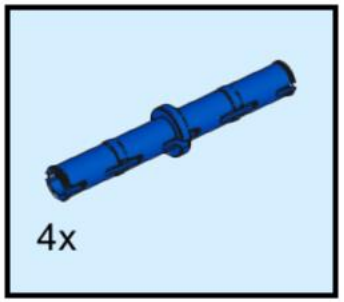

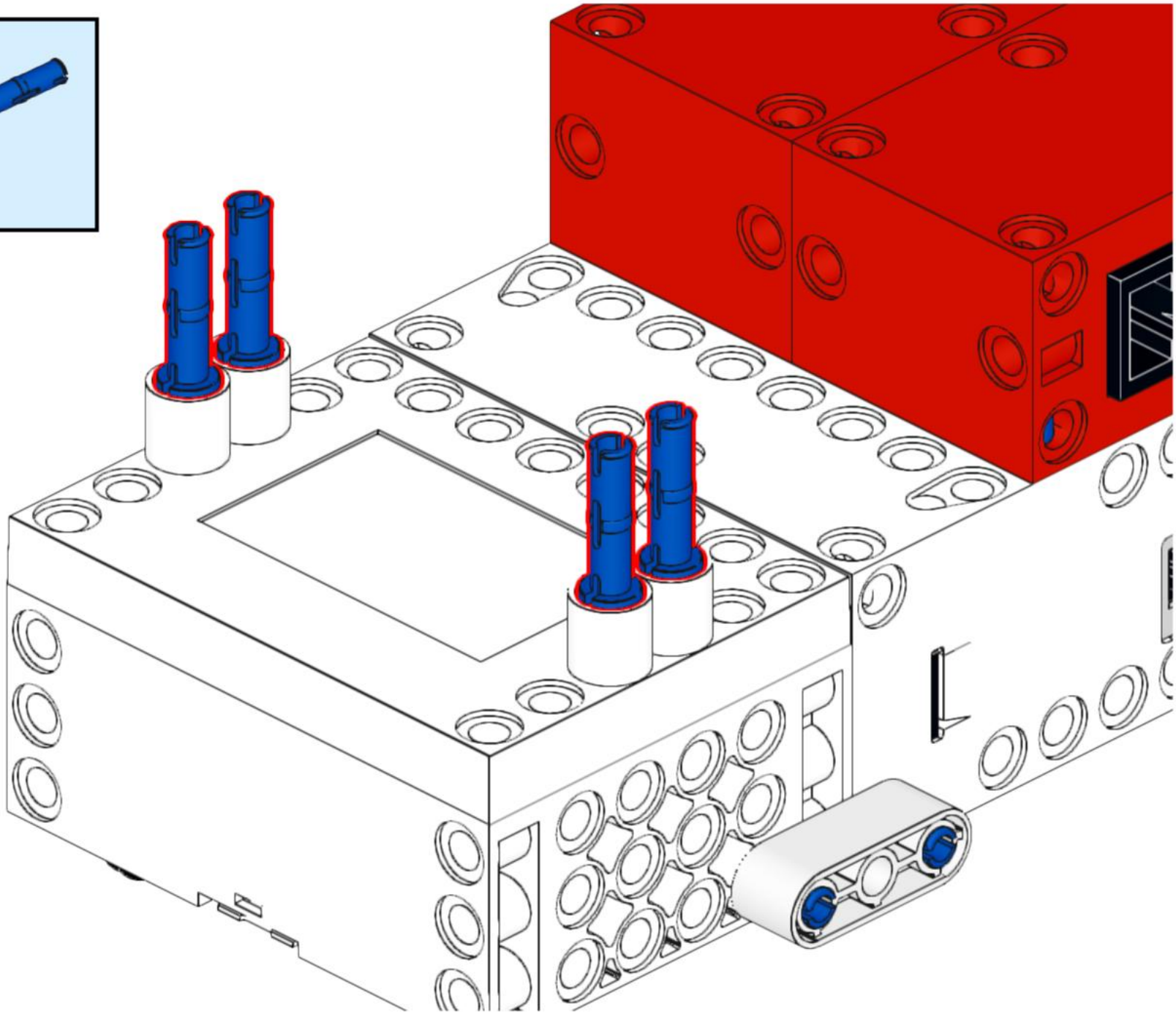

16

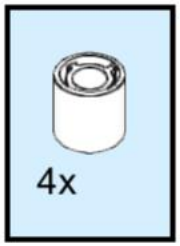

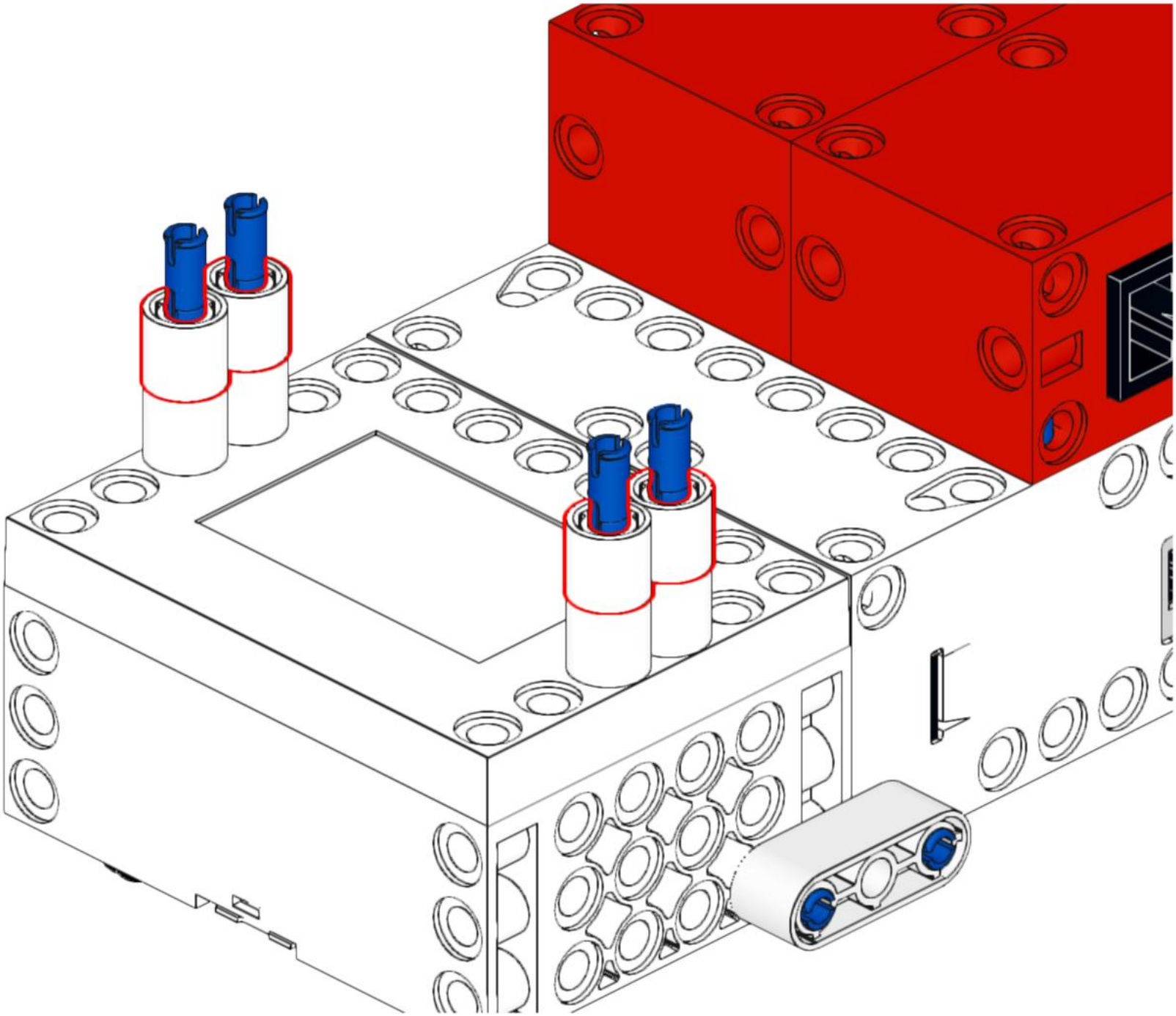

17

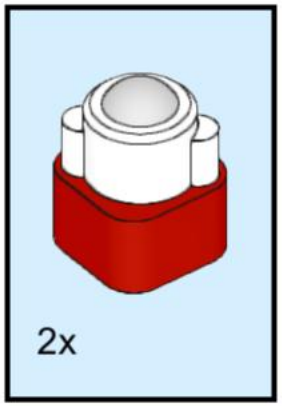

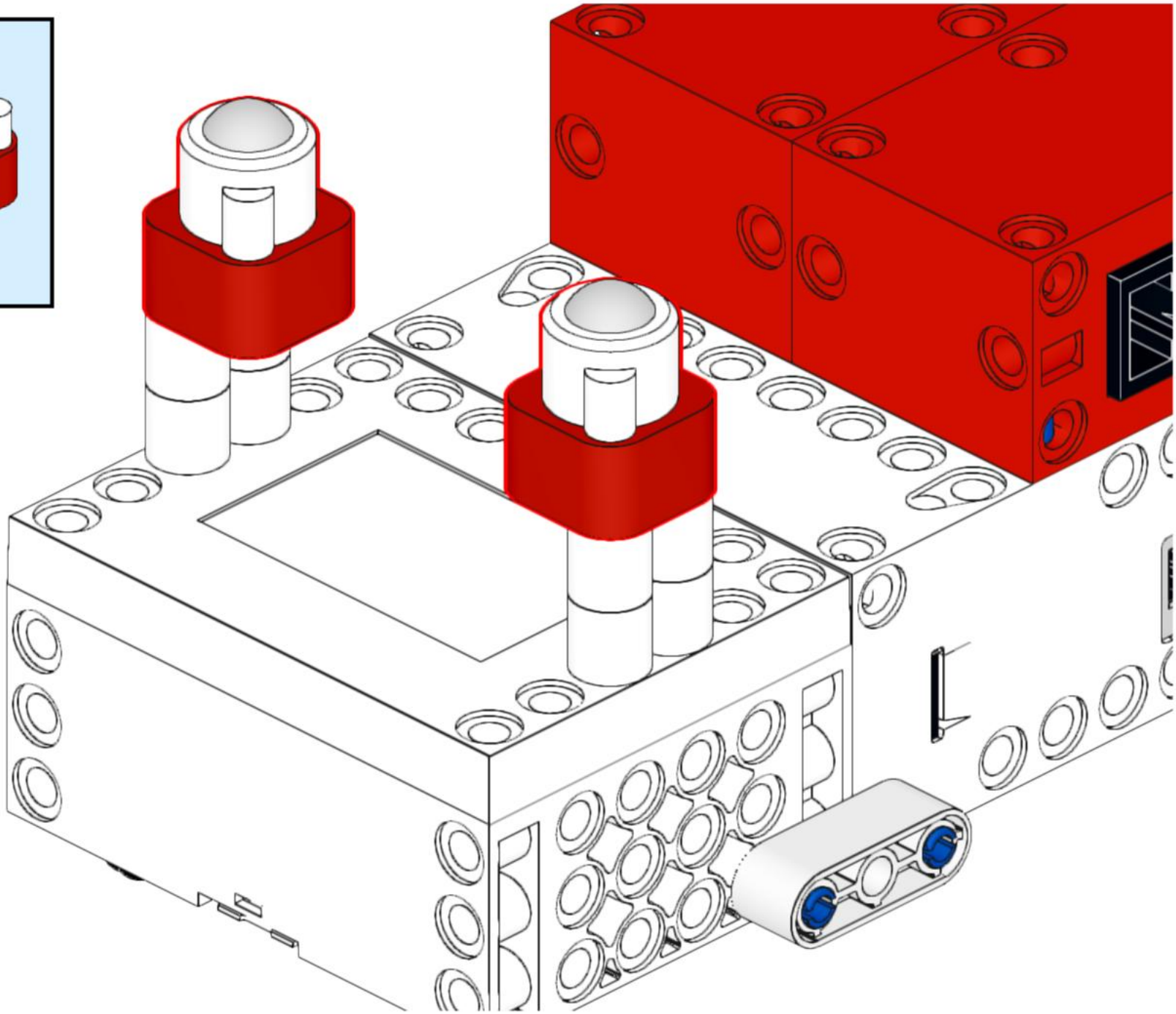

18

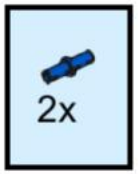

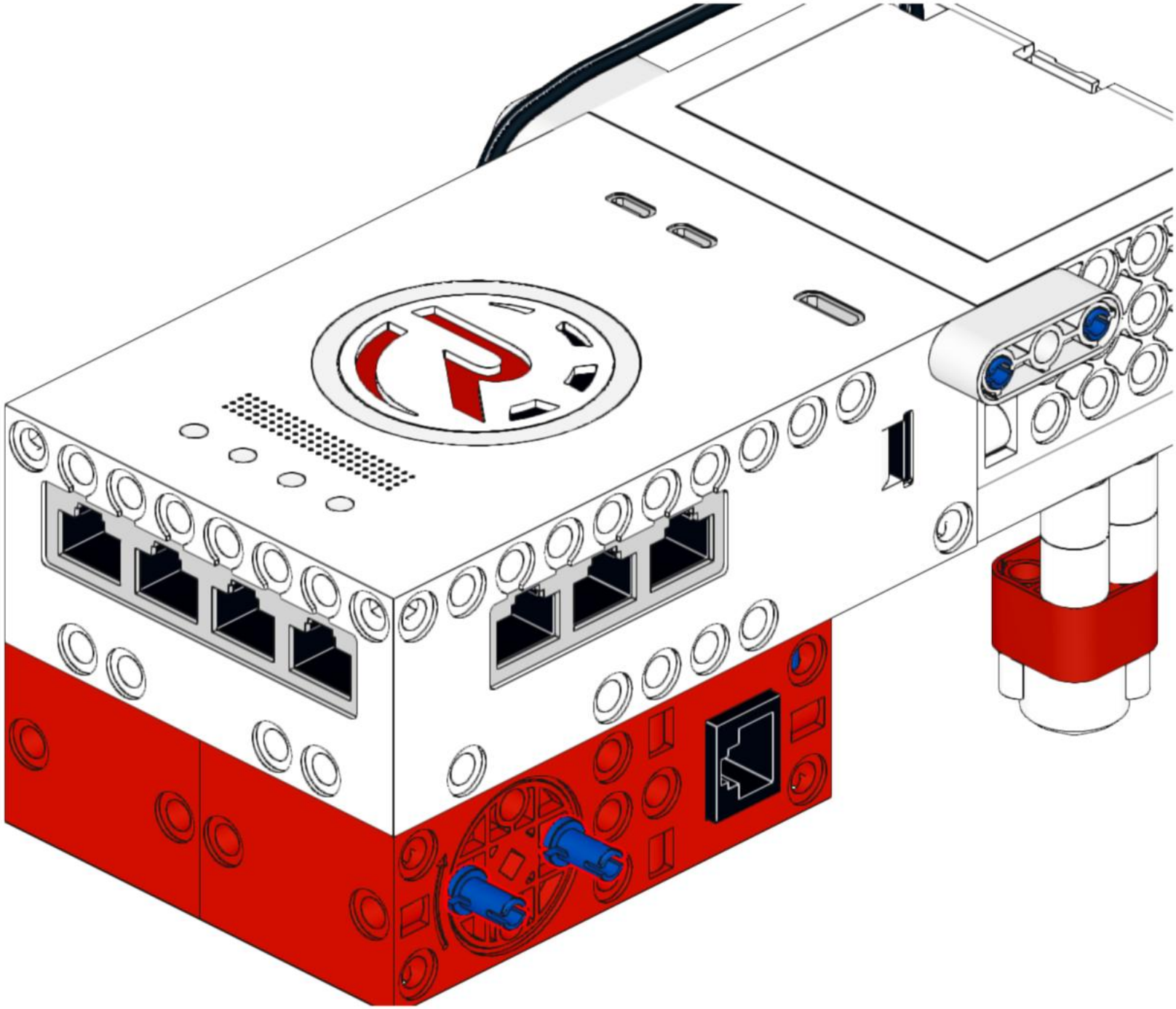

19

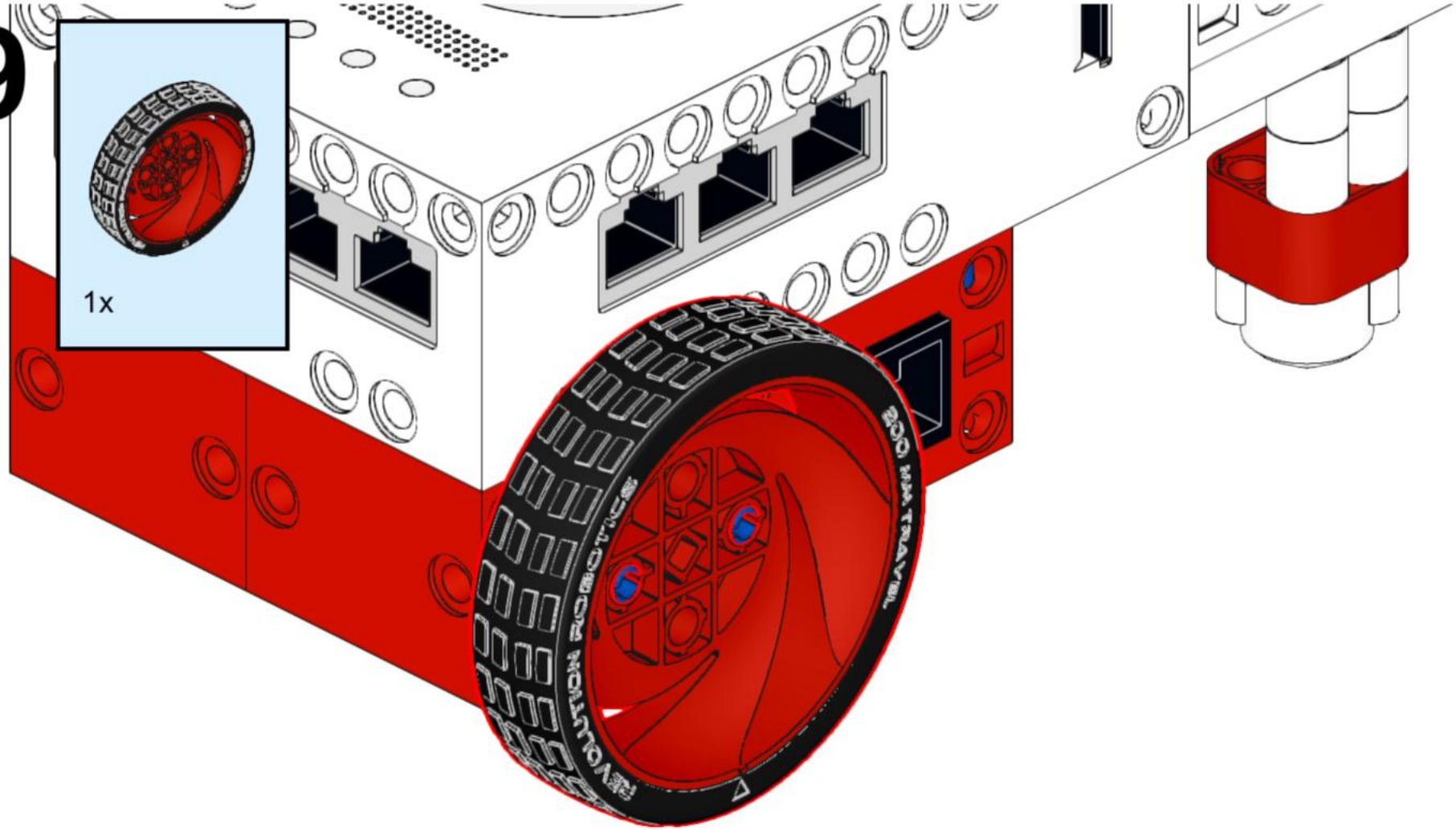

20

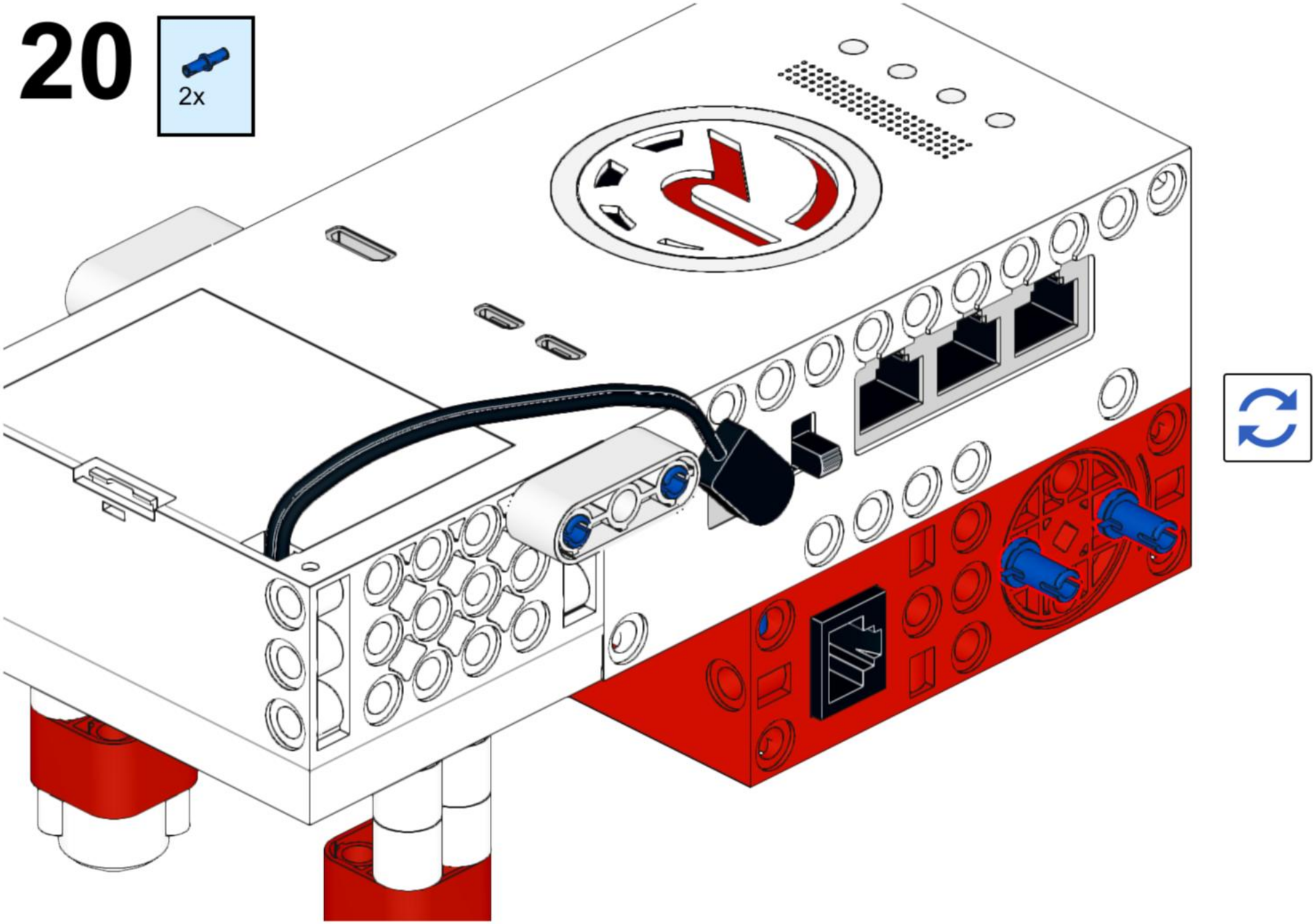

21

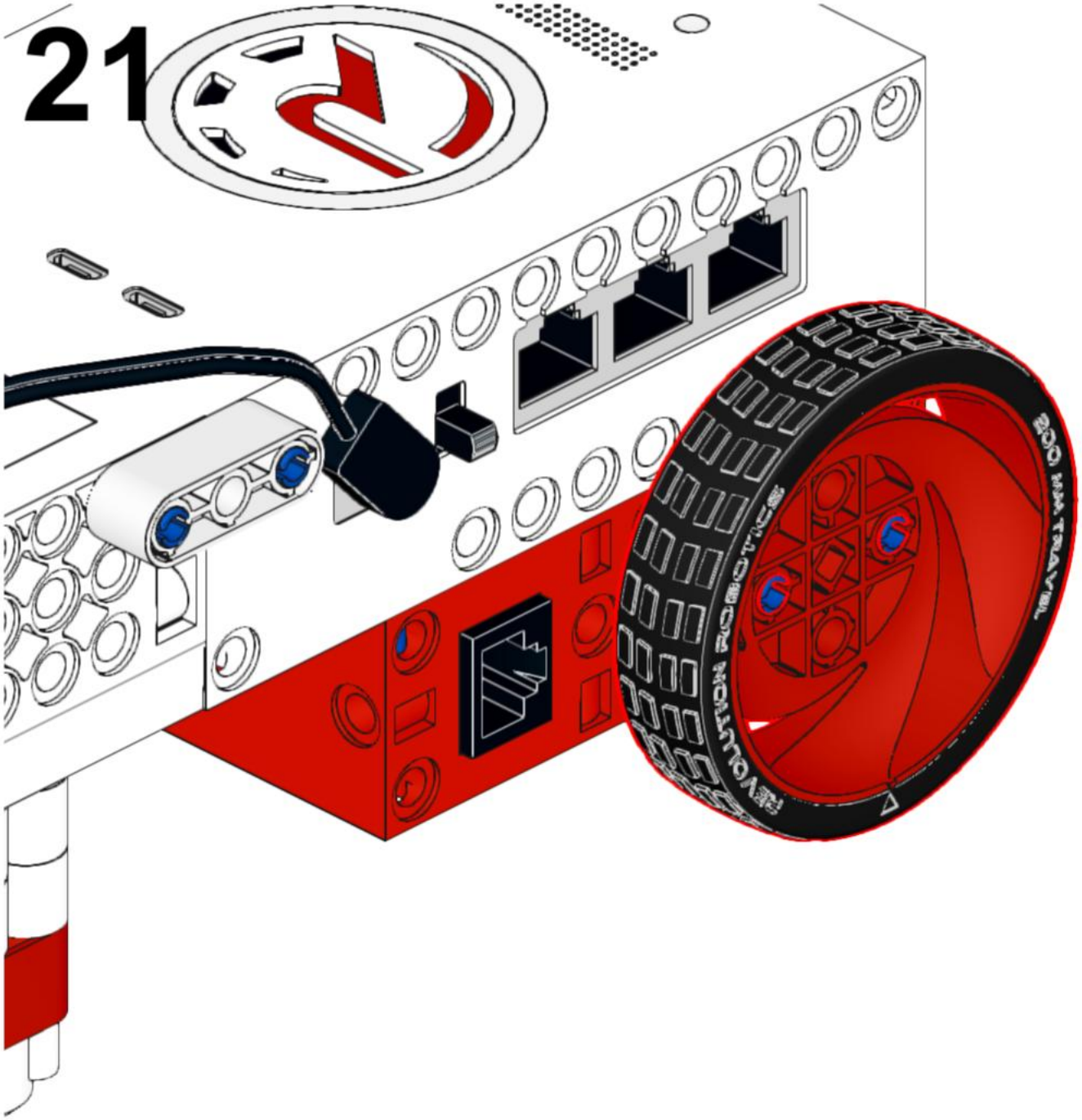

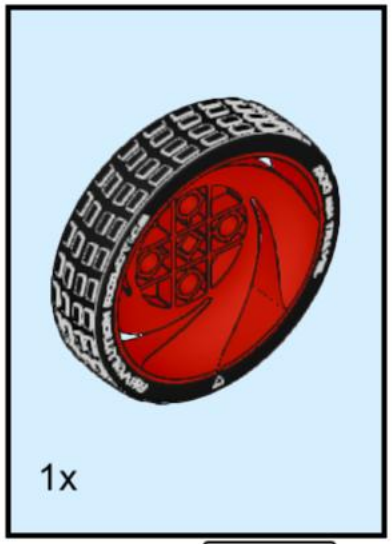

22

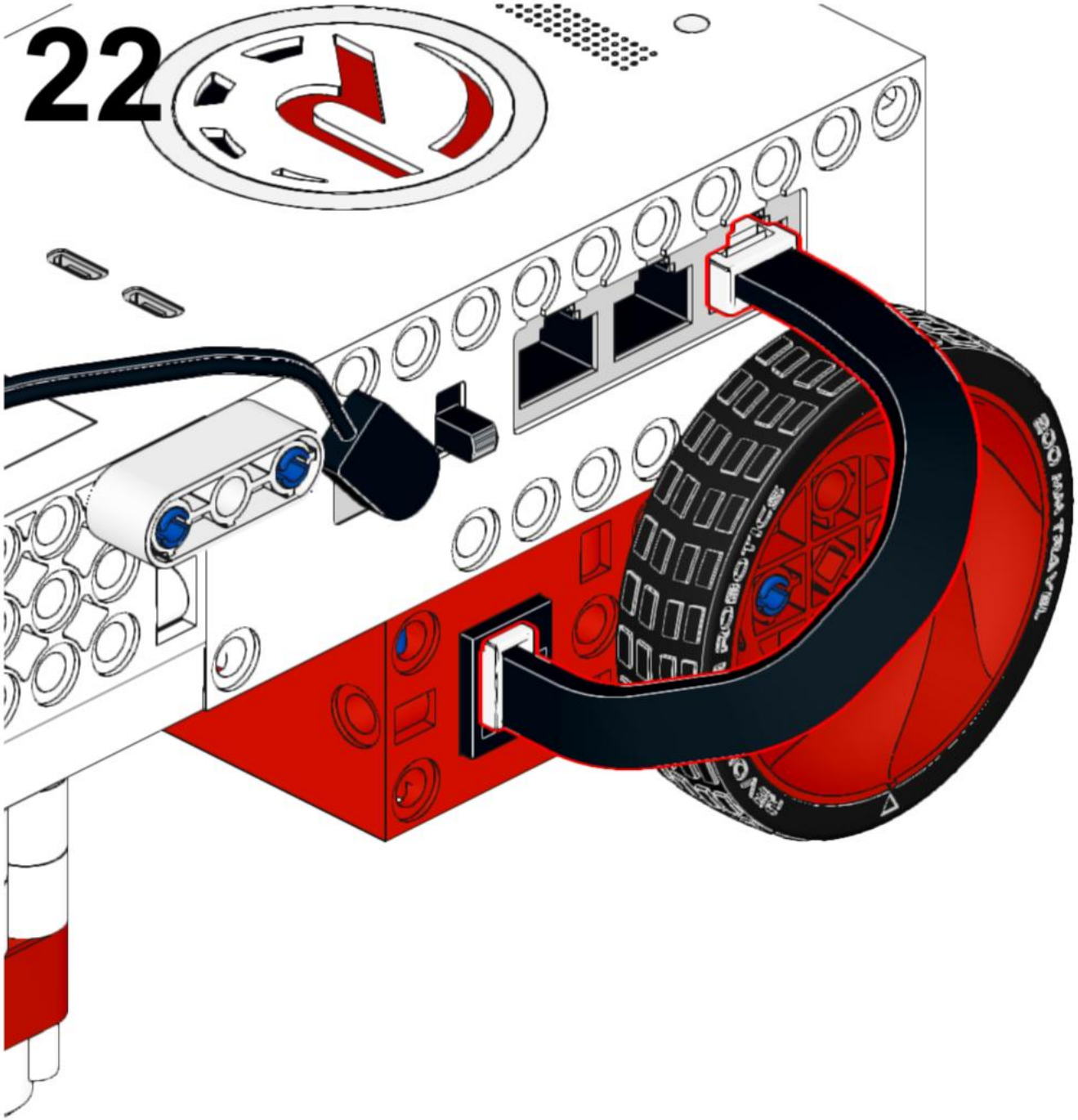

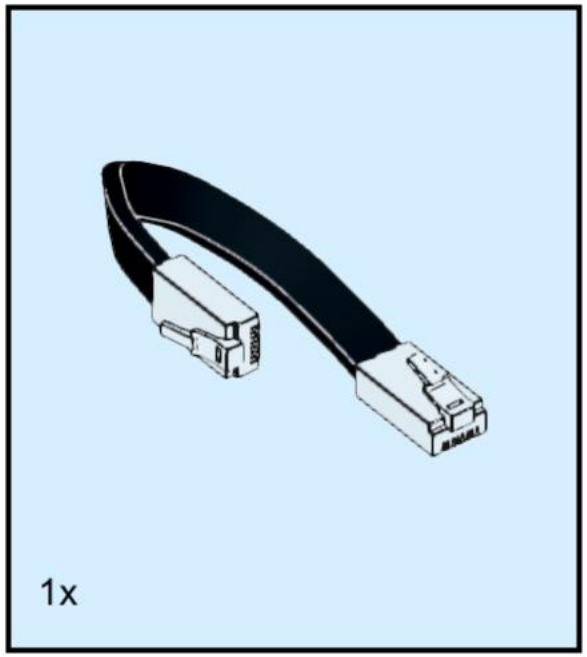

23

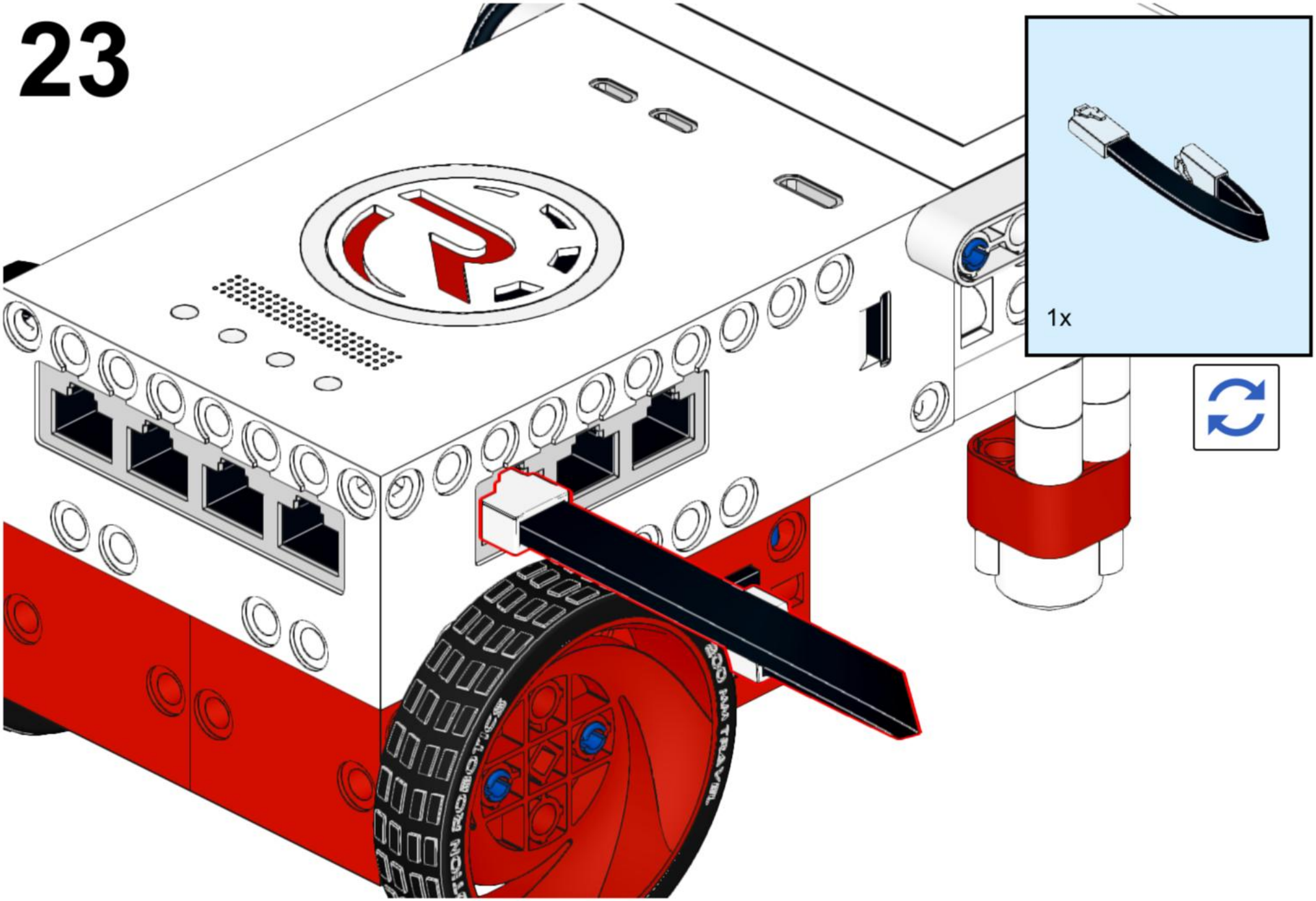

24

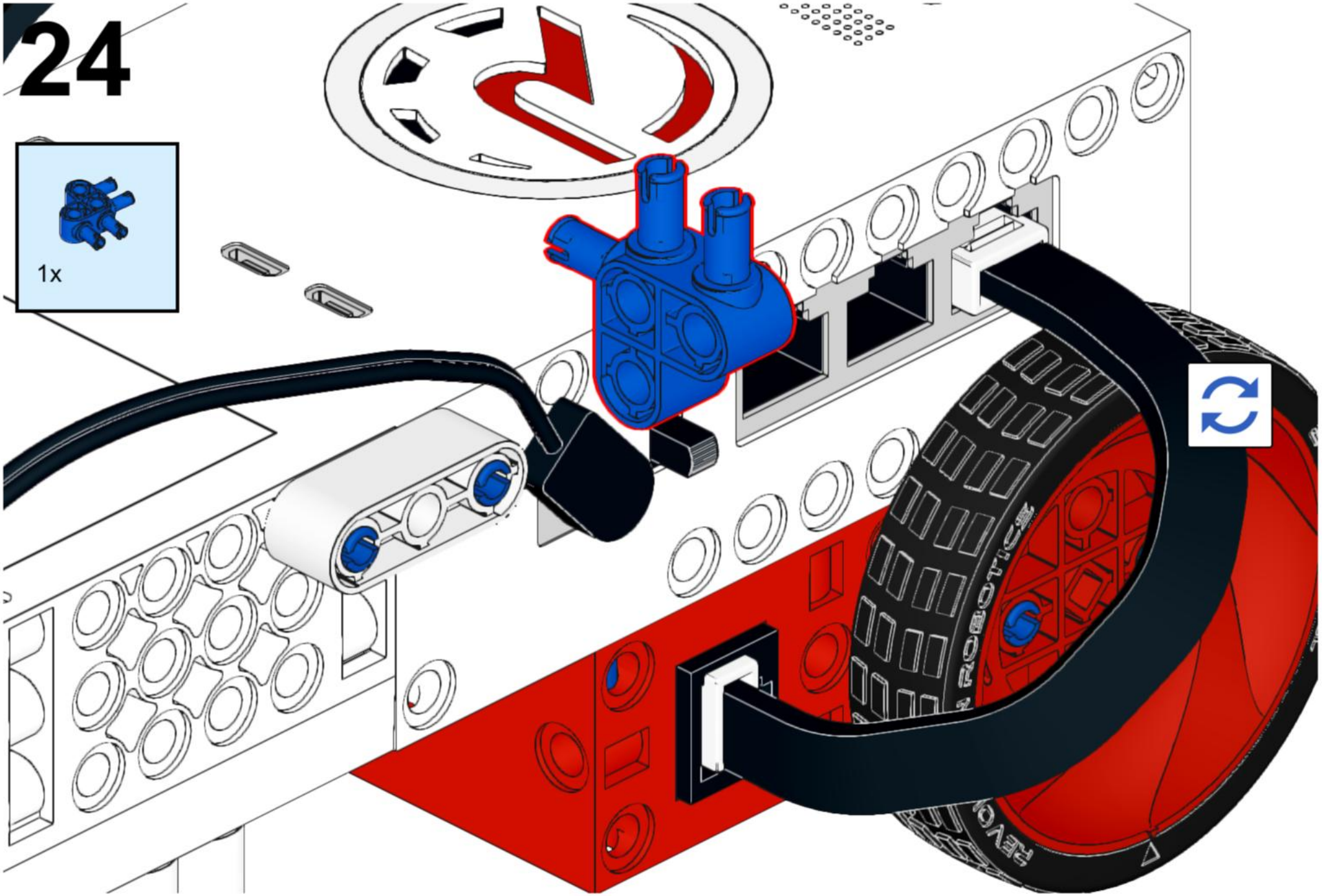

25

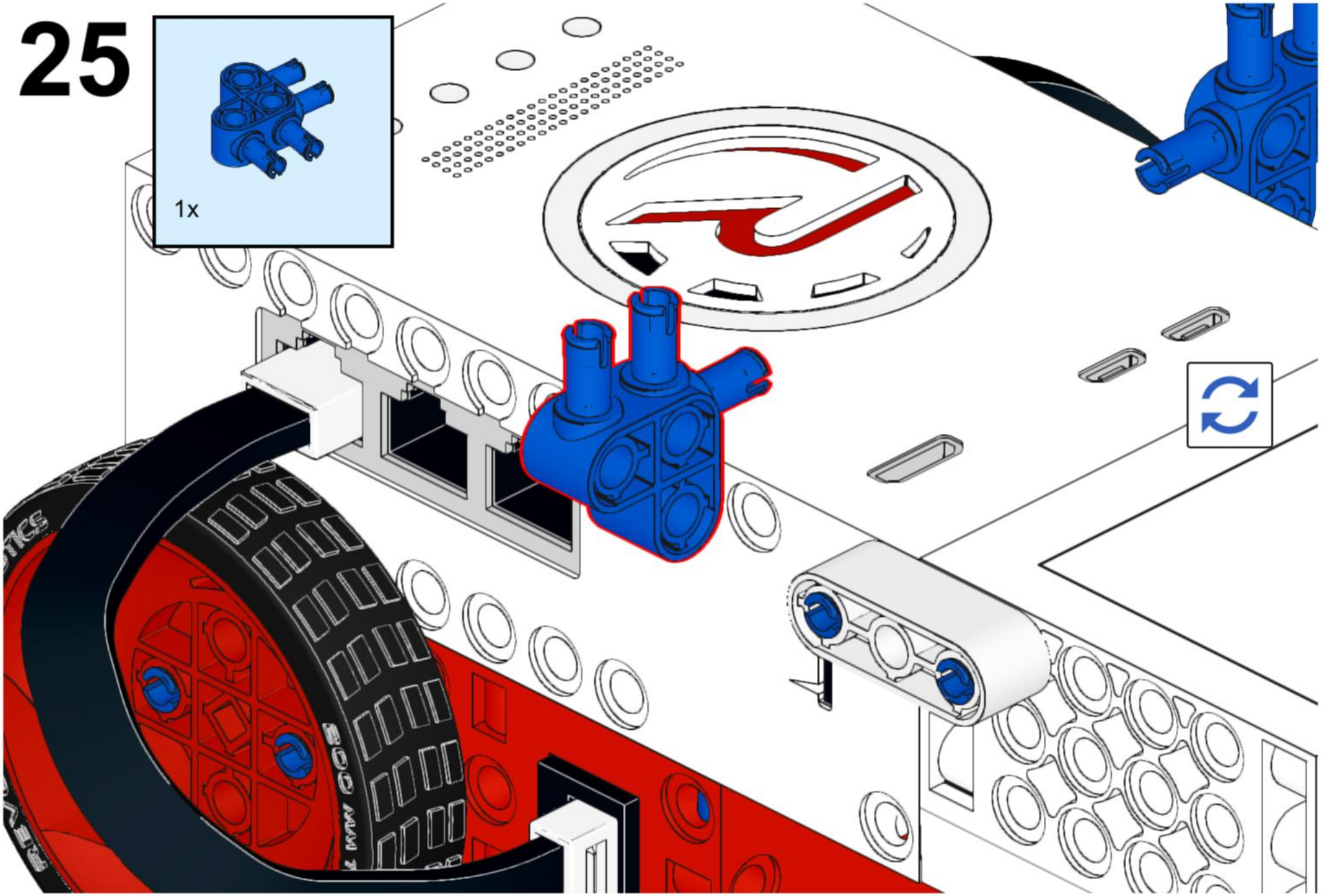

26

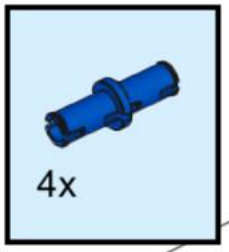

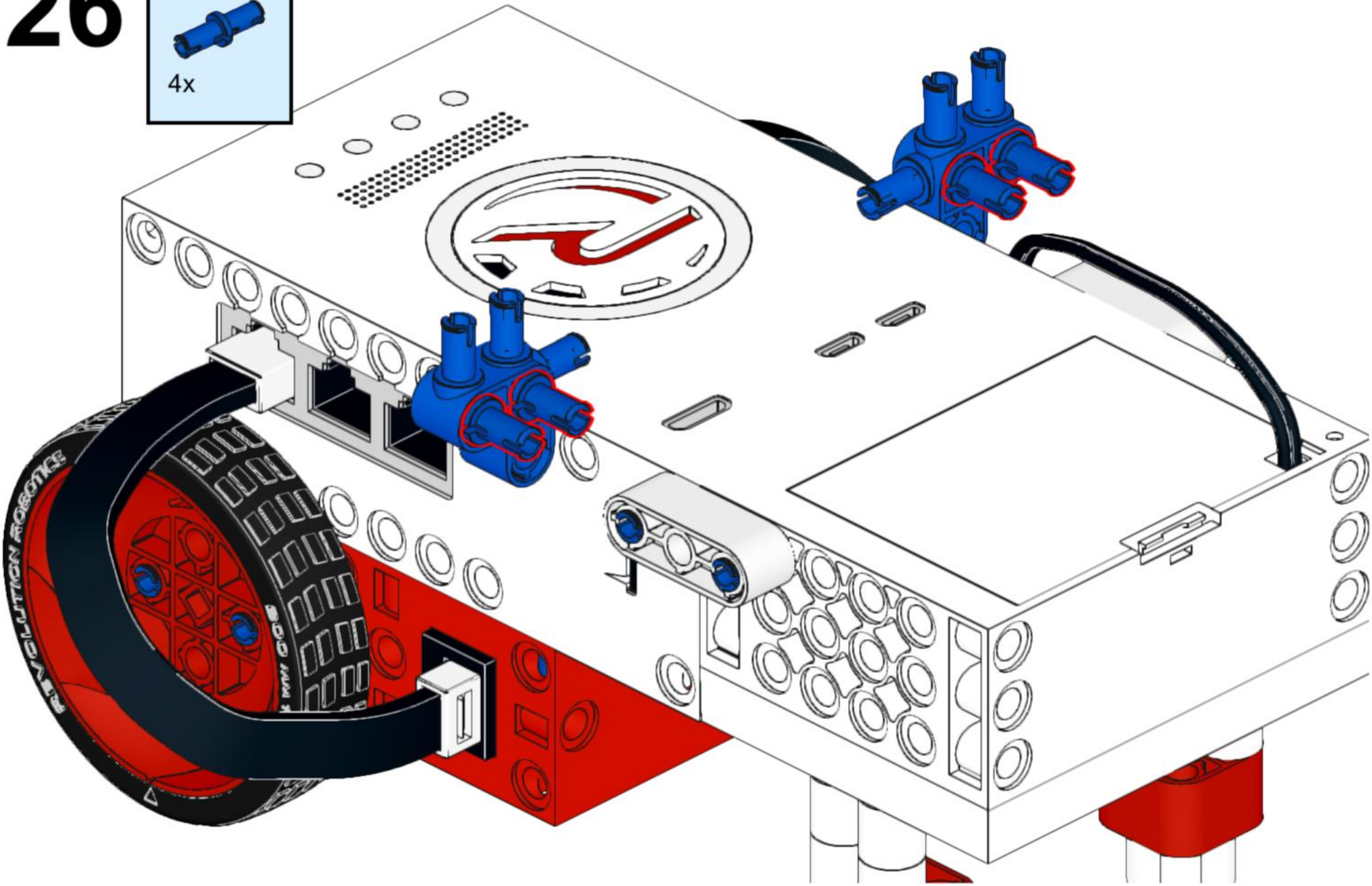

27

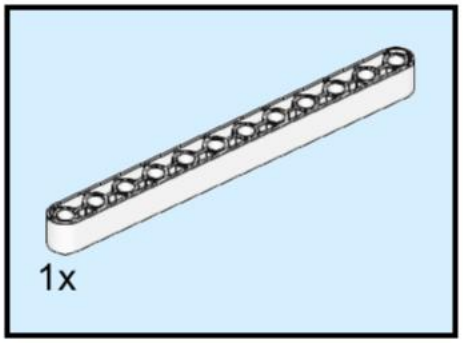

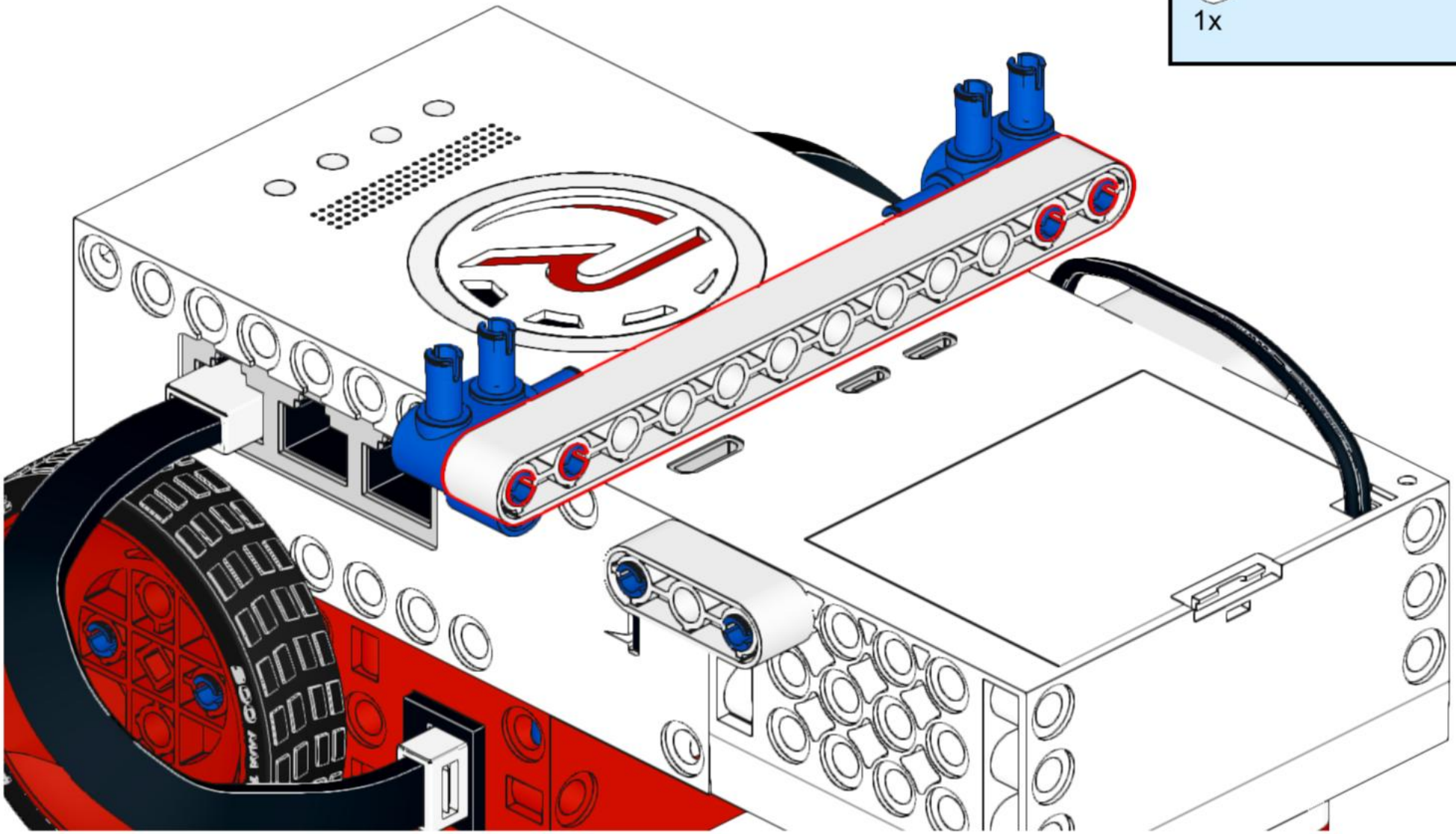

28

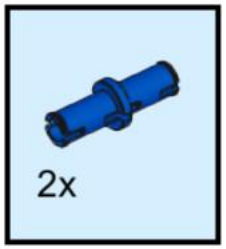

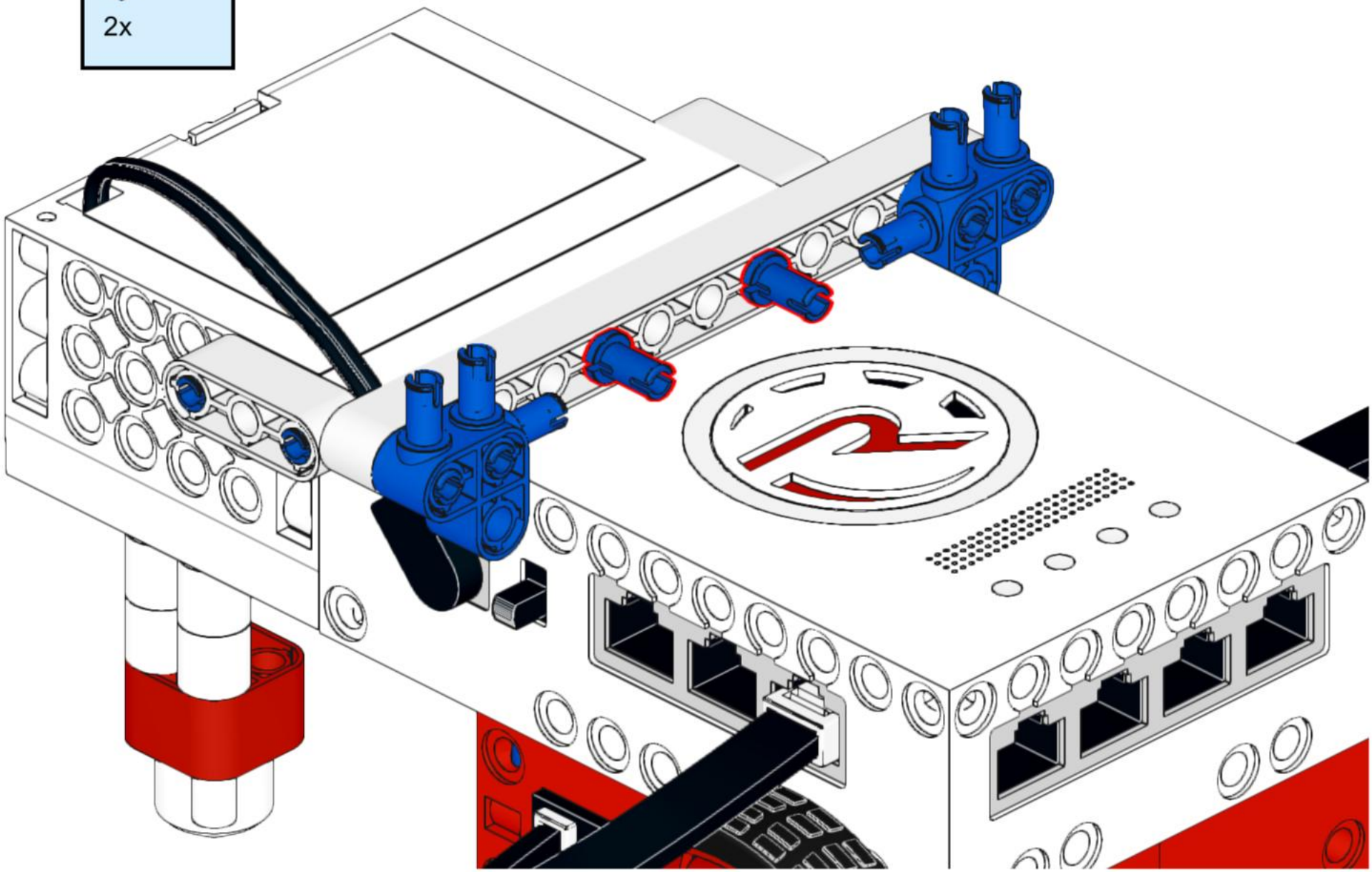

29

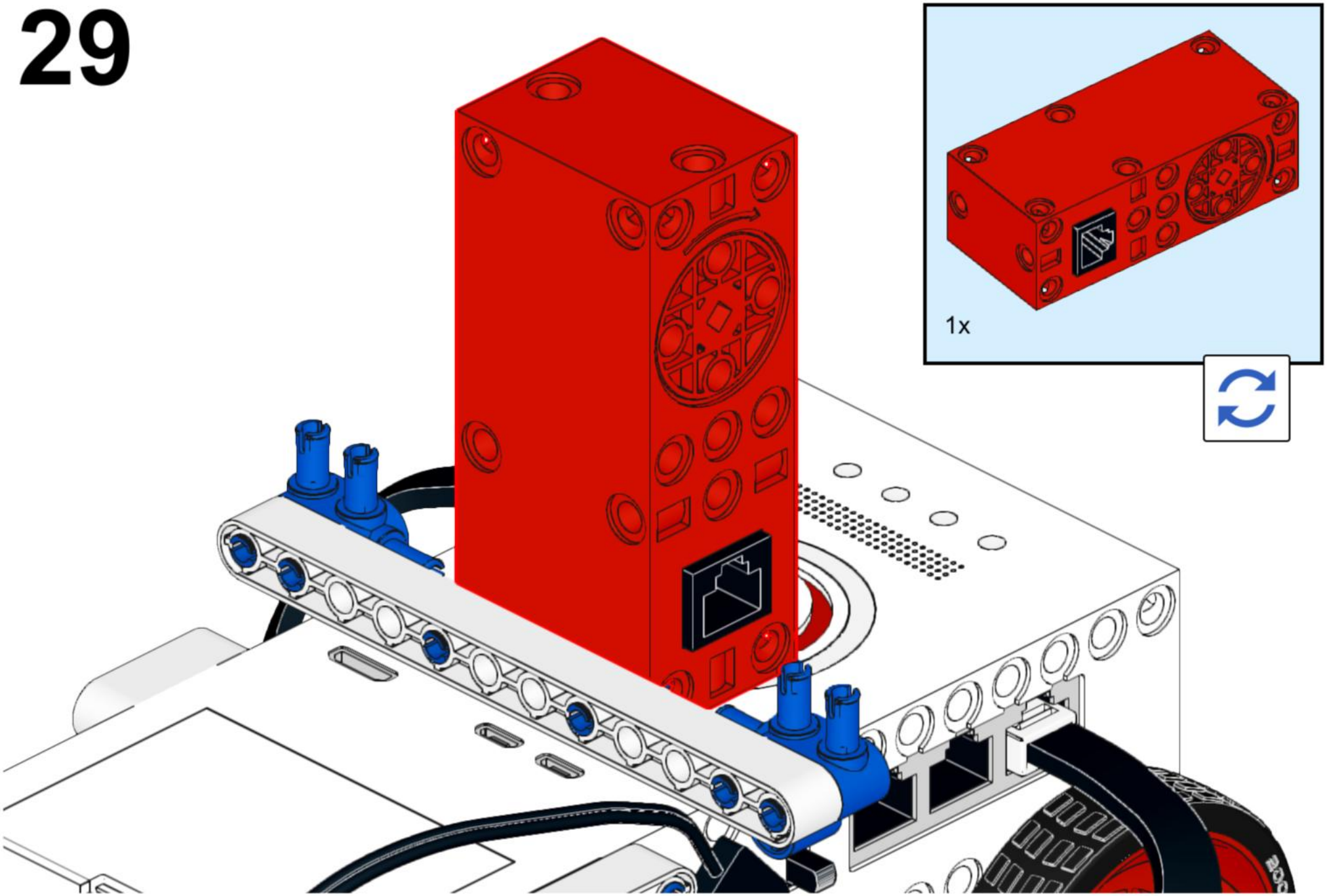

30

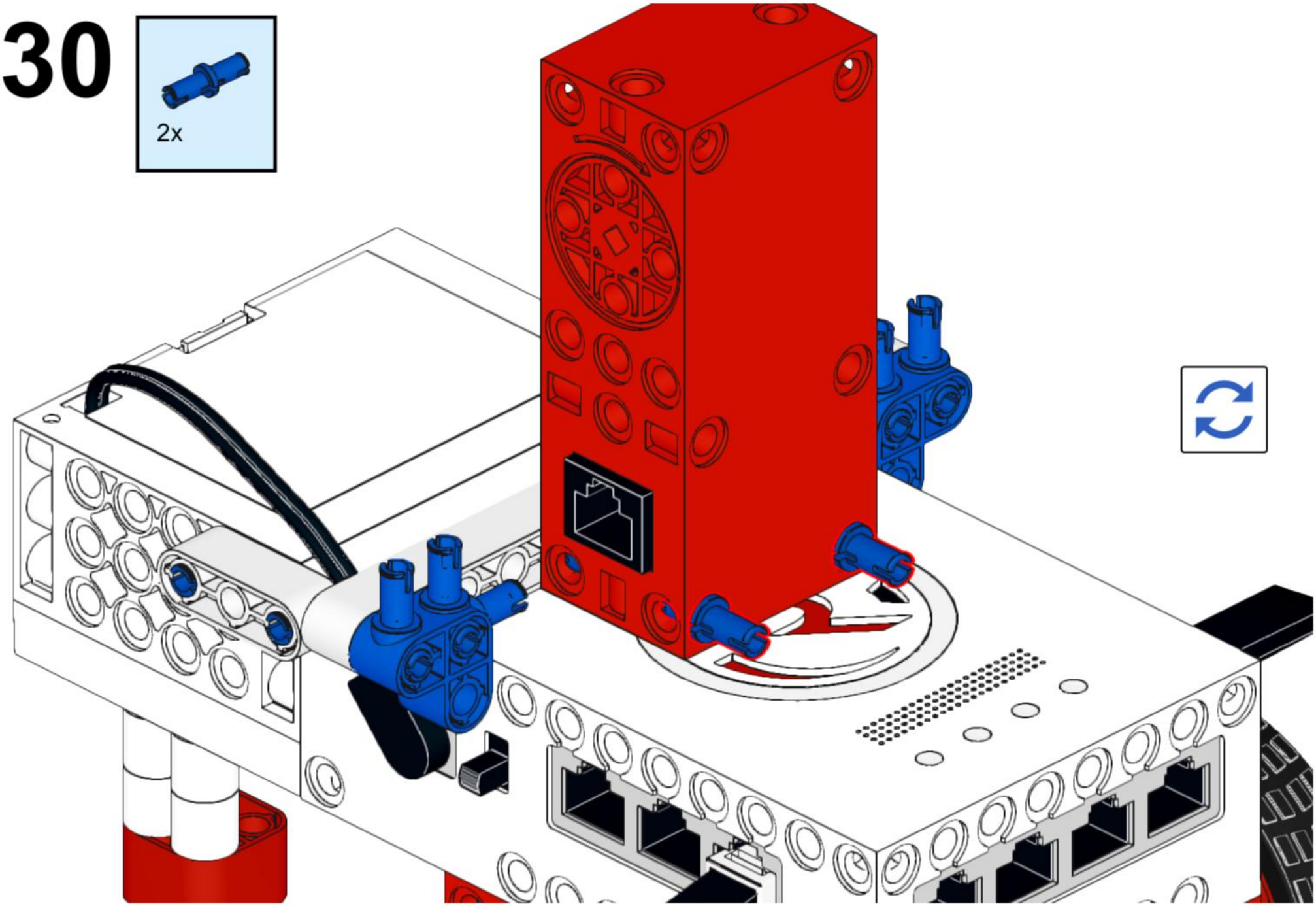

31

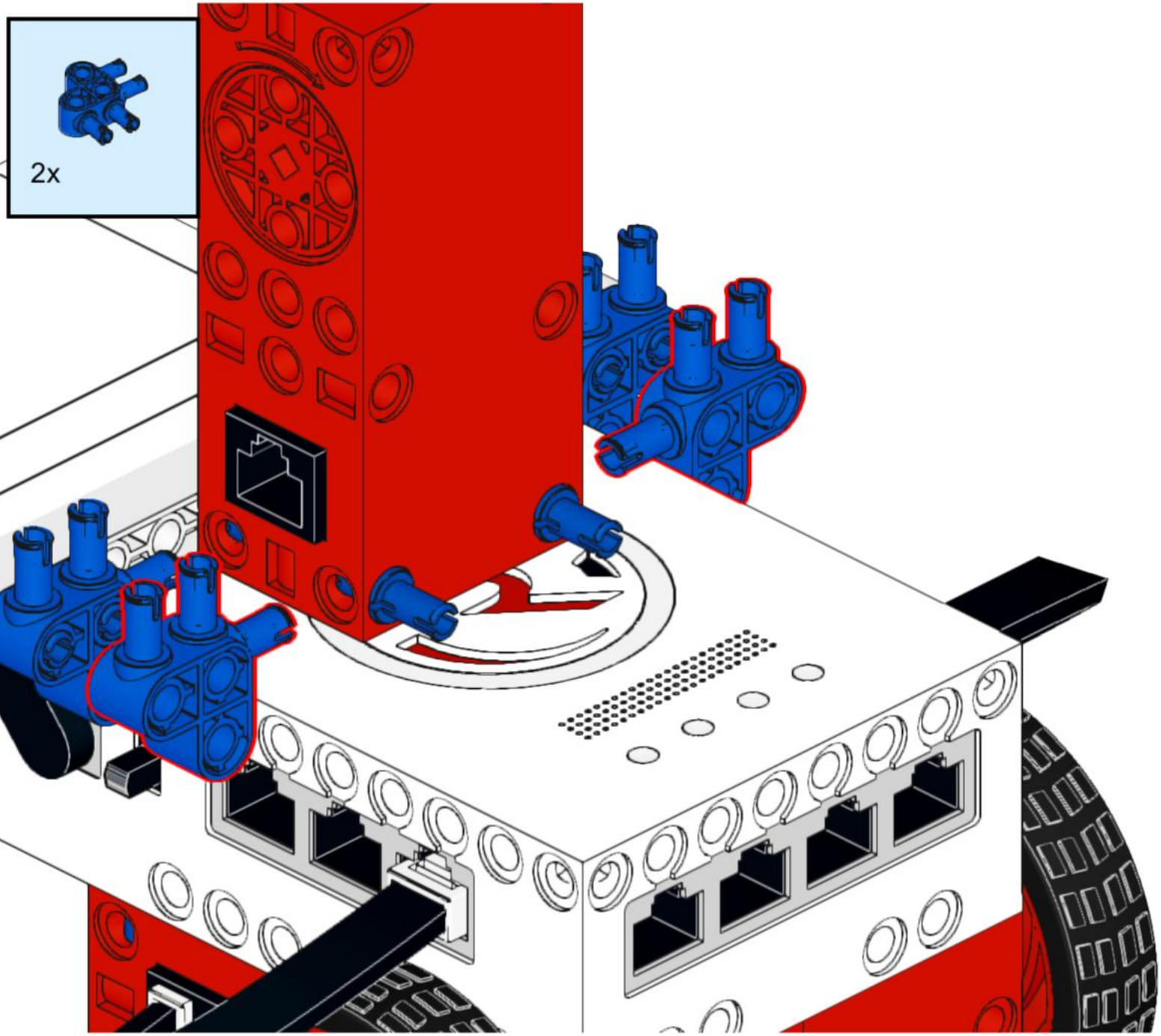

32

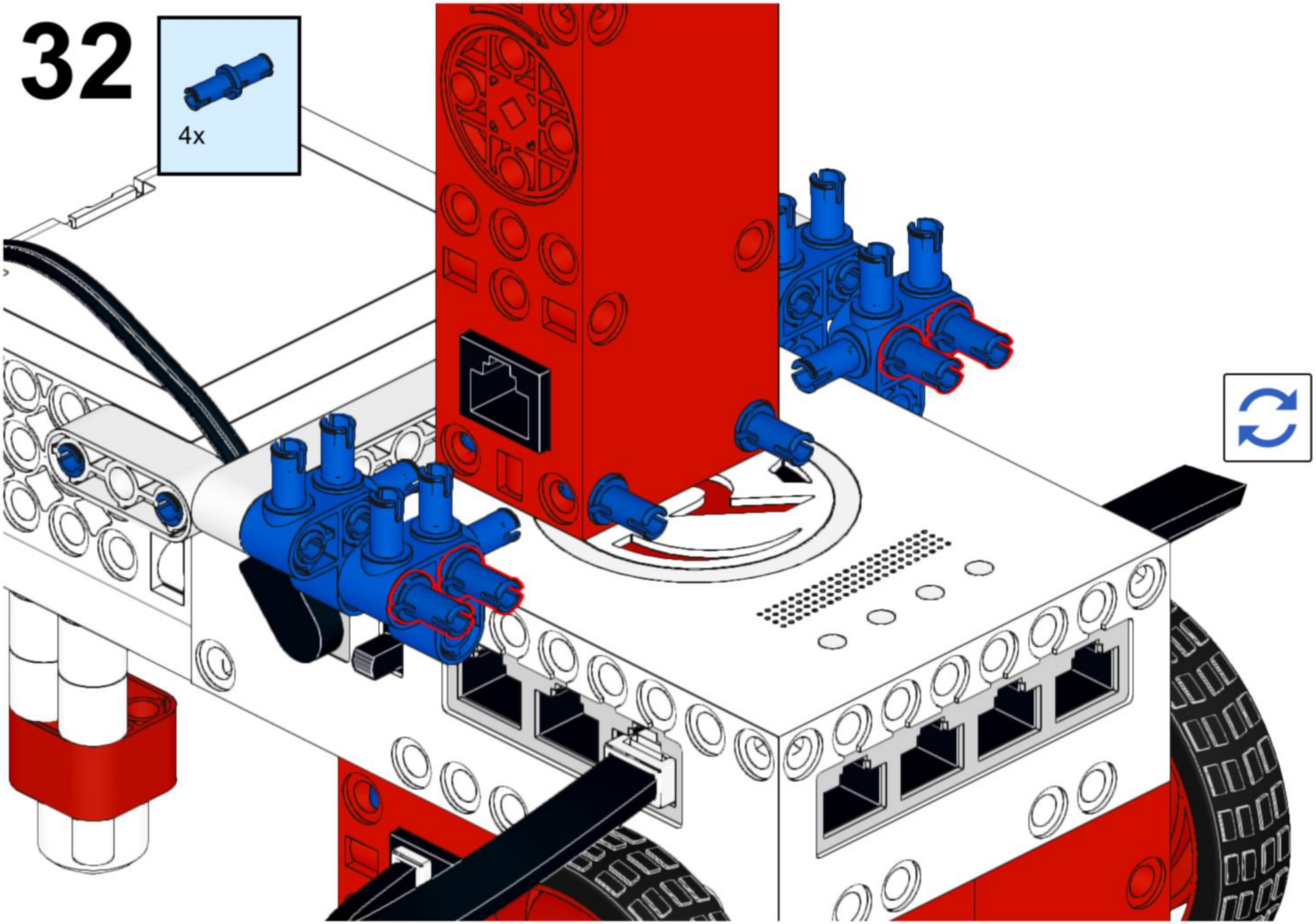

33

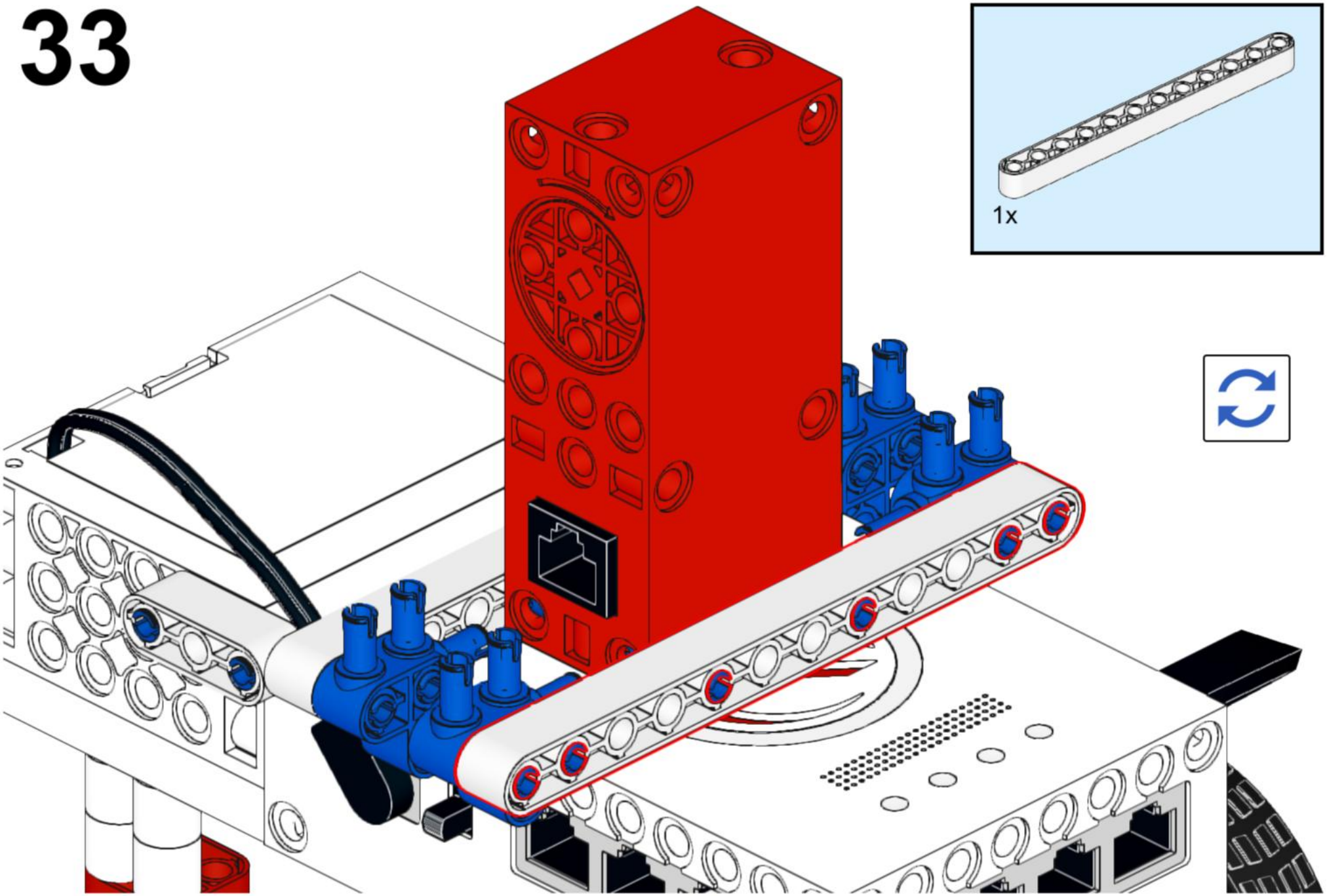

34

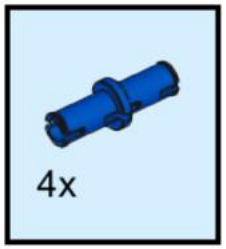

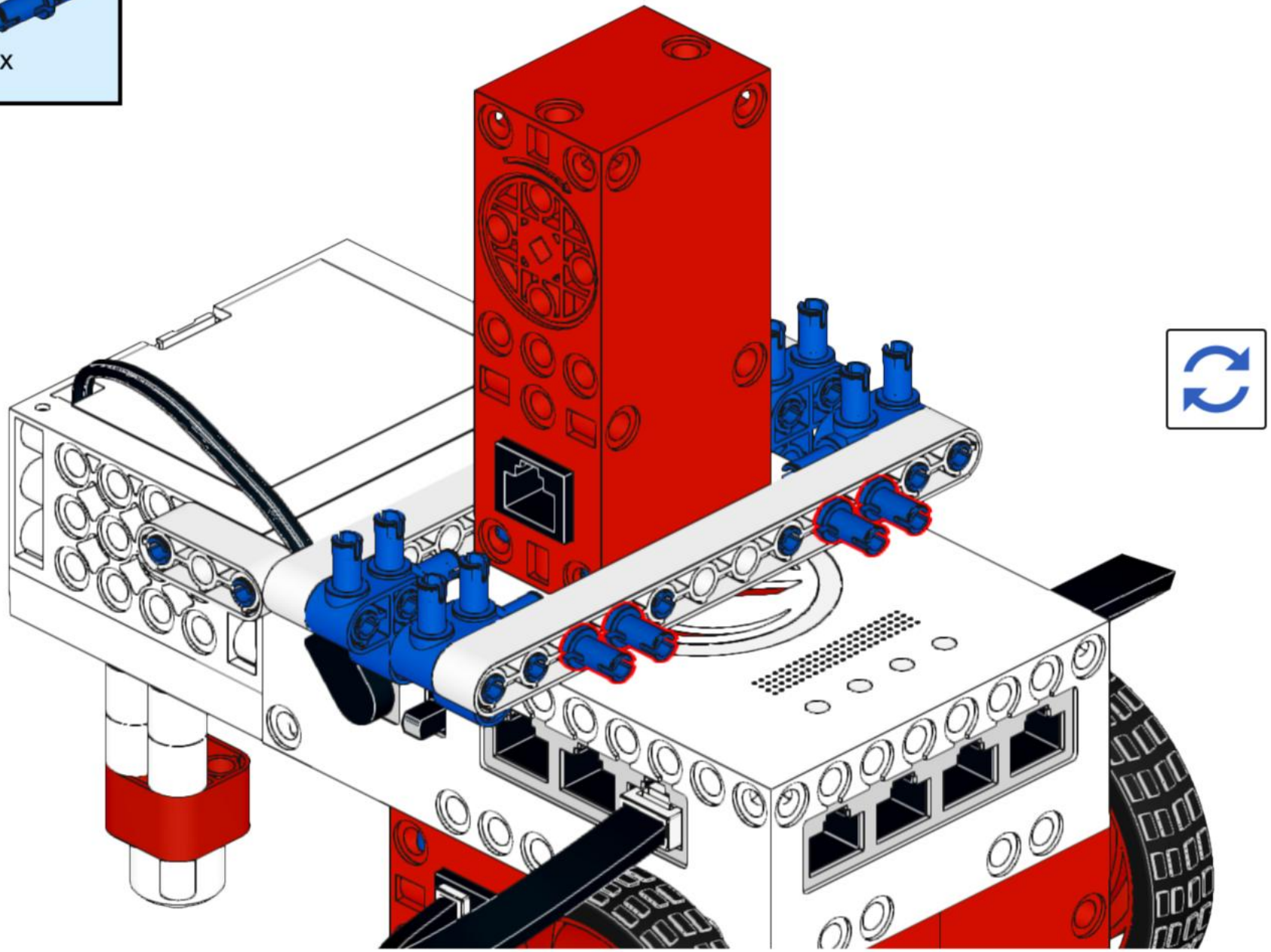

35

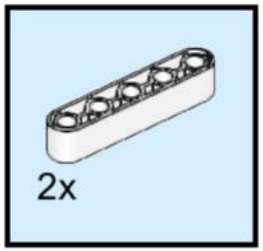

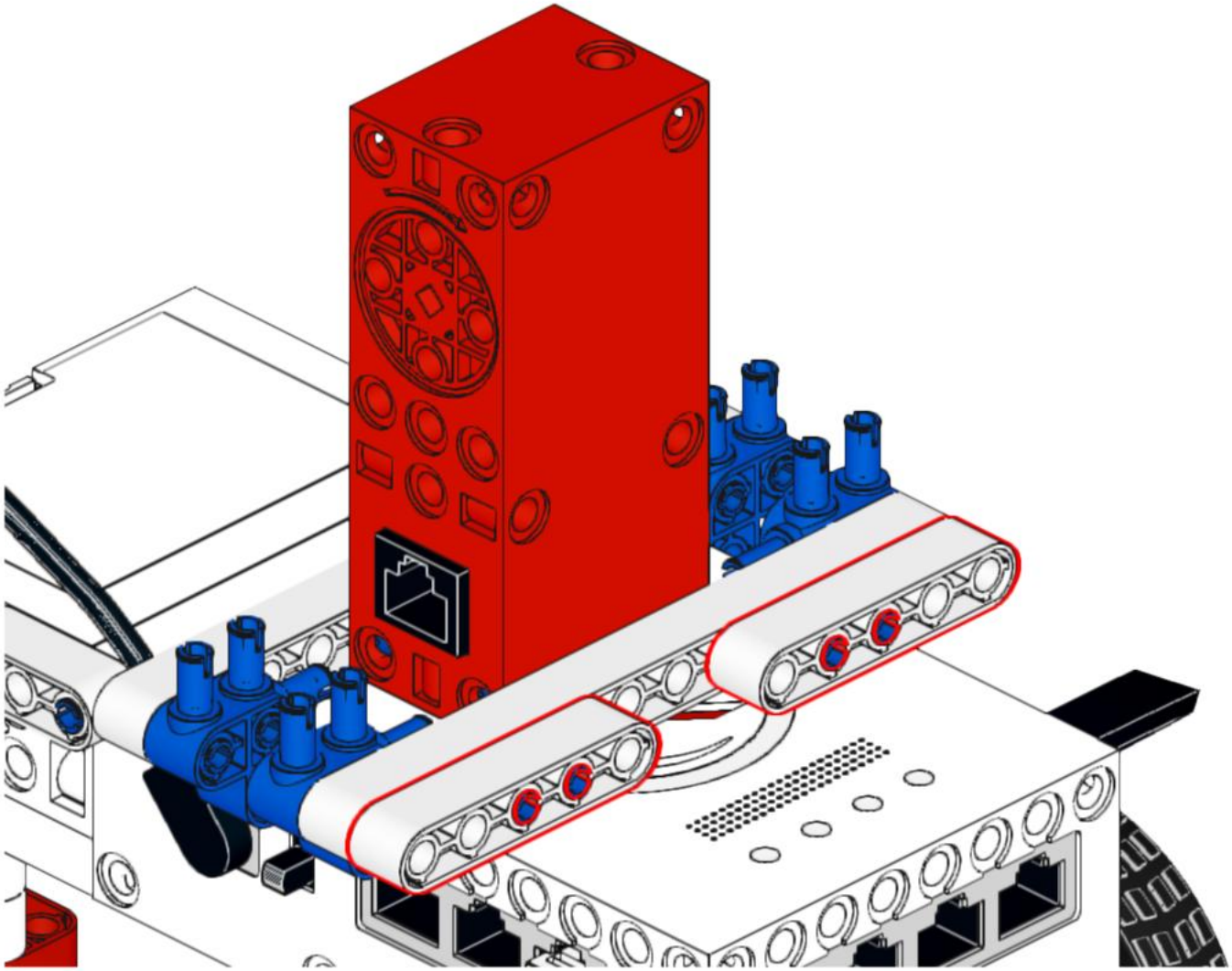

36

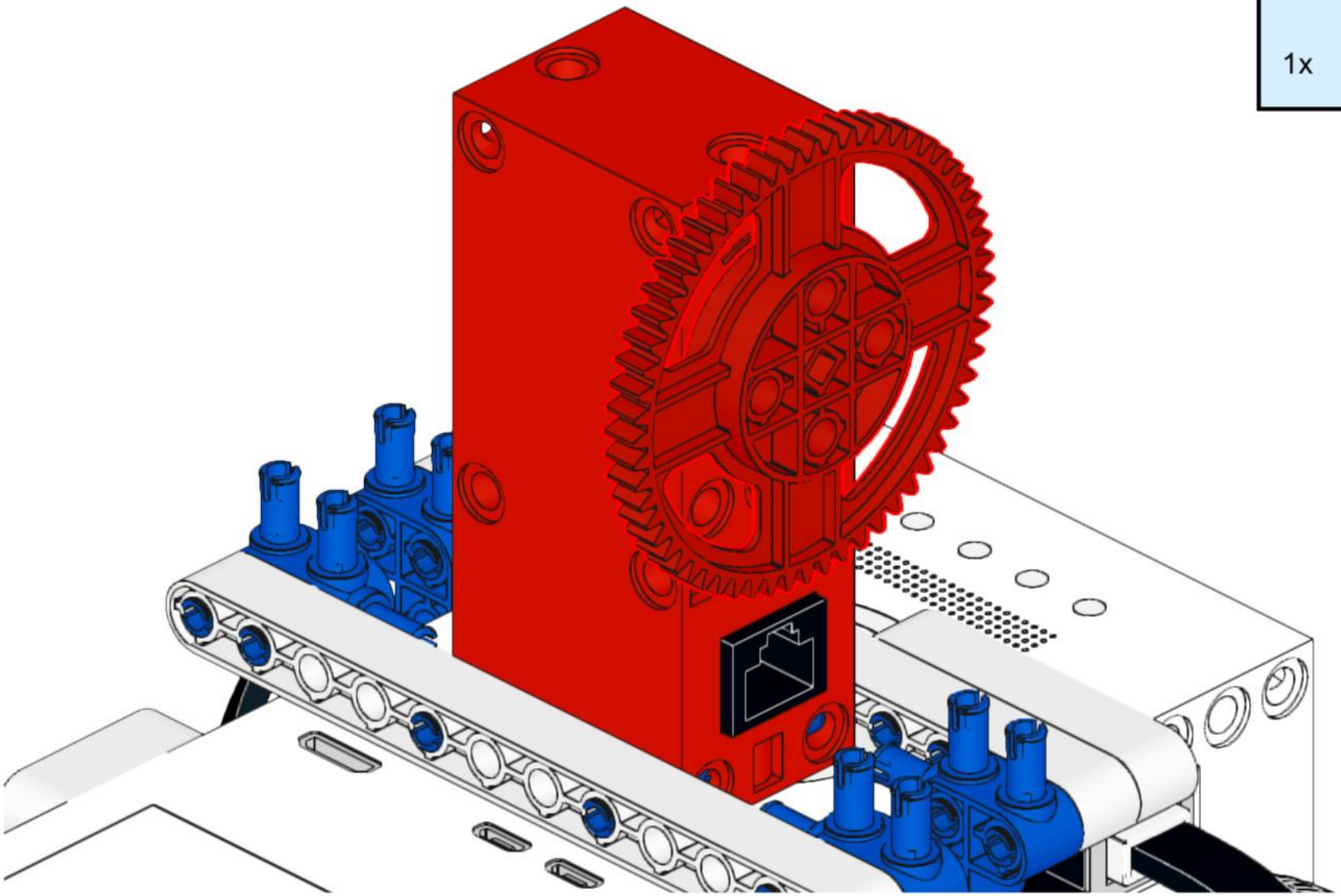

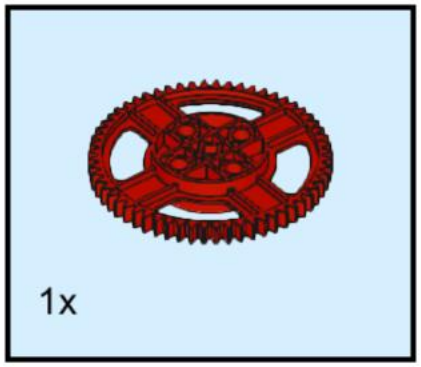

37

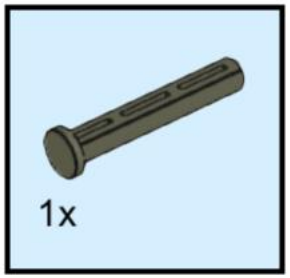

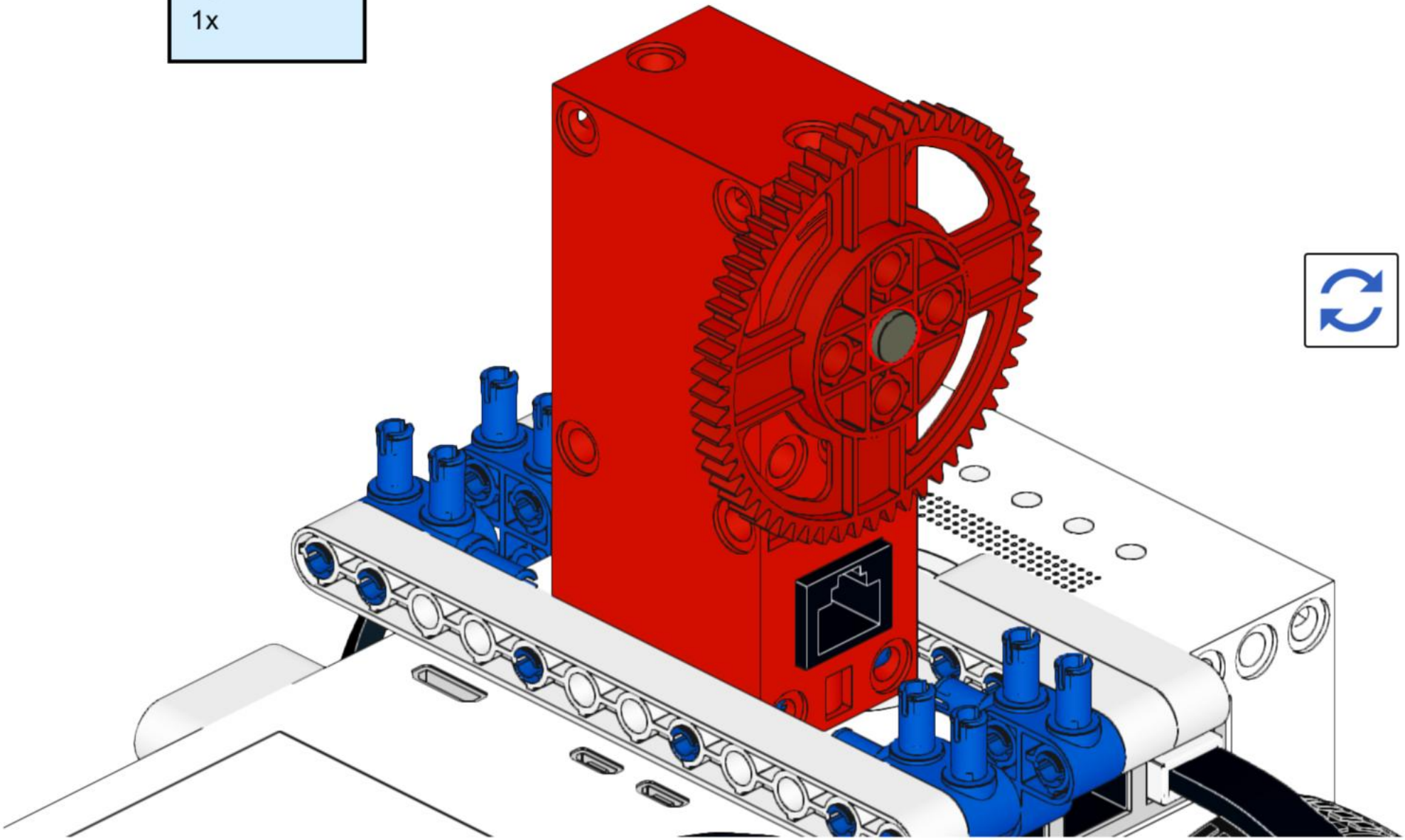

38

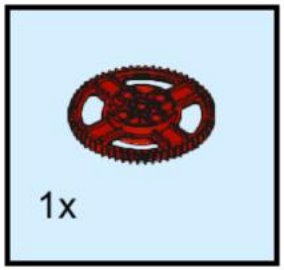

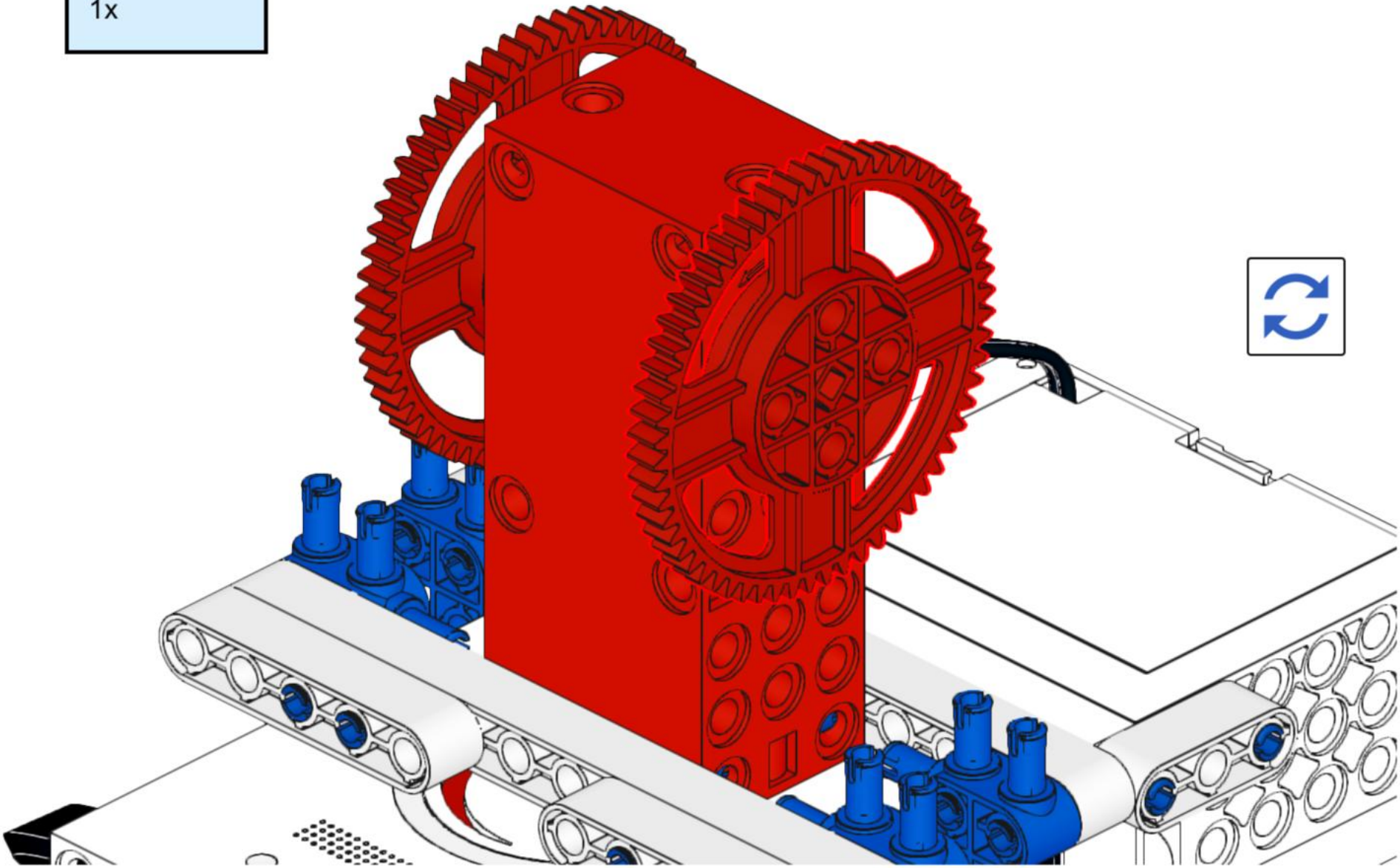

39

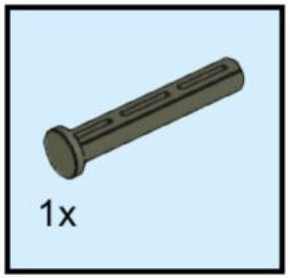

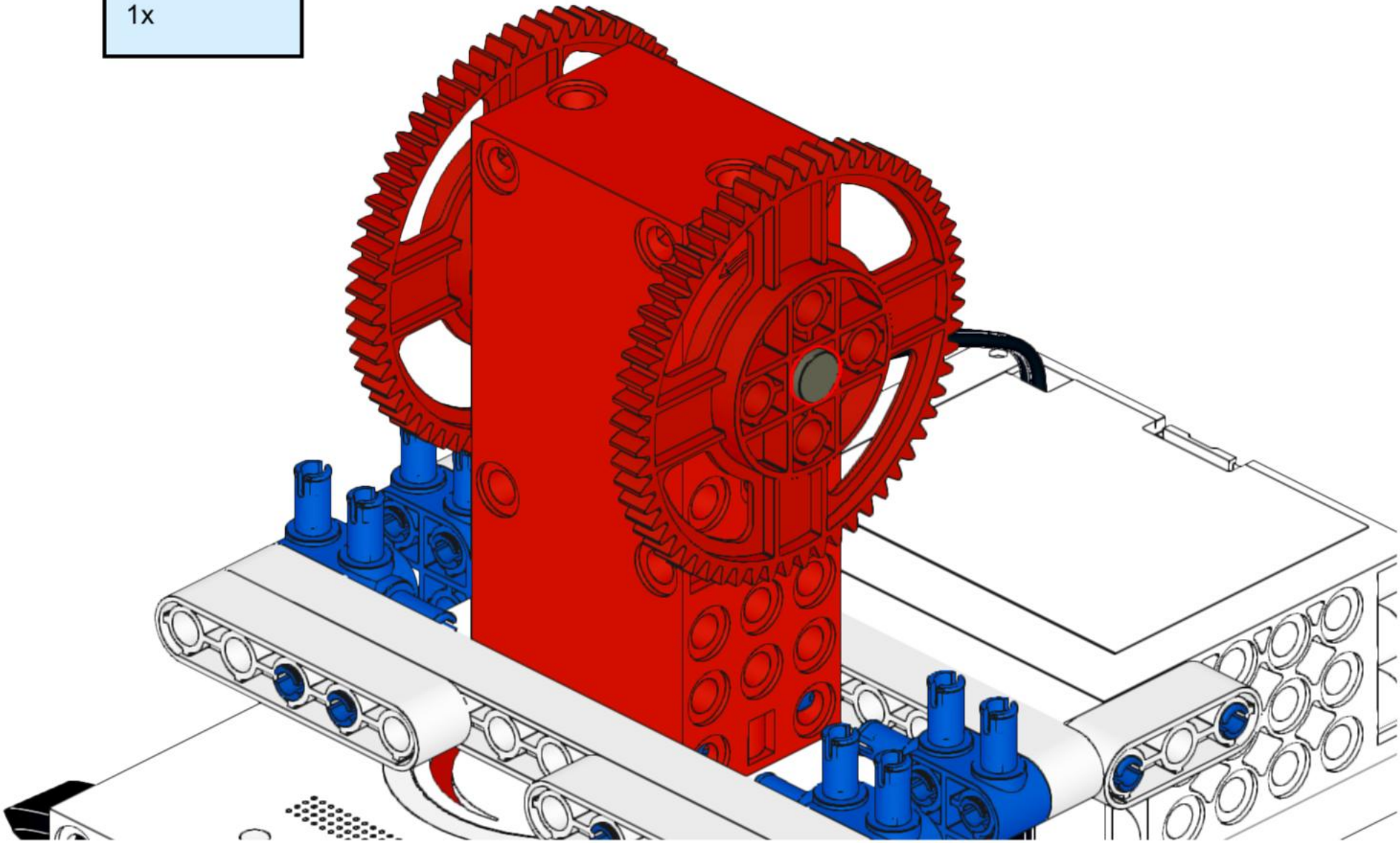

40

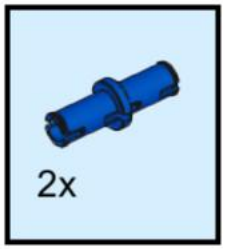

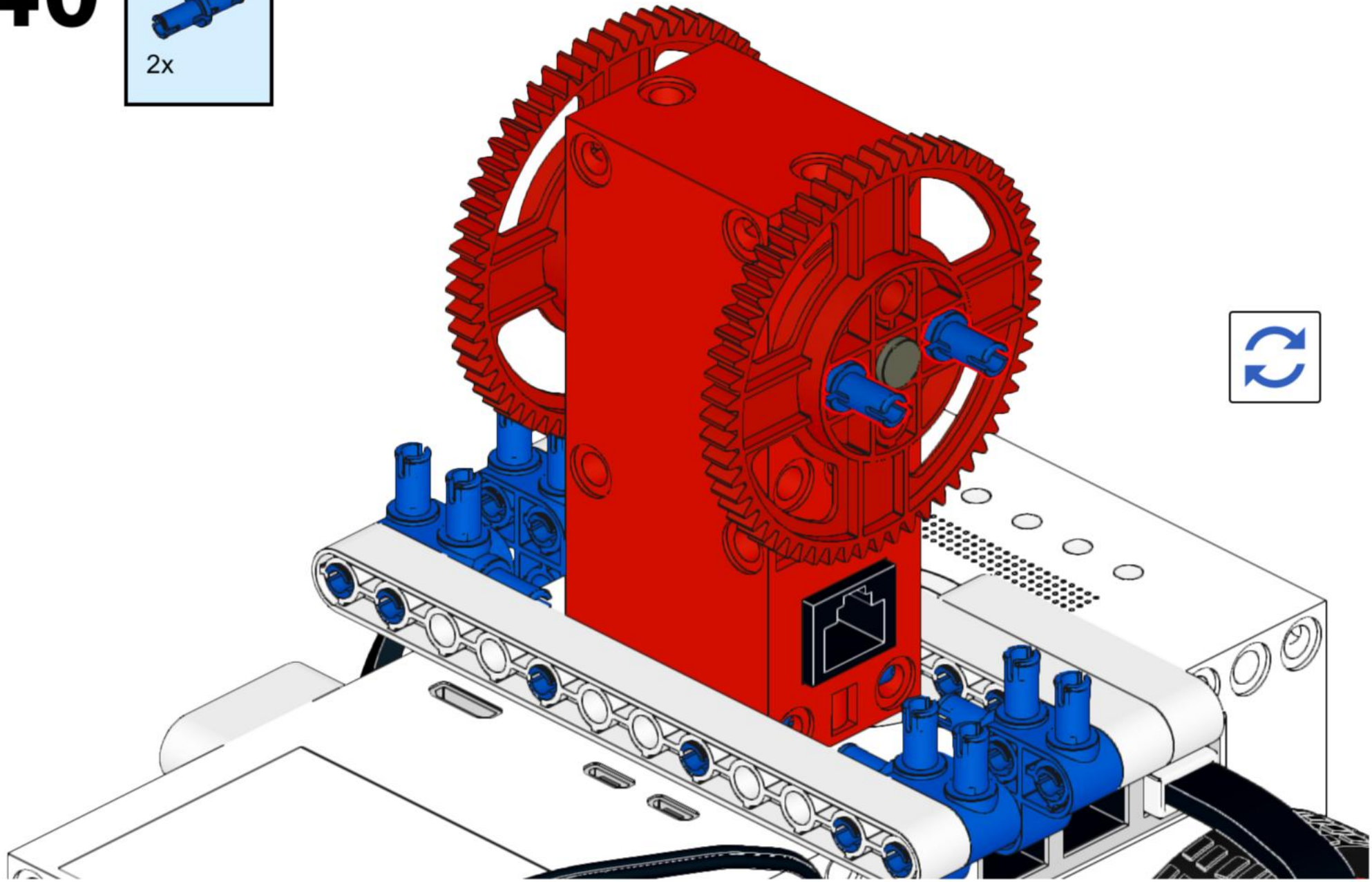

41

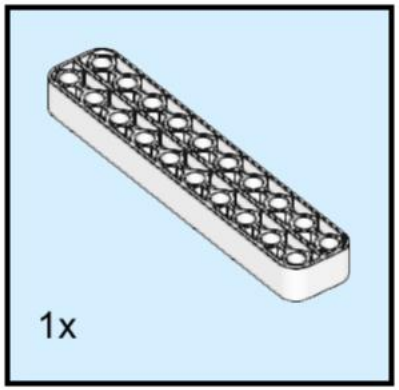

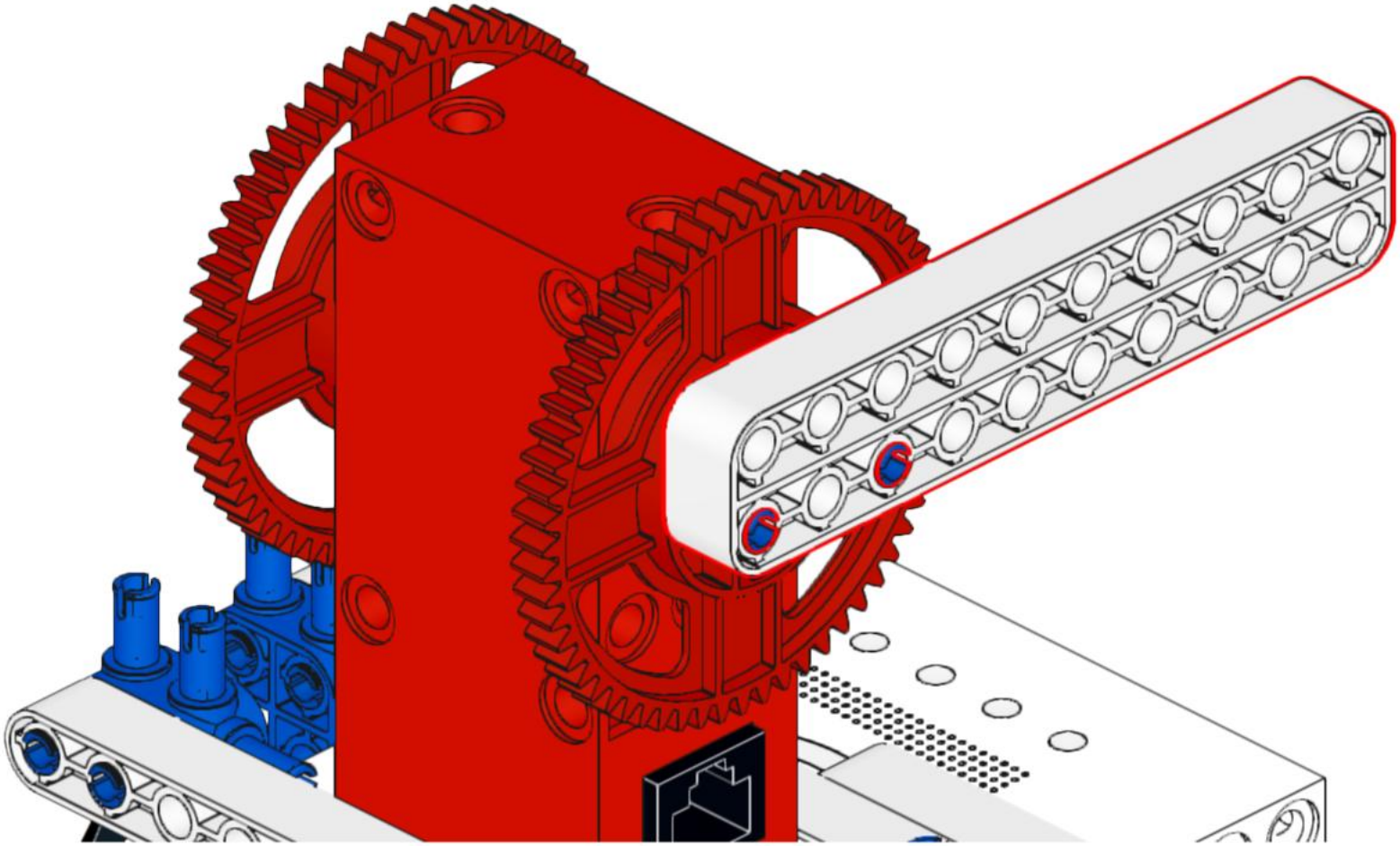

42

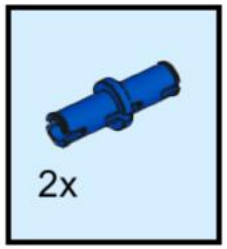

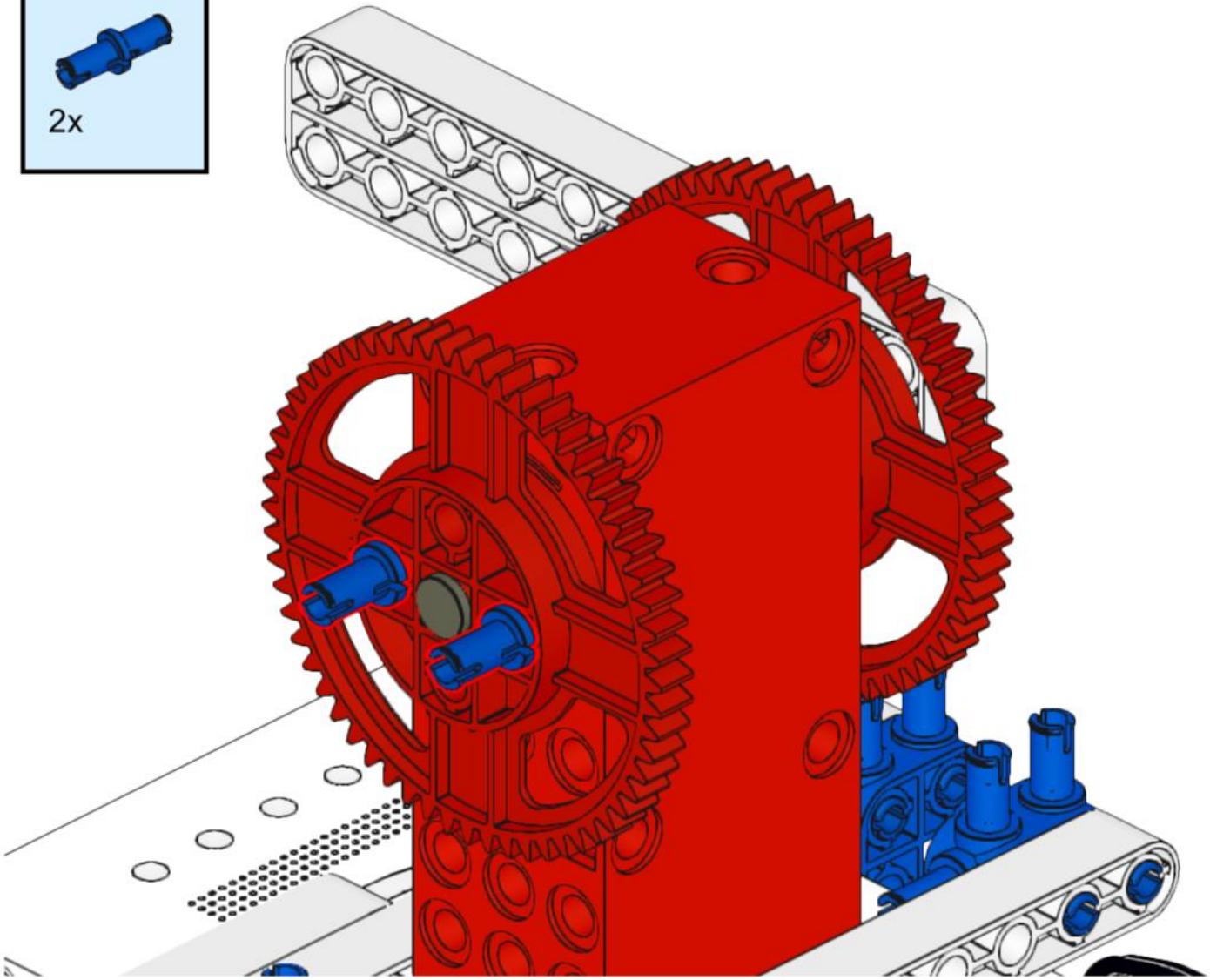

43

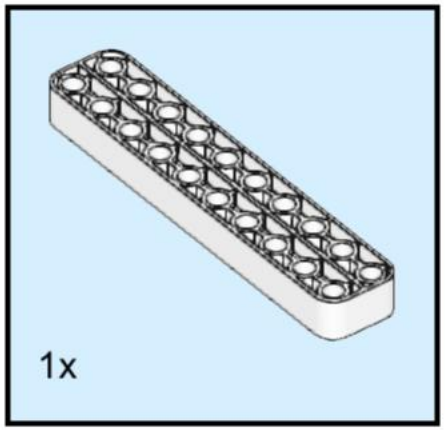

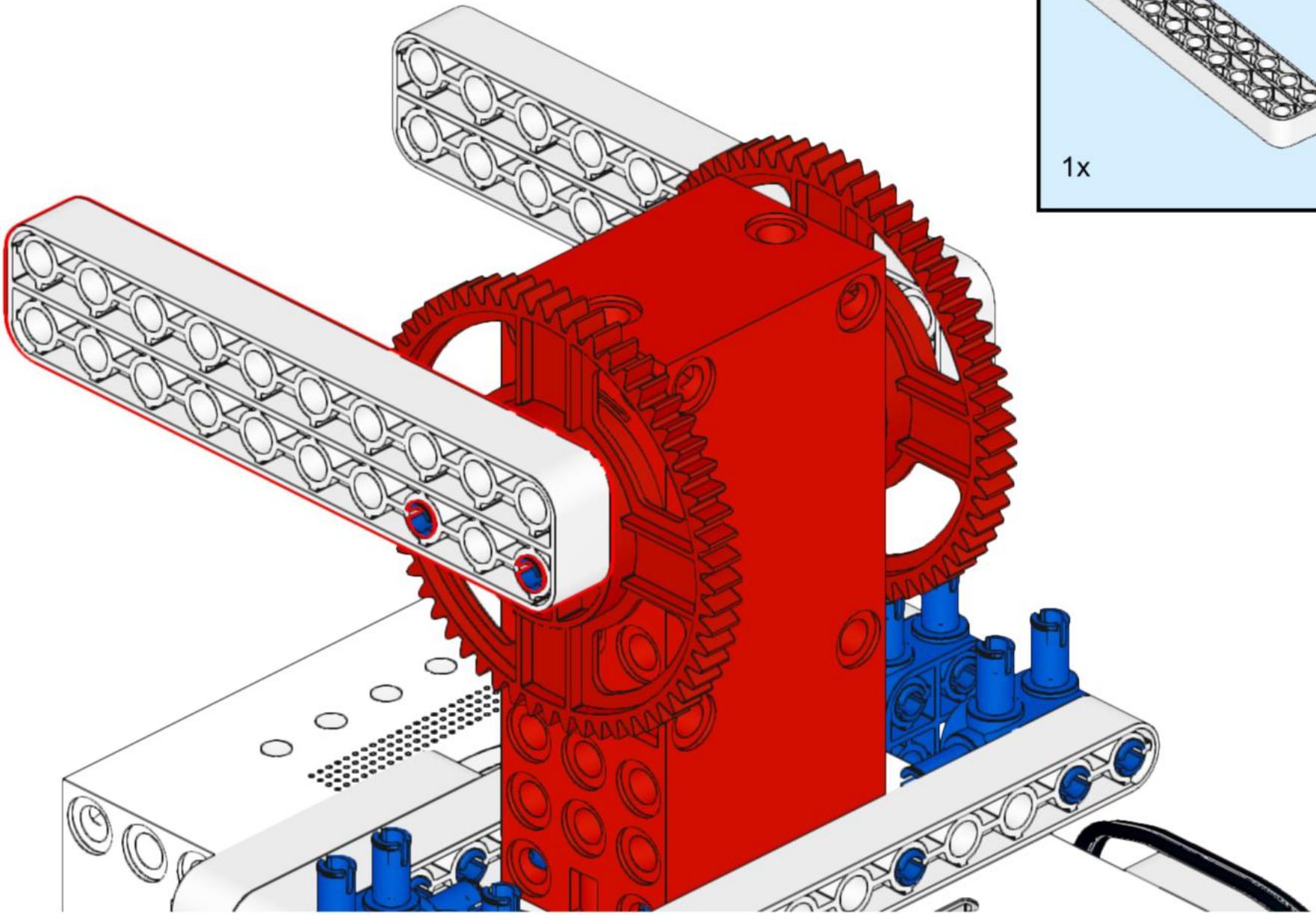

44

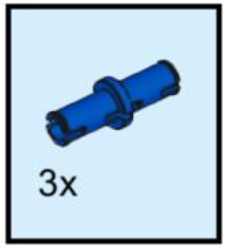

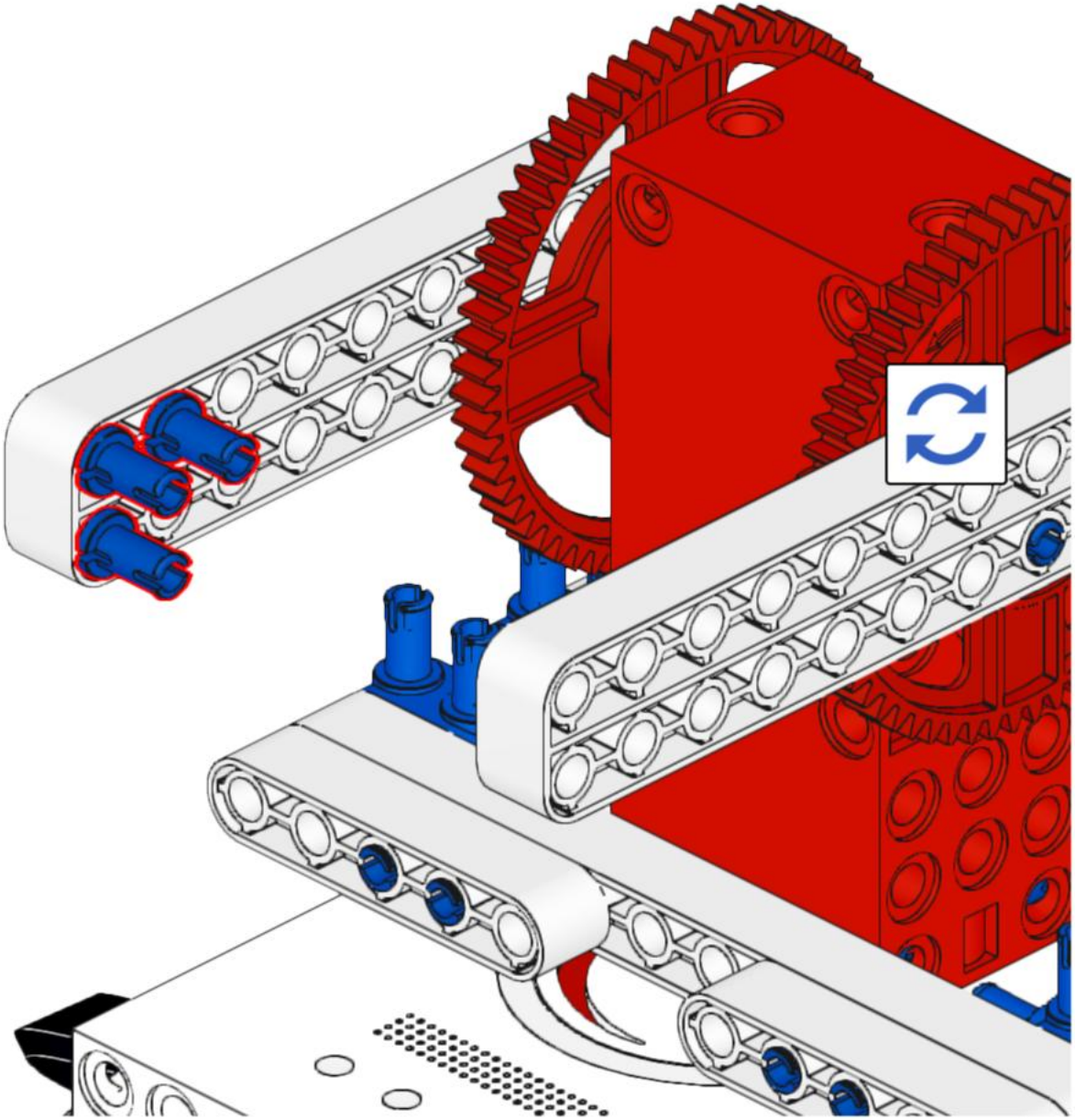

45

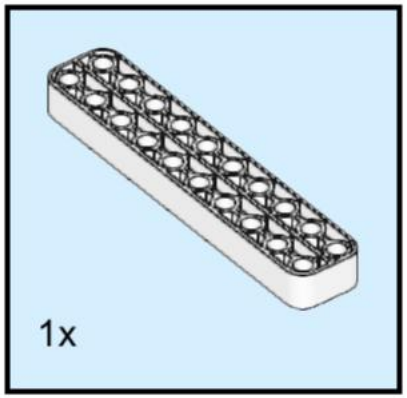

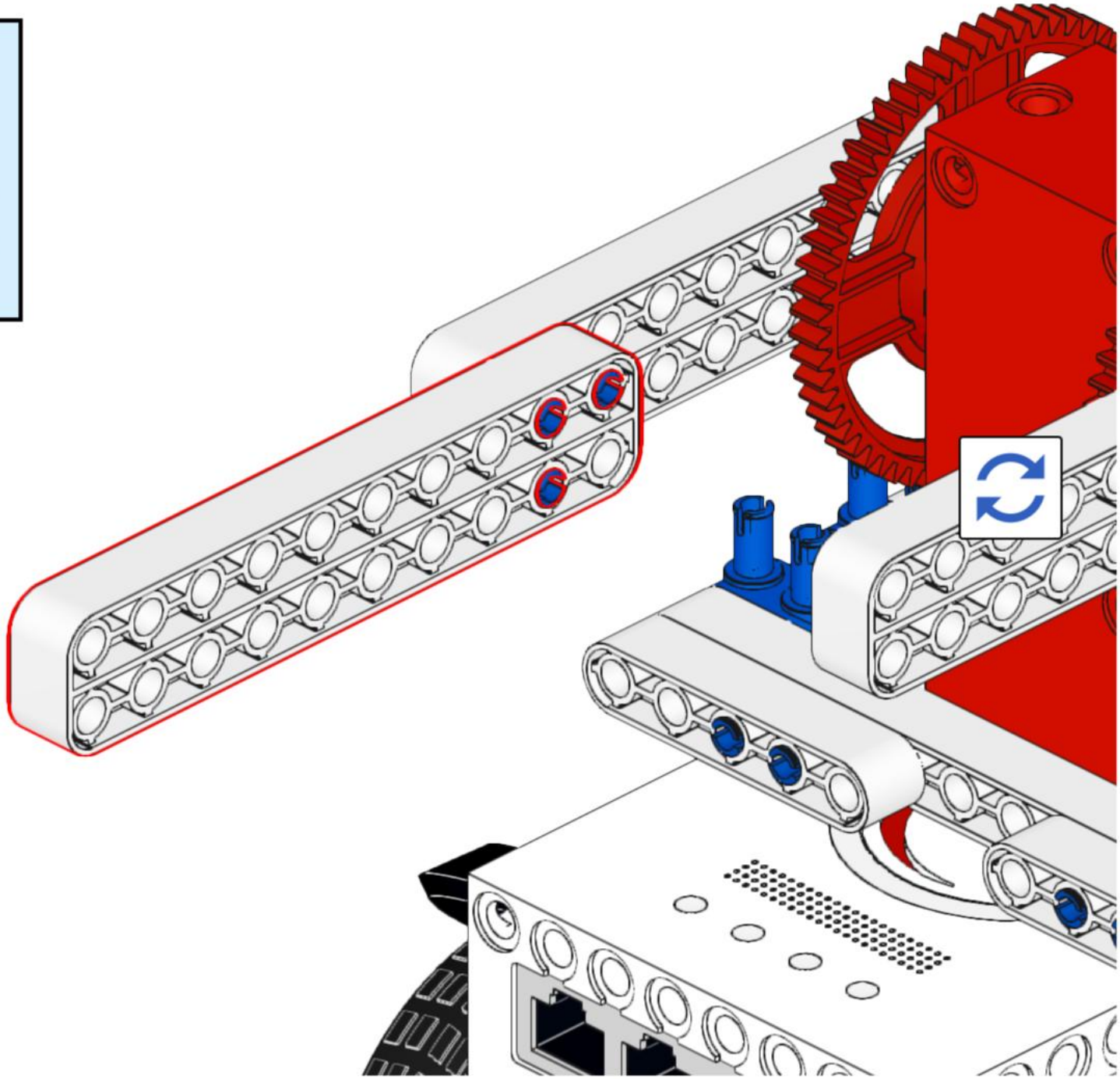

46

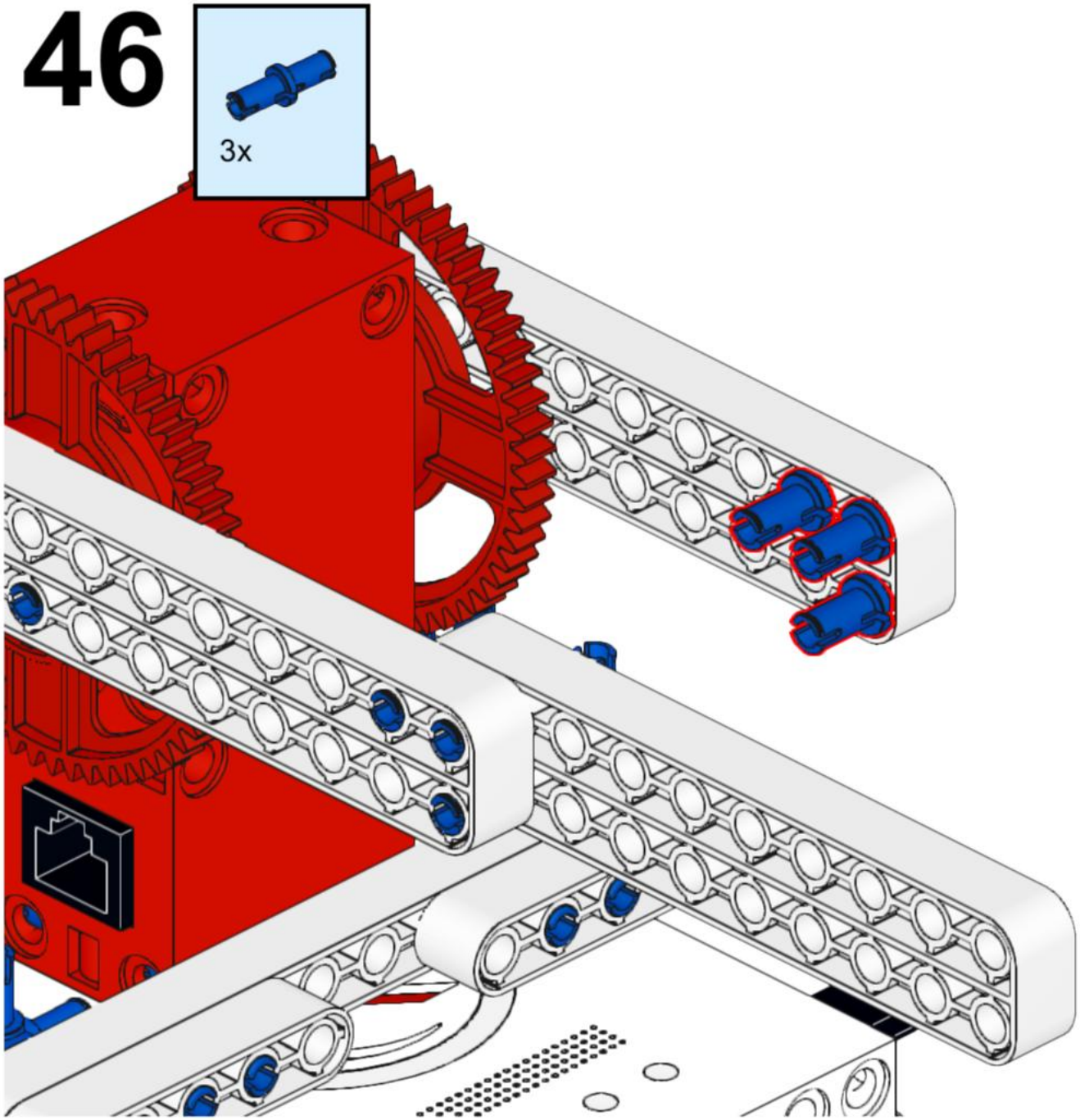

47

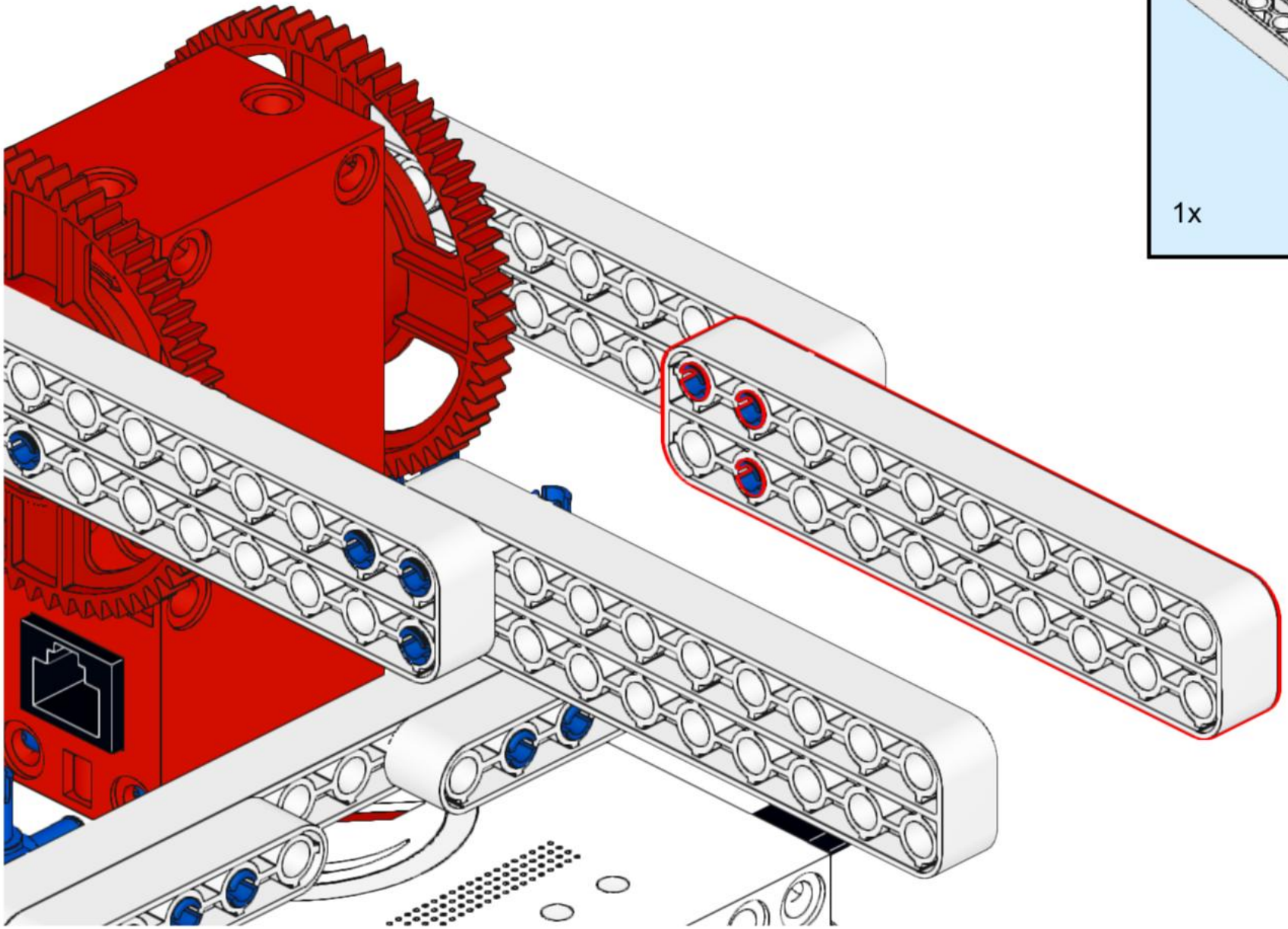

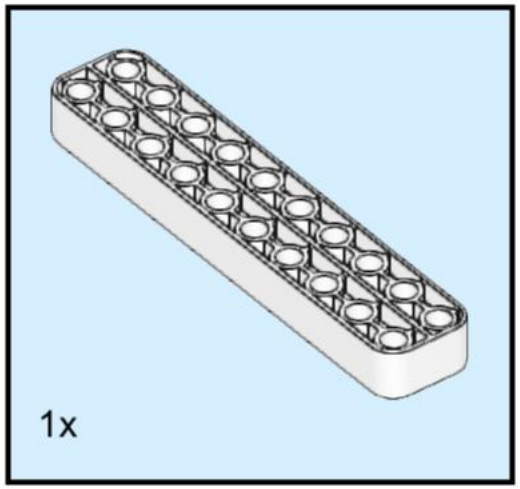

48

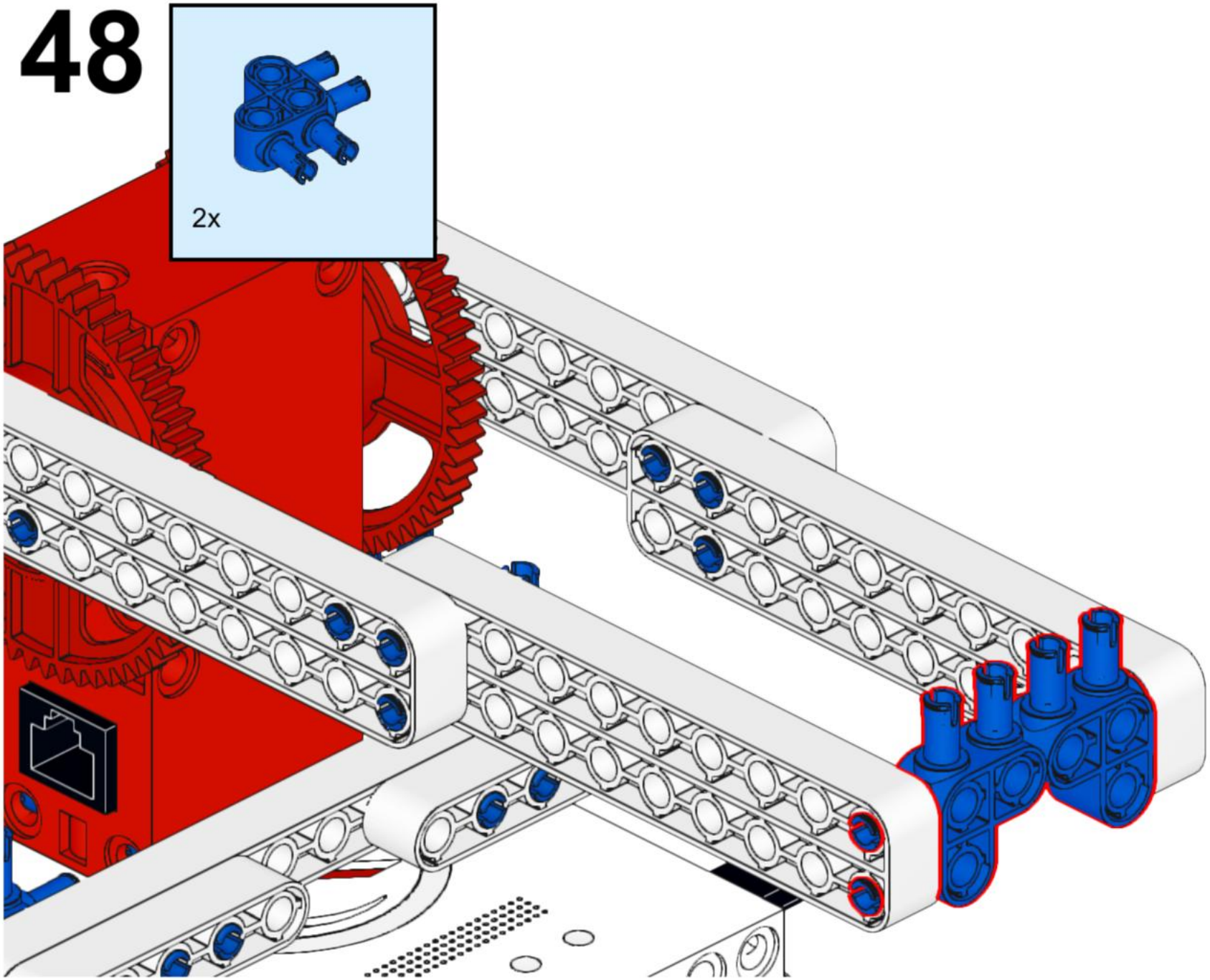

49

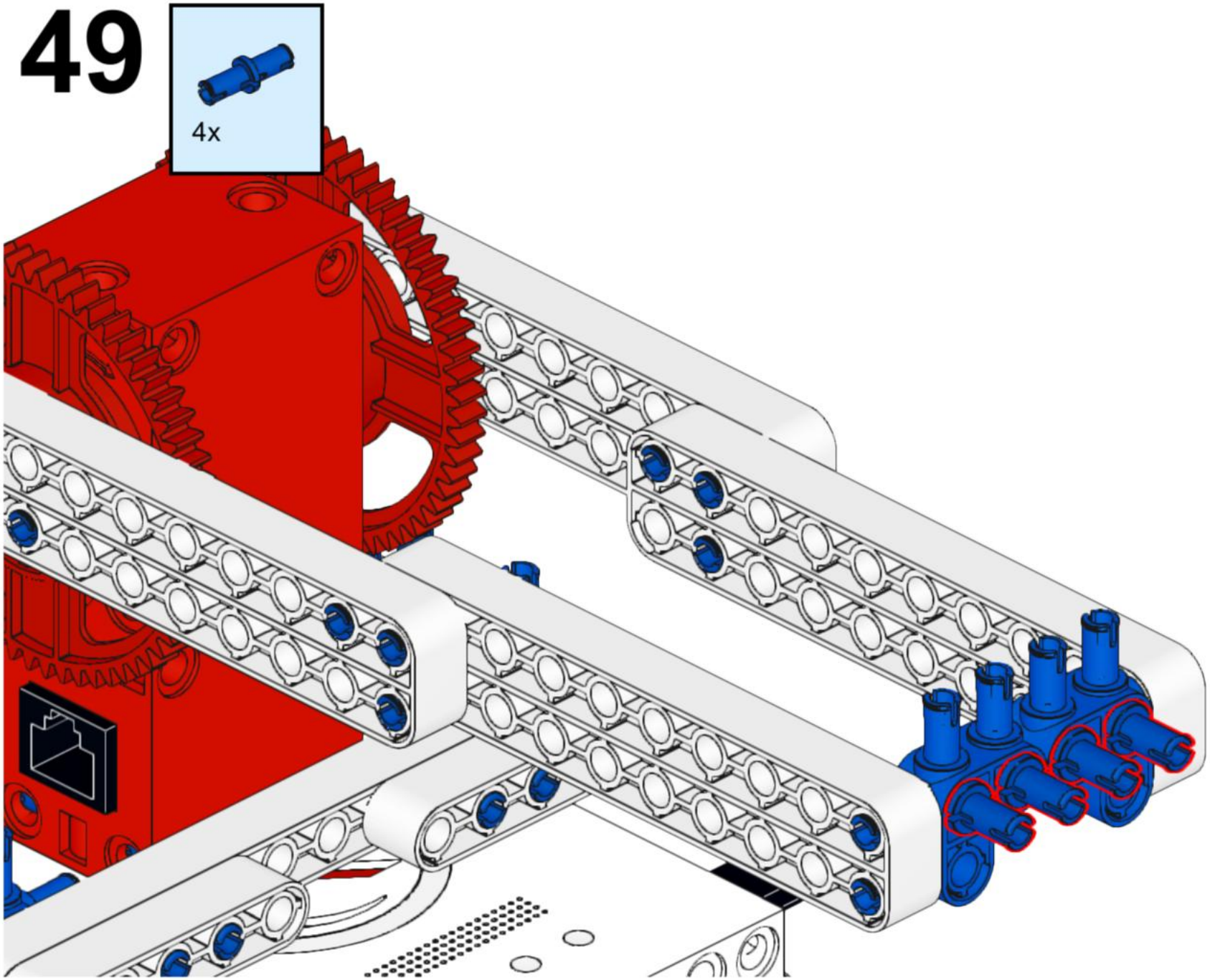

50

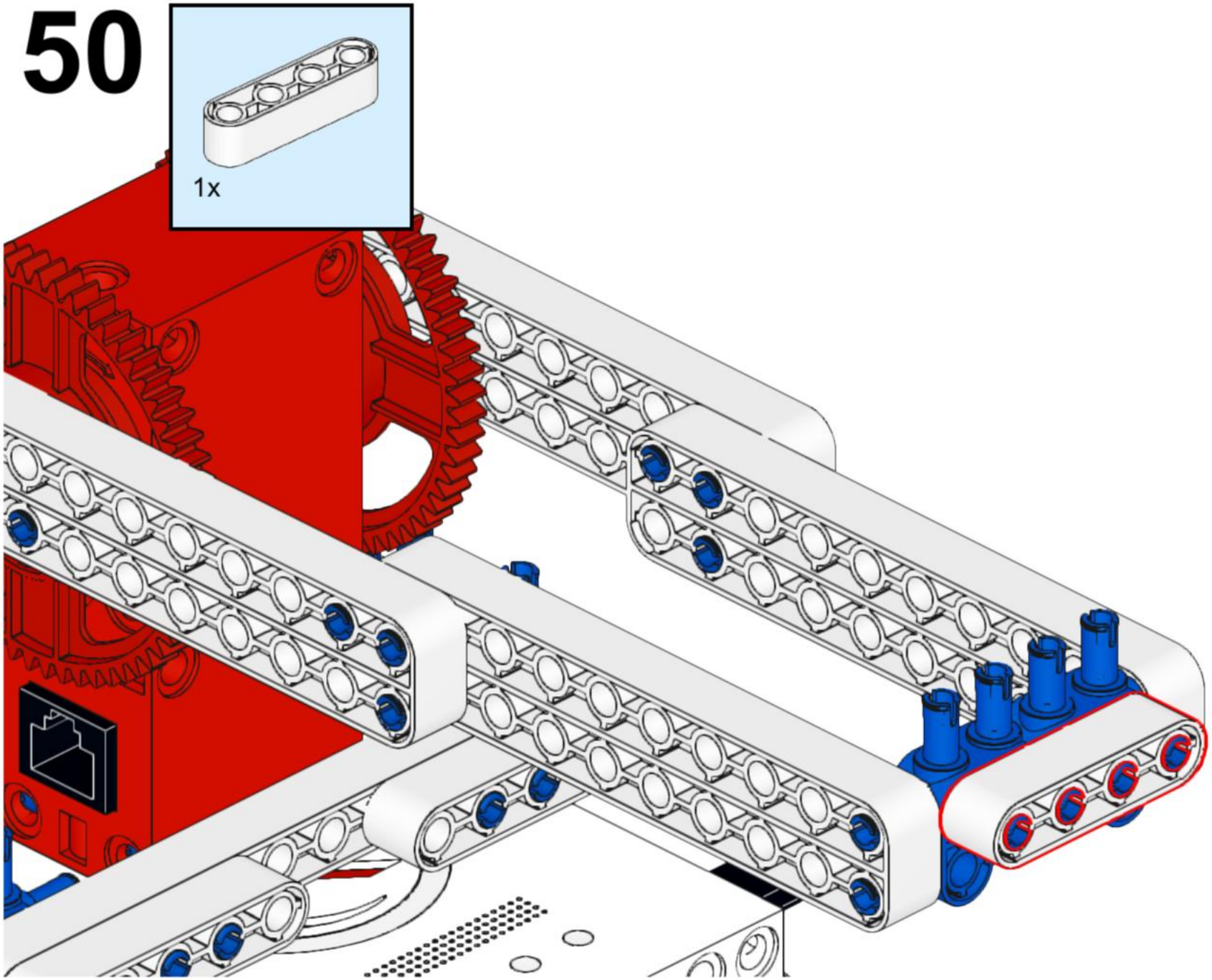

51

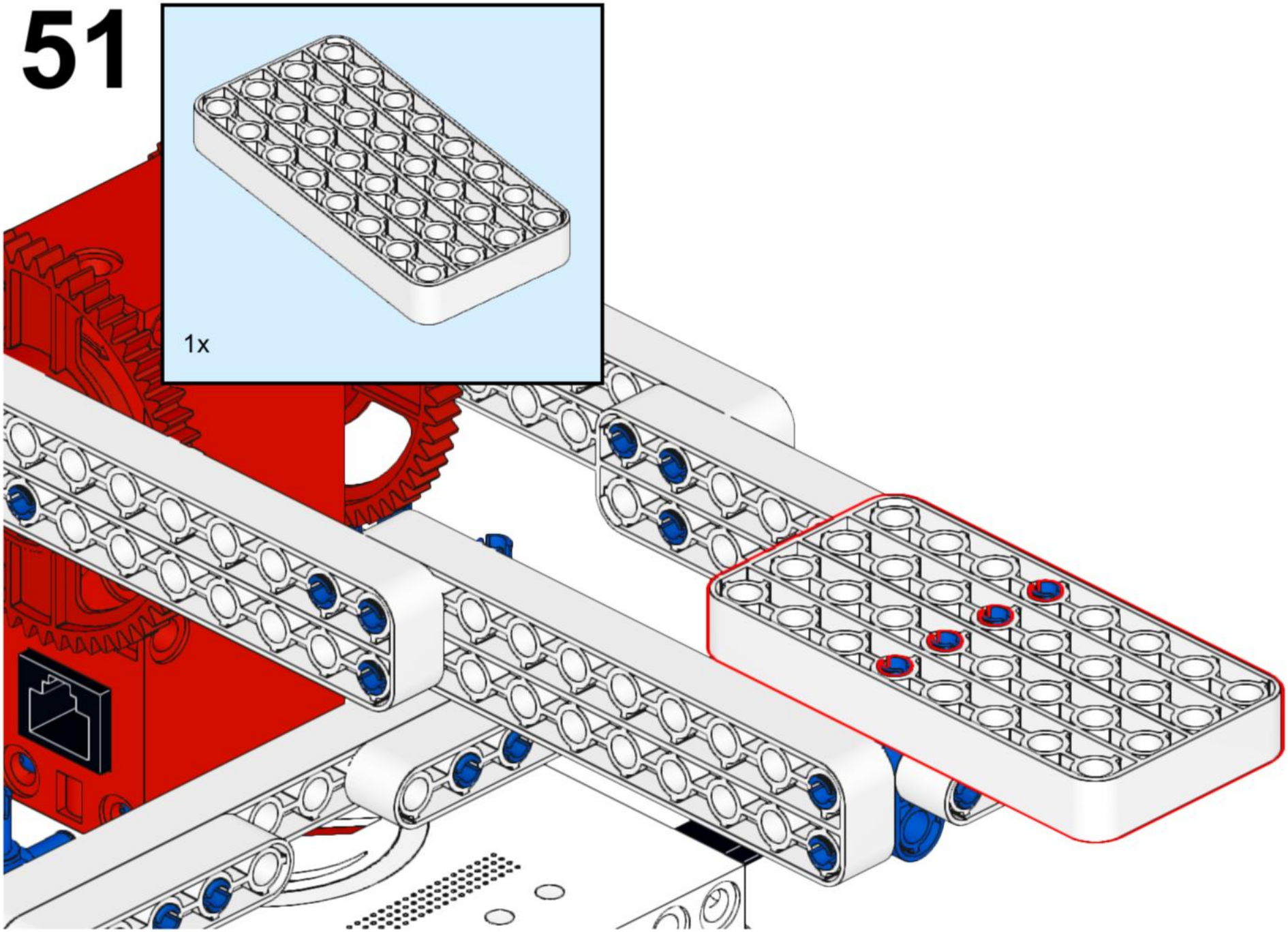

52

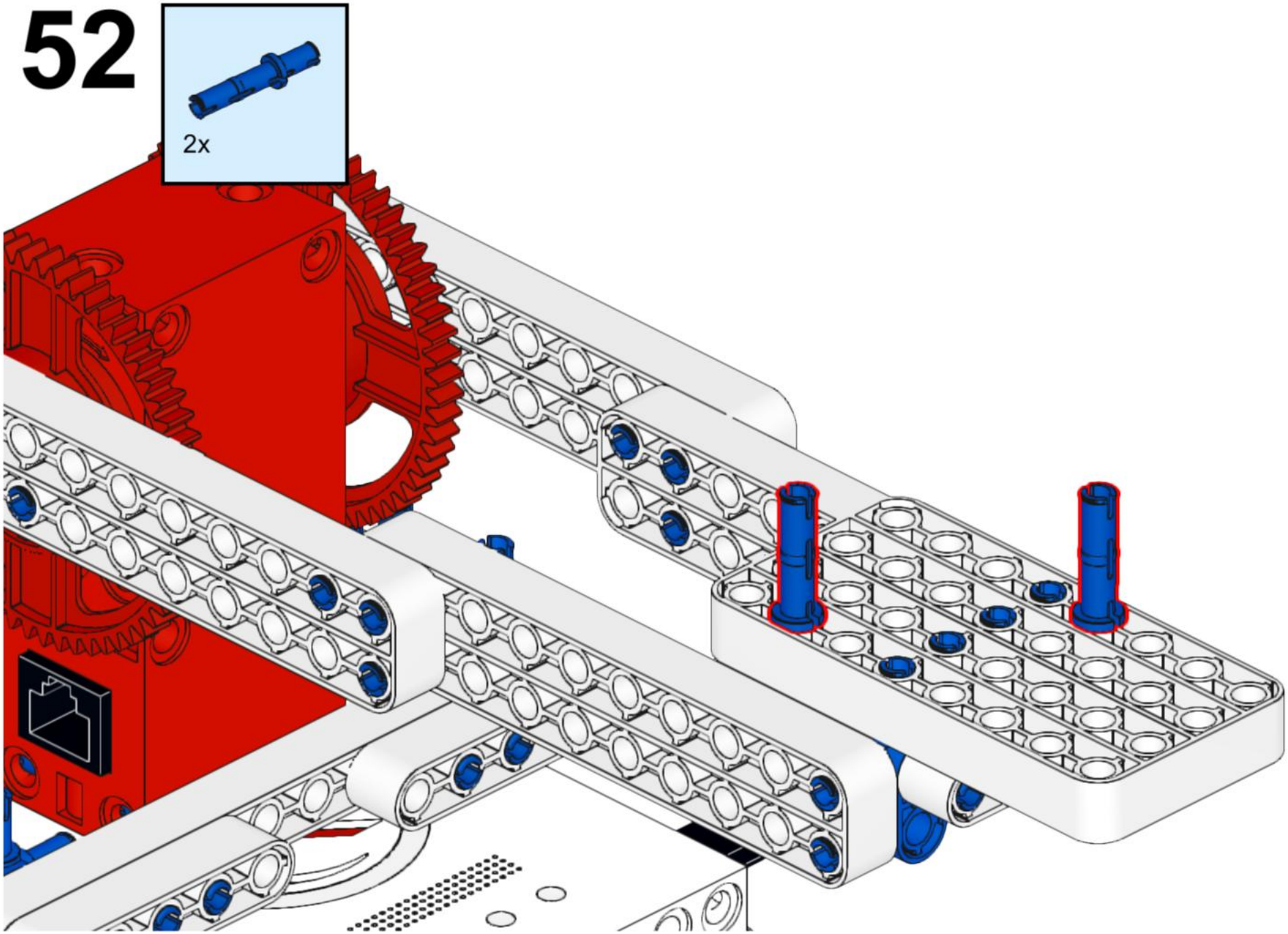

53

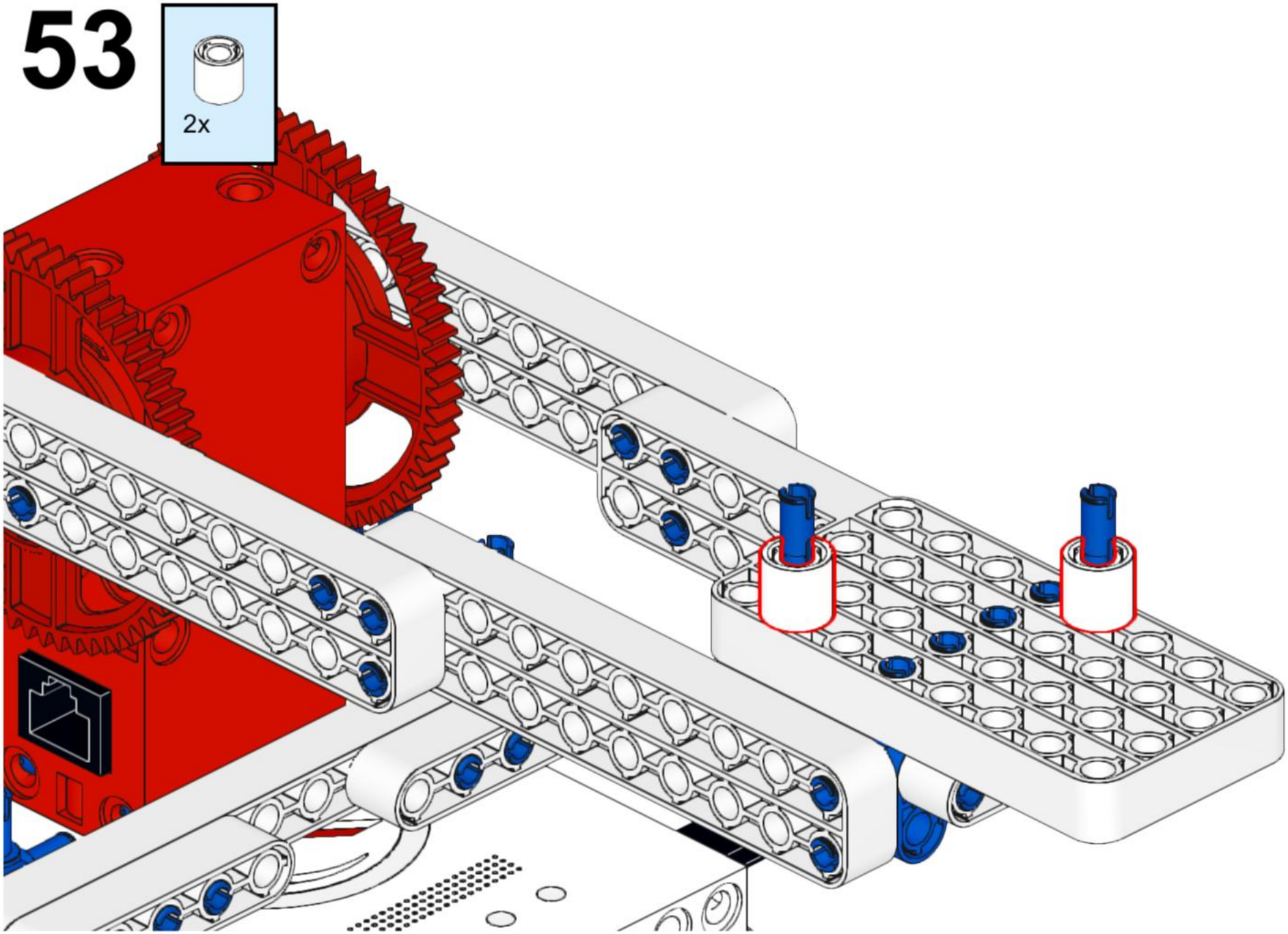

54

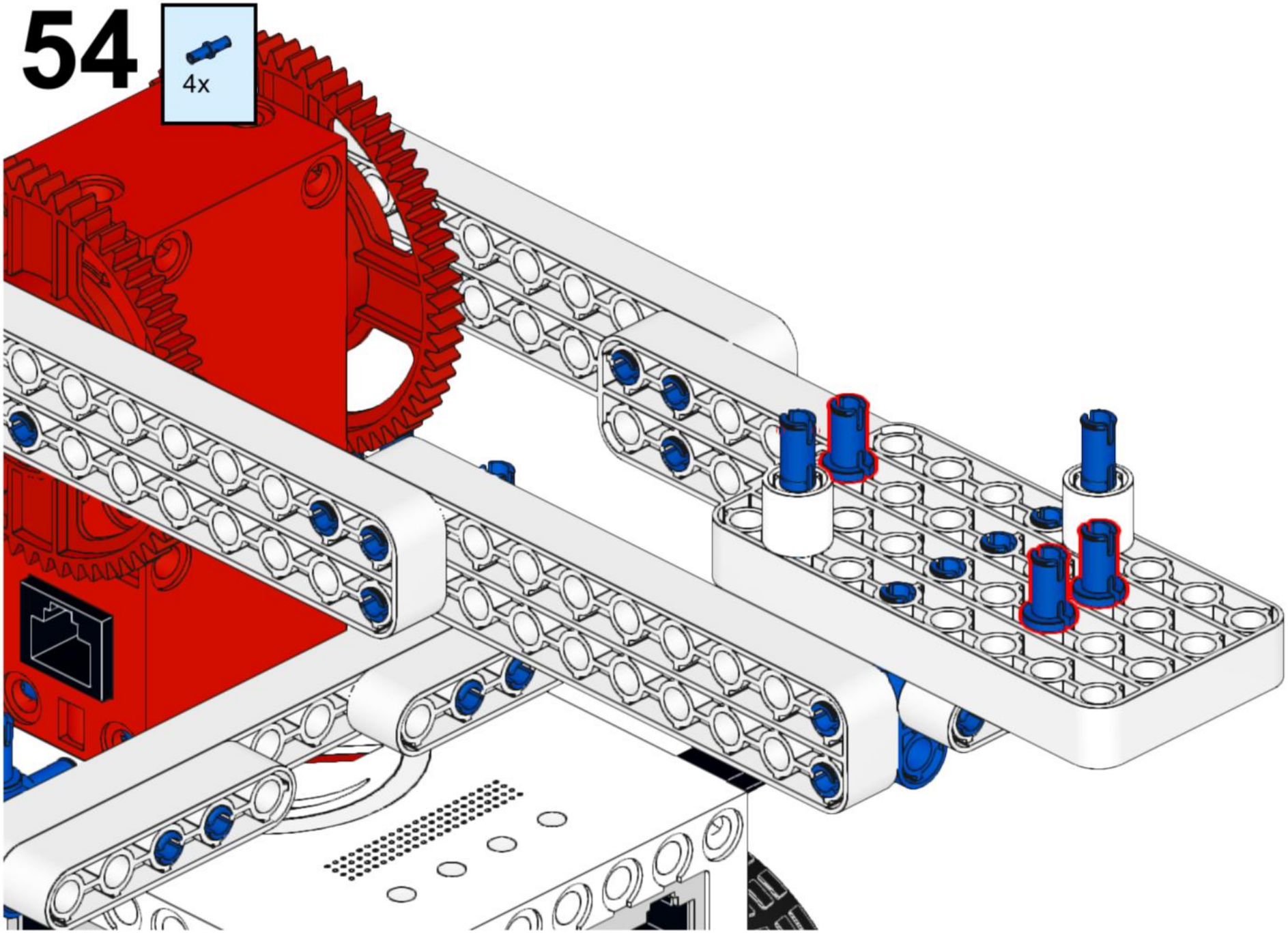

55

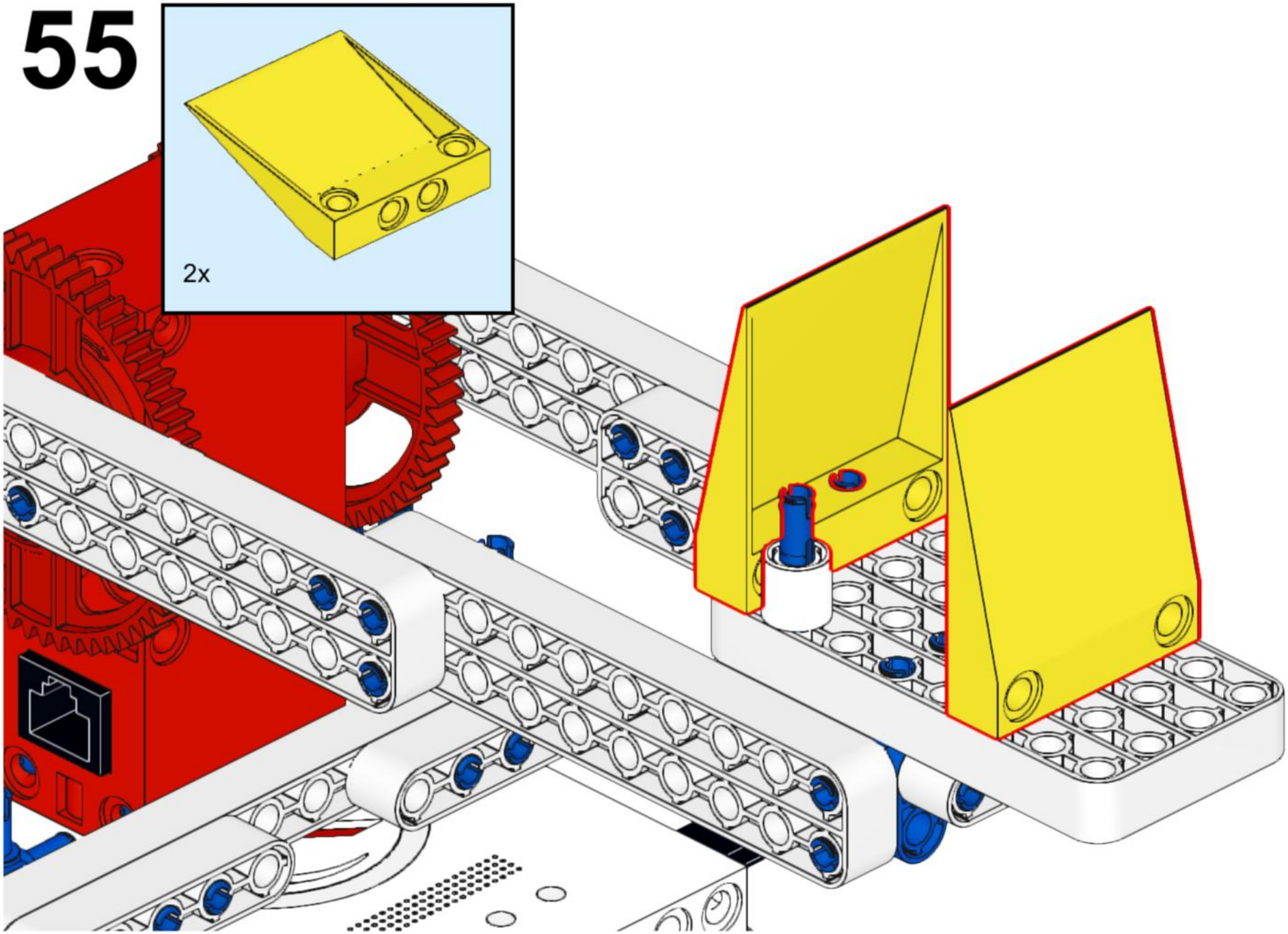

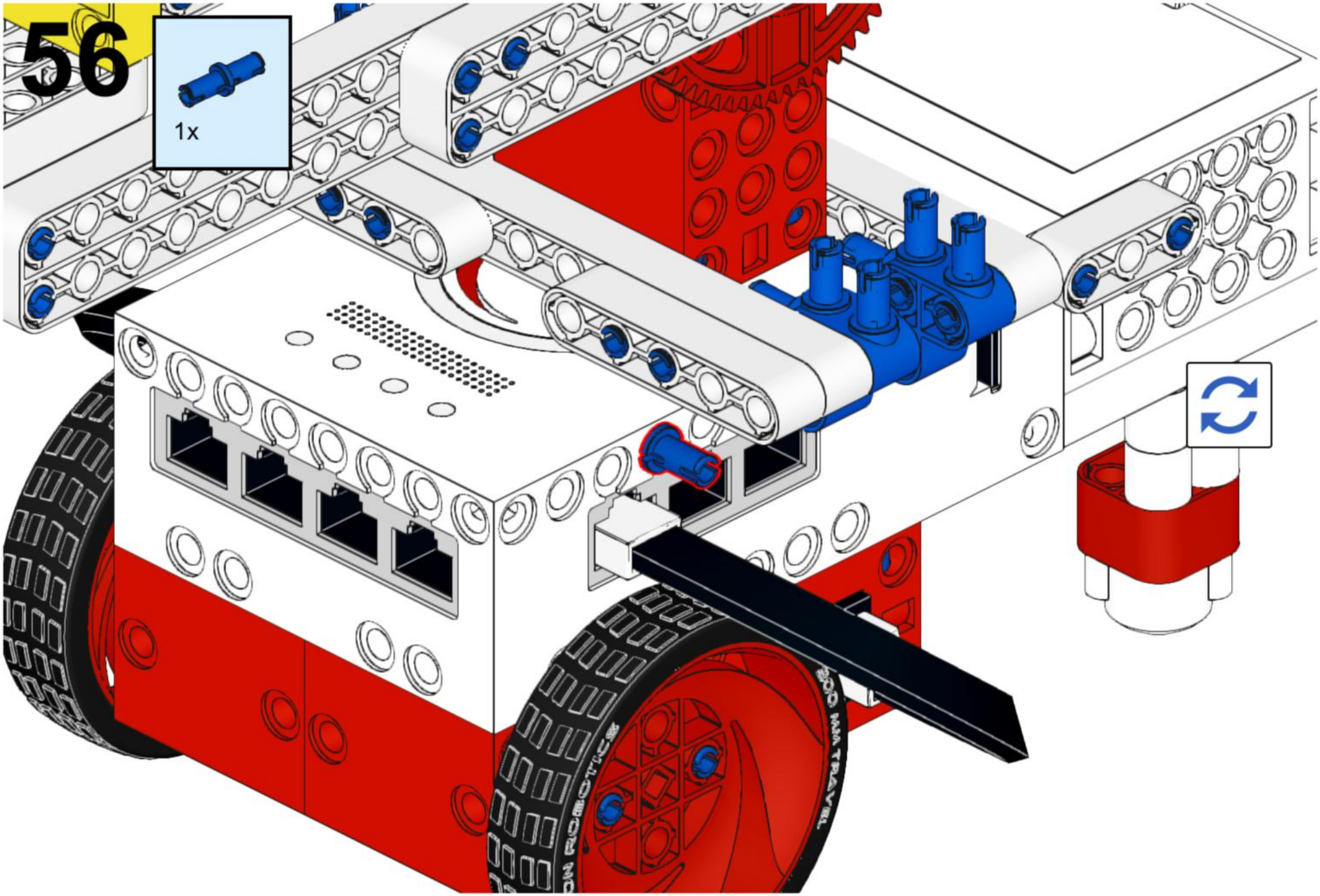
56
1x

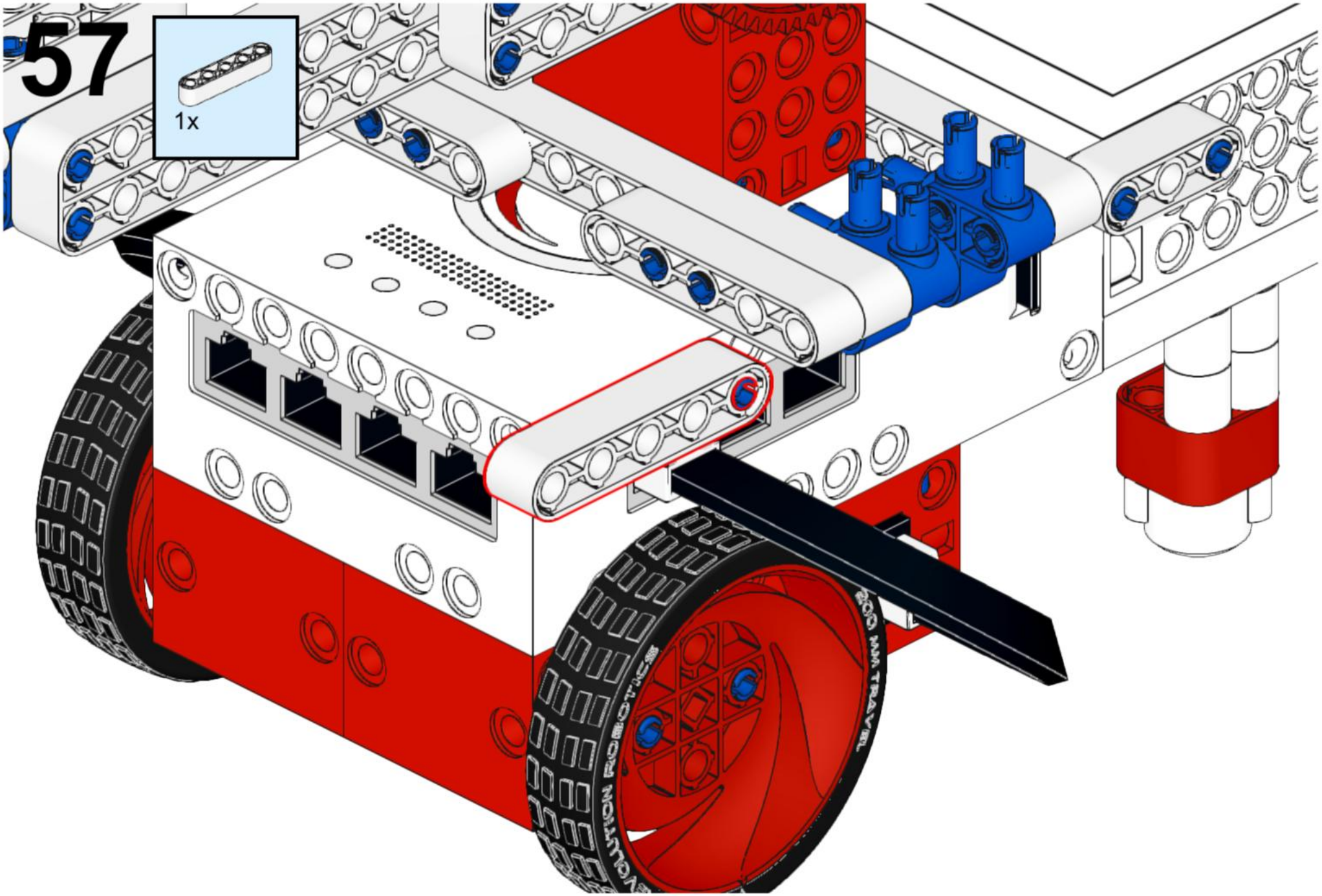
57
1x

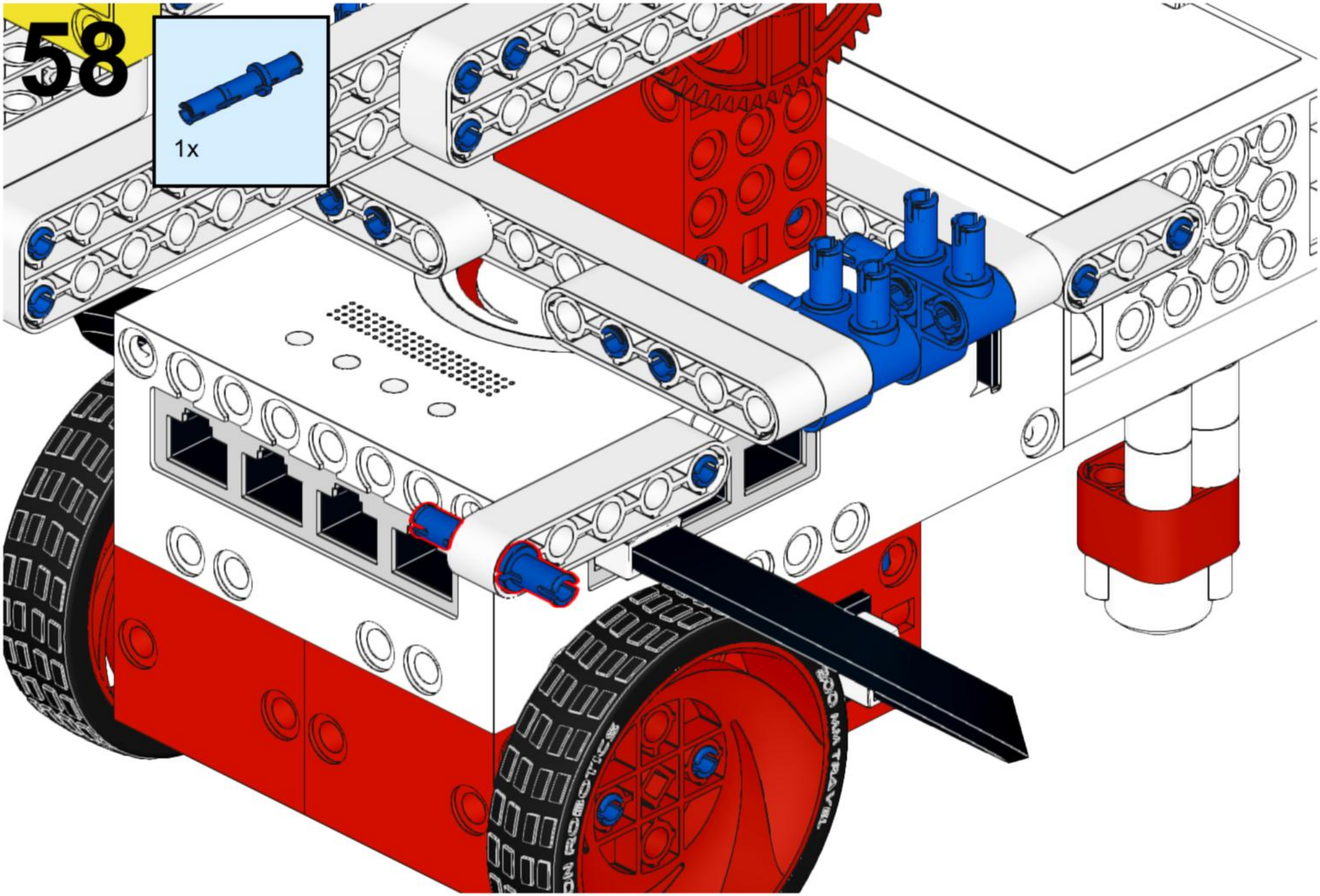
58
1x

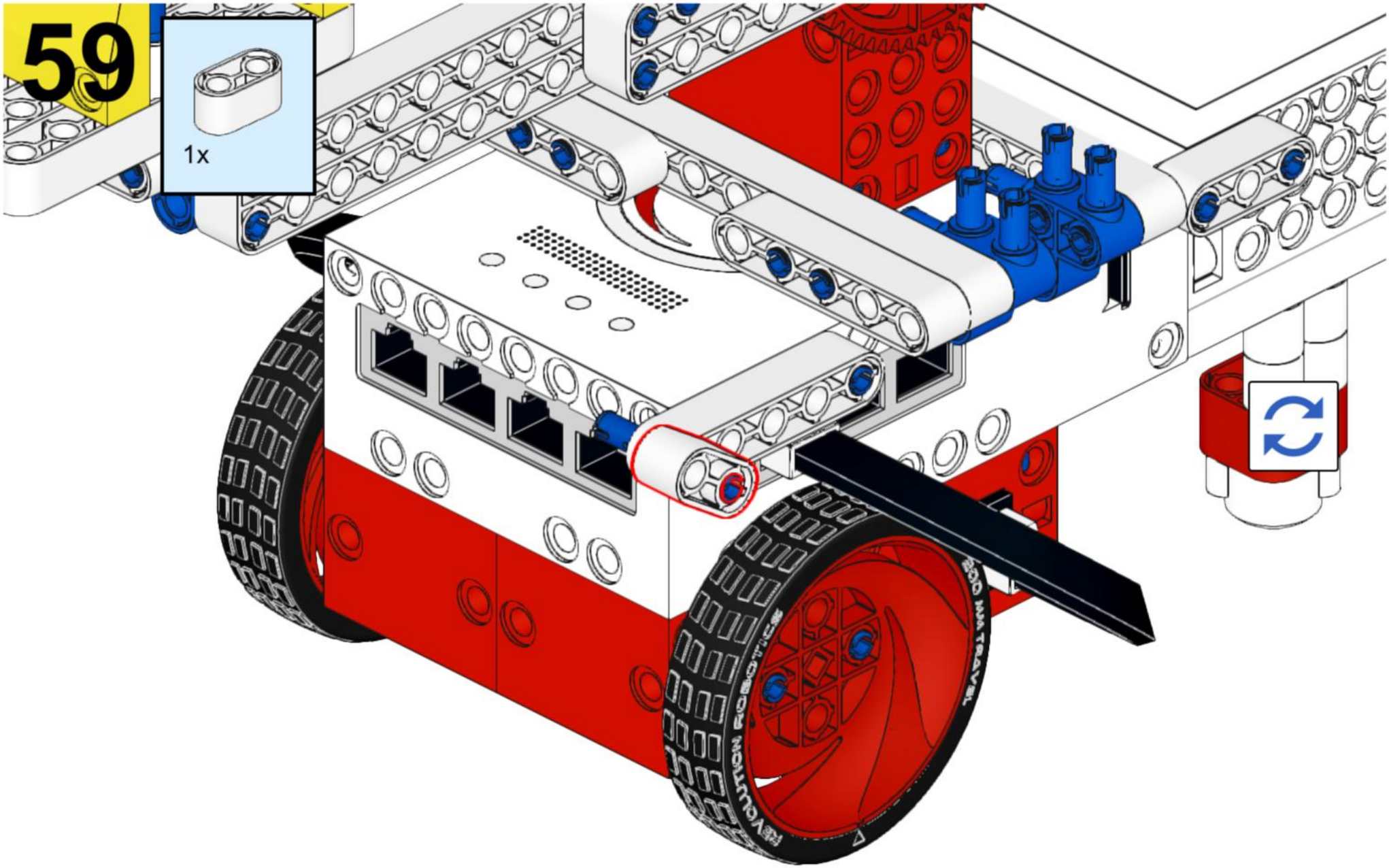
59
1x

60

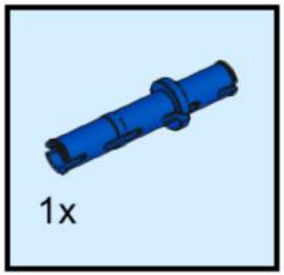

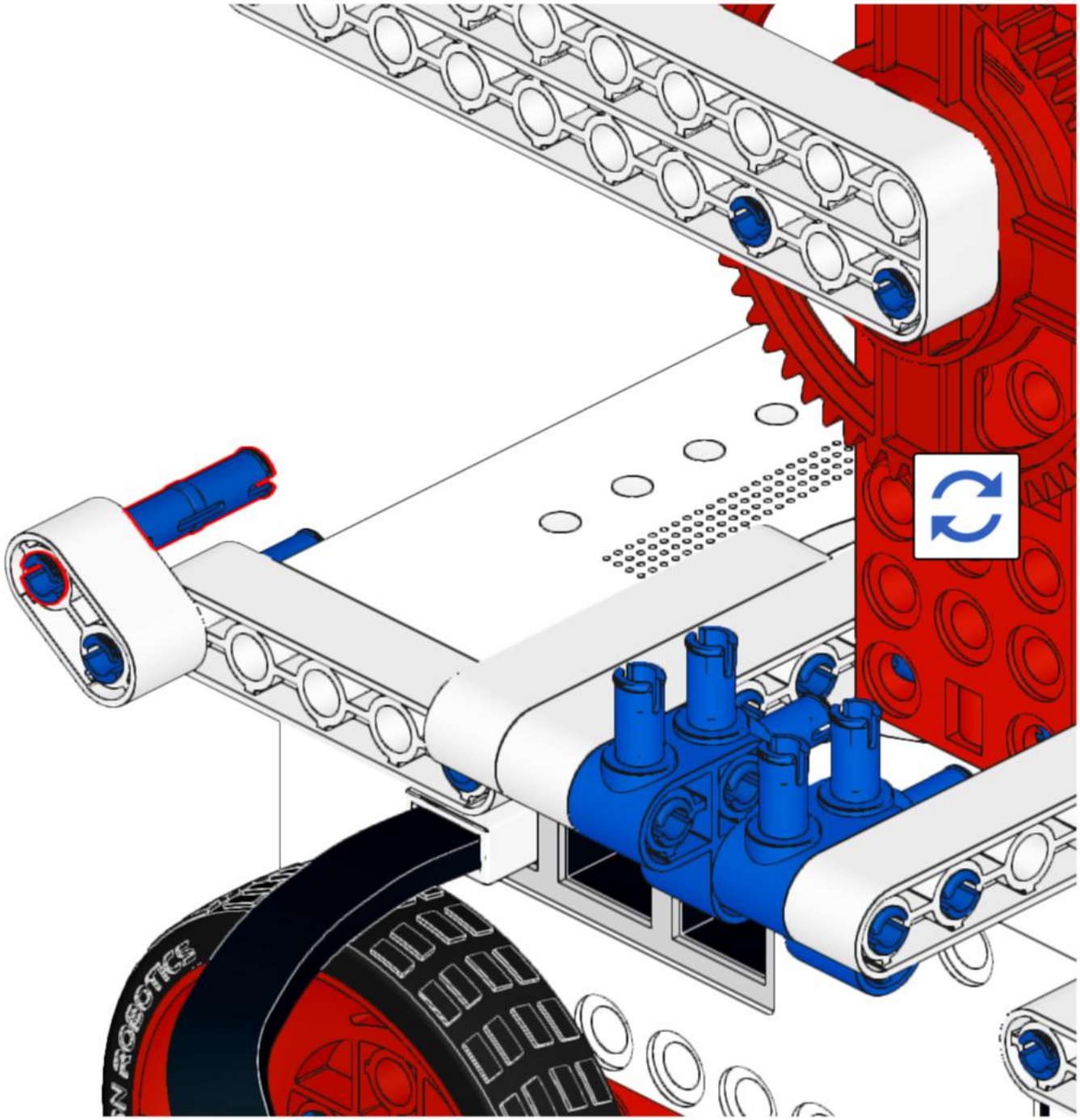

61

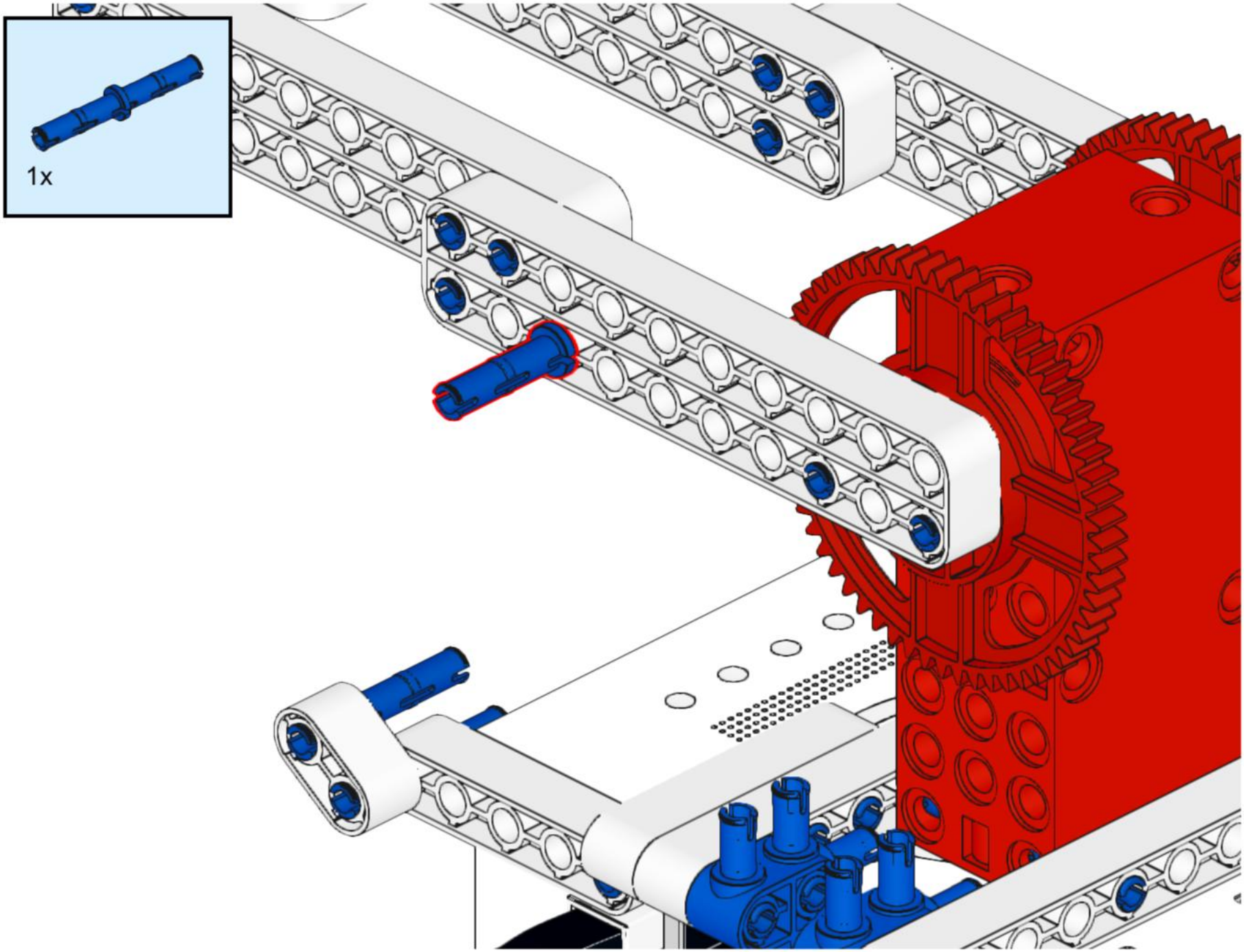

62

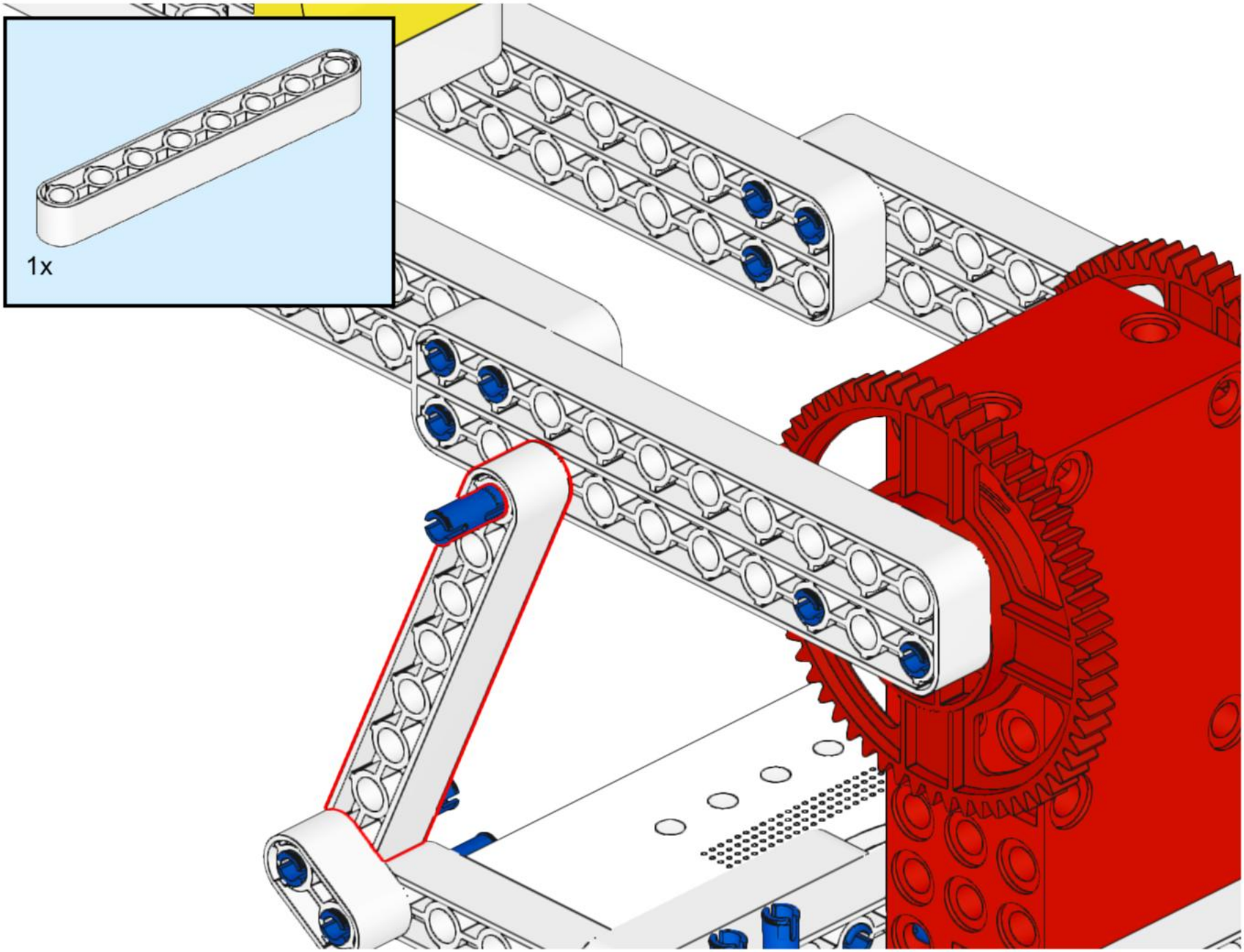

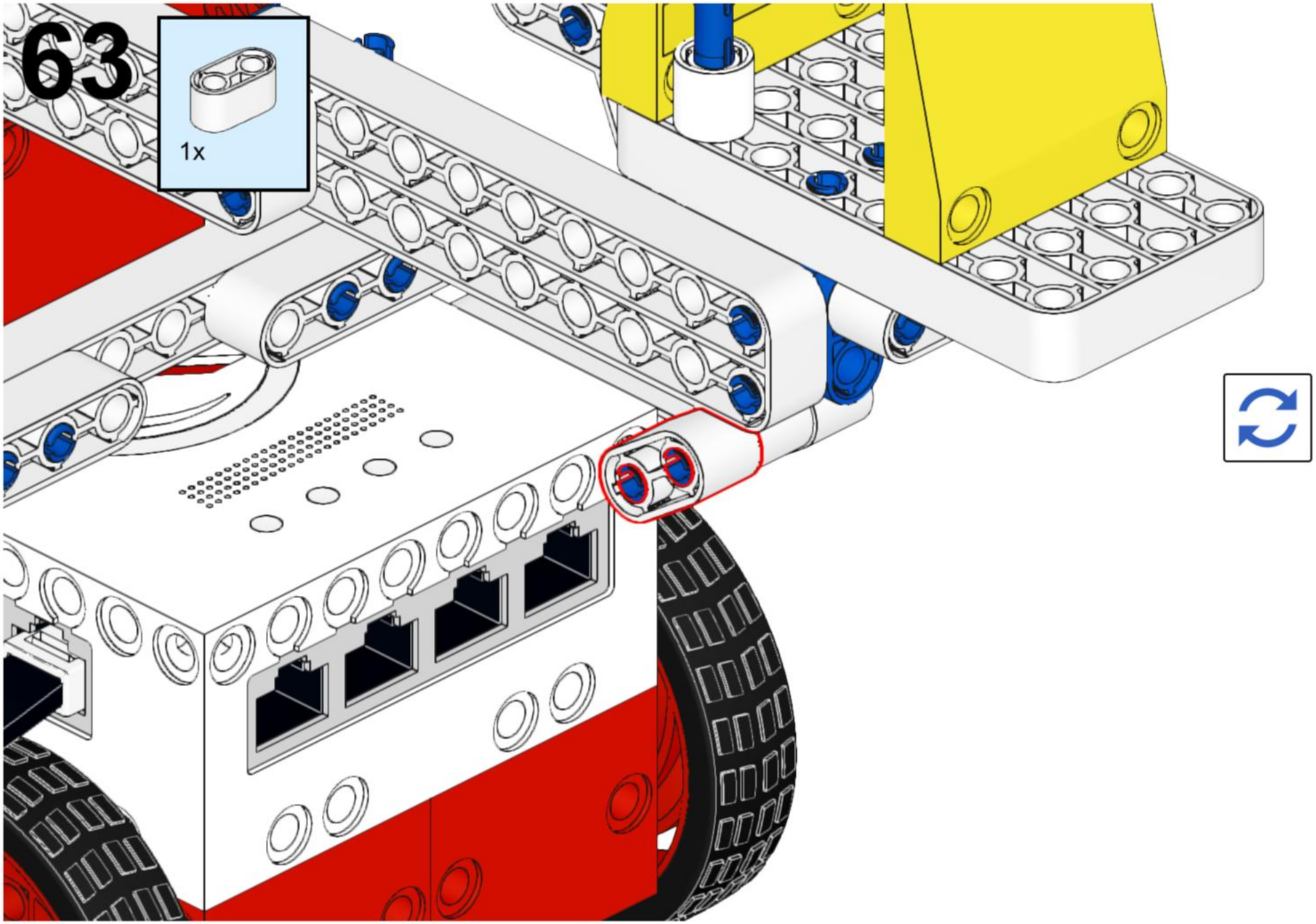
63
1x

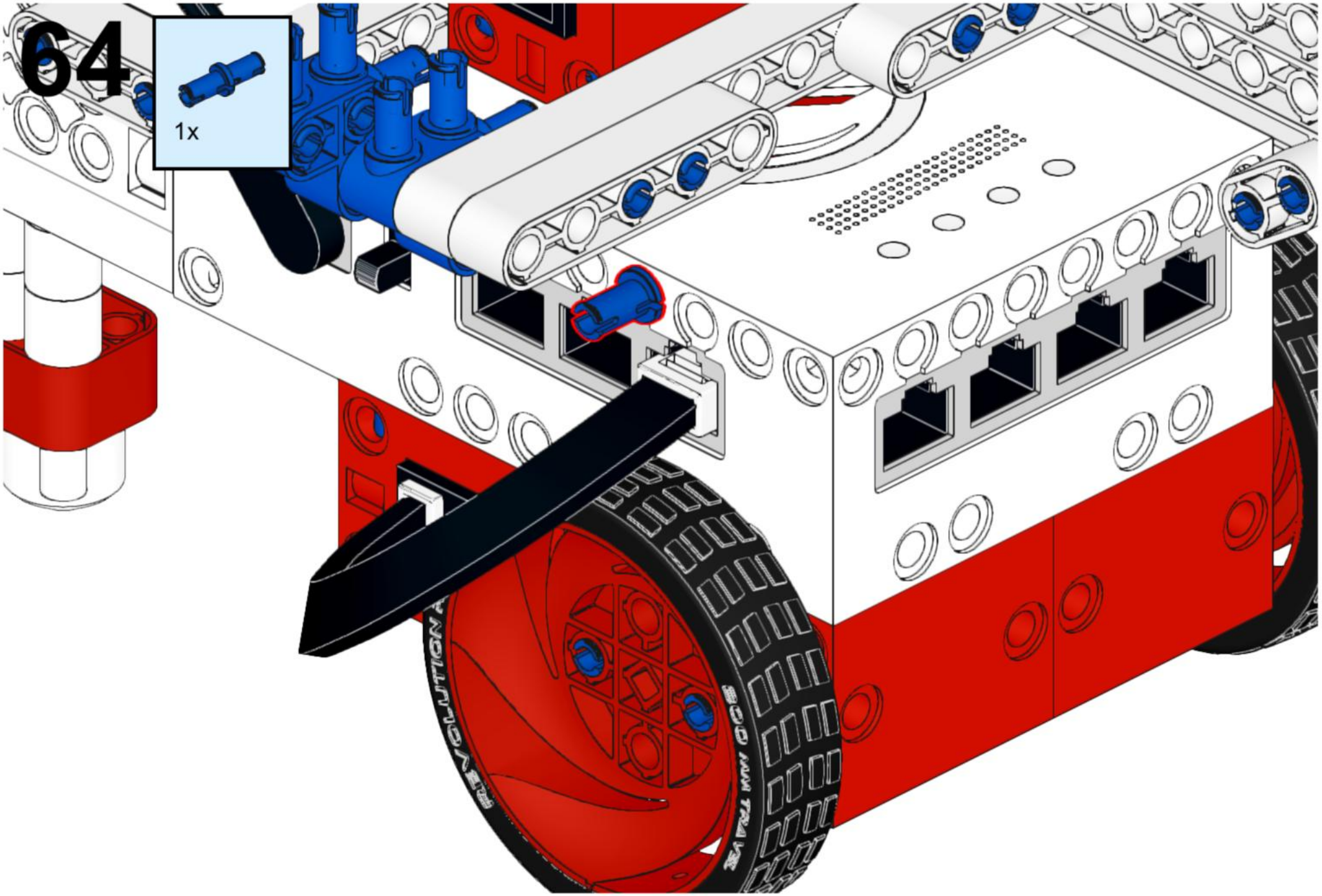
64
1x

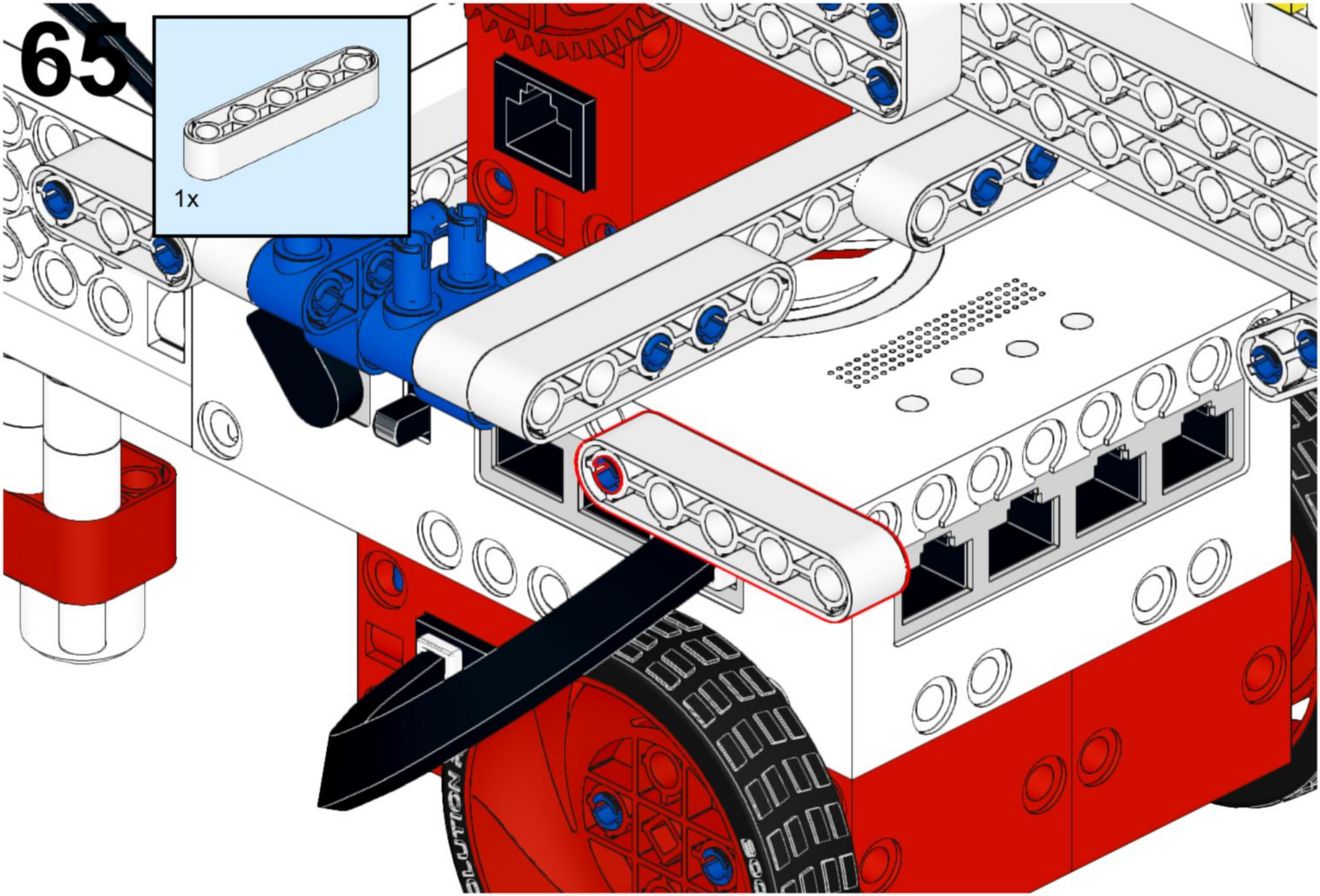
65
1x

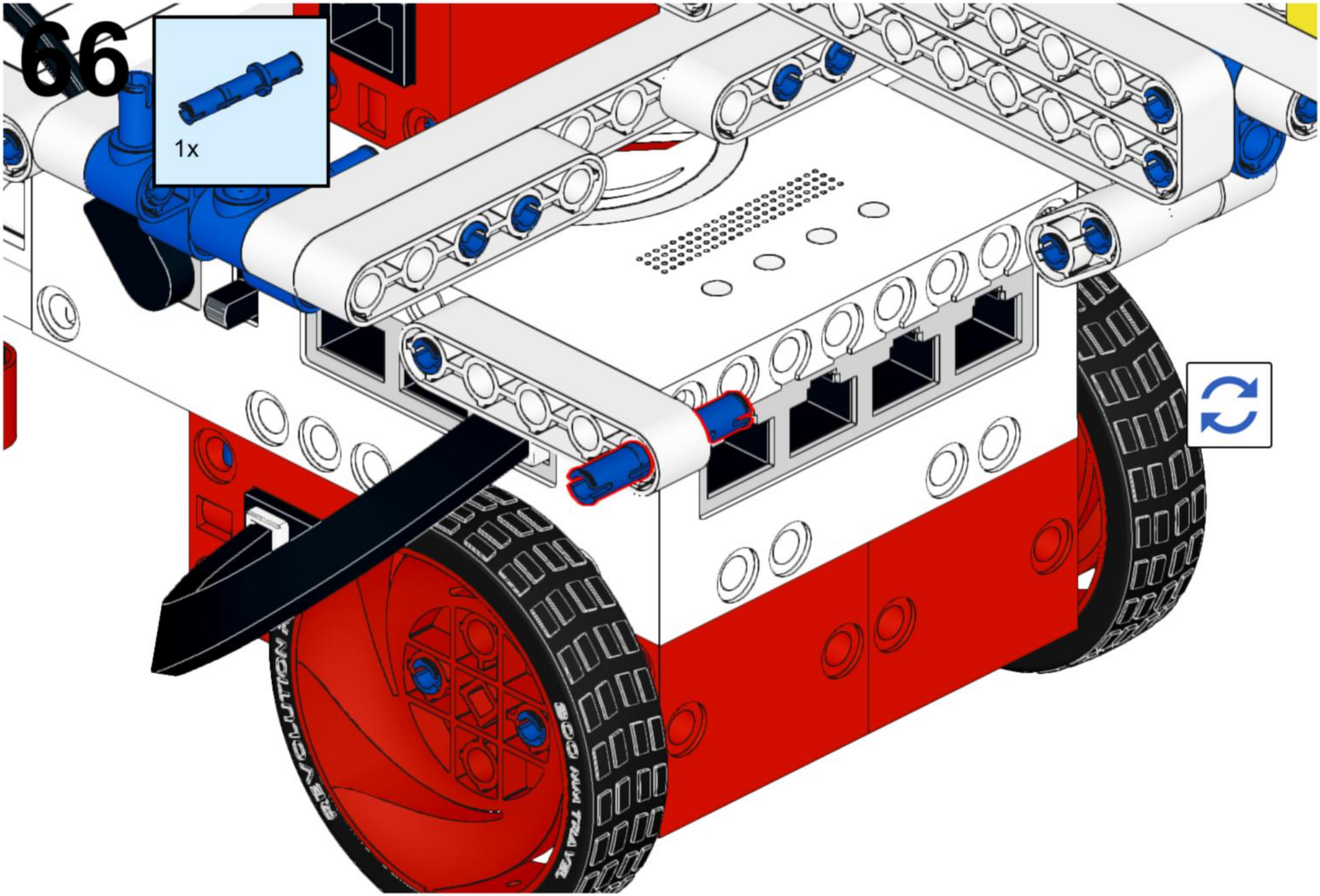
66
1x

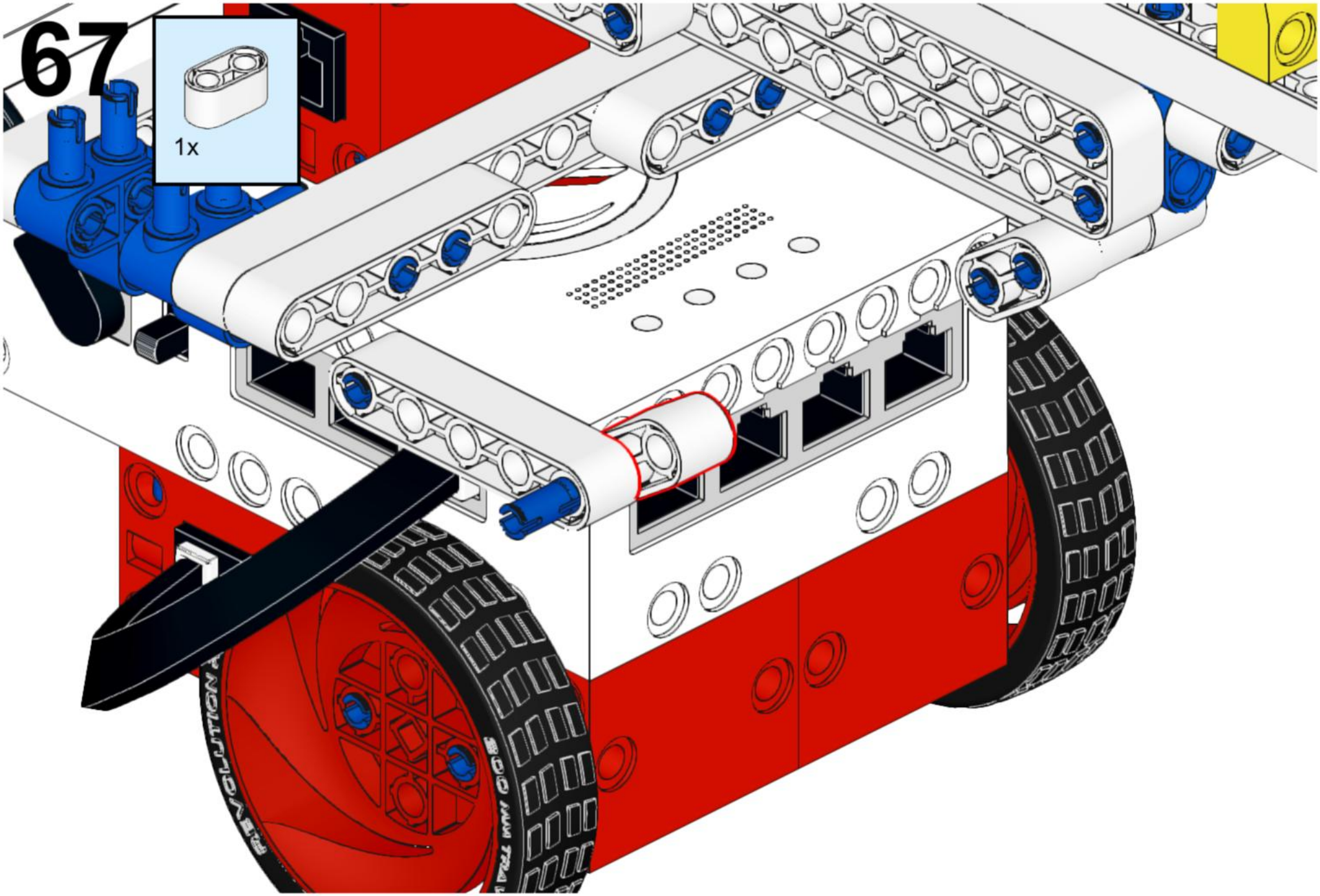
67
1x

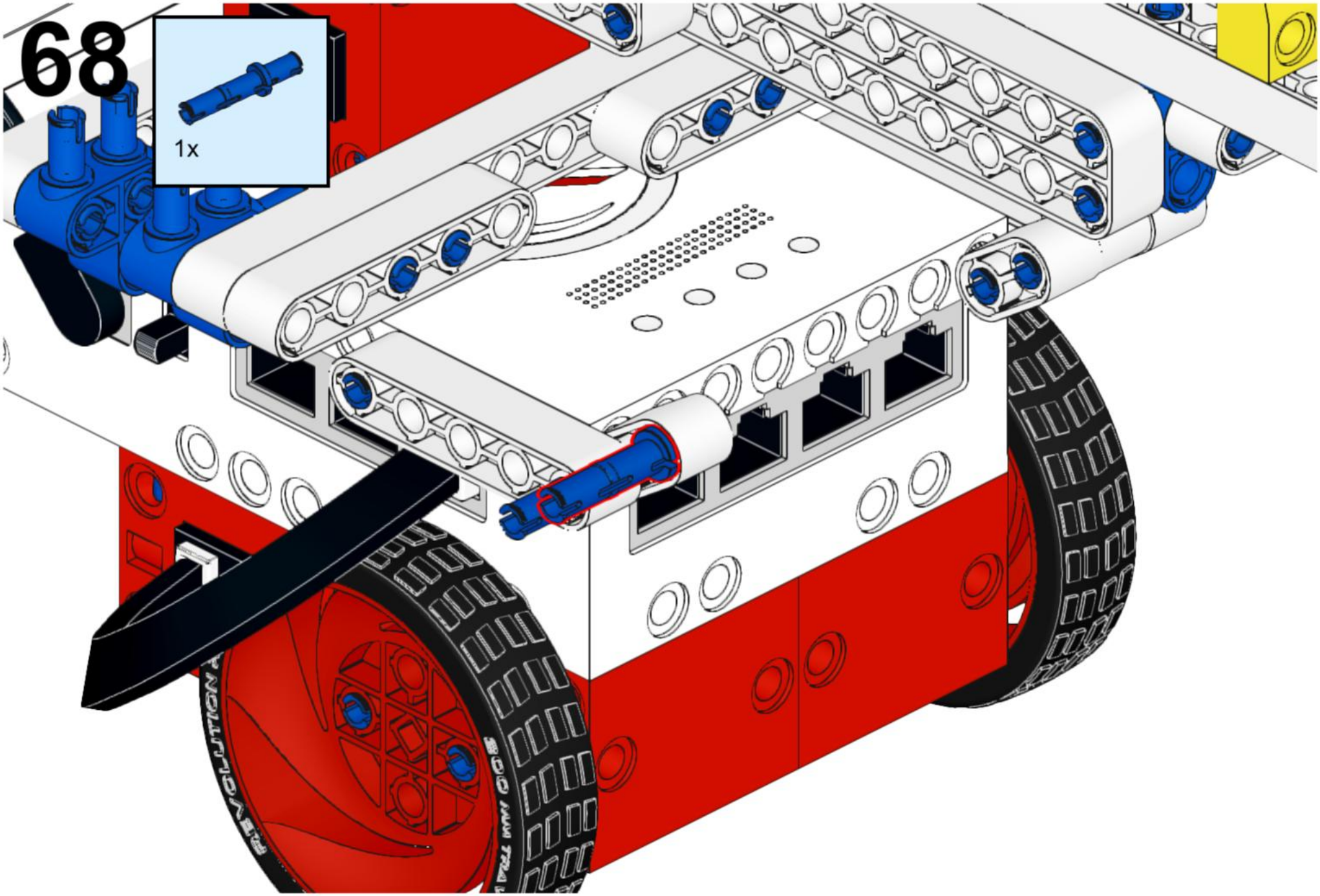
68
1x

69

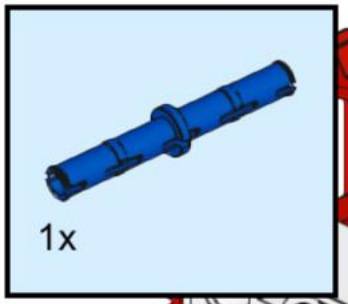

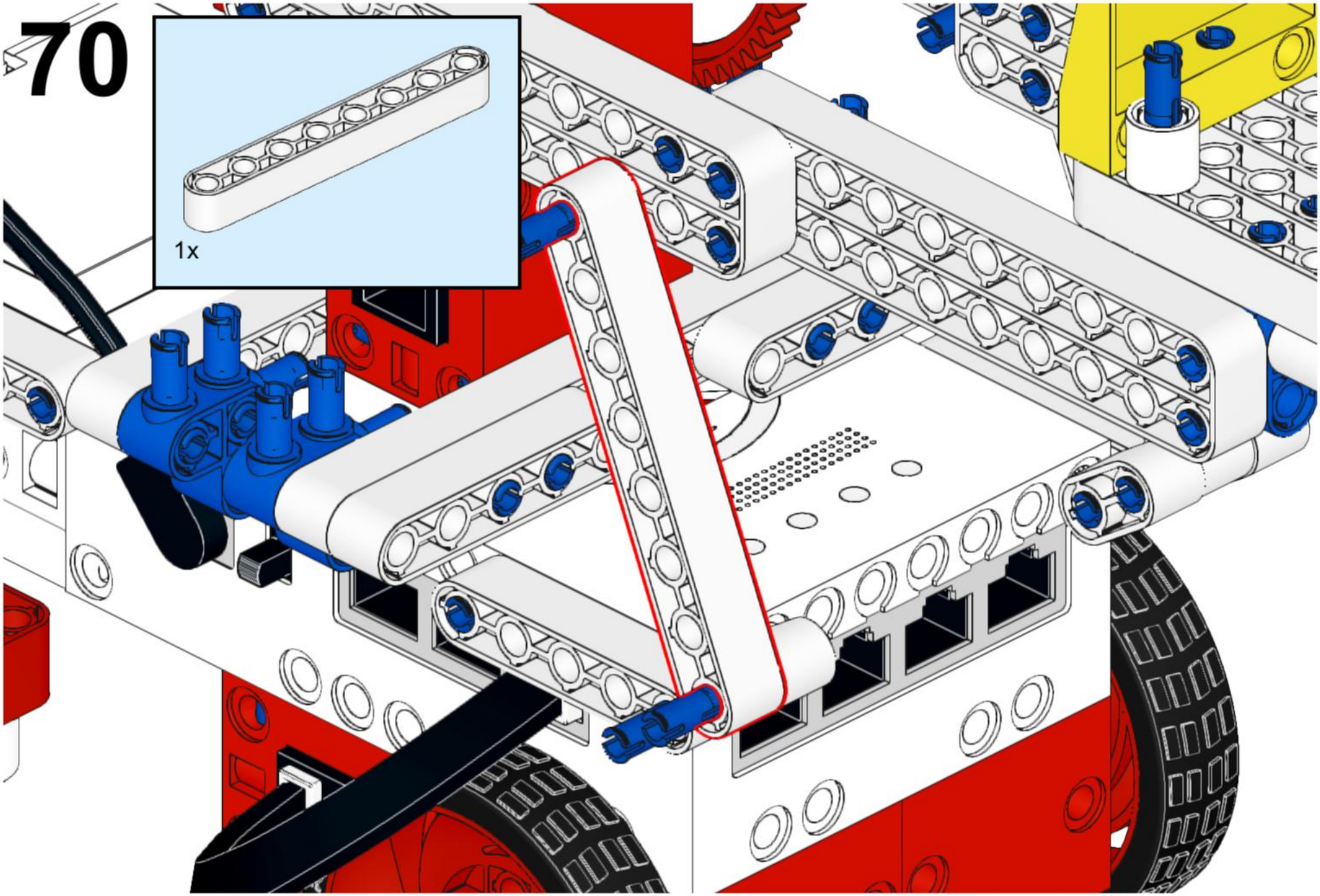
70
1x

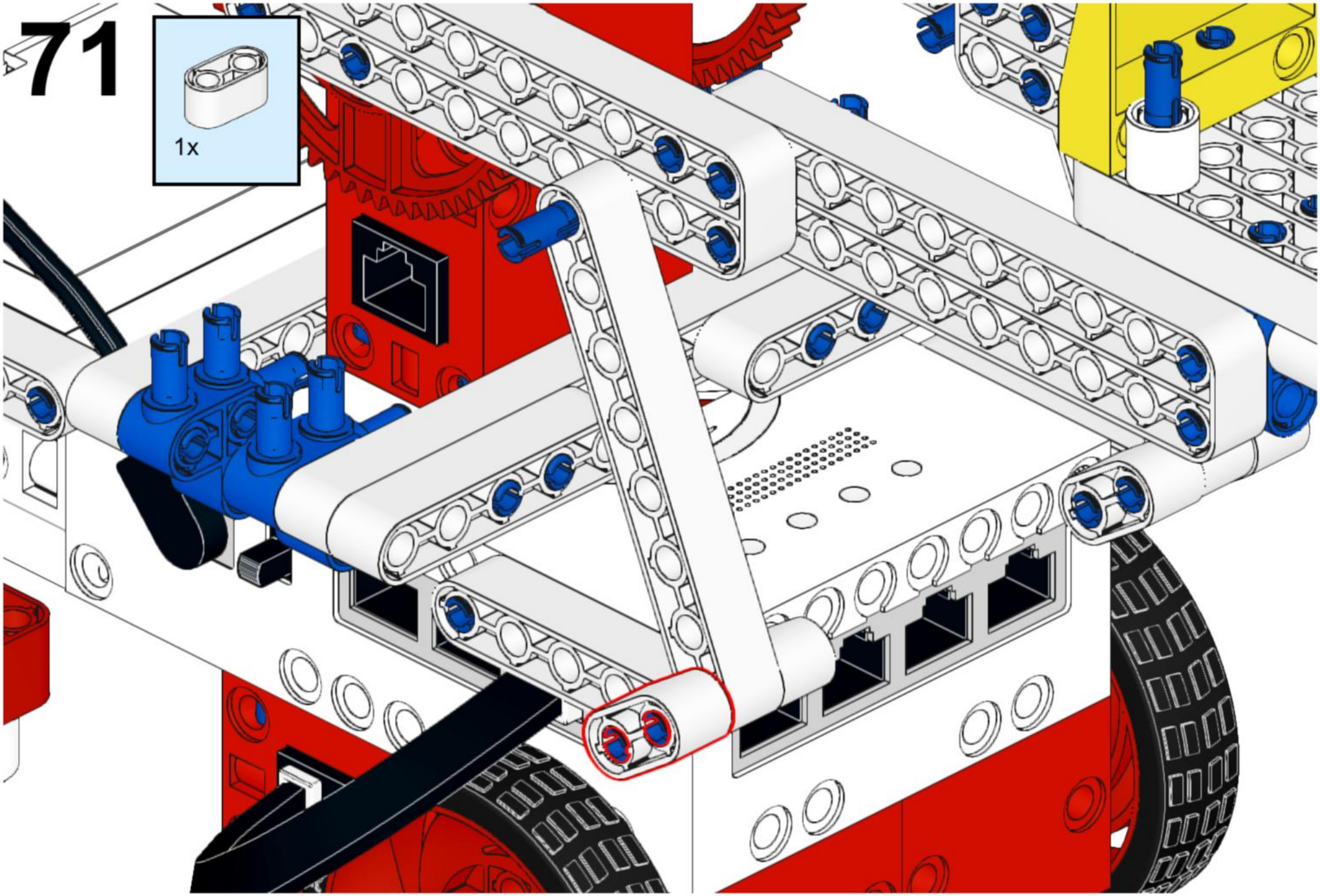
71
1x
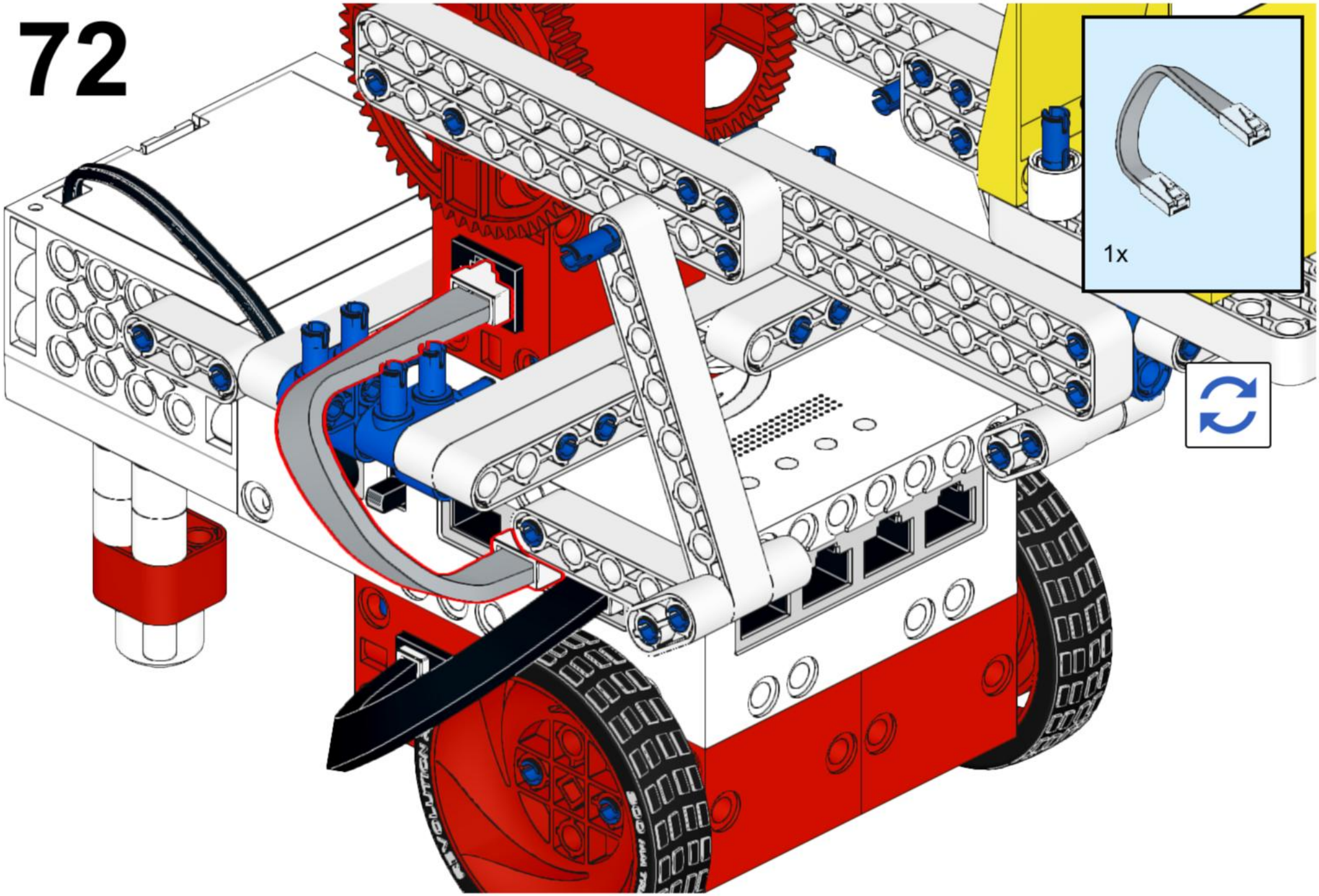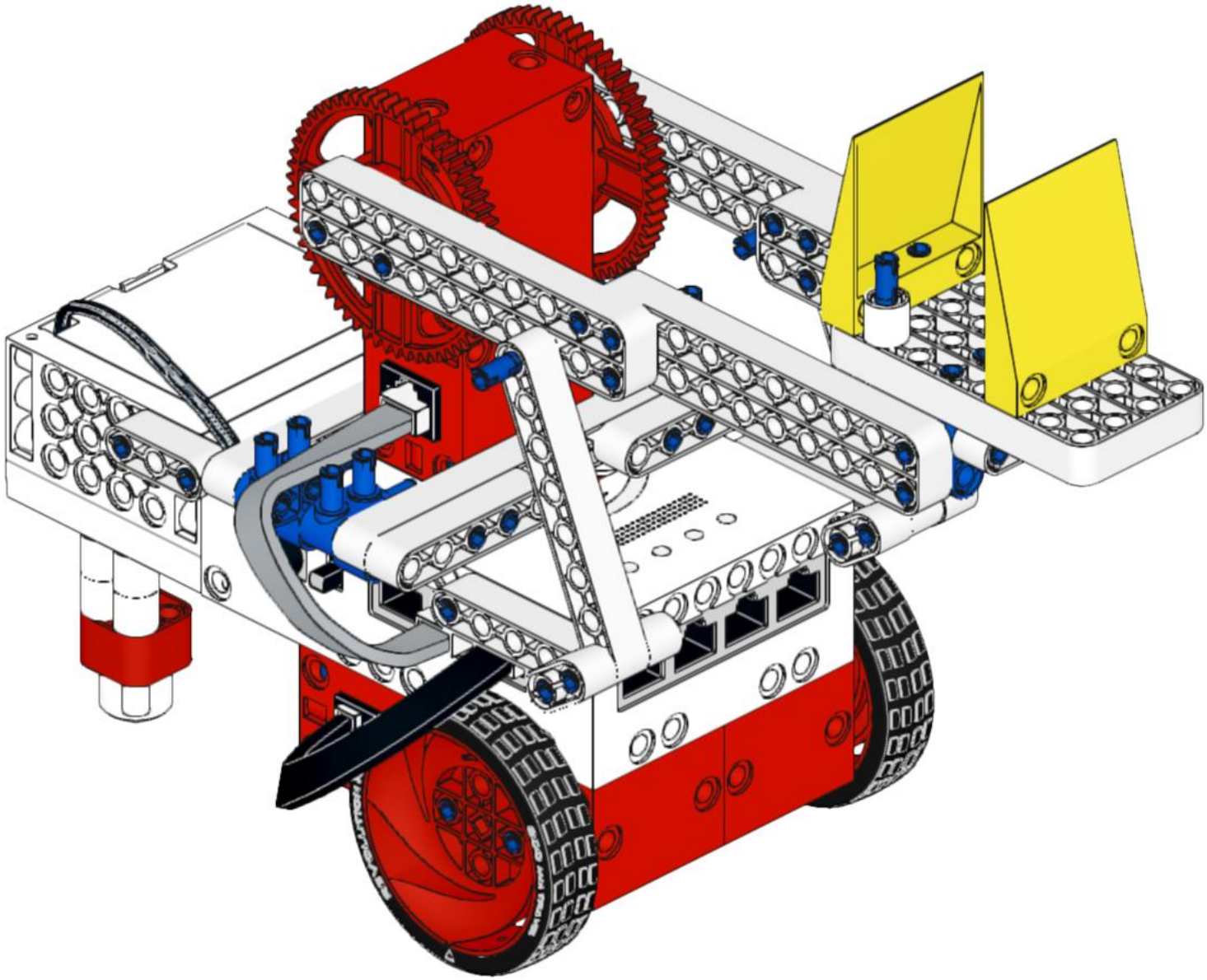
72