4x

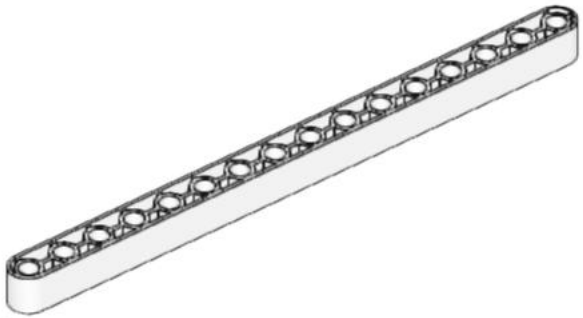

2x

2x

2x

1x

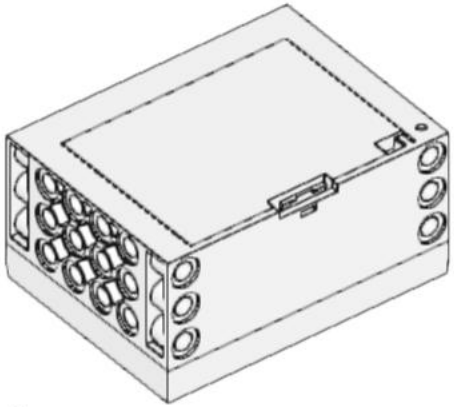

1x

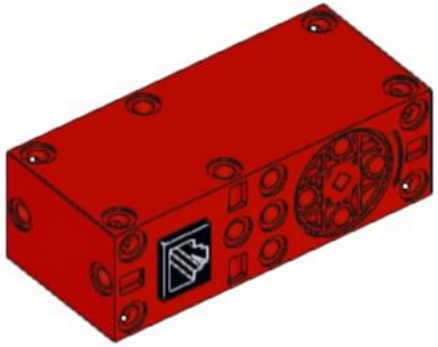

2x

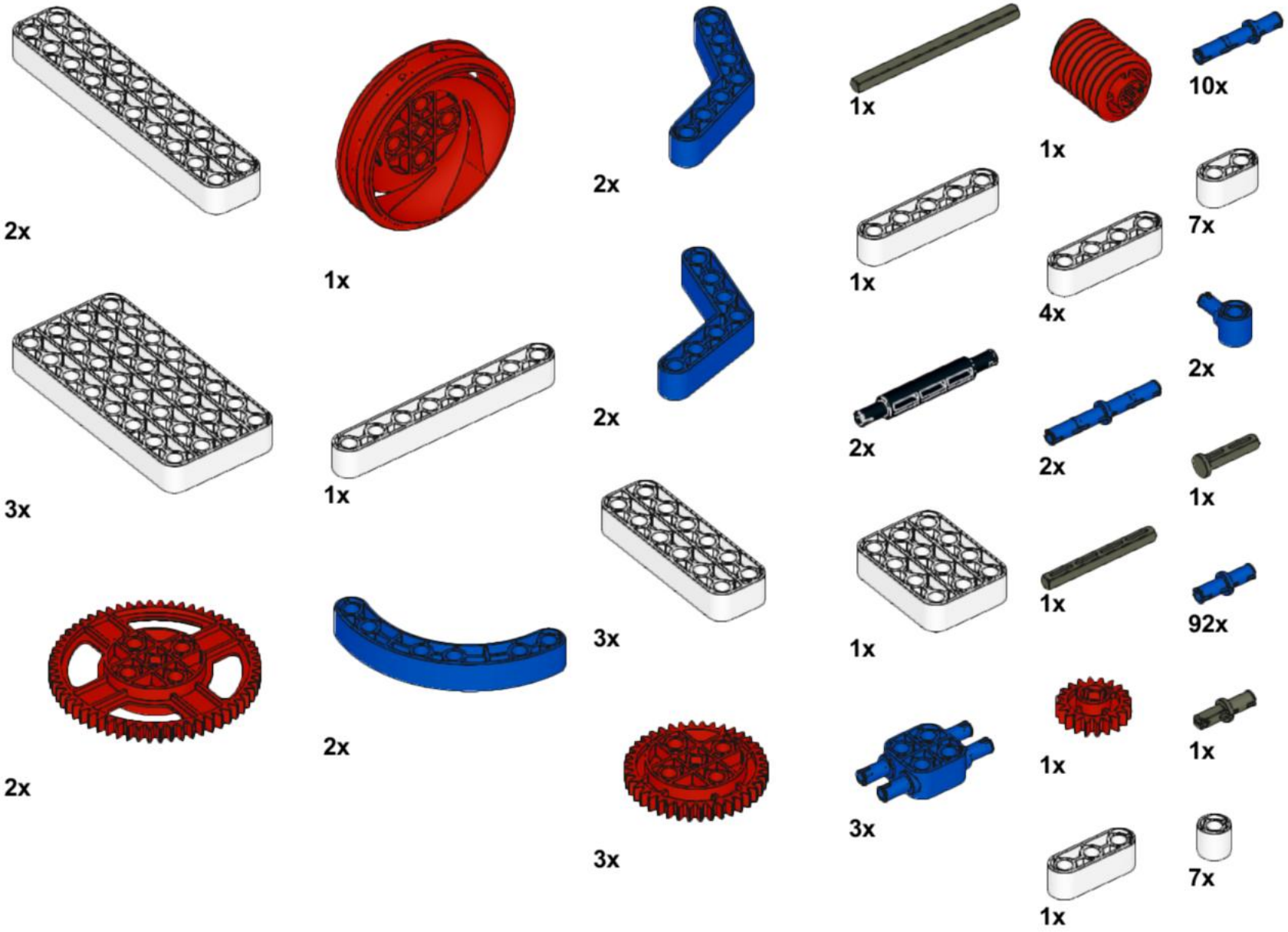
2x
1x
2x
1x
10x
3x
1x
2x
1x
7x
4x
2x
2x
2x
2x
1x
3x
1x
1x
92x
2x
1x
1x
2x
3x
1x
7x
1x

1

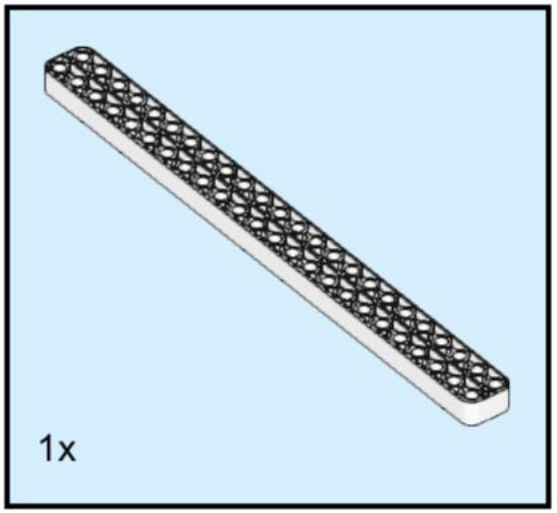

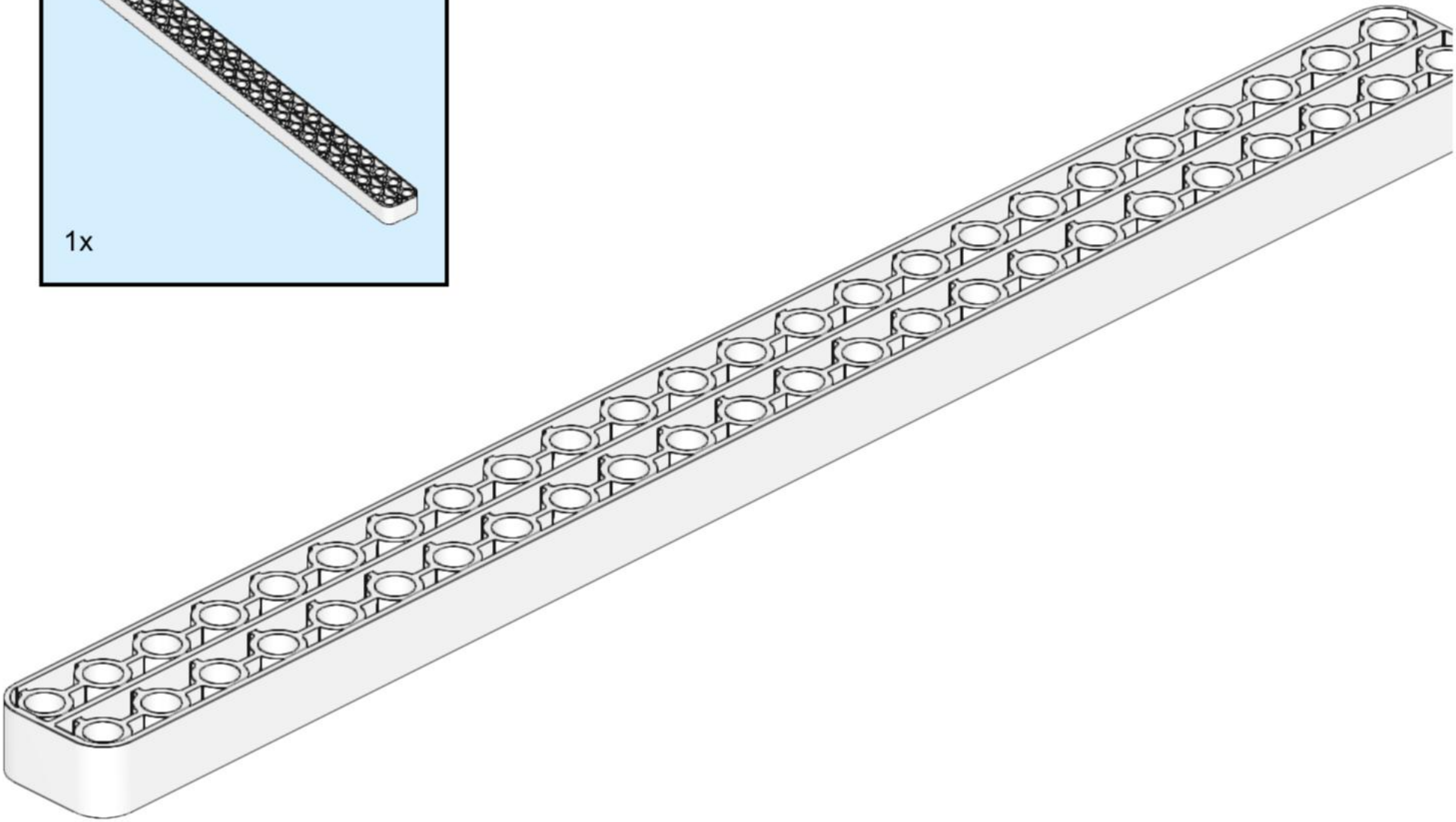

2

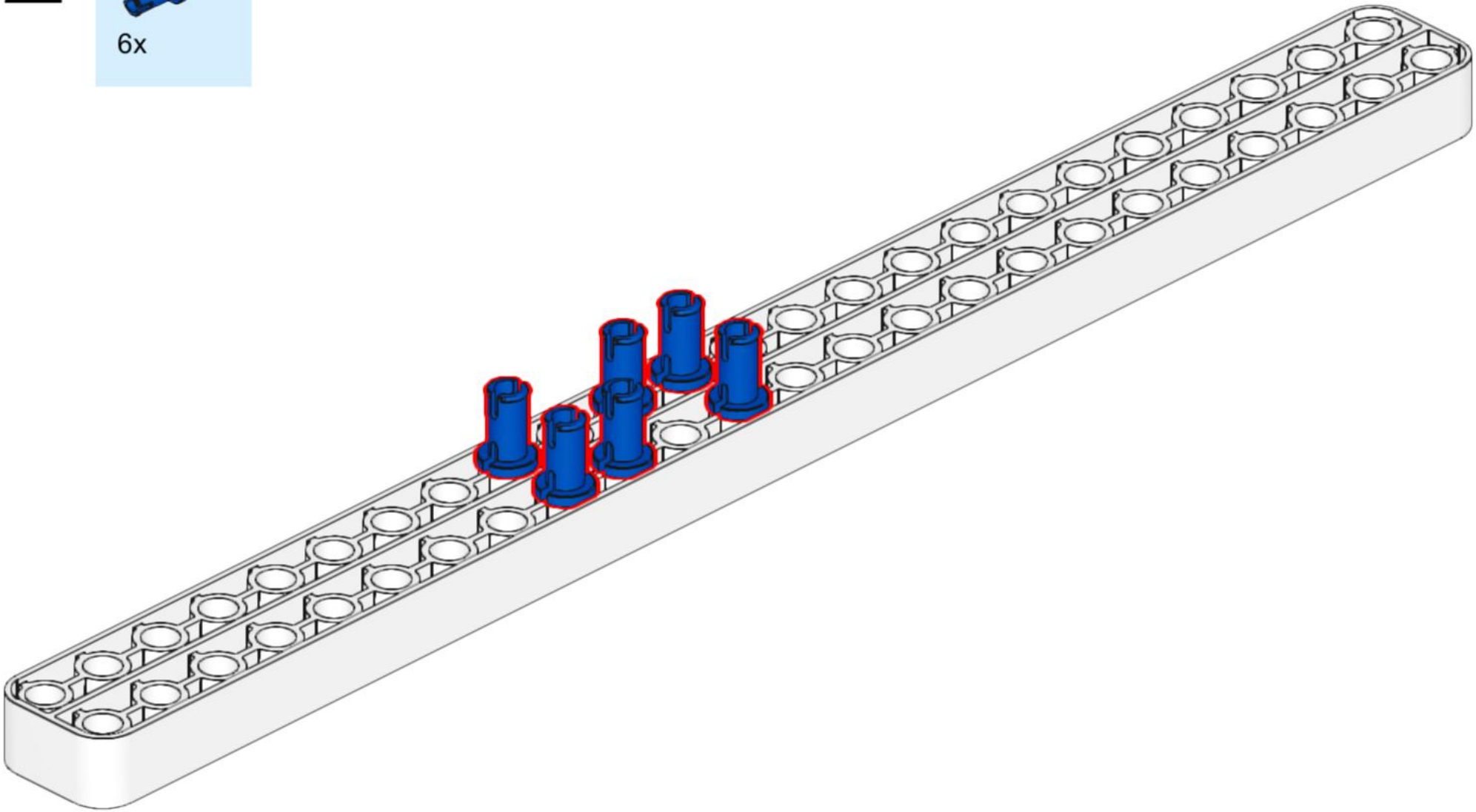

3

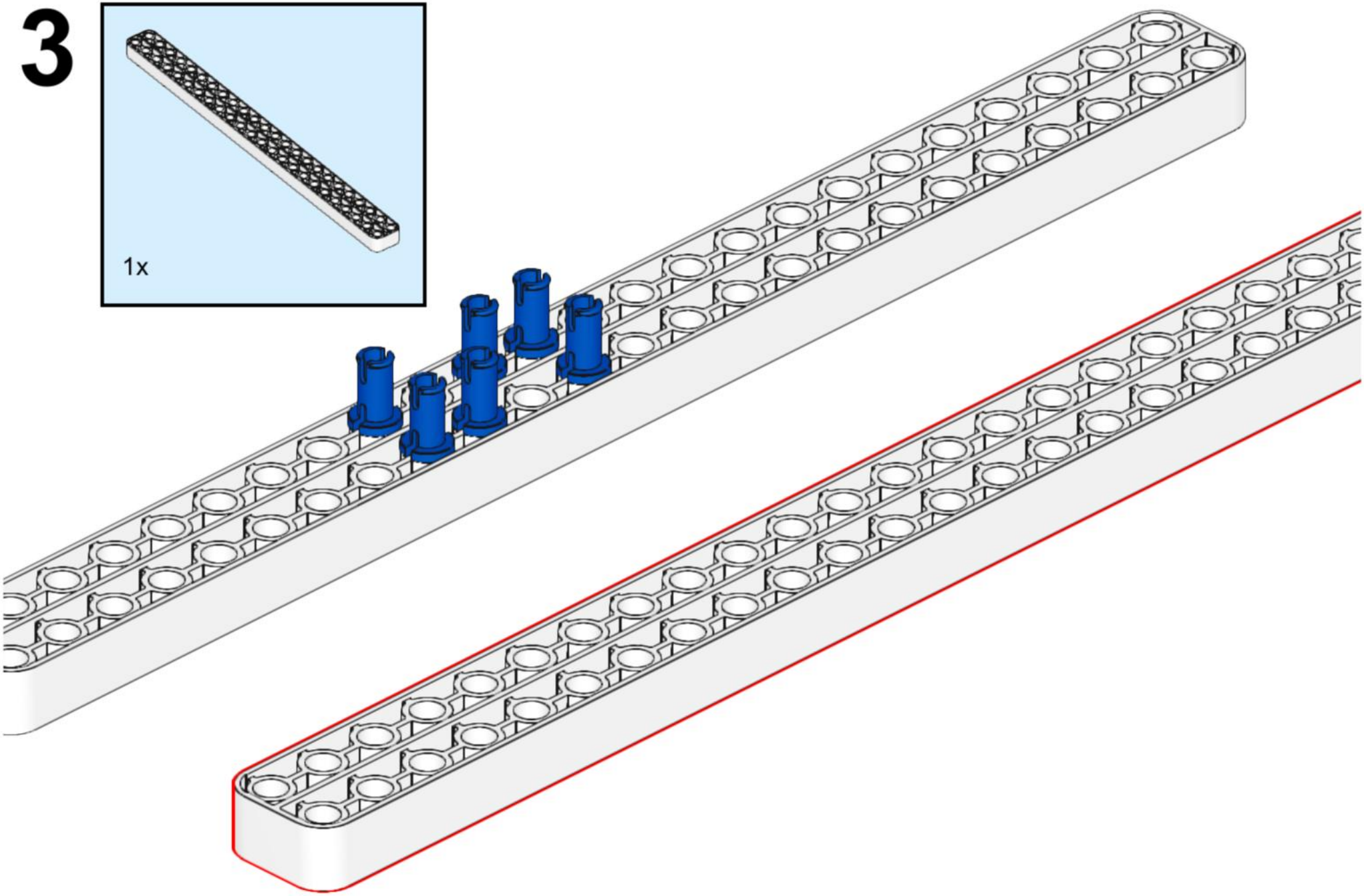

4

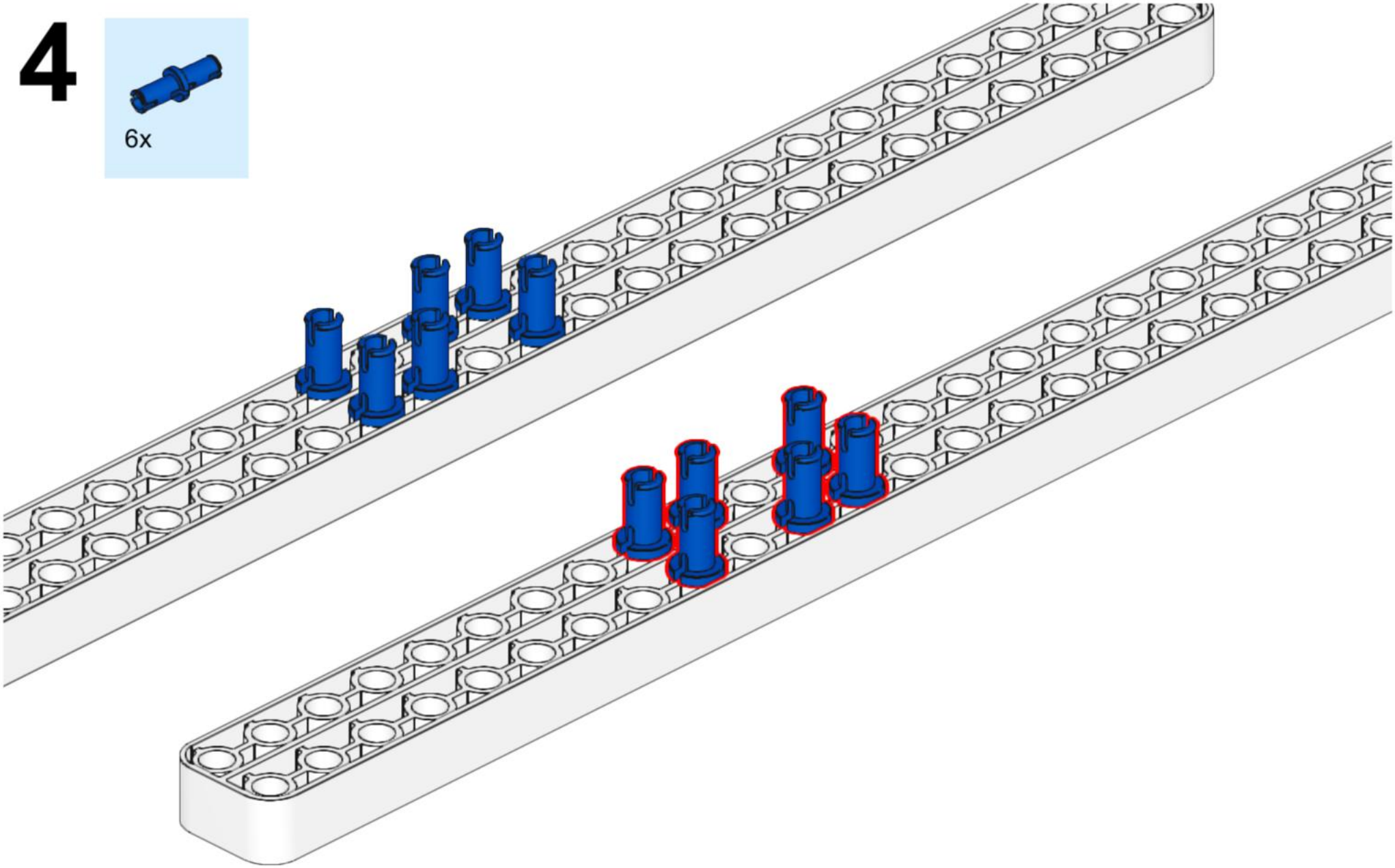

5

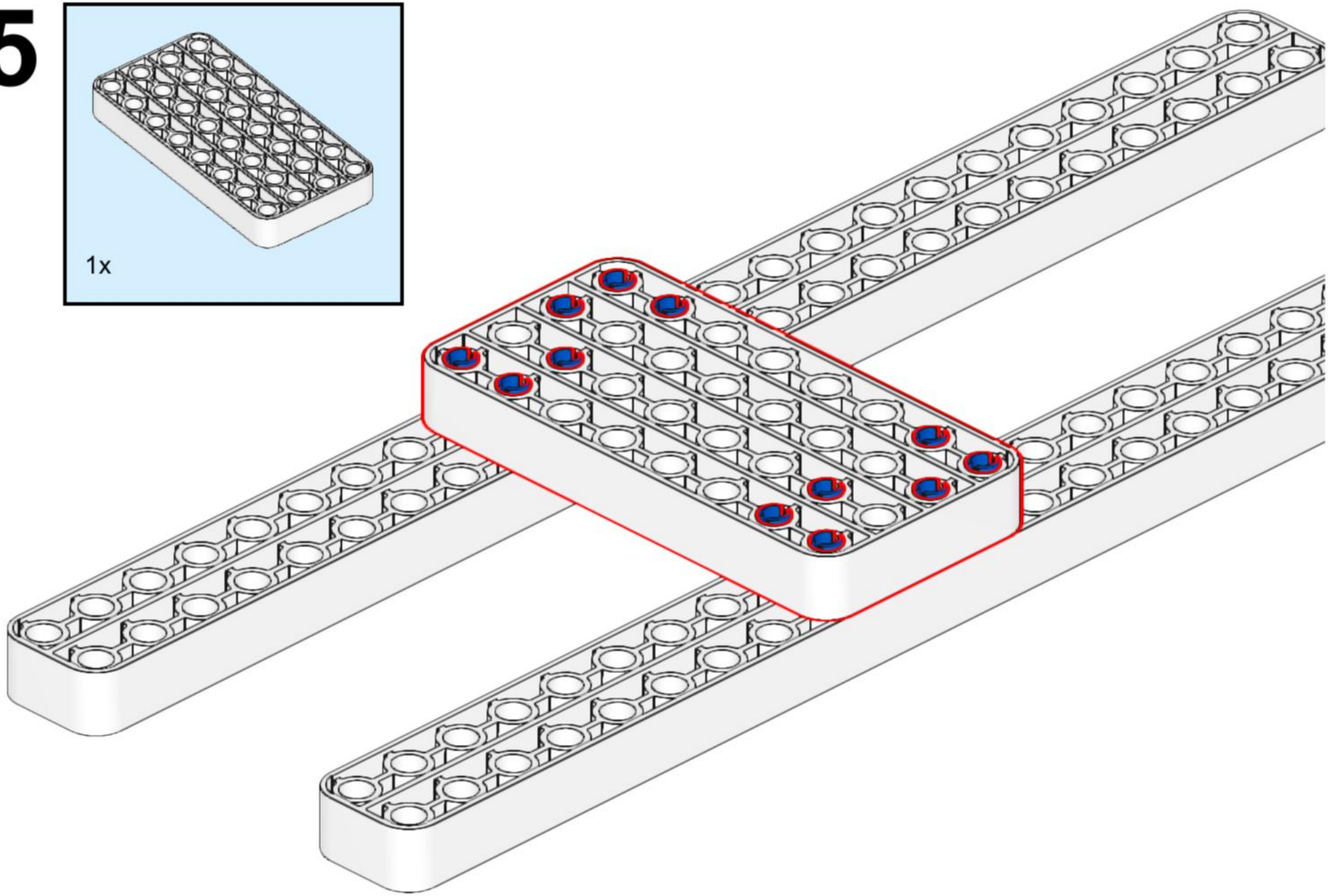

6

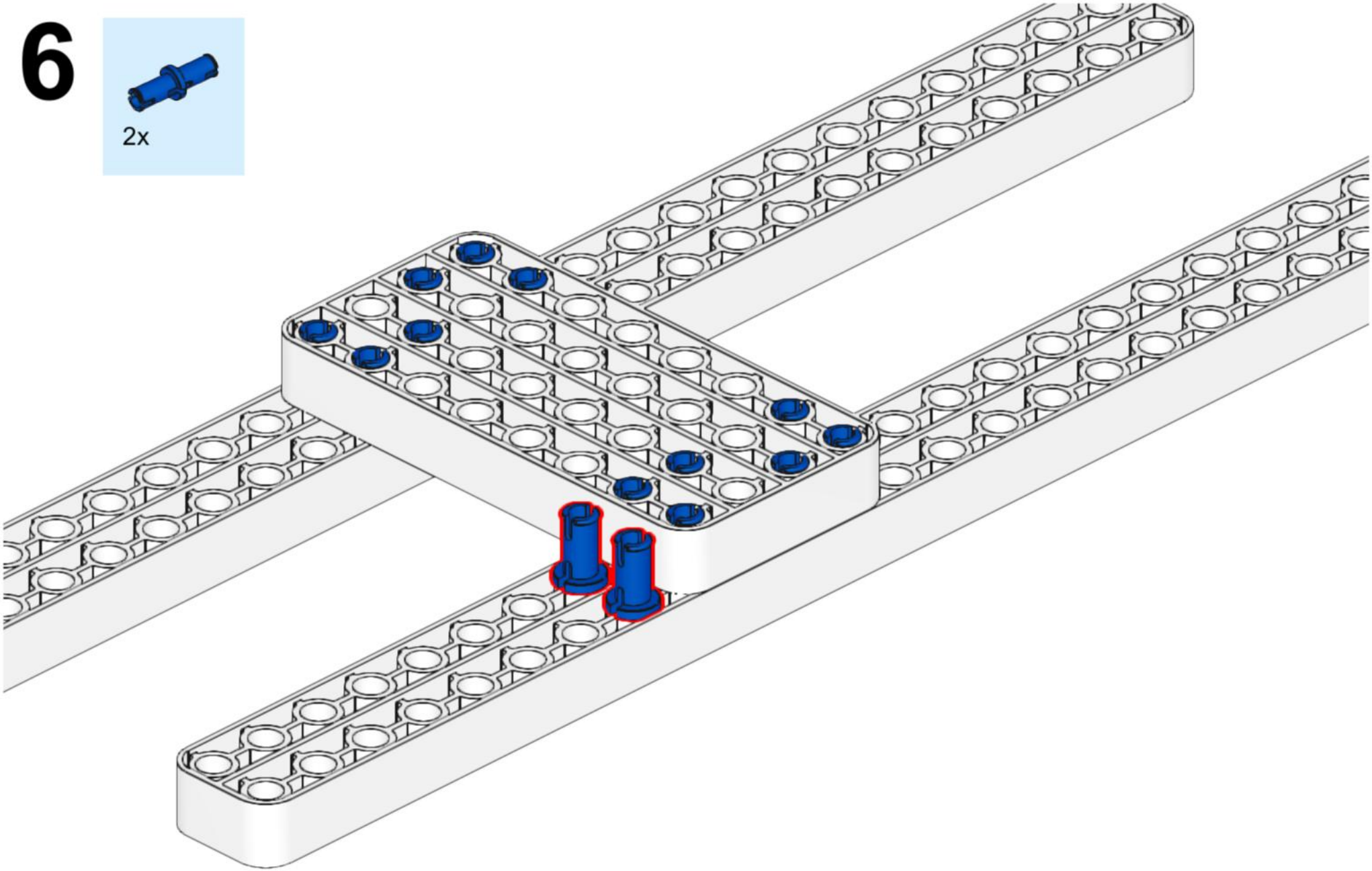

7

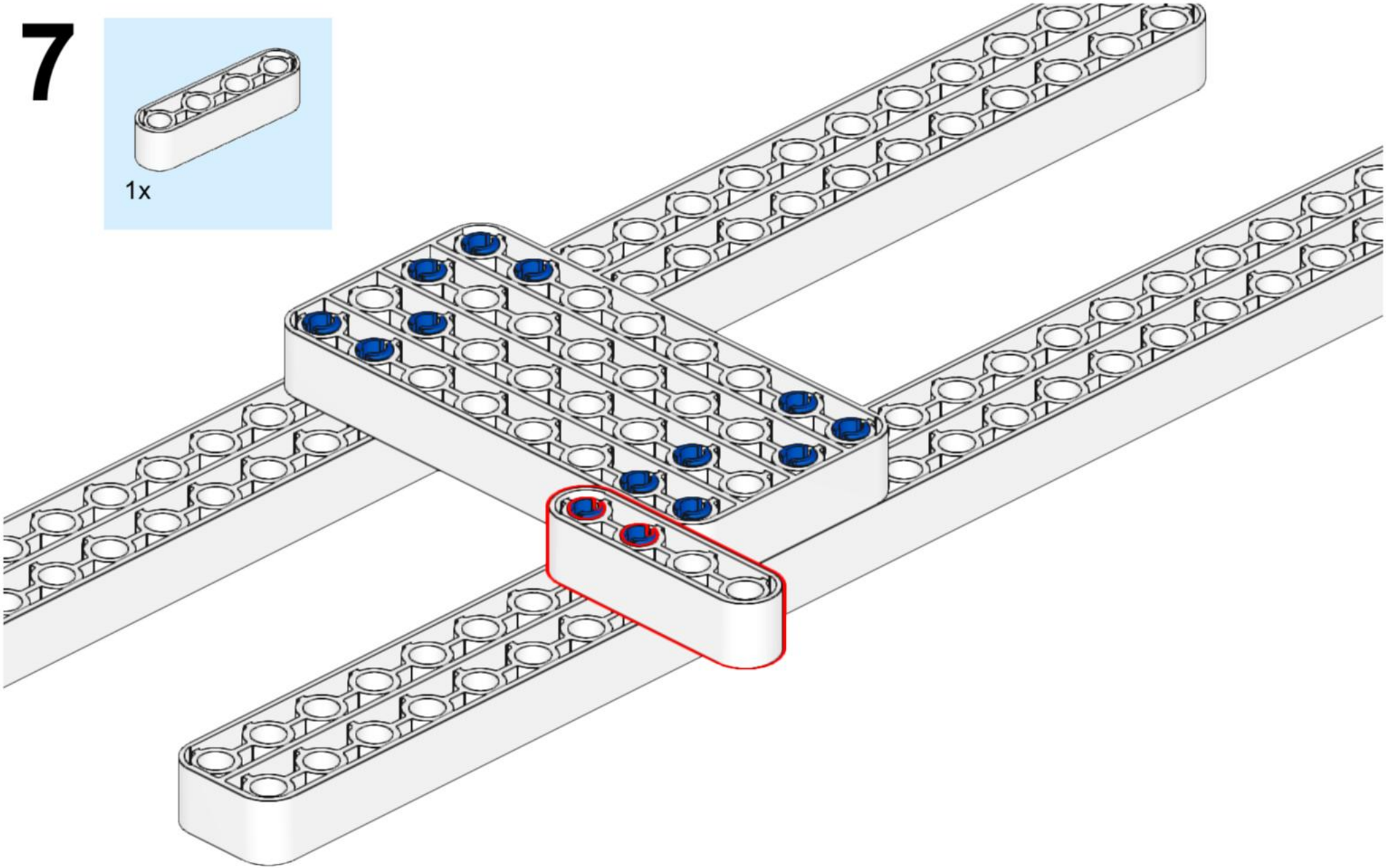

8

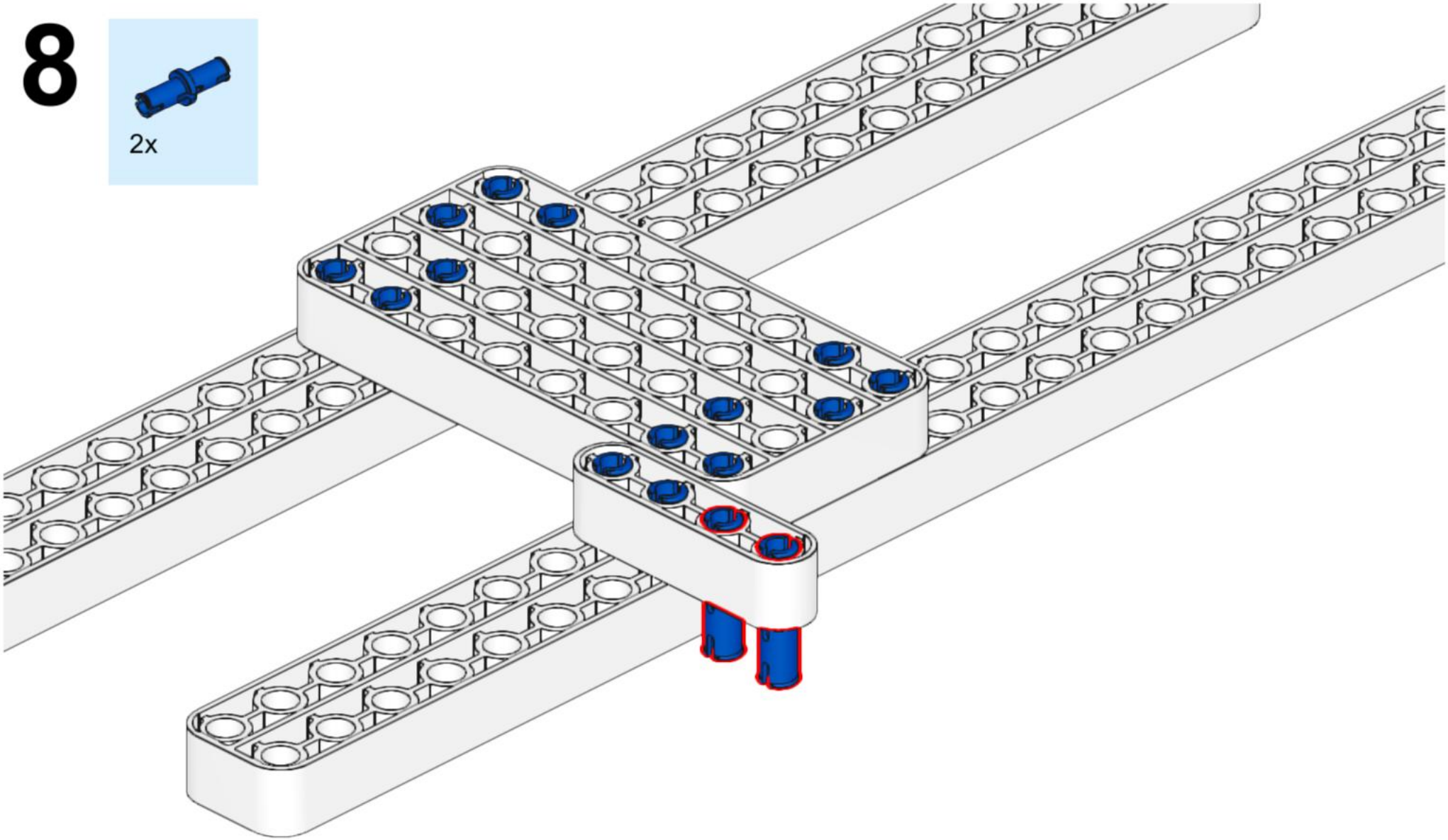

9

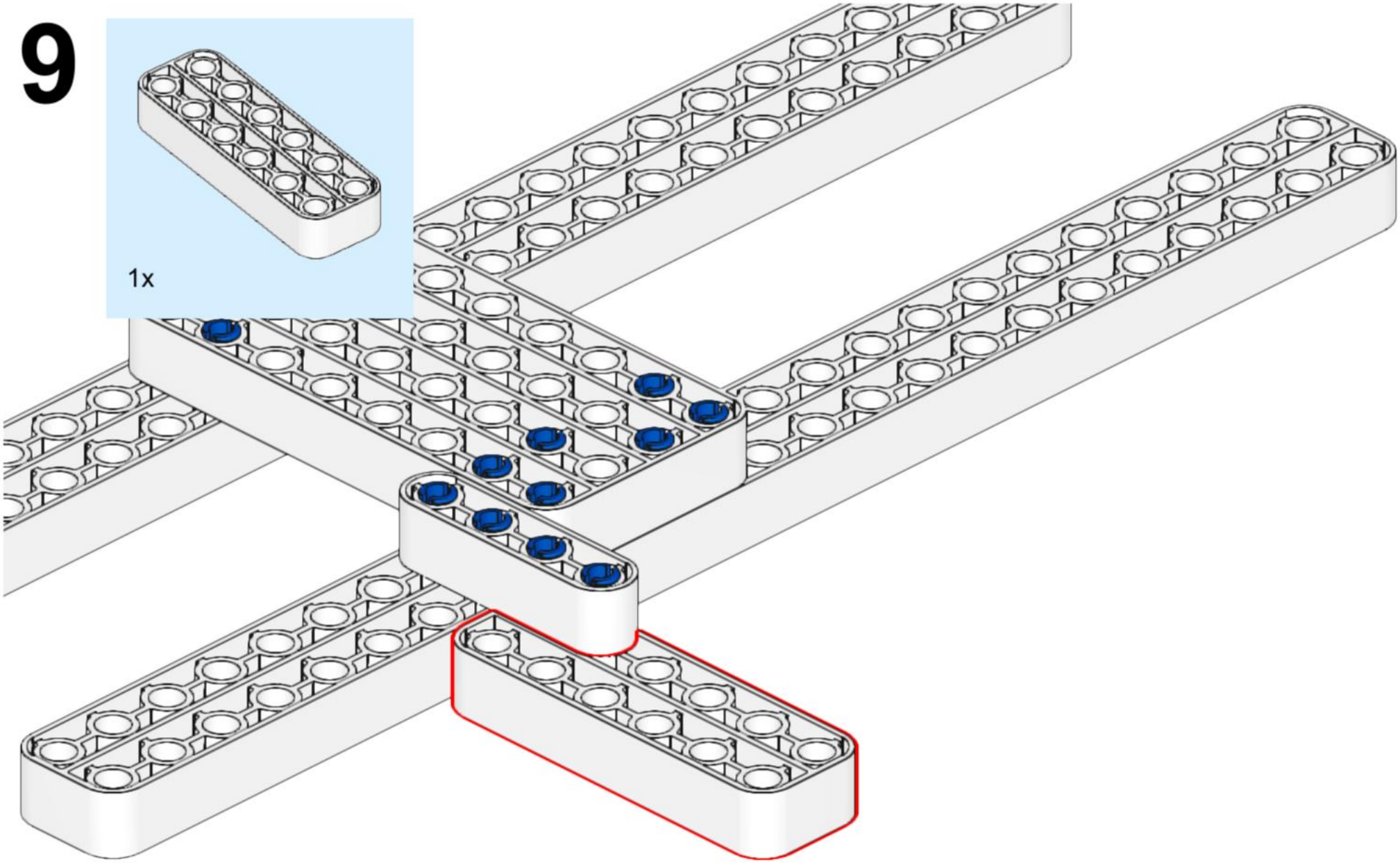

10

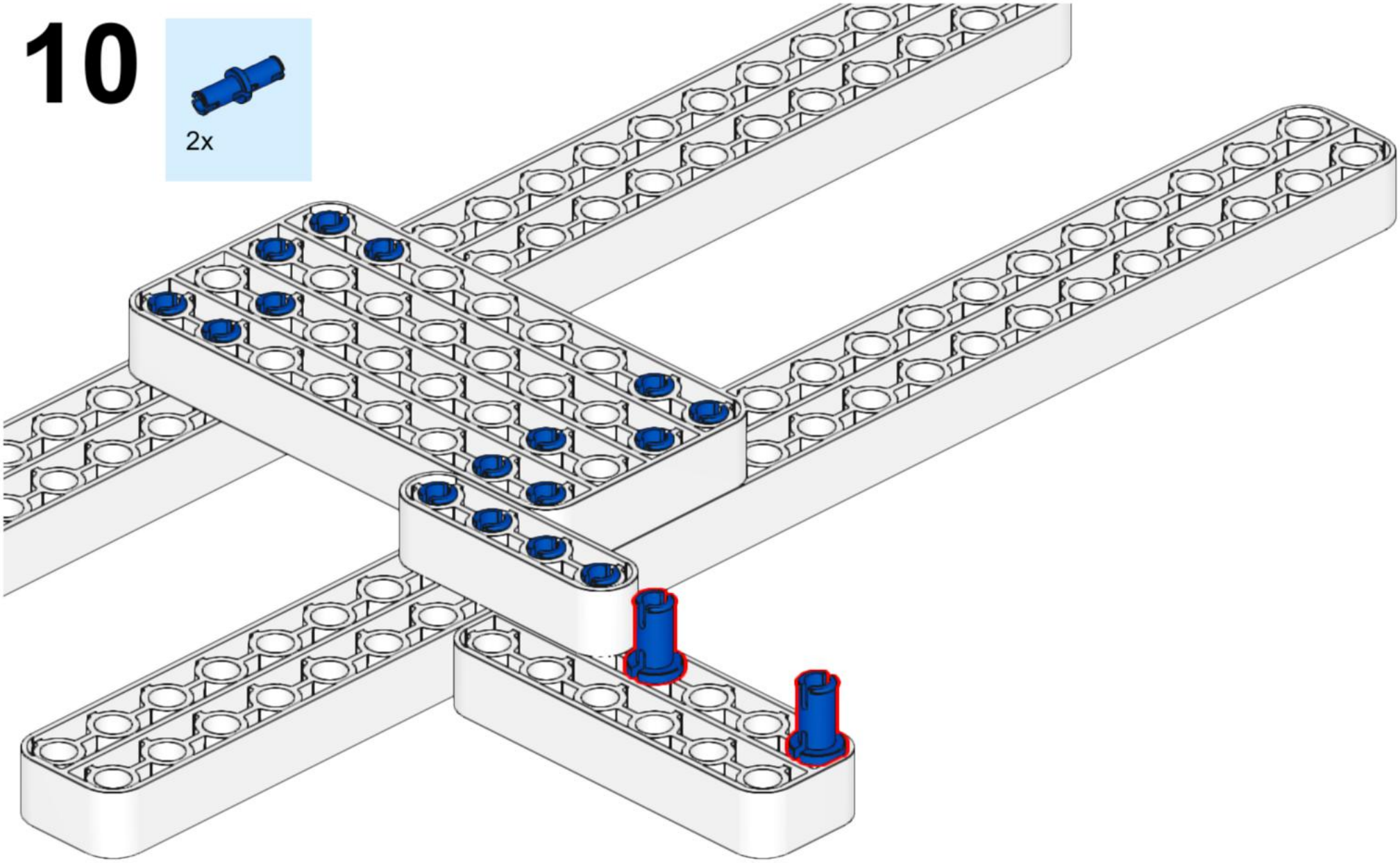

11

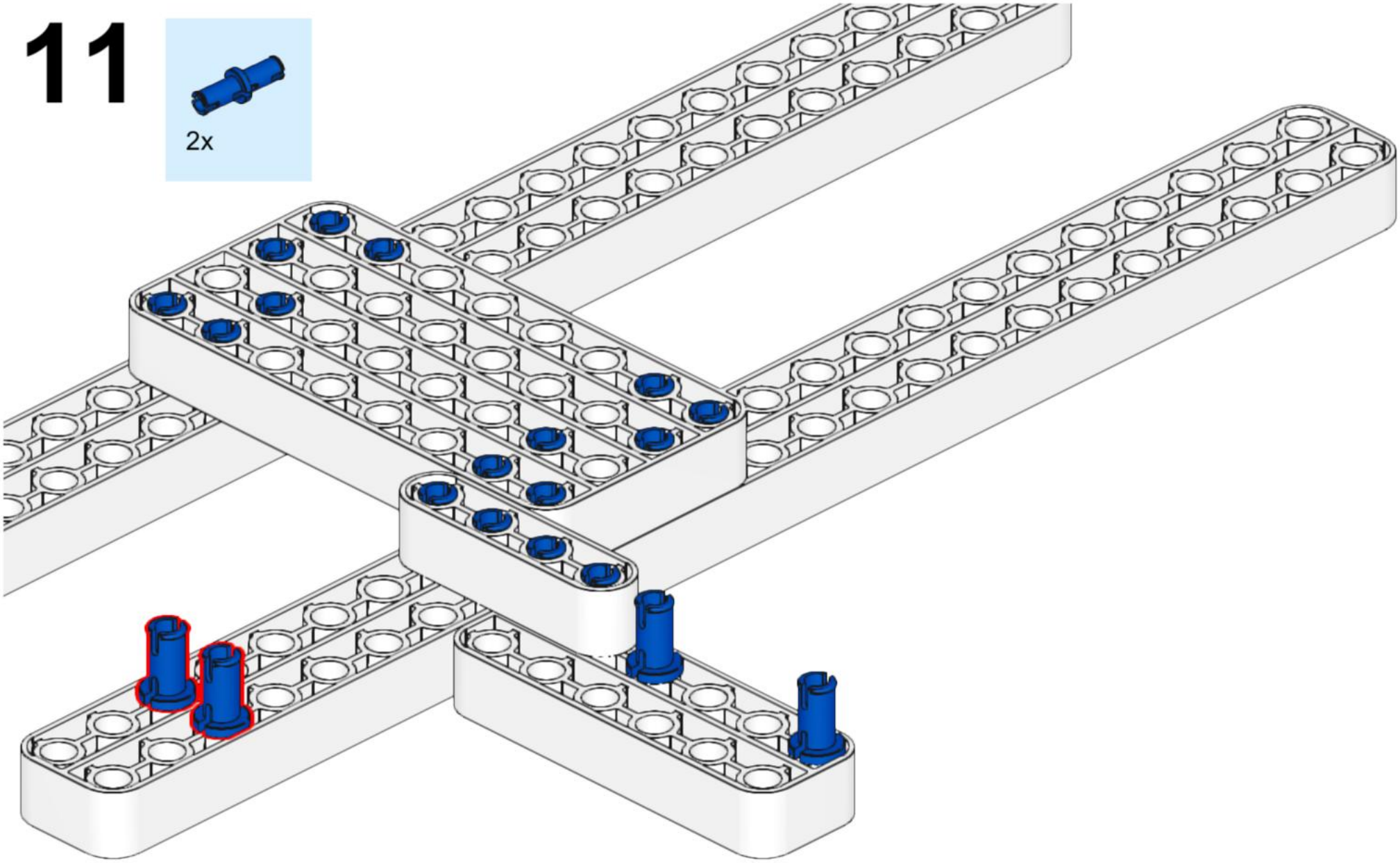

12

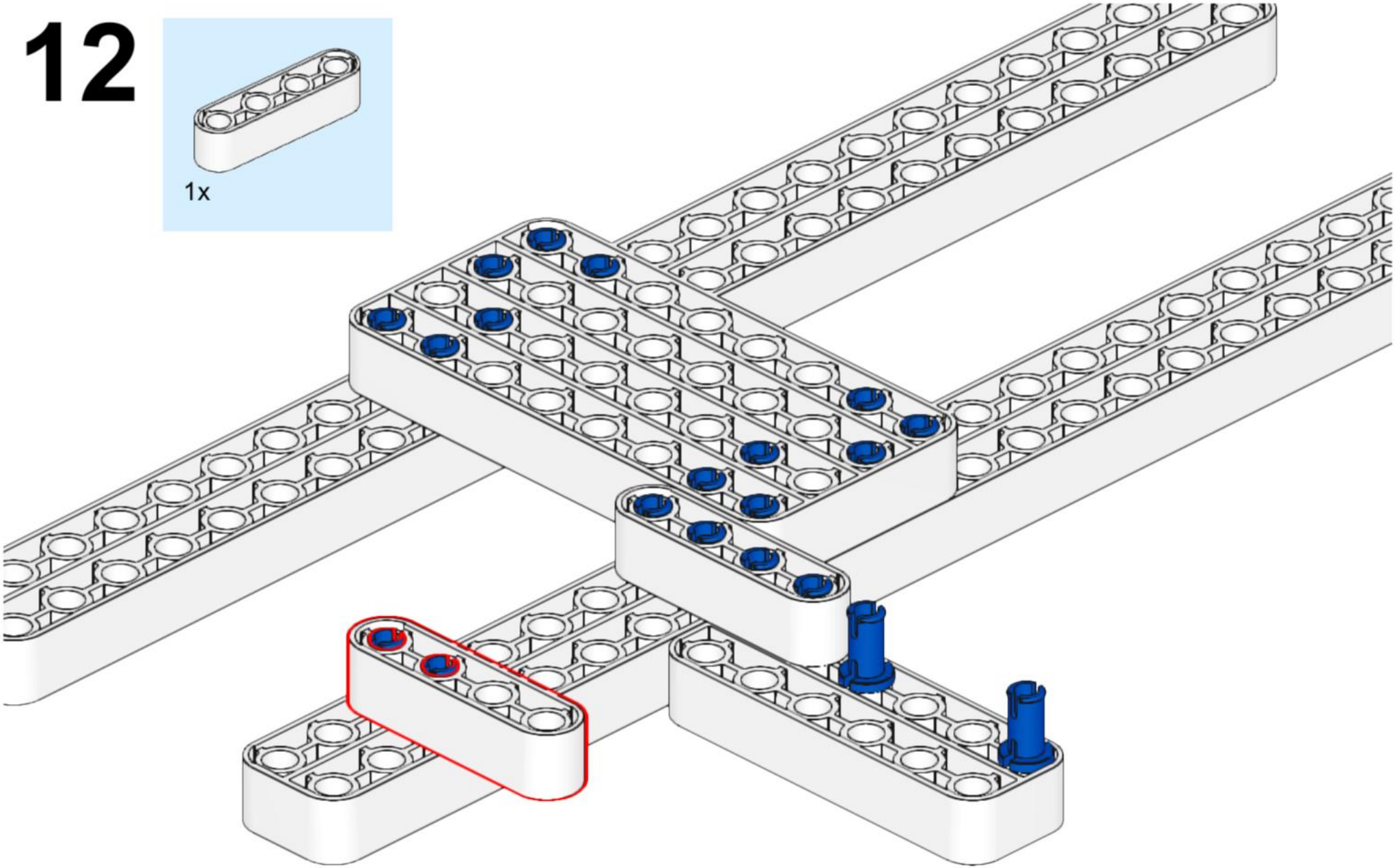

13

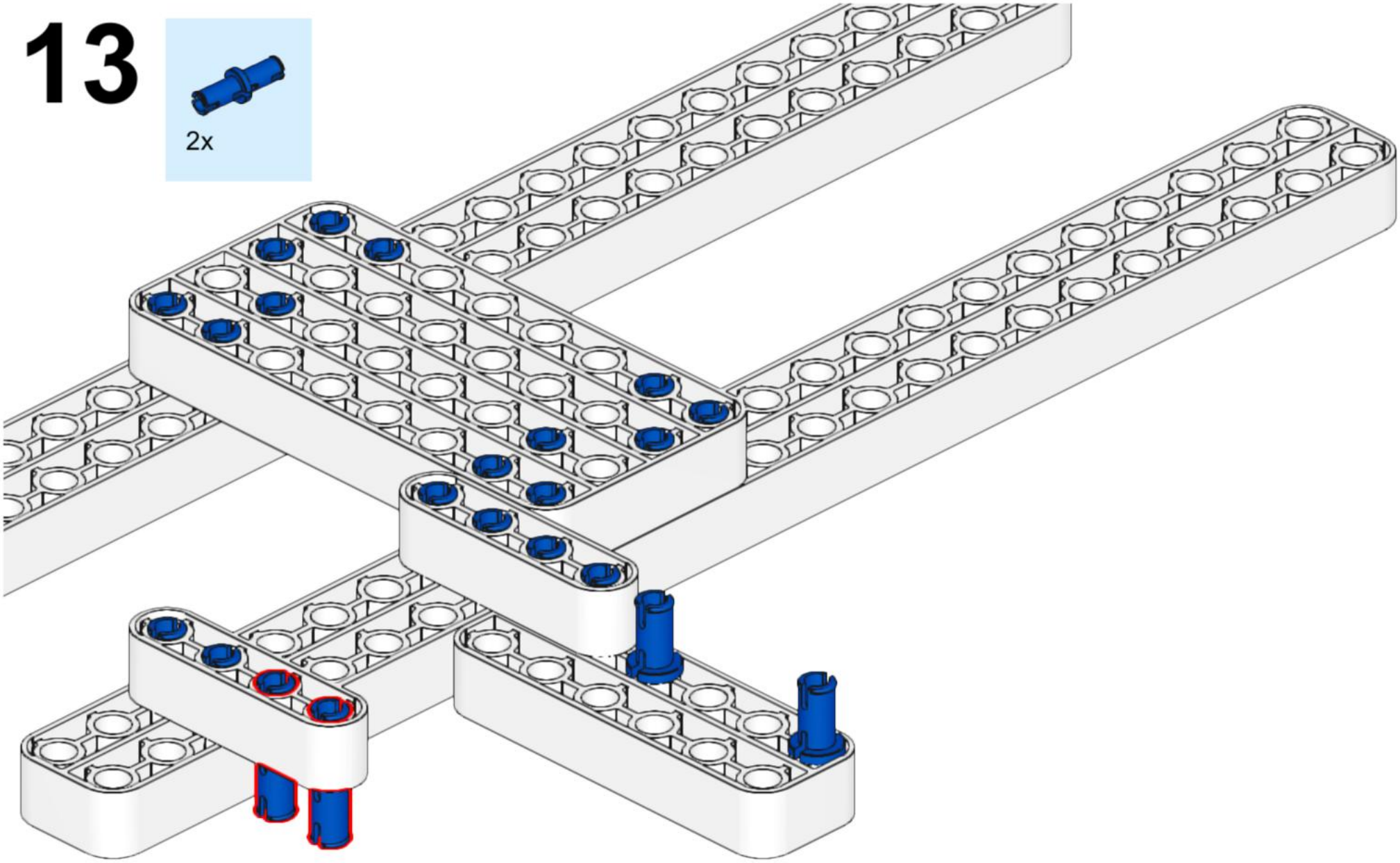

14

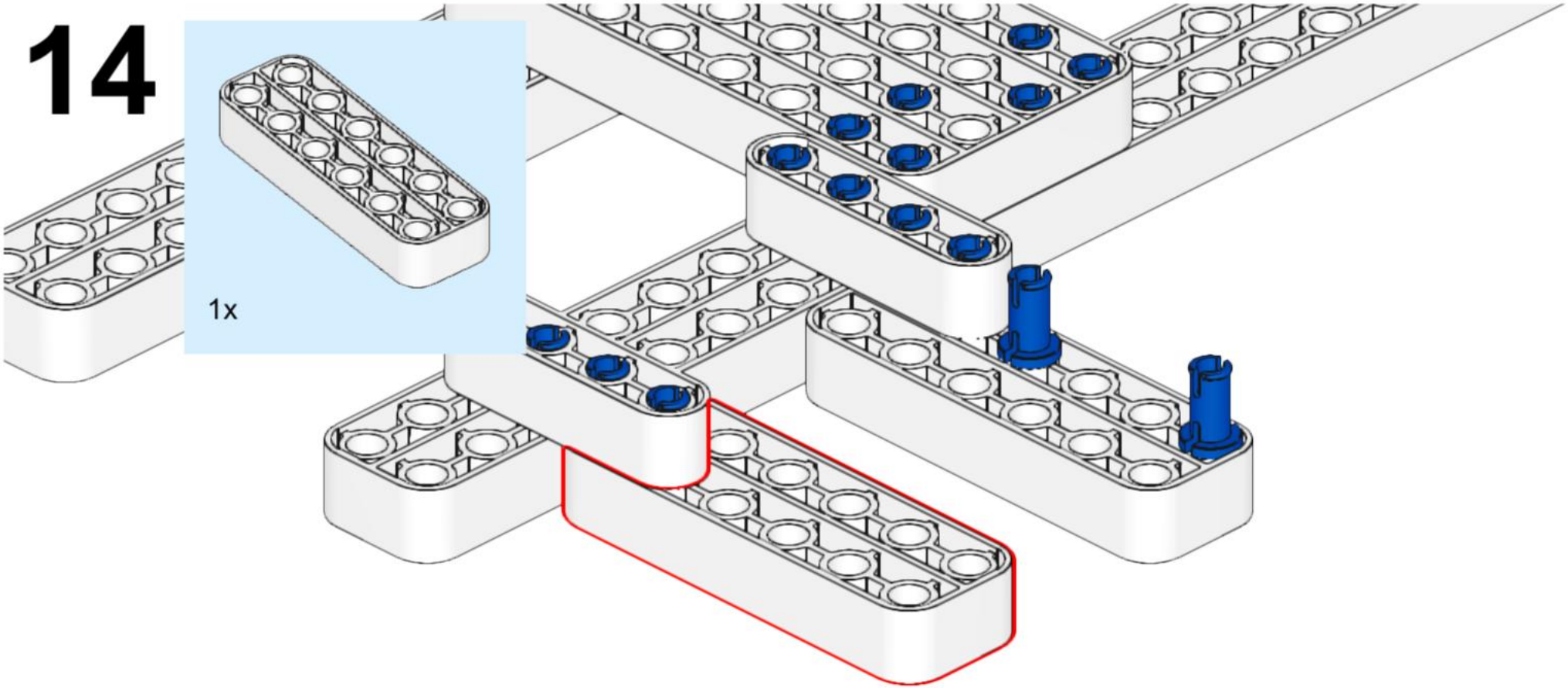

15

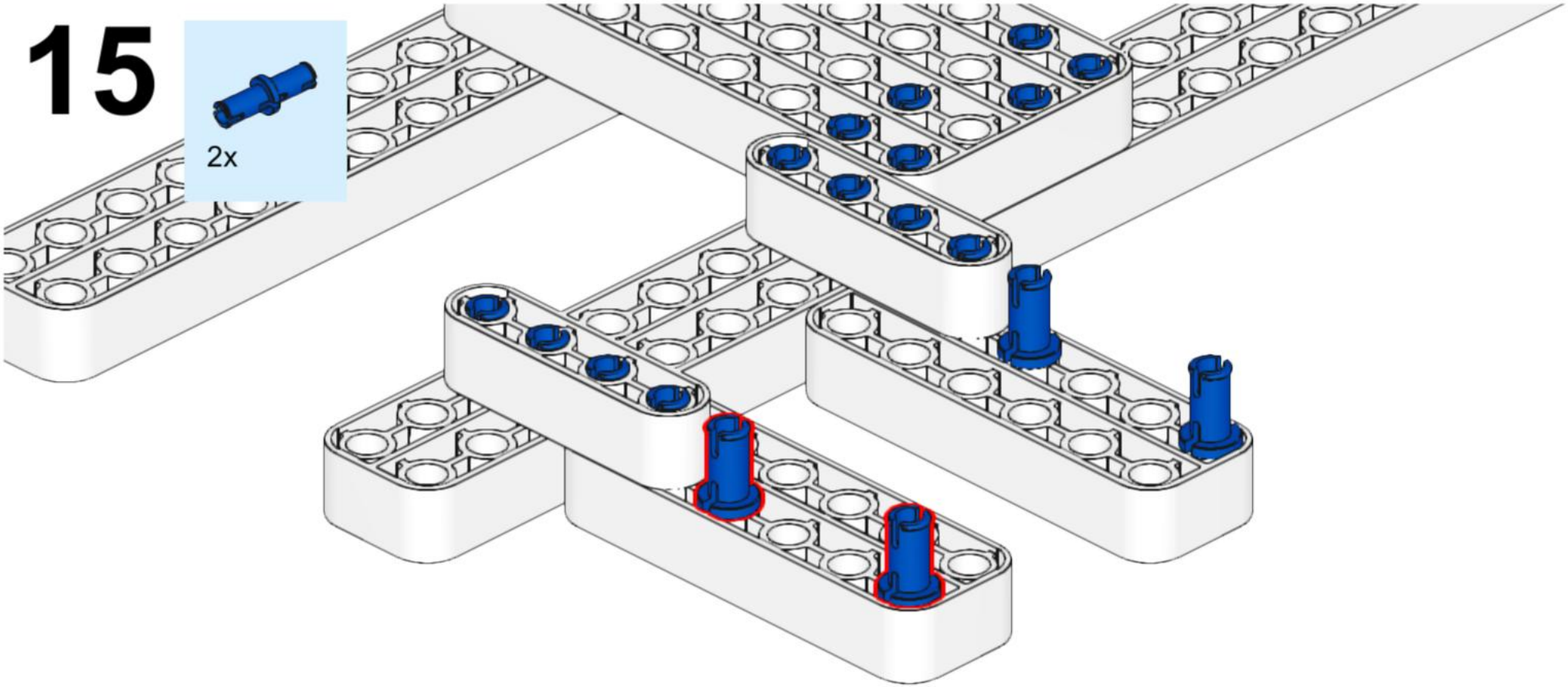

16

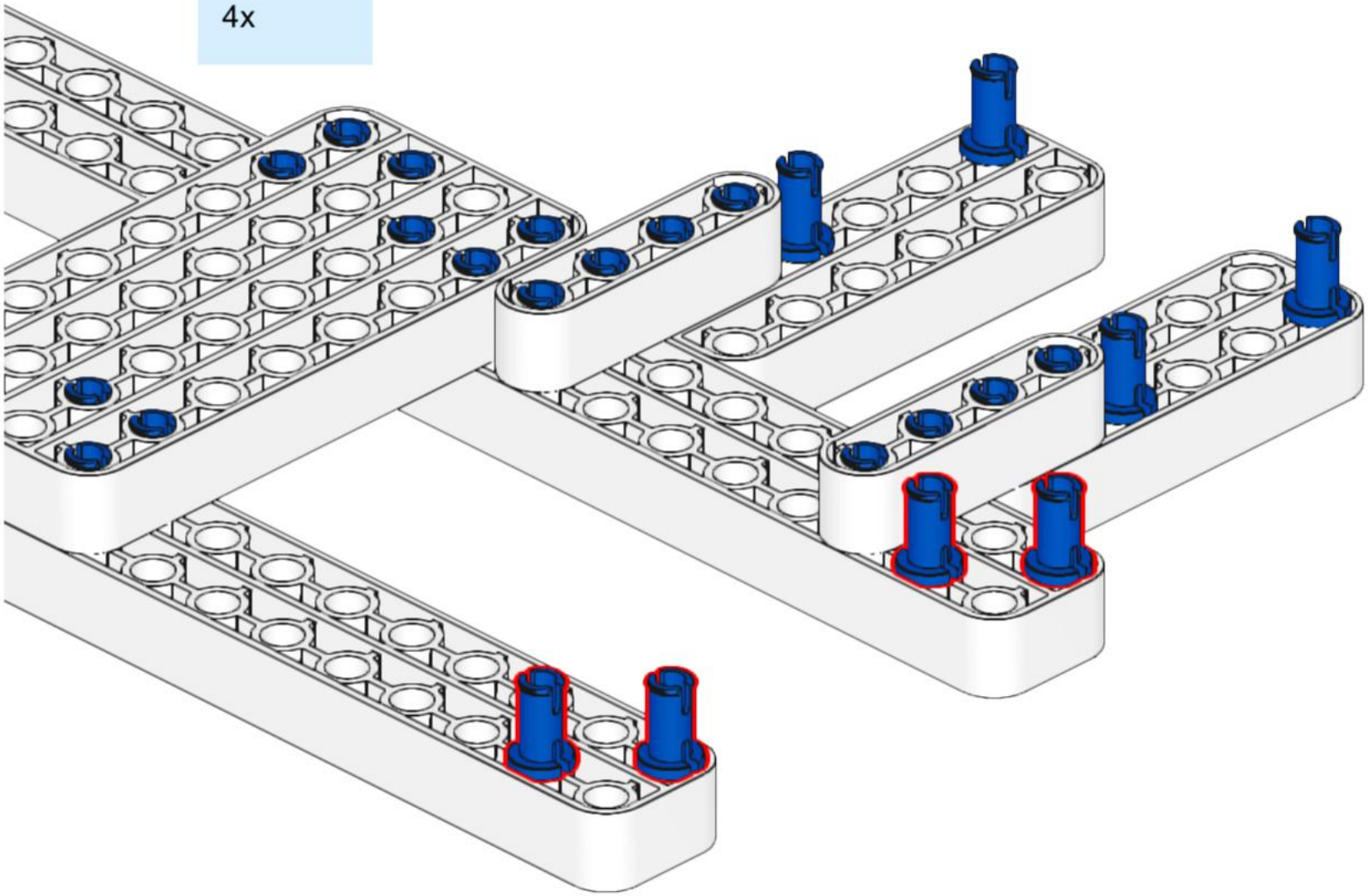

17

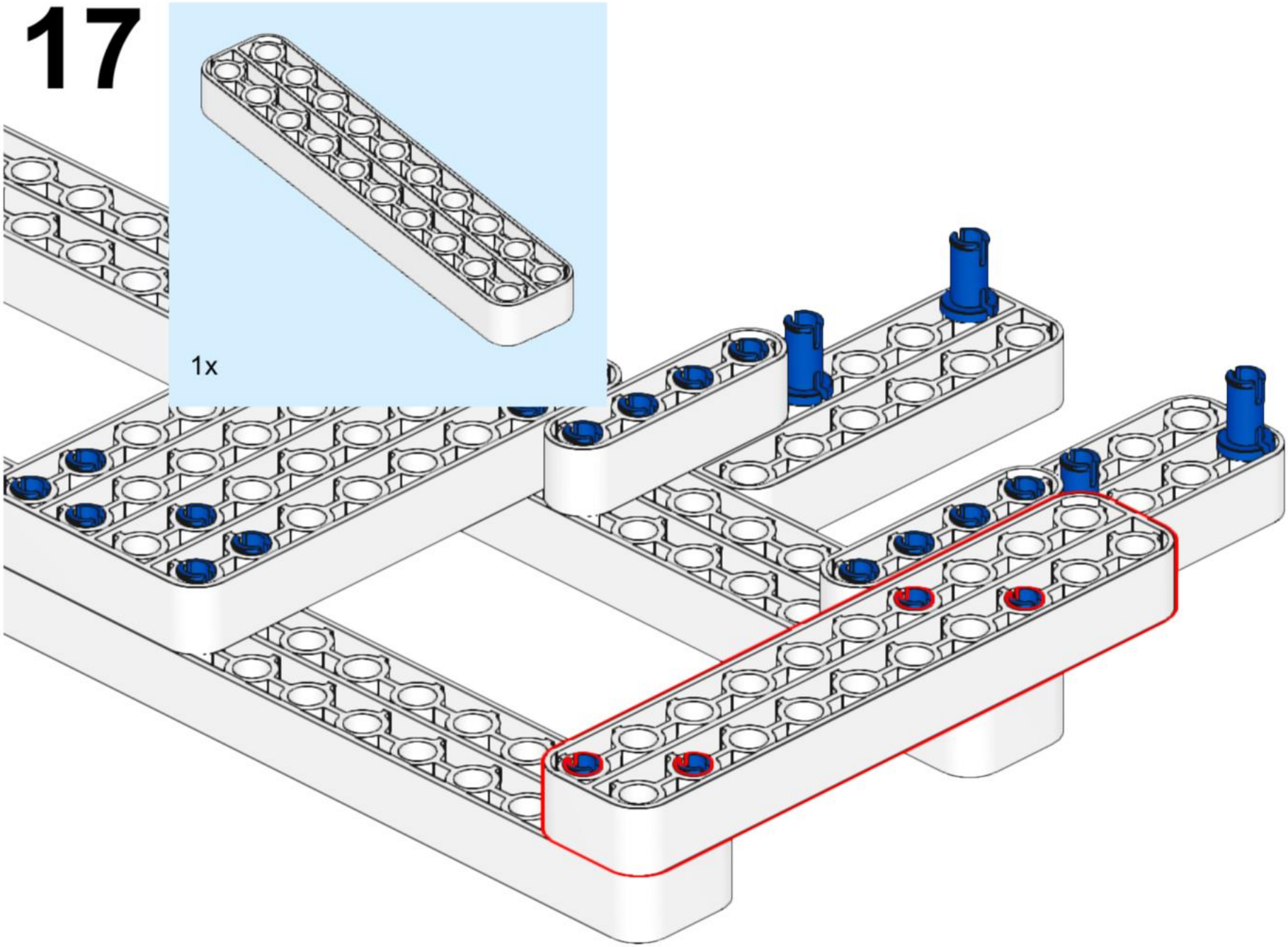

18

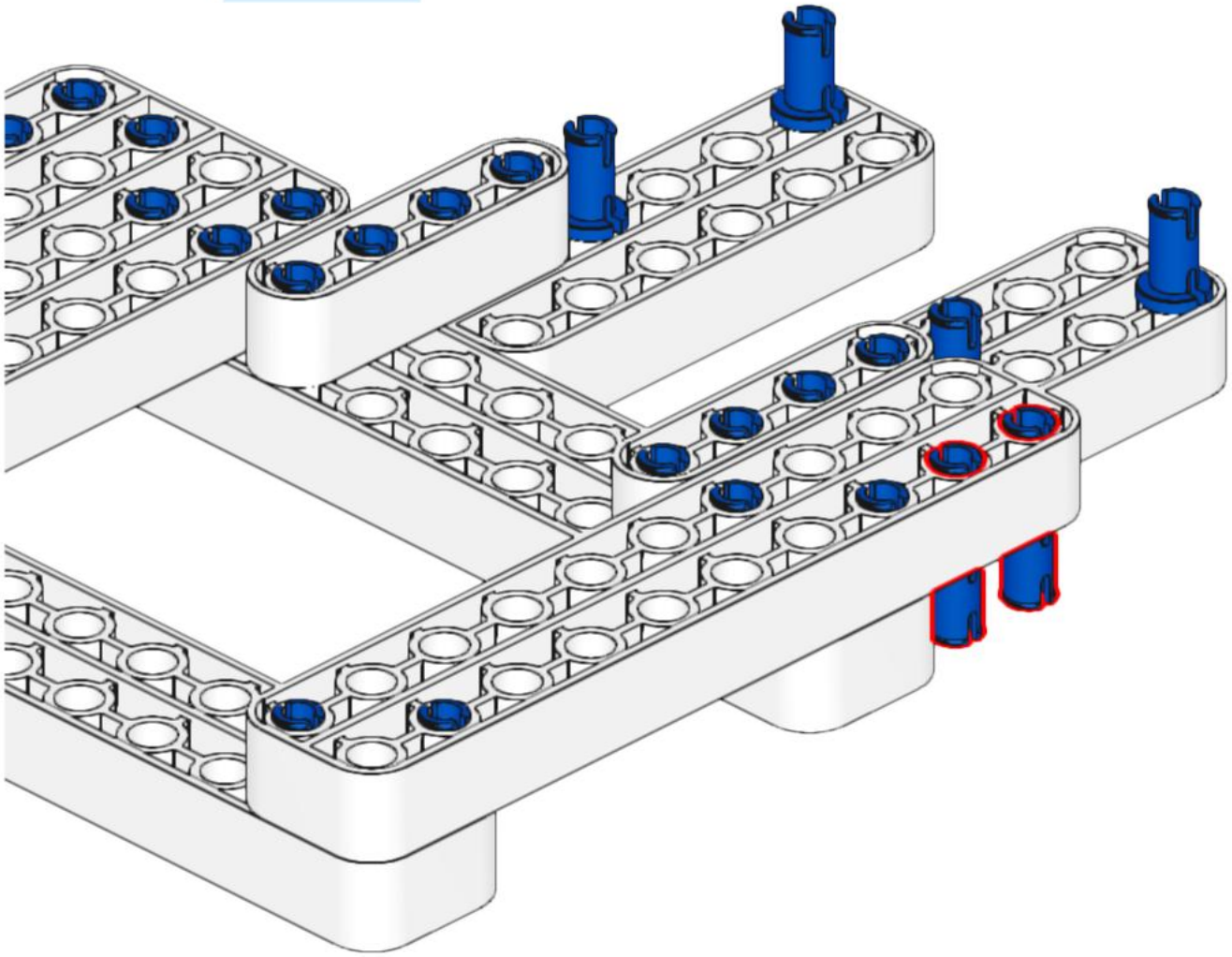

19

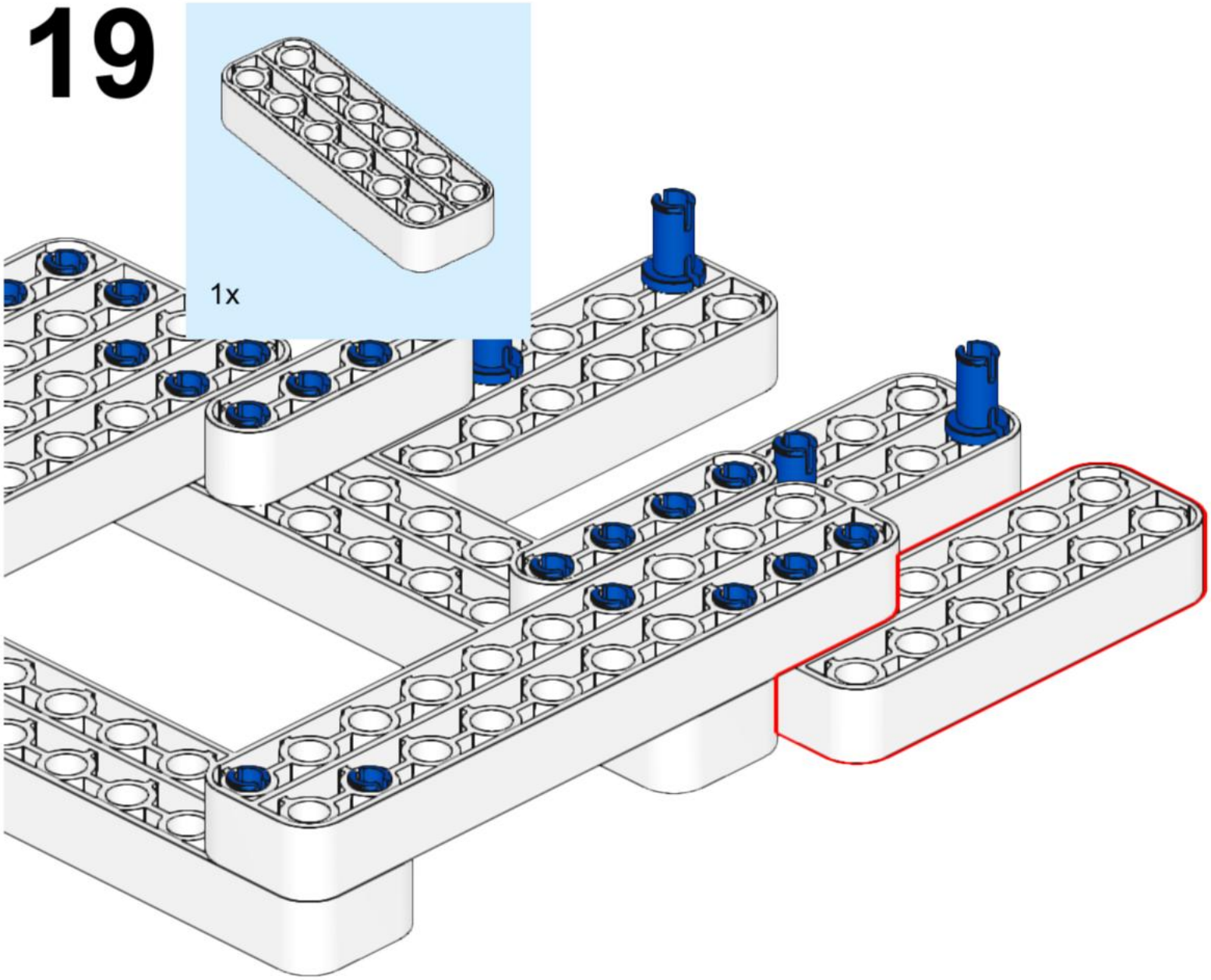

20

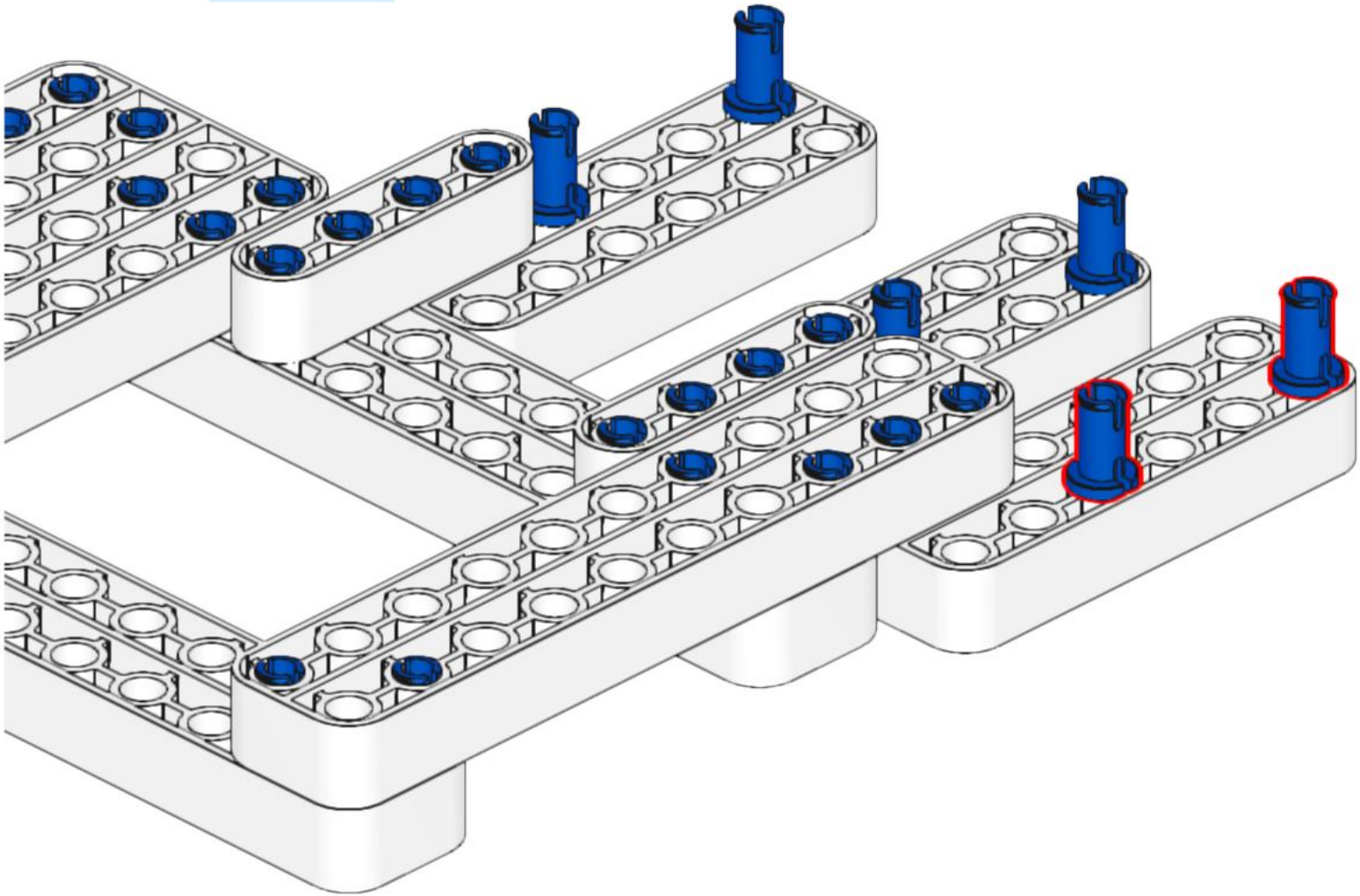

21

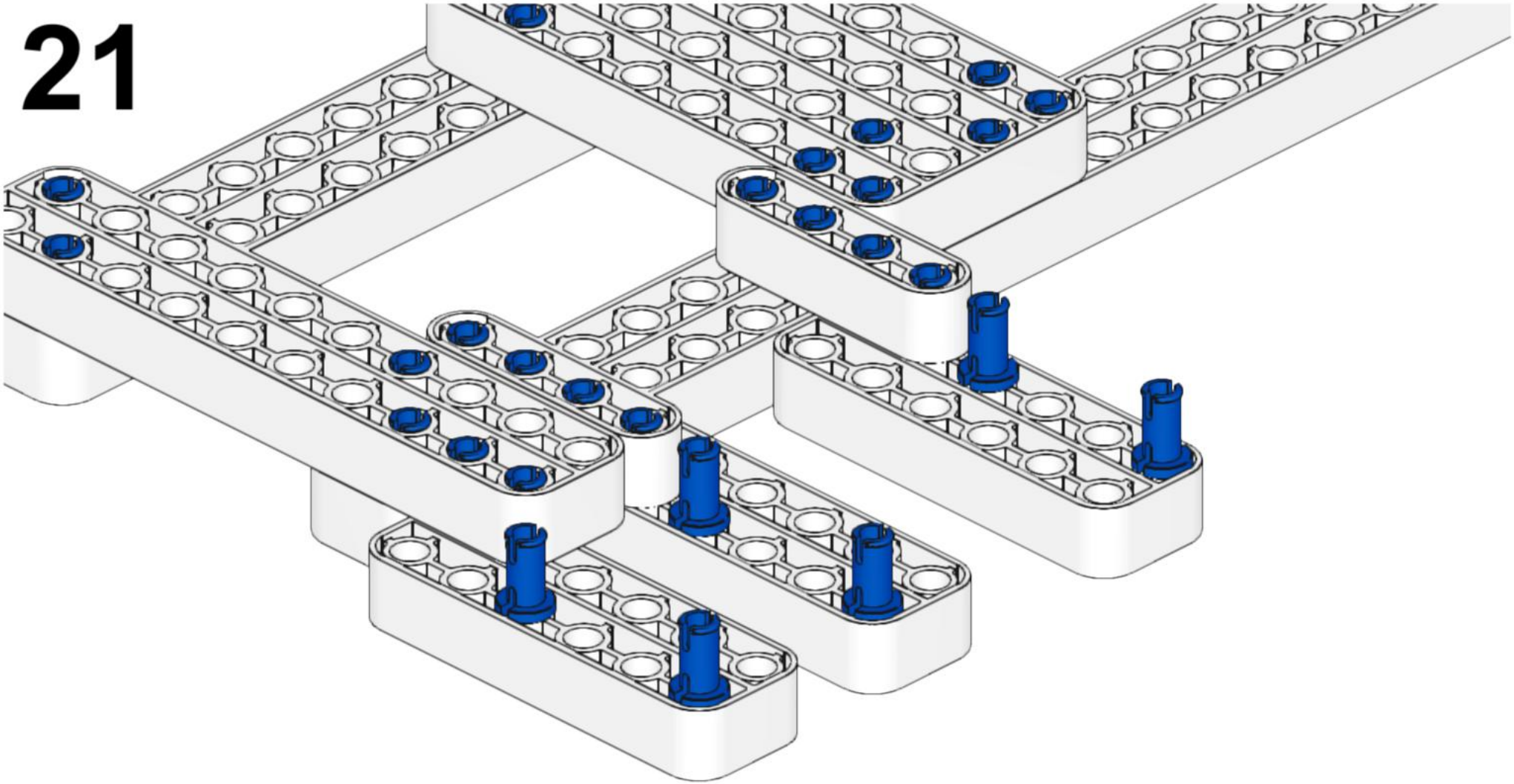

22

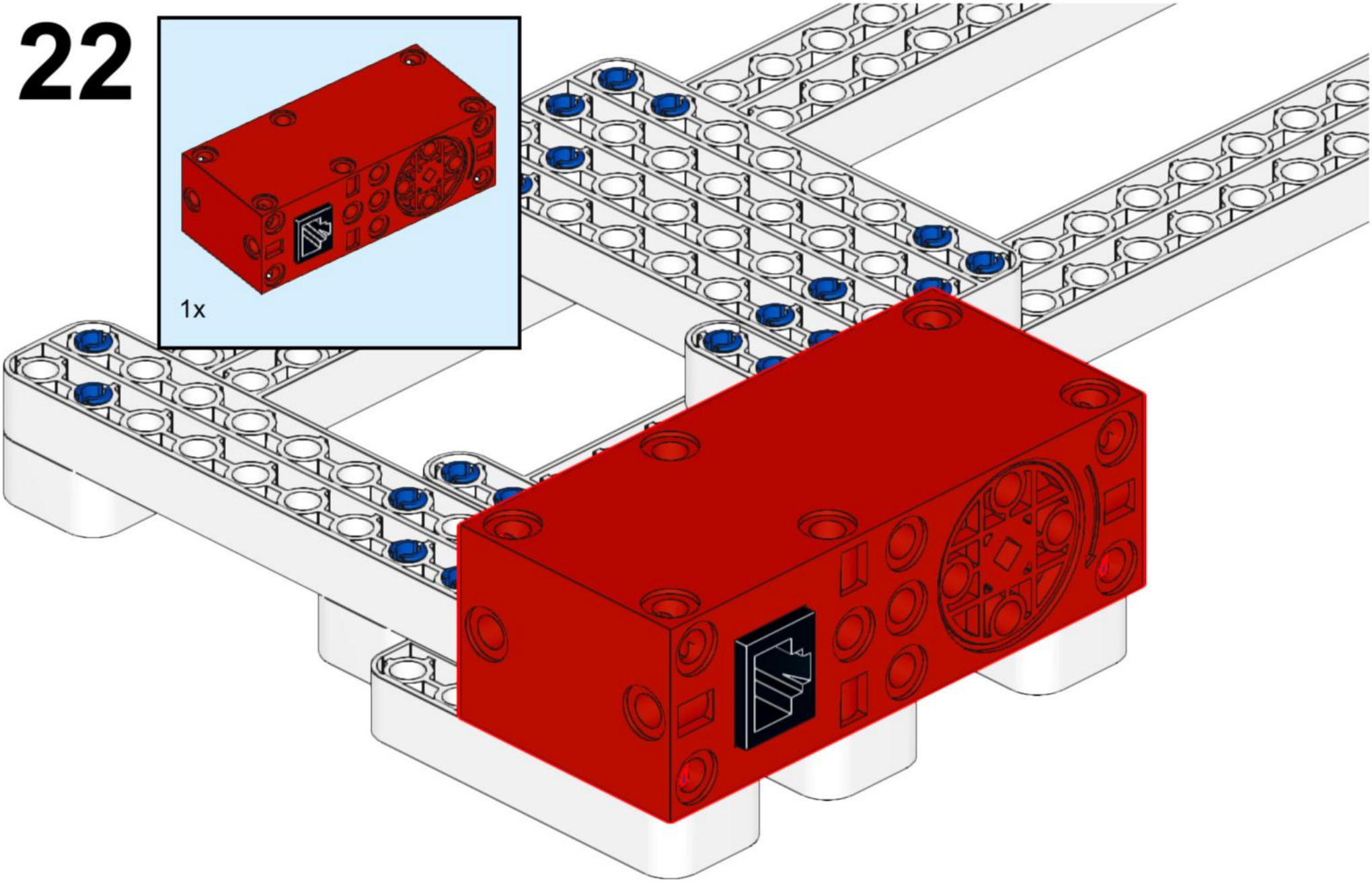

23

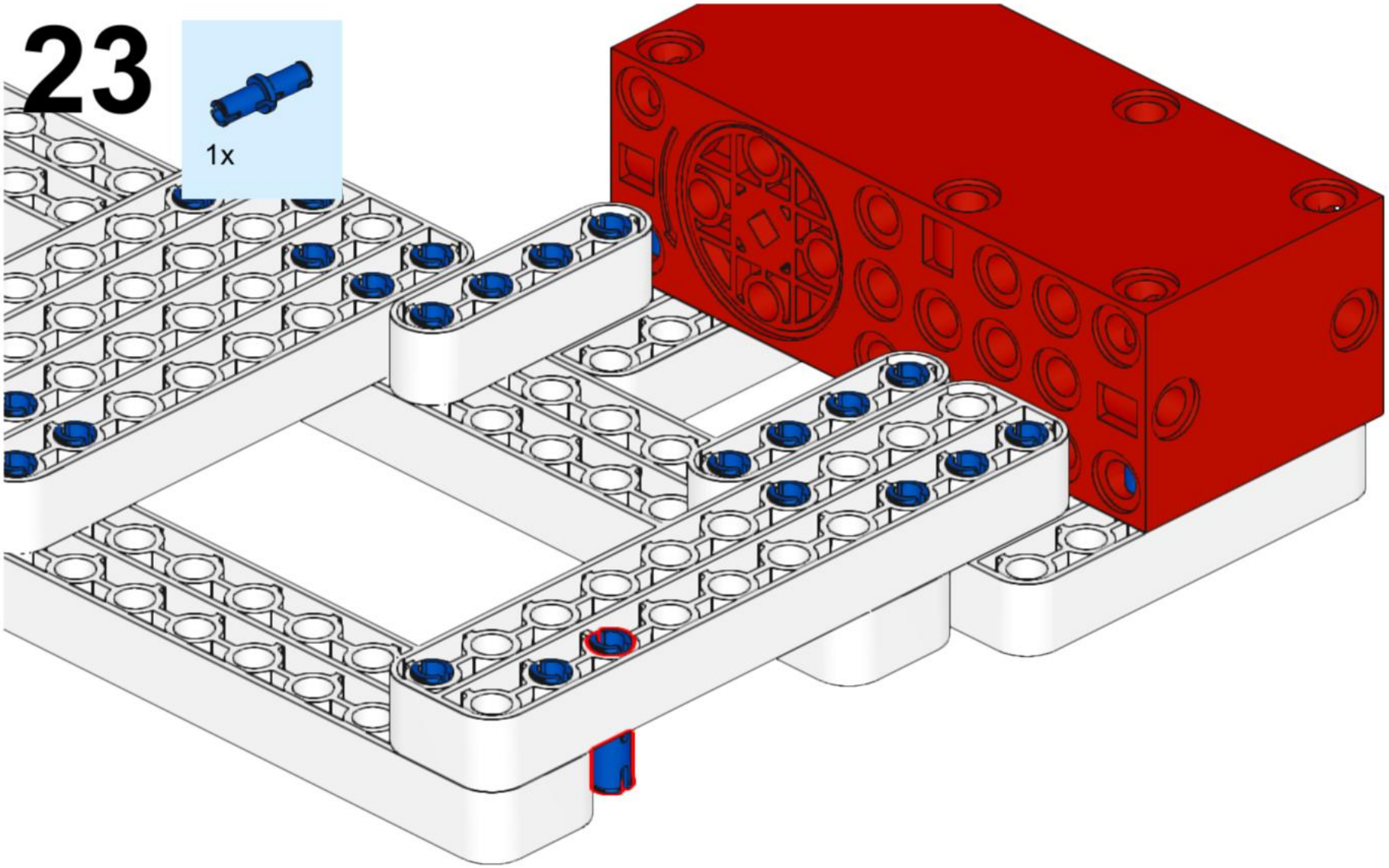

24

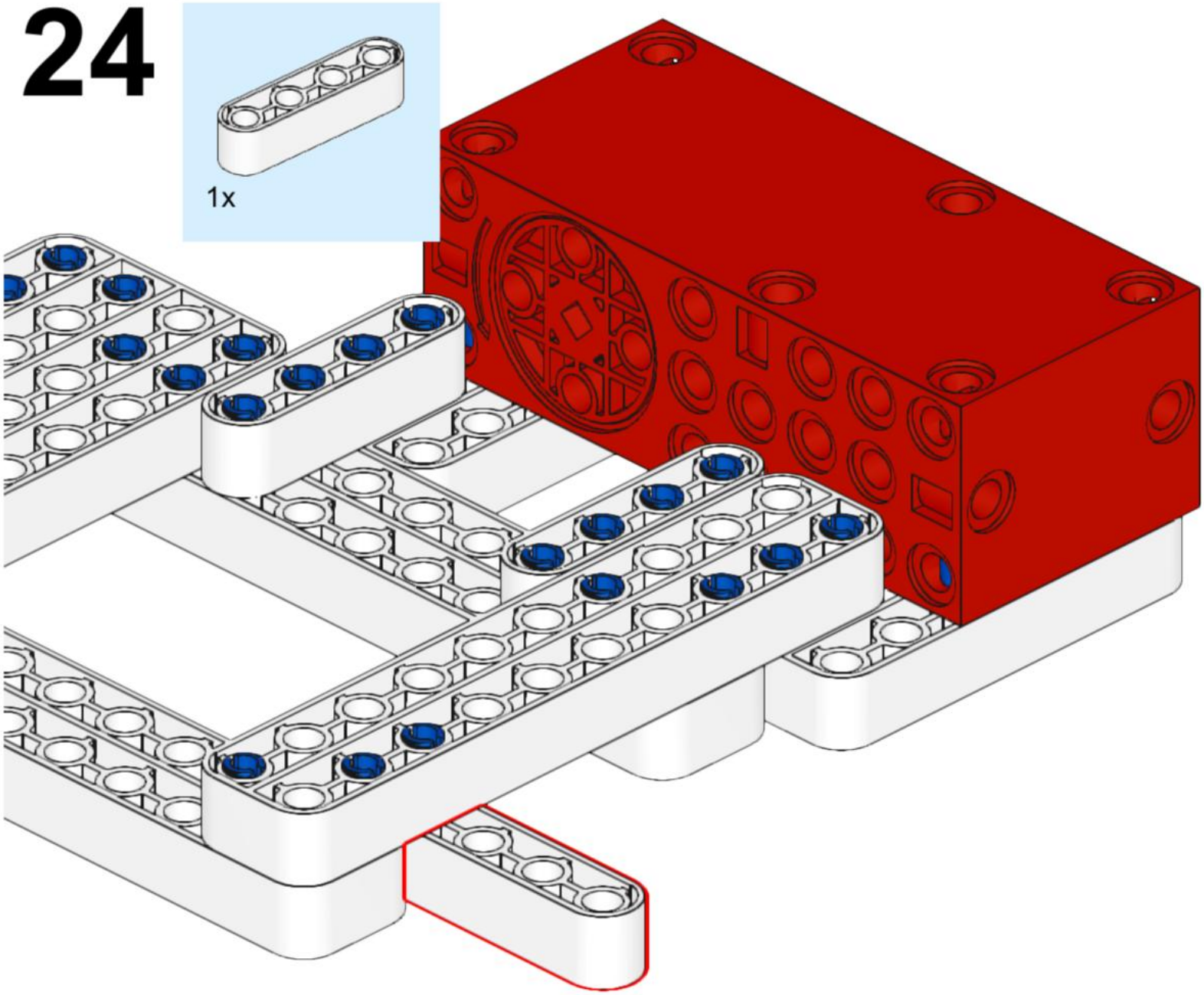

25

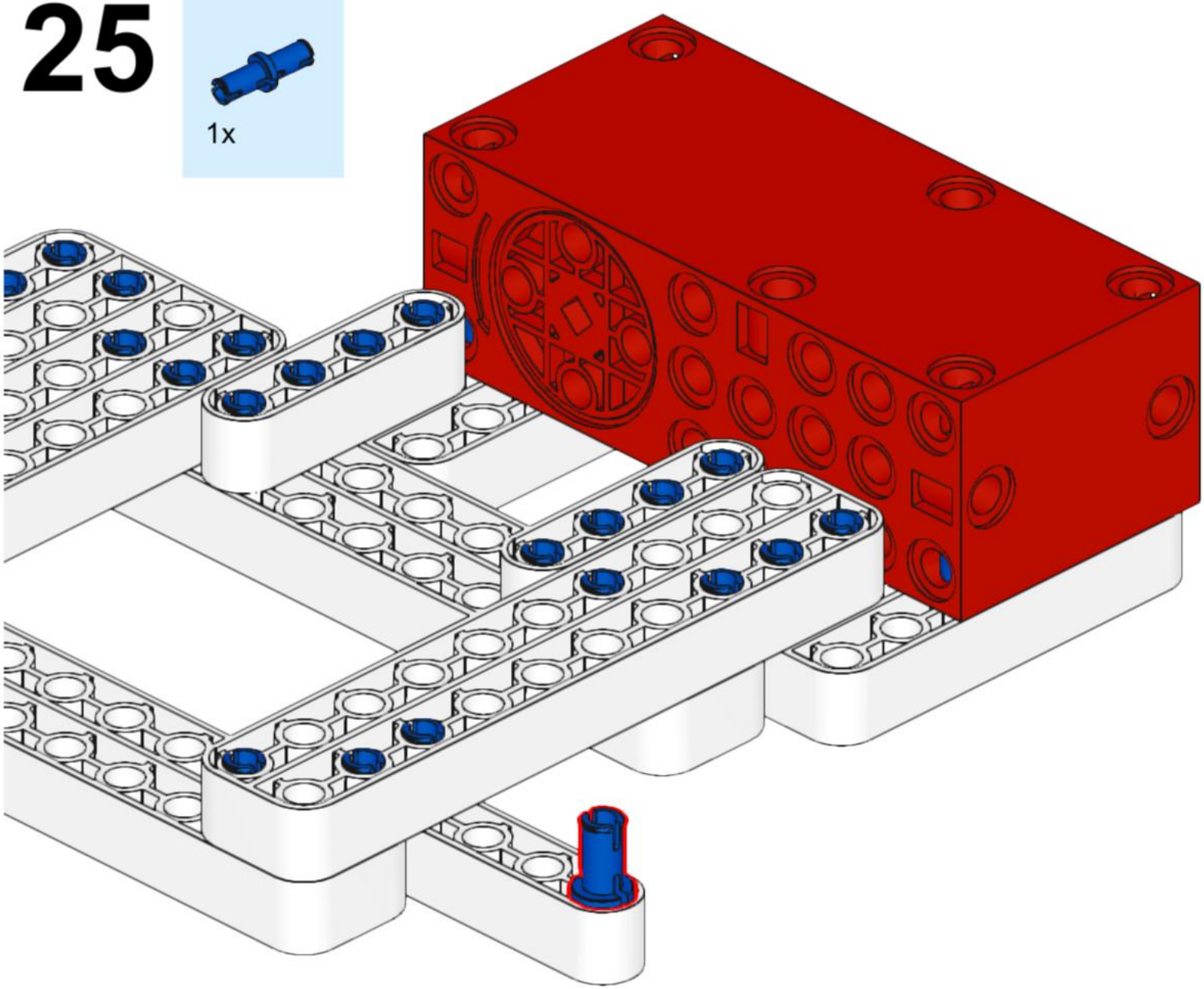

26

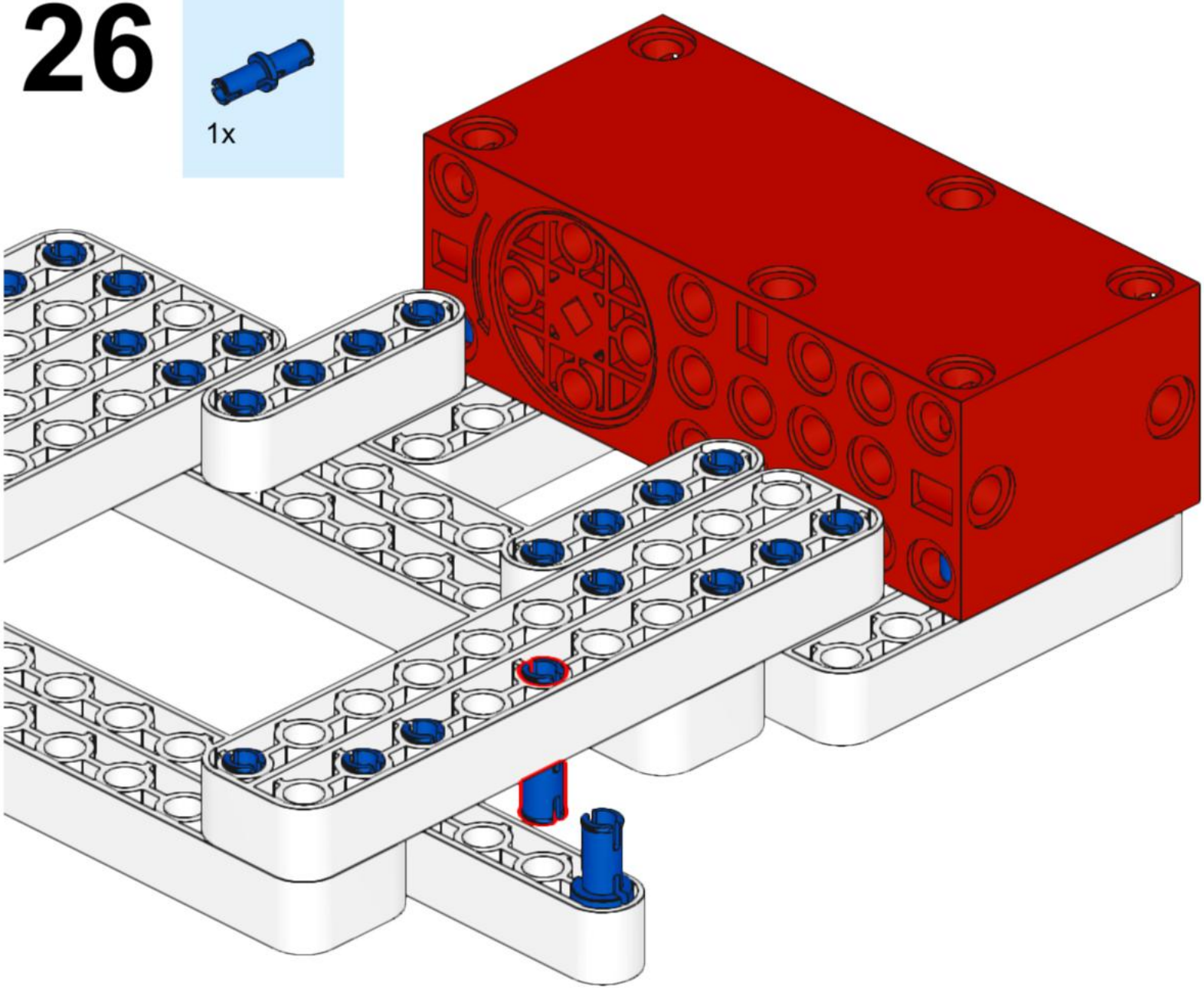

27

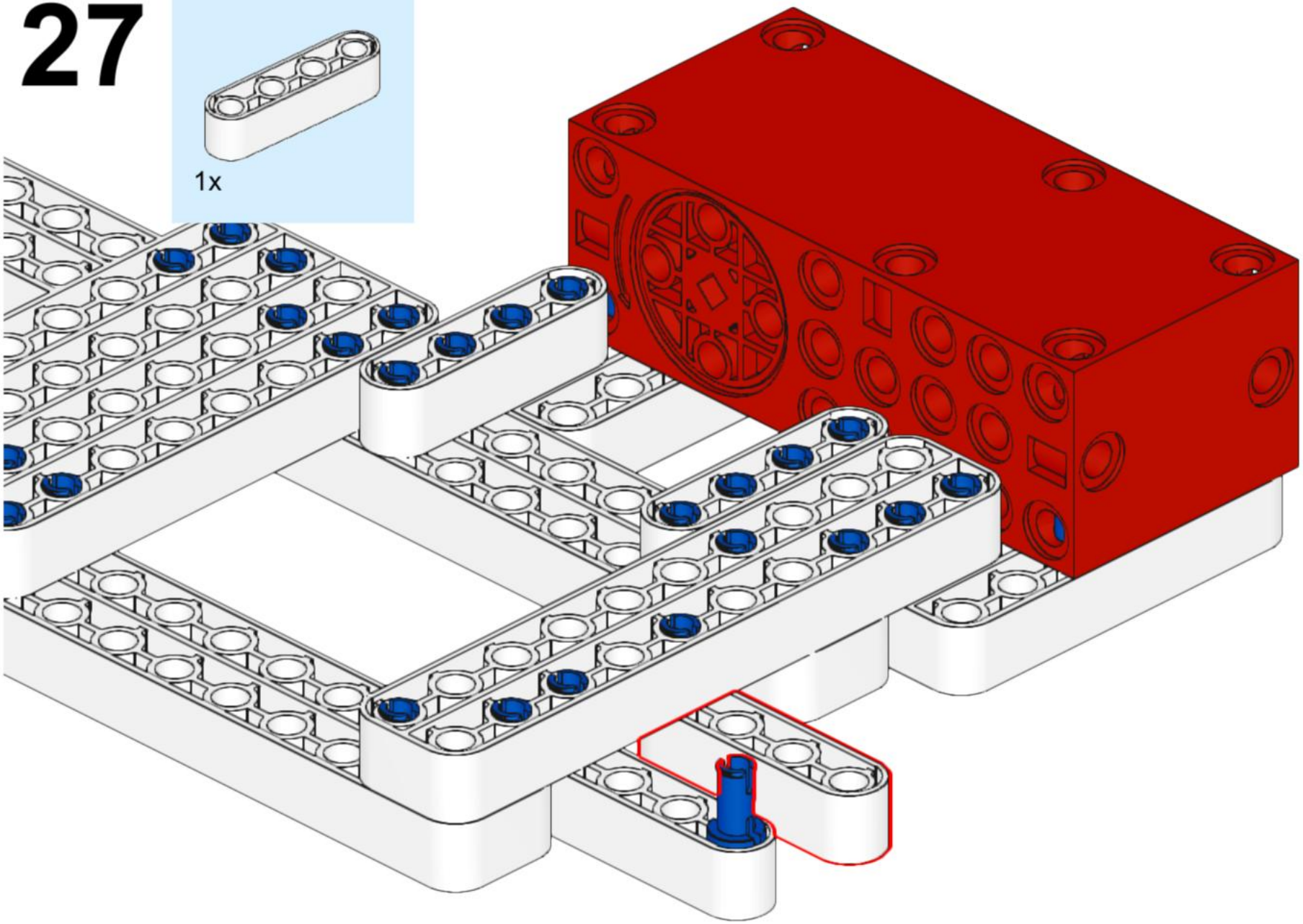

28

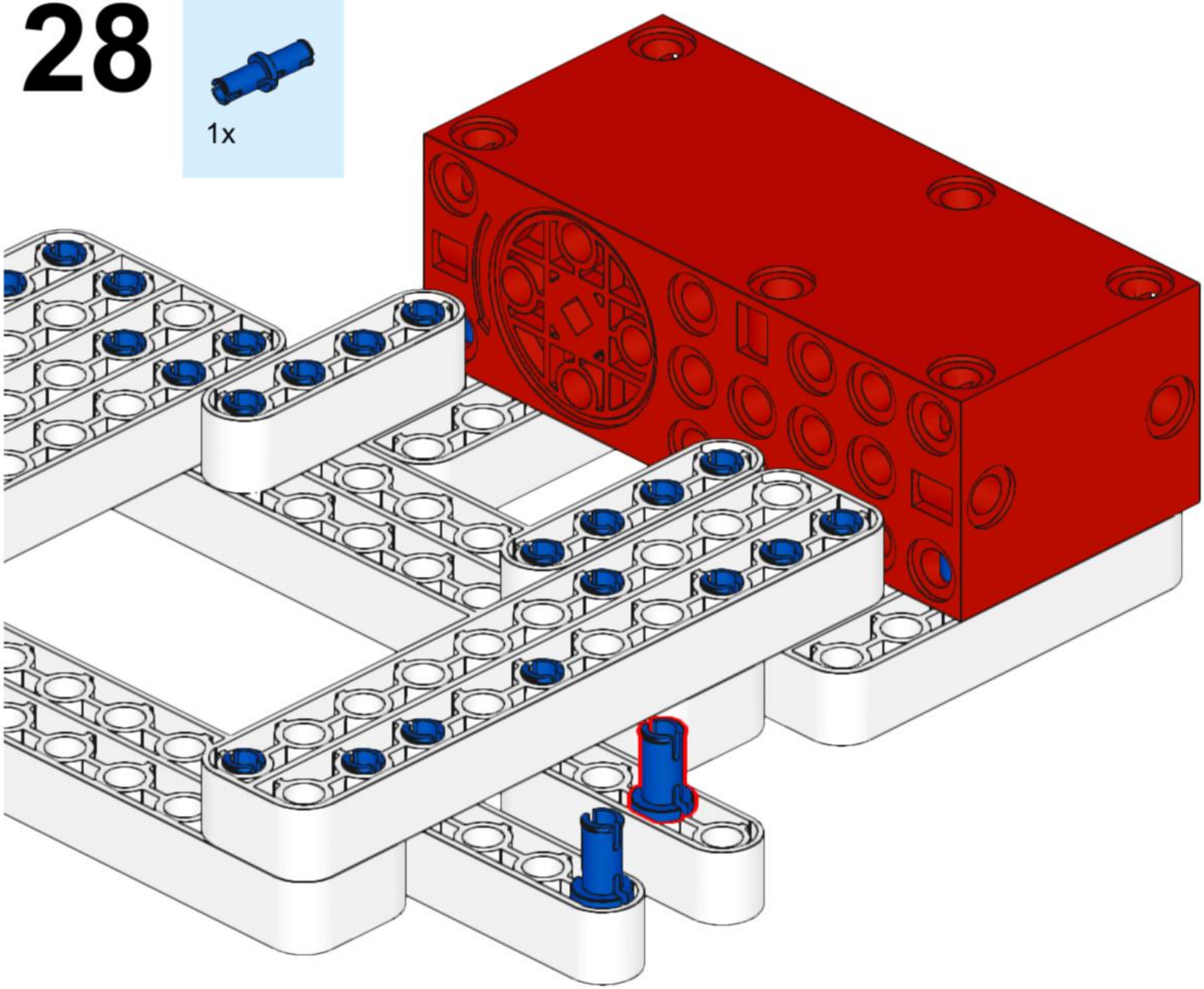

29

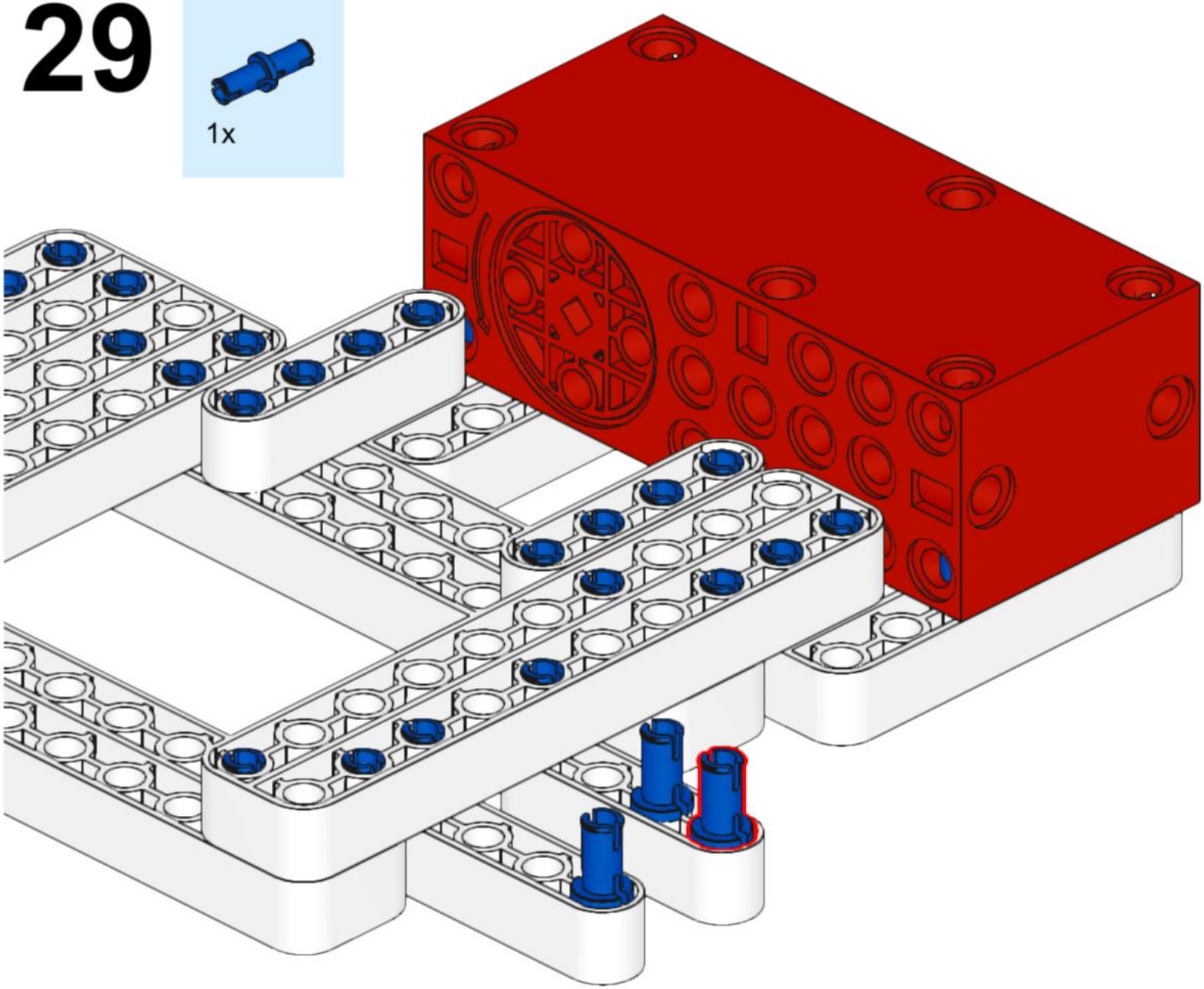

30

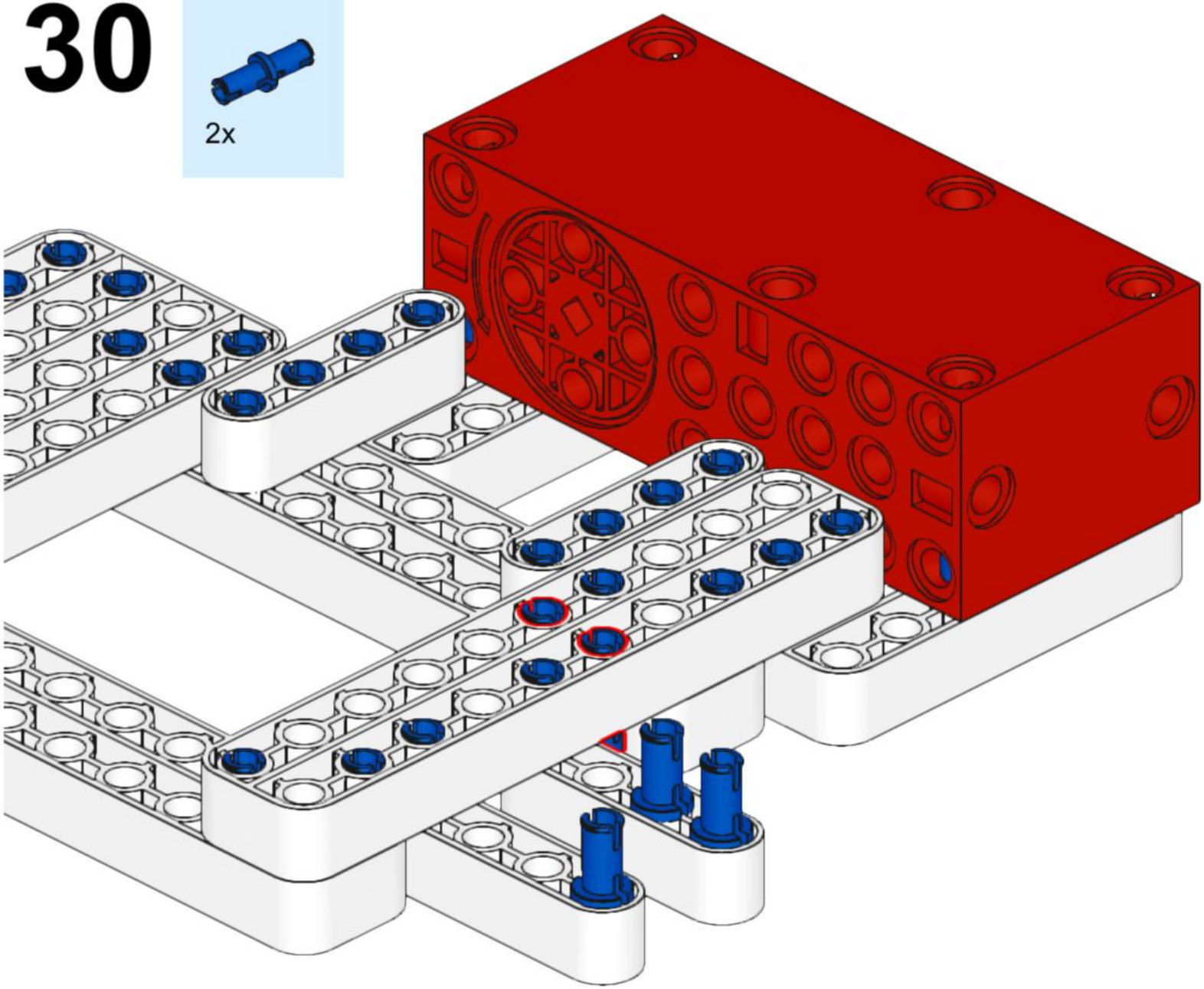

31

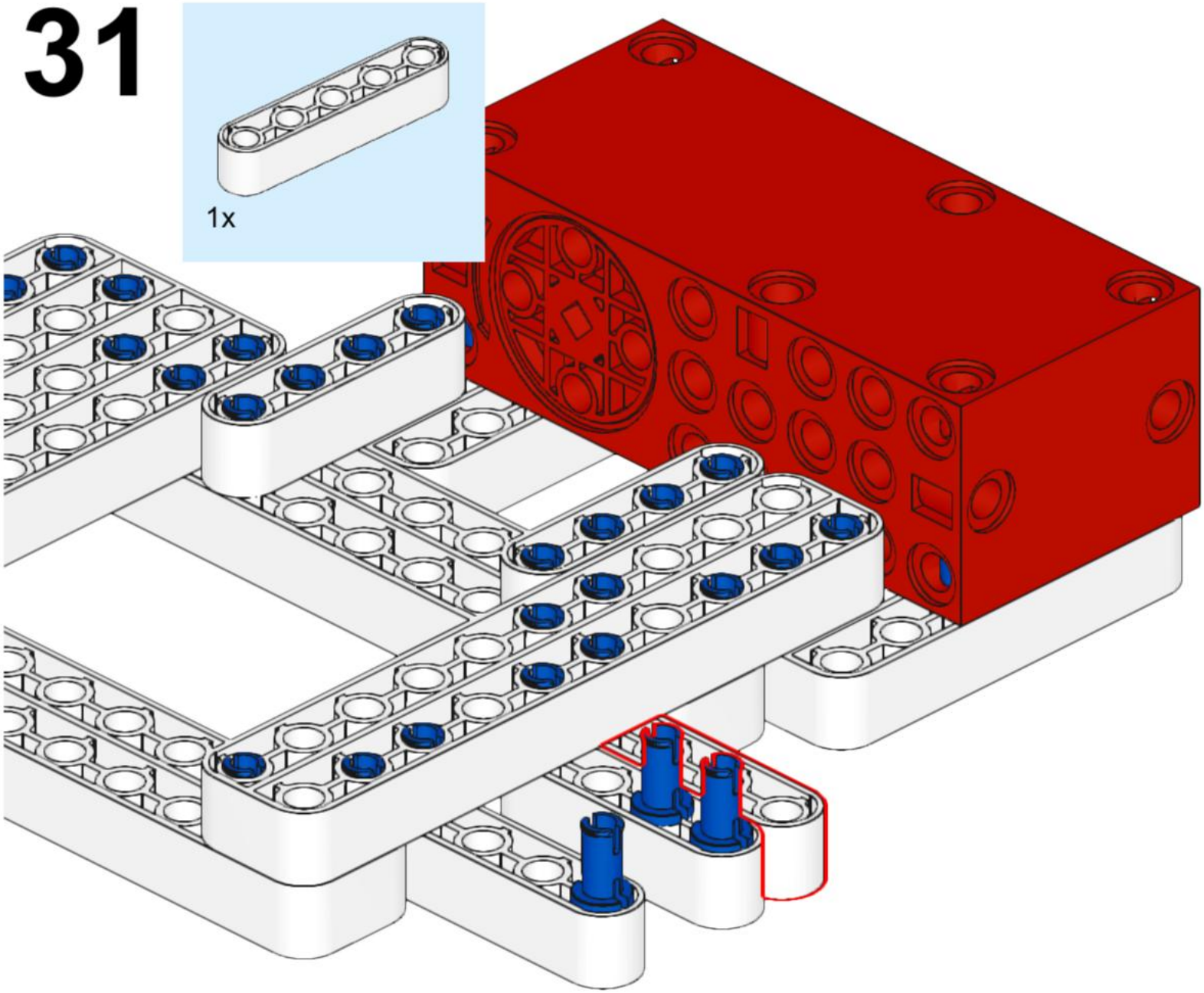

32

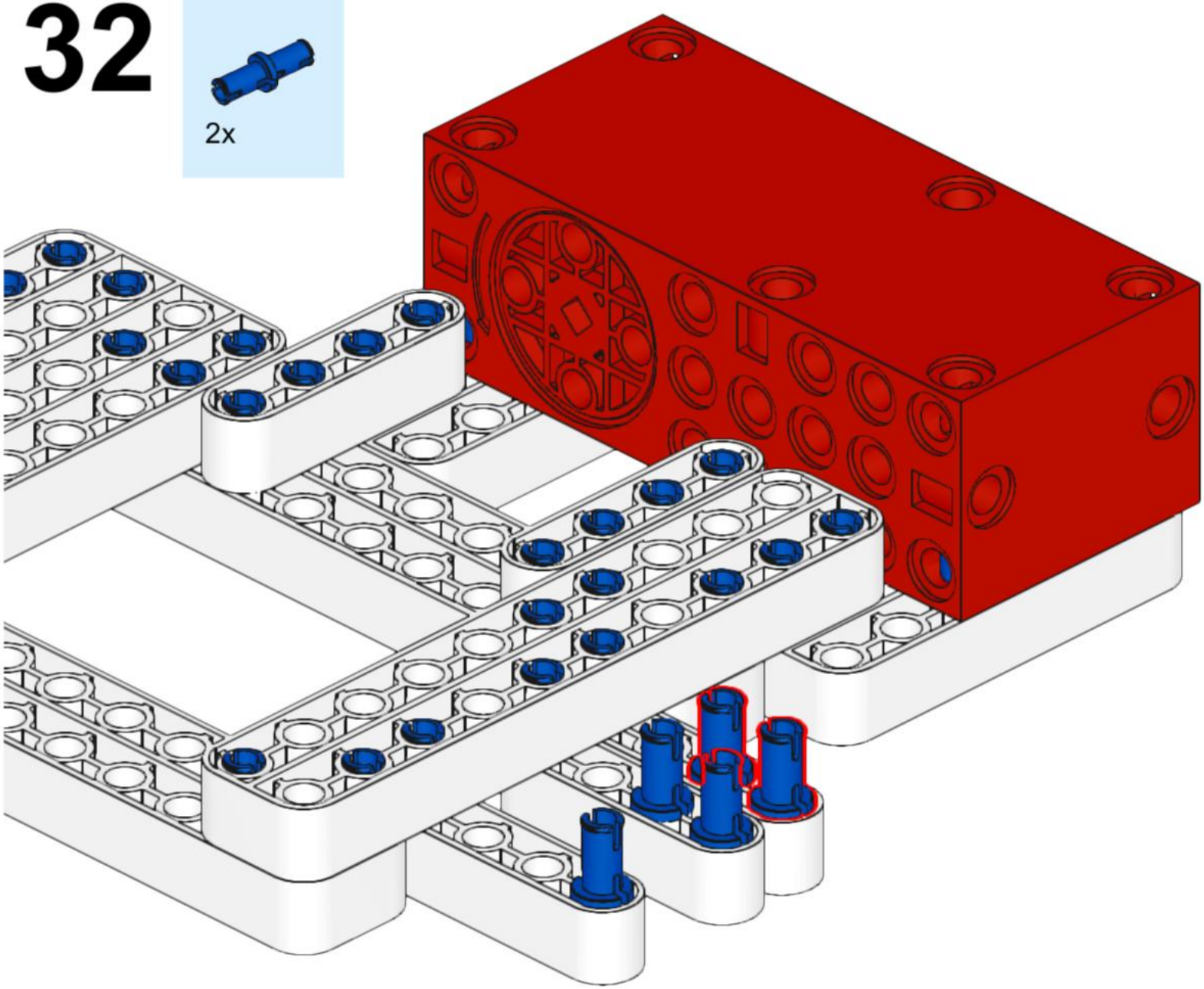

33

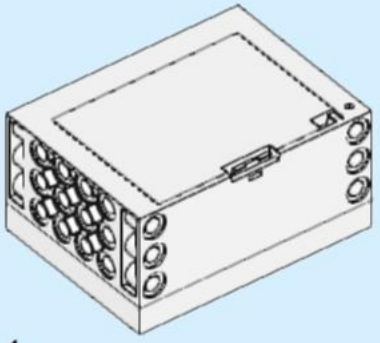

1x

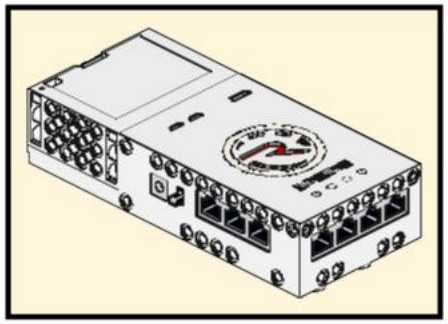

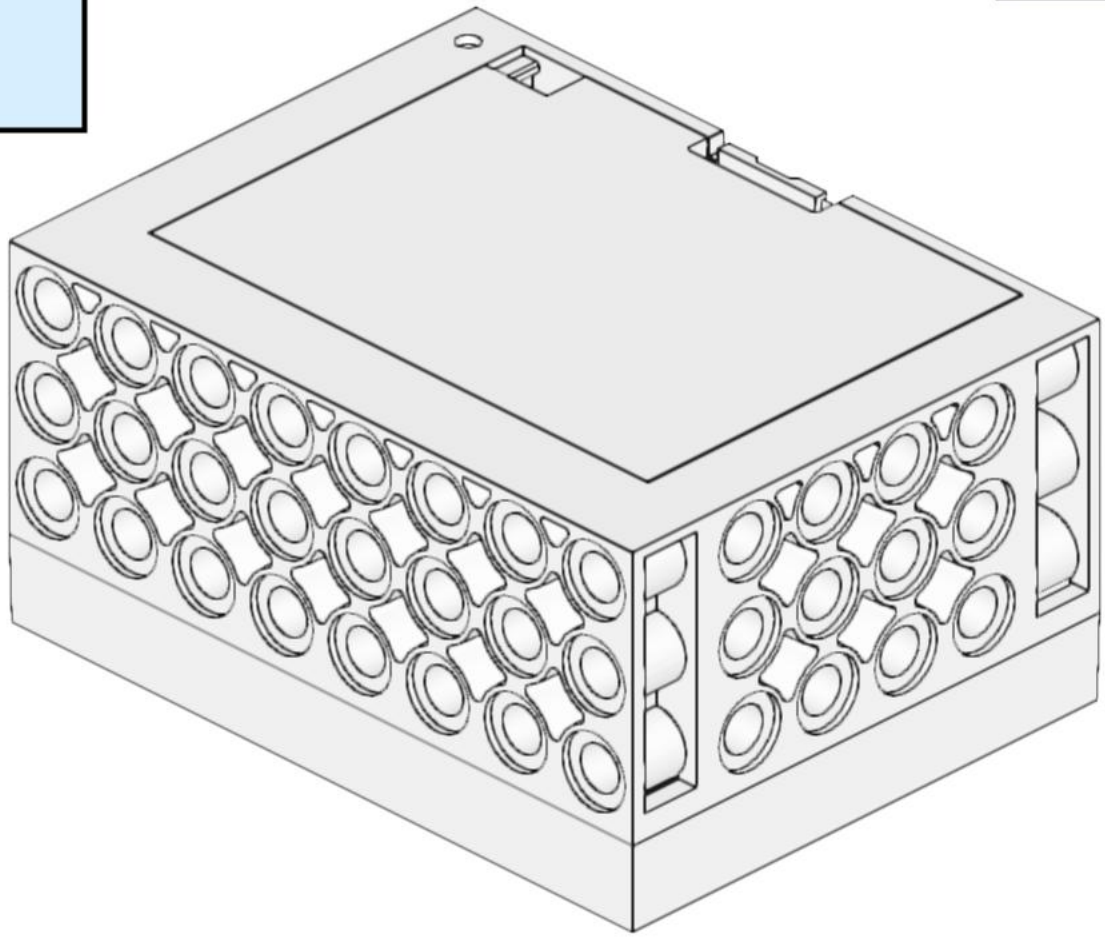

34

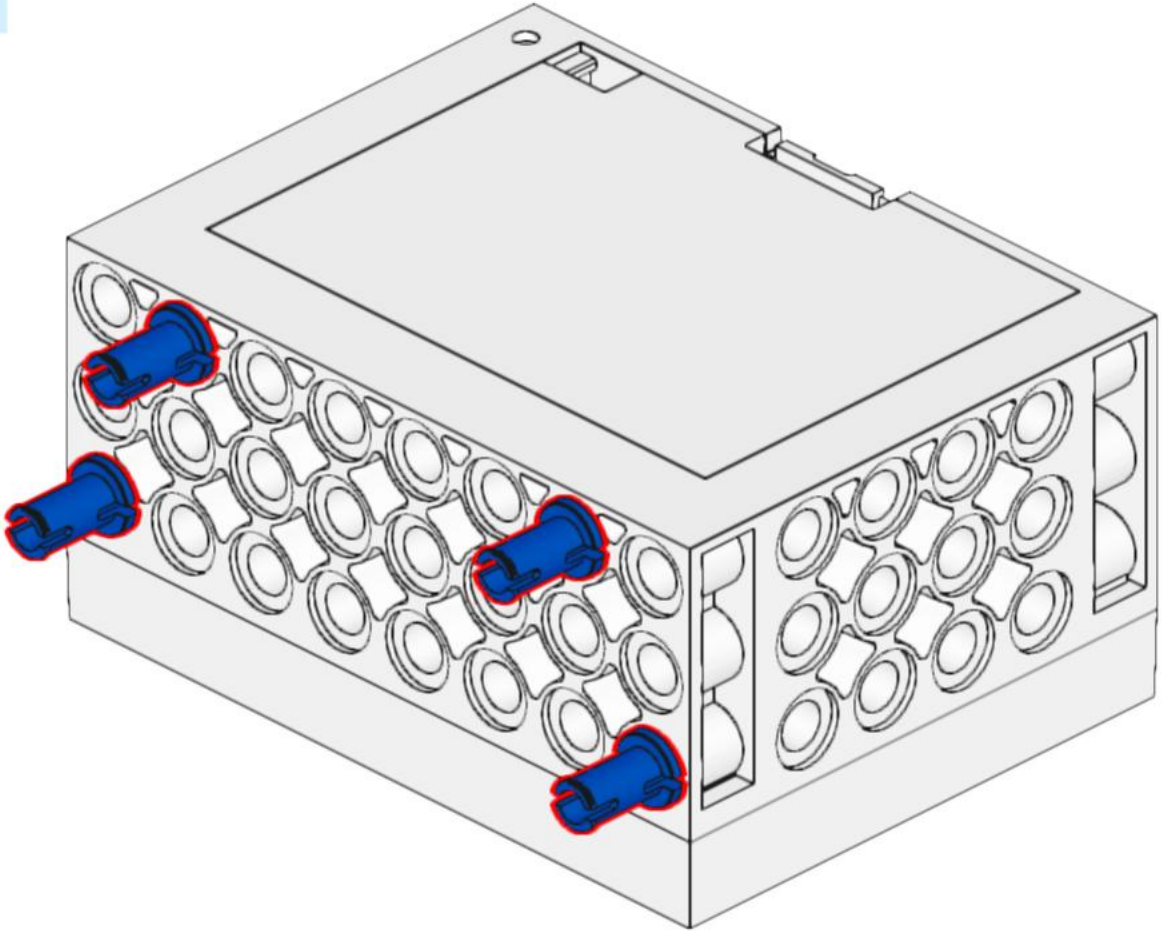

35

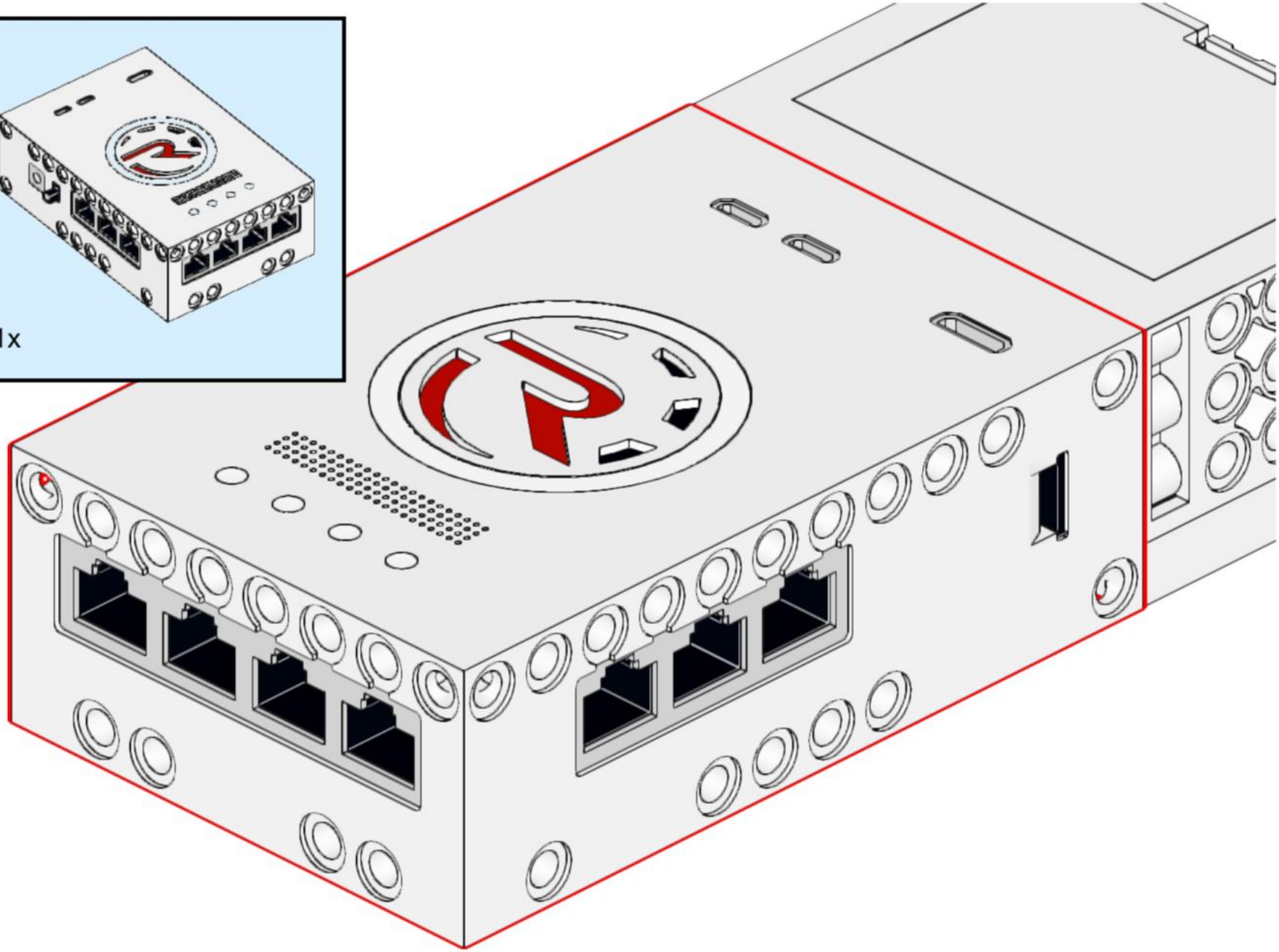

36

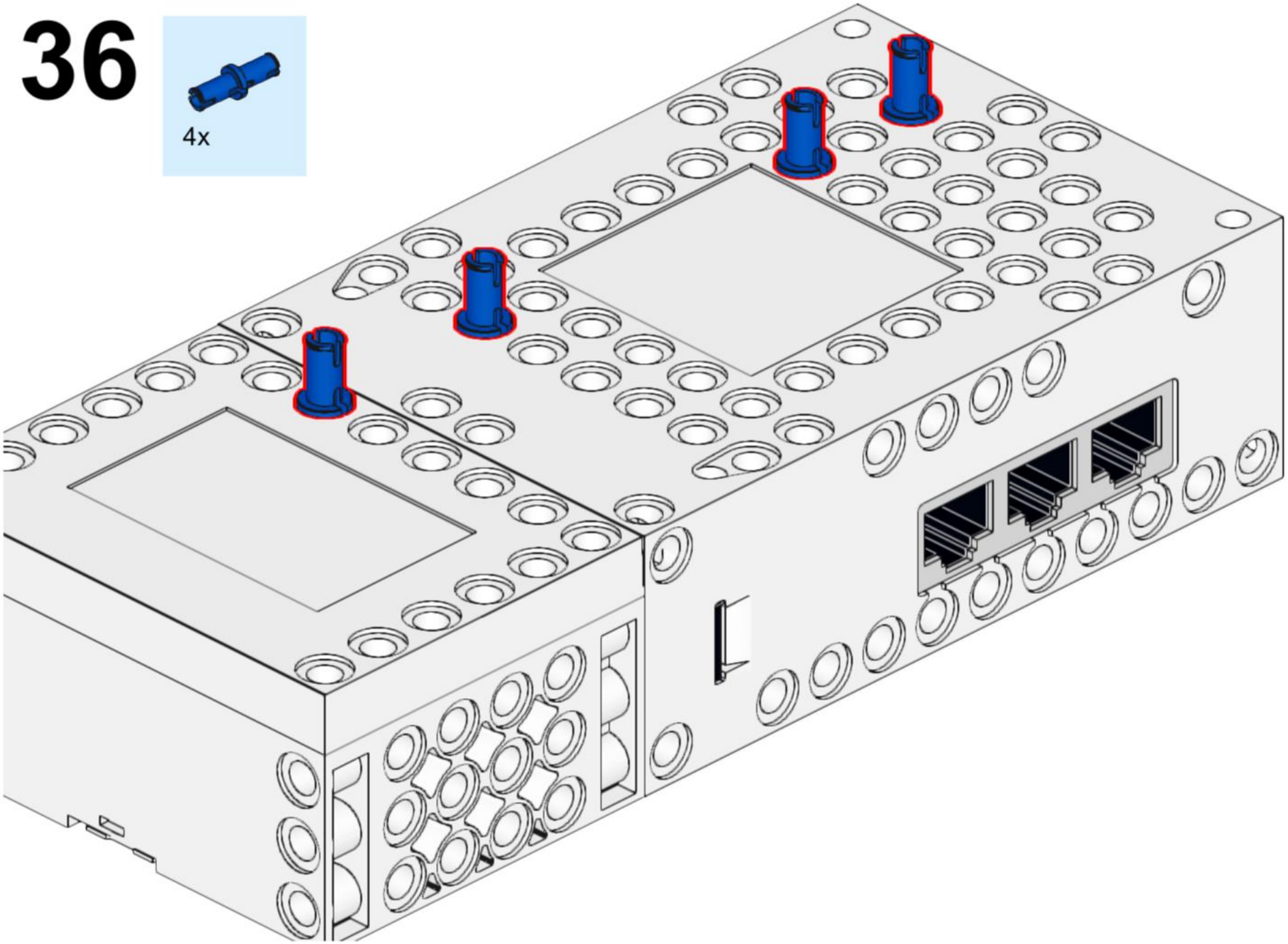

37

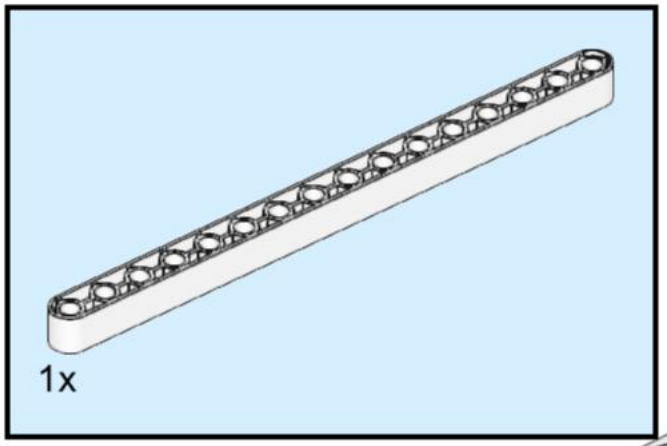

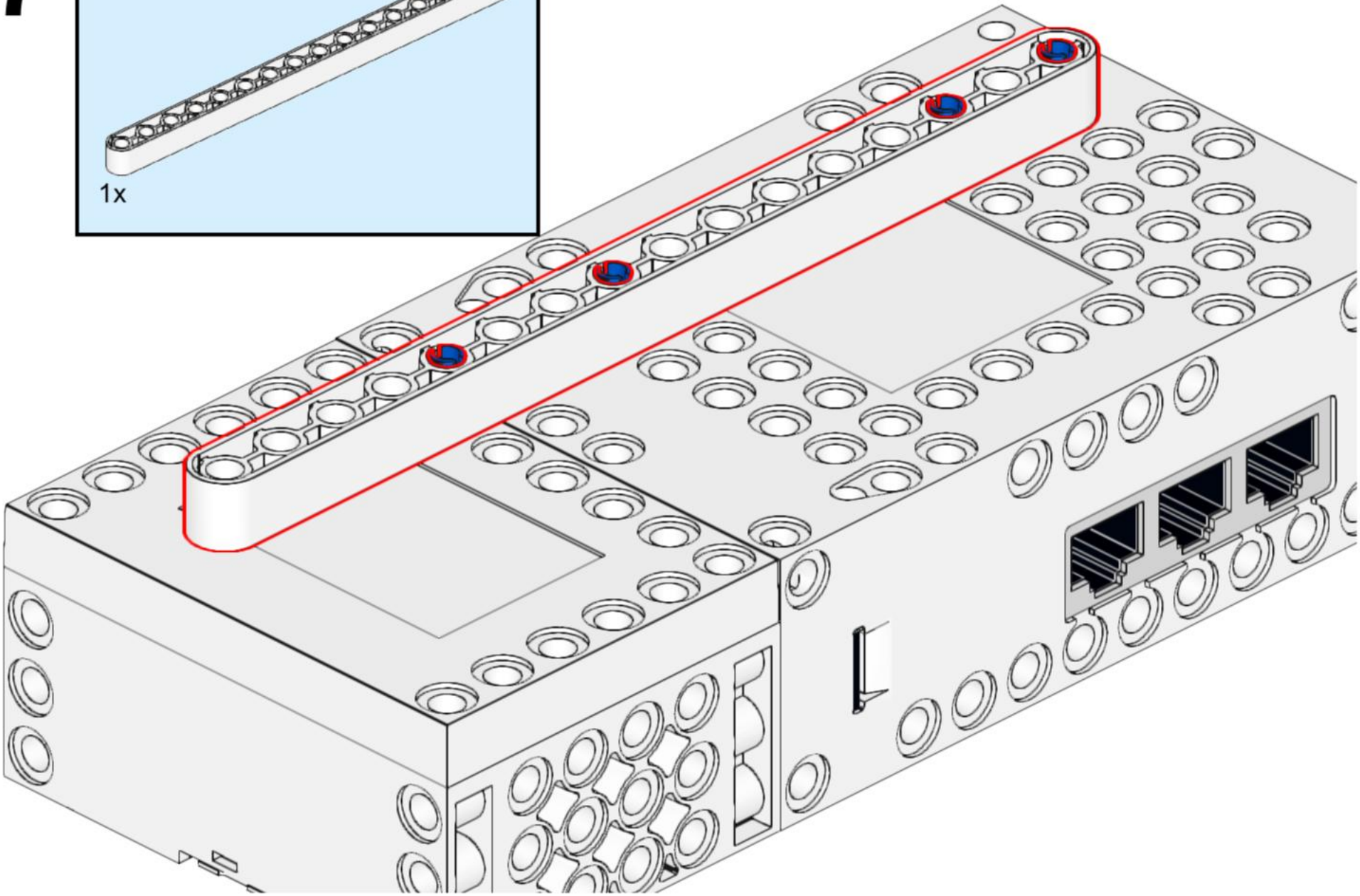

38

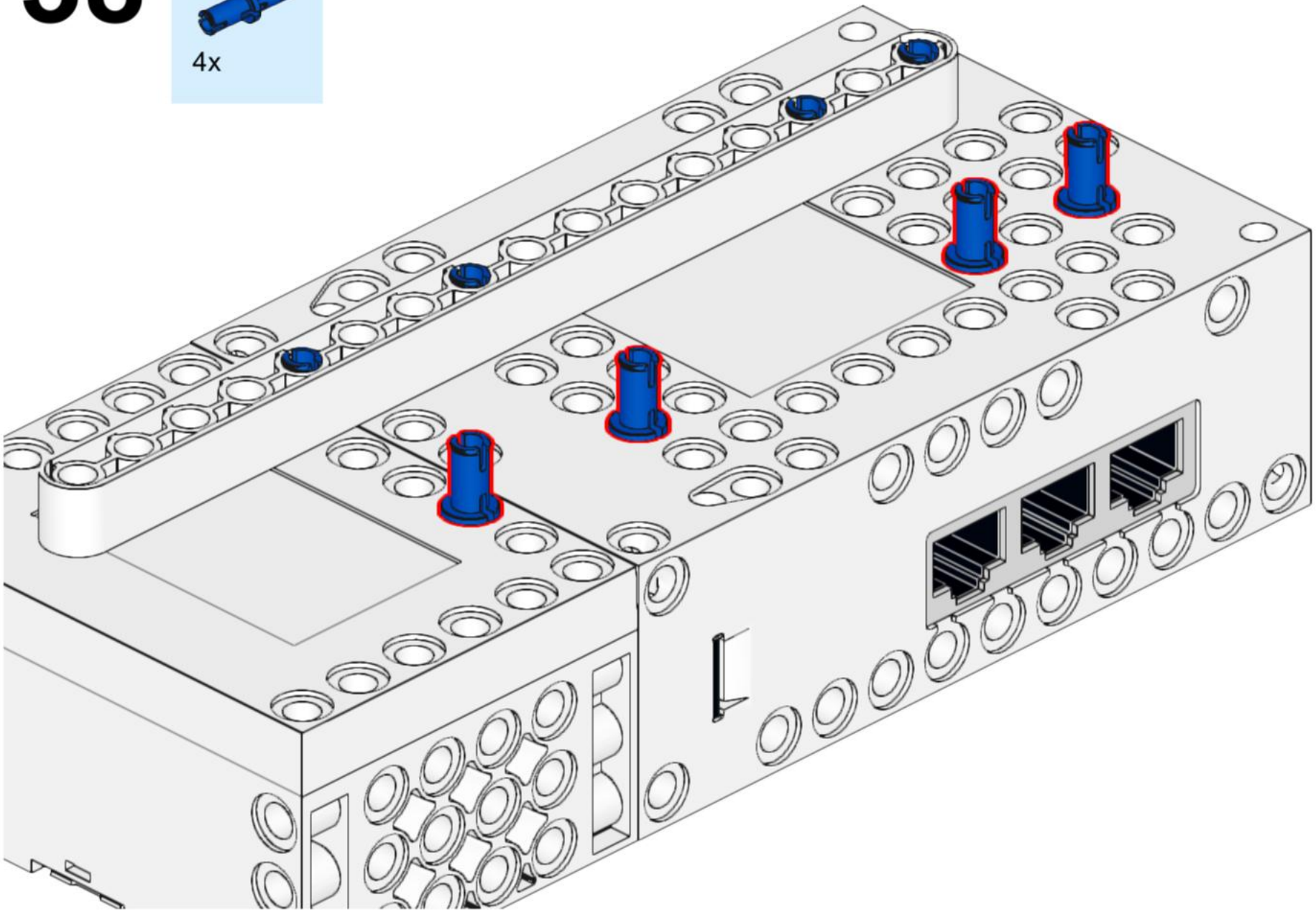

39

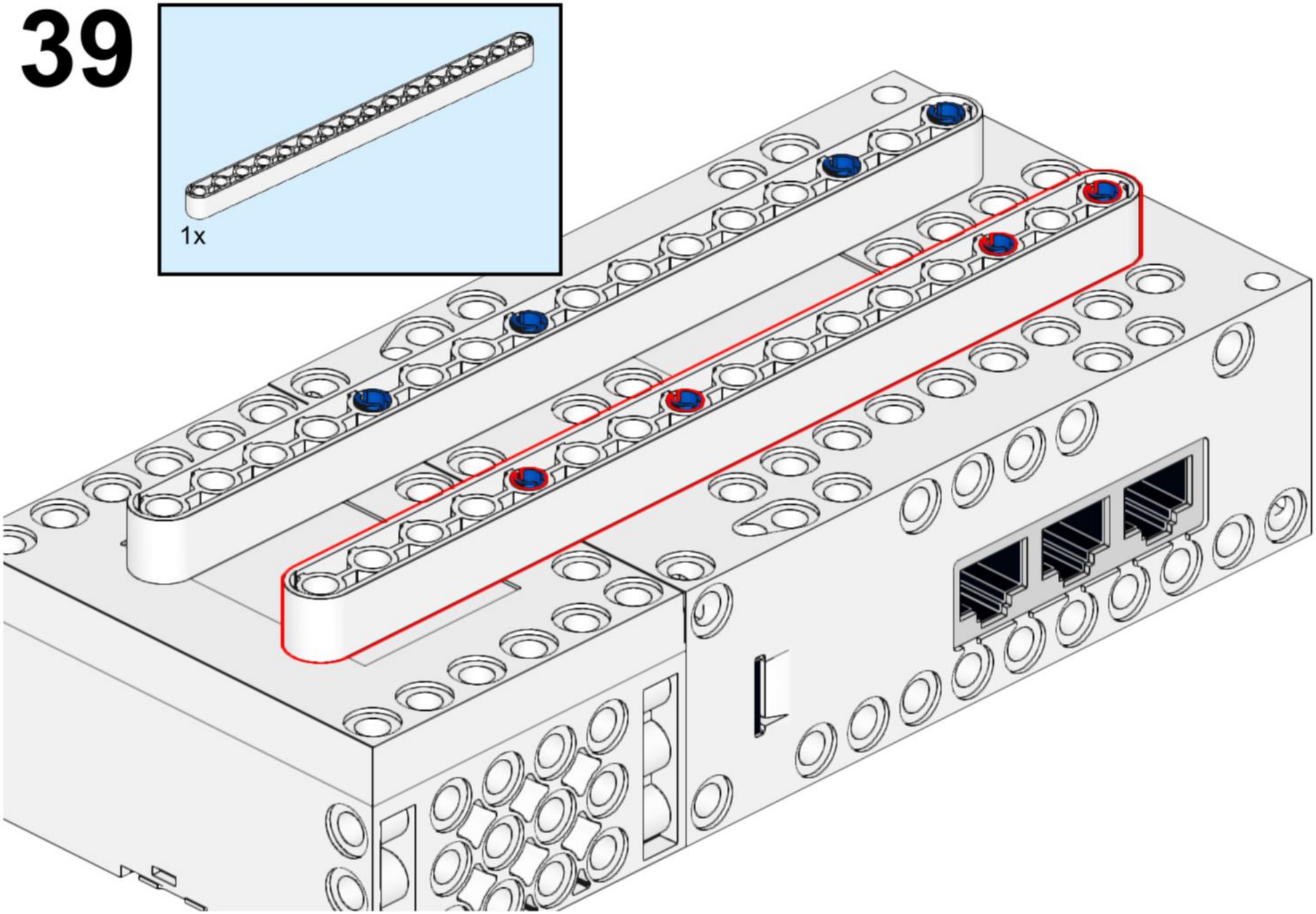

40

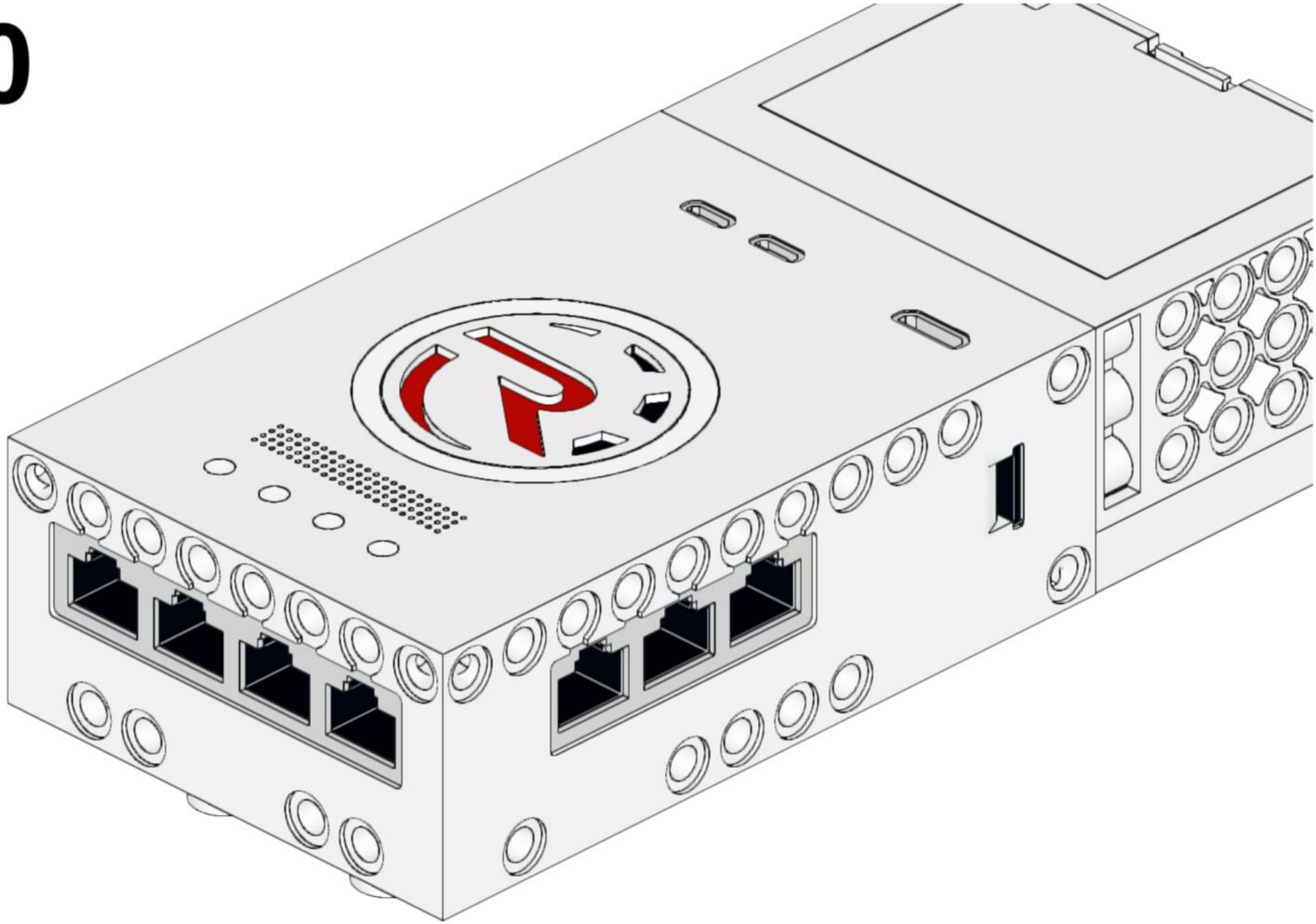

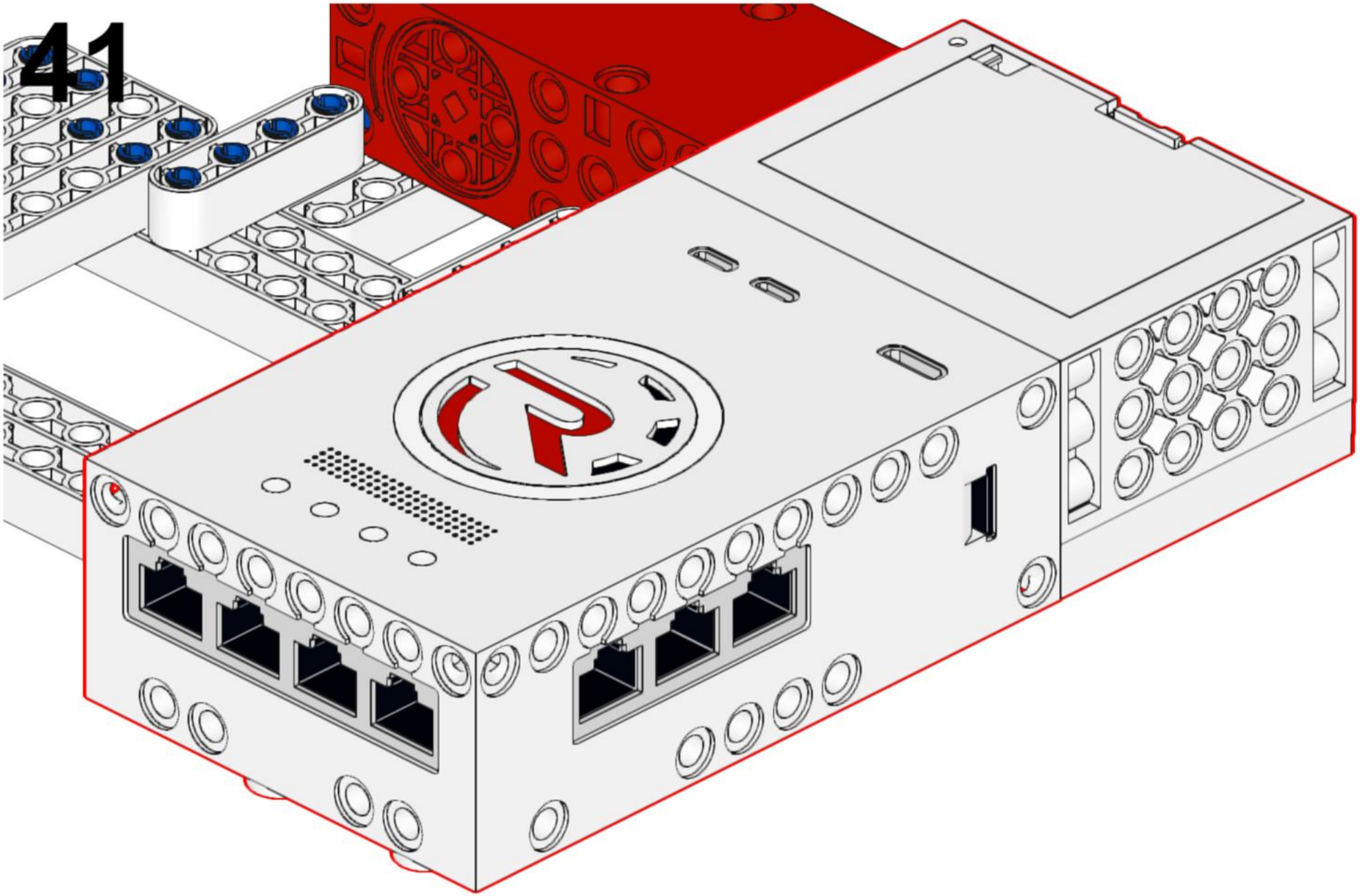
41

42

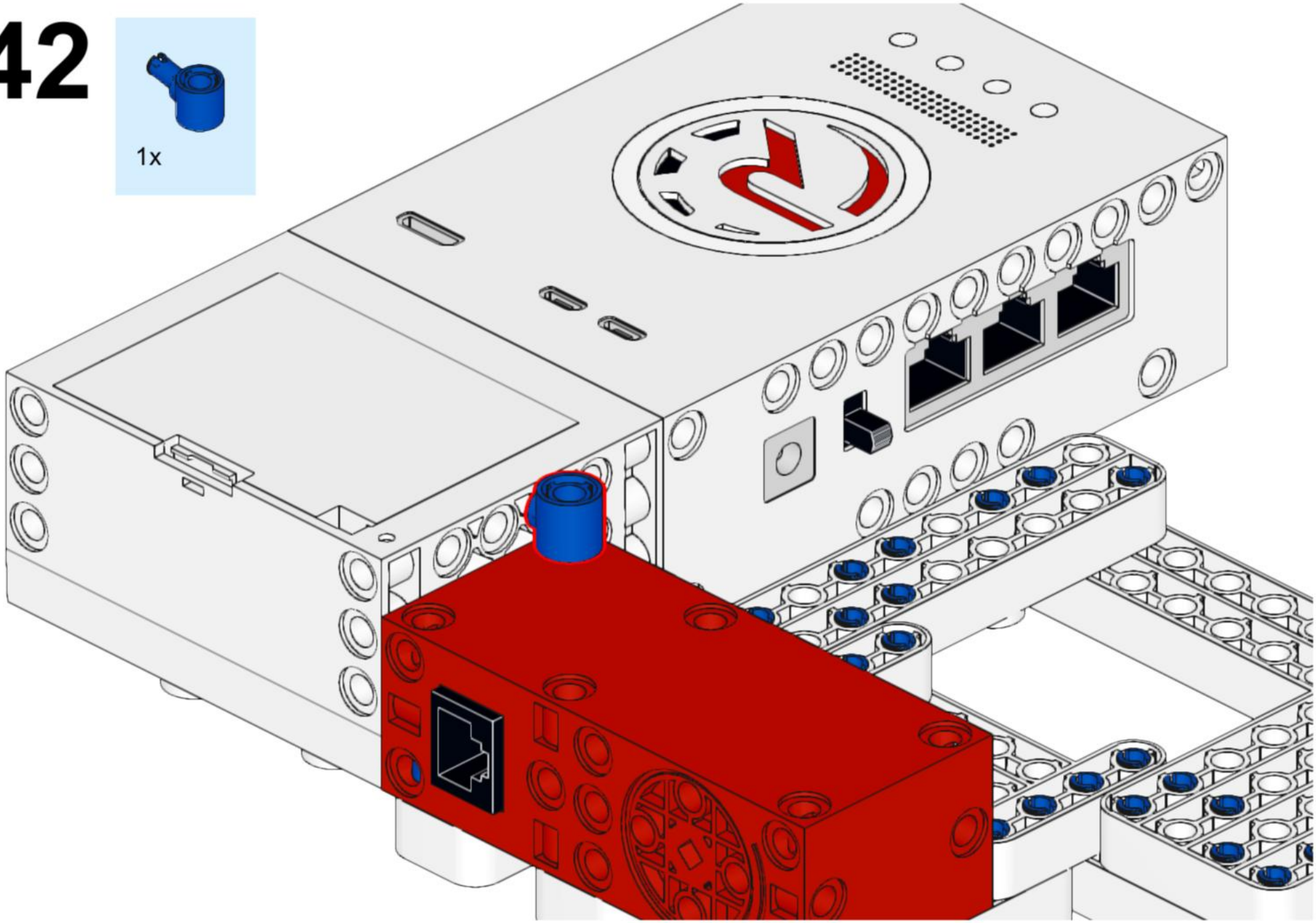

43

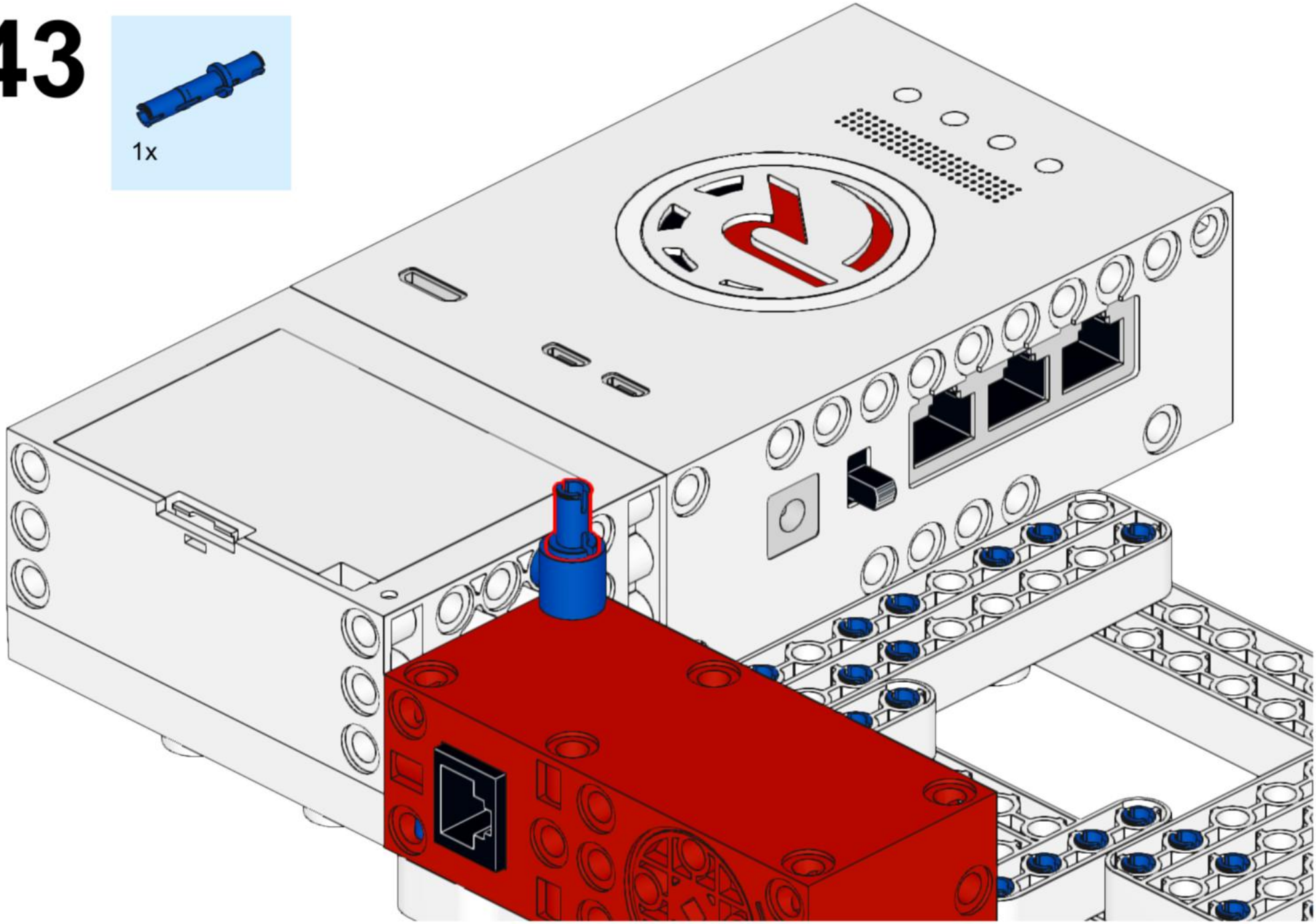

44

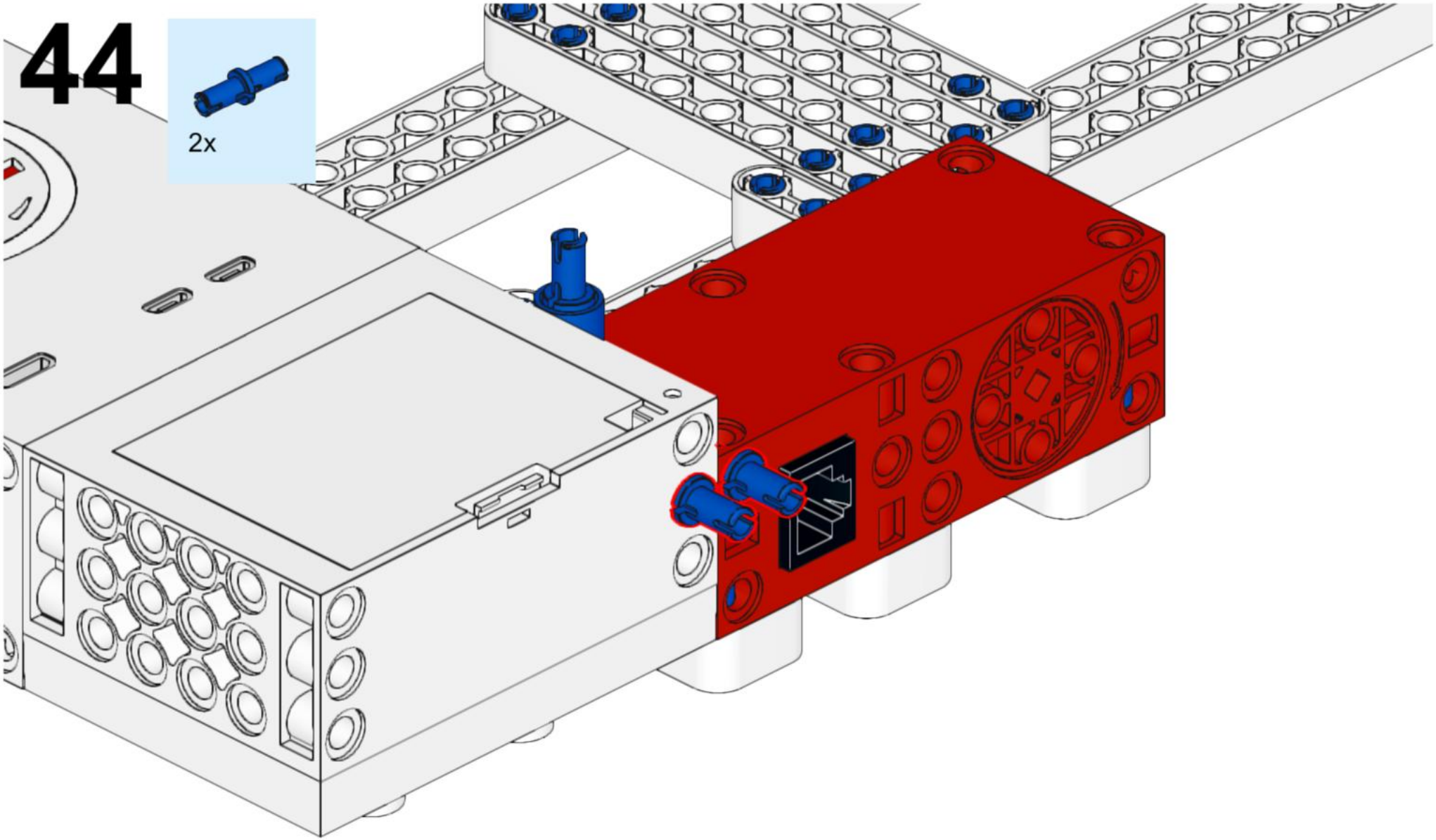

45

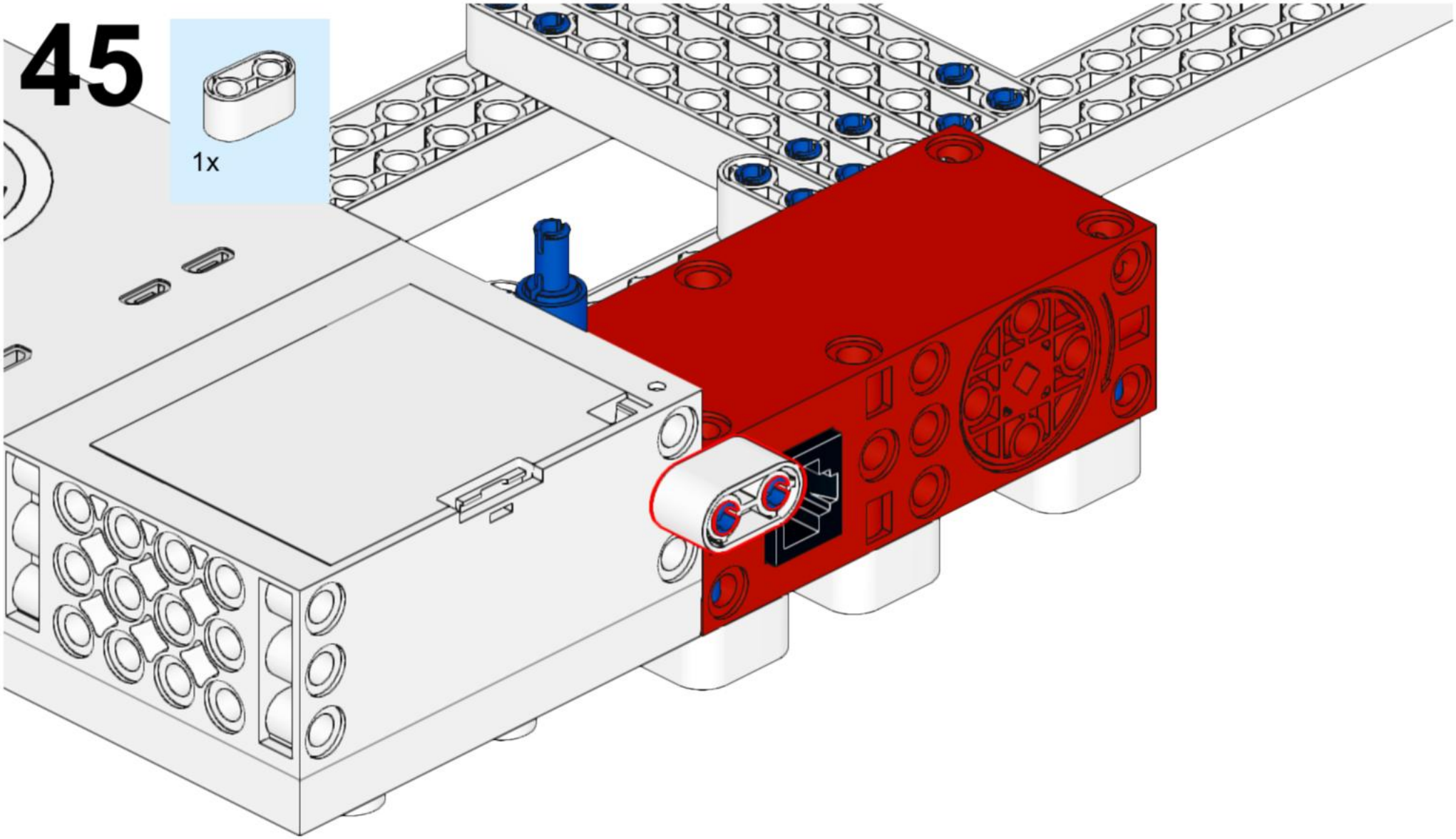

46

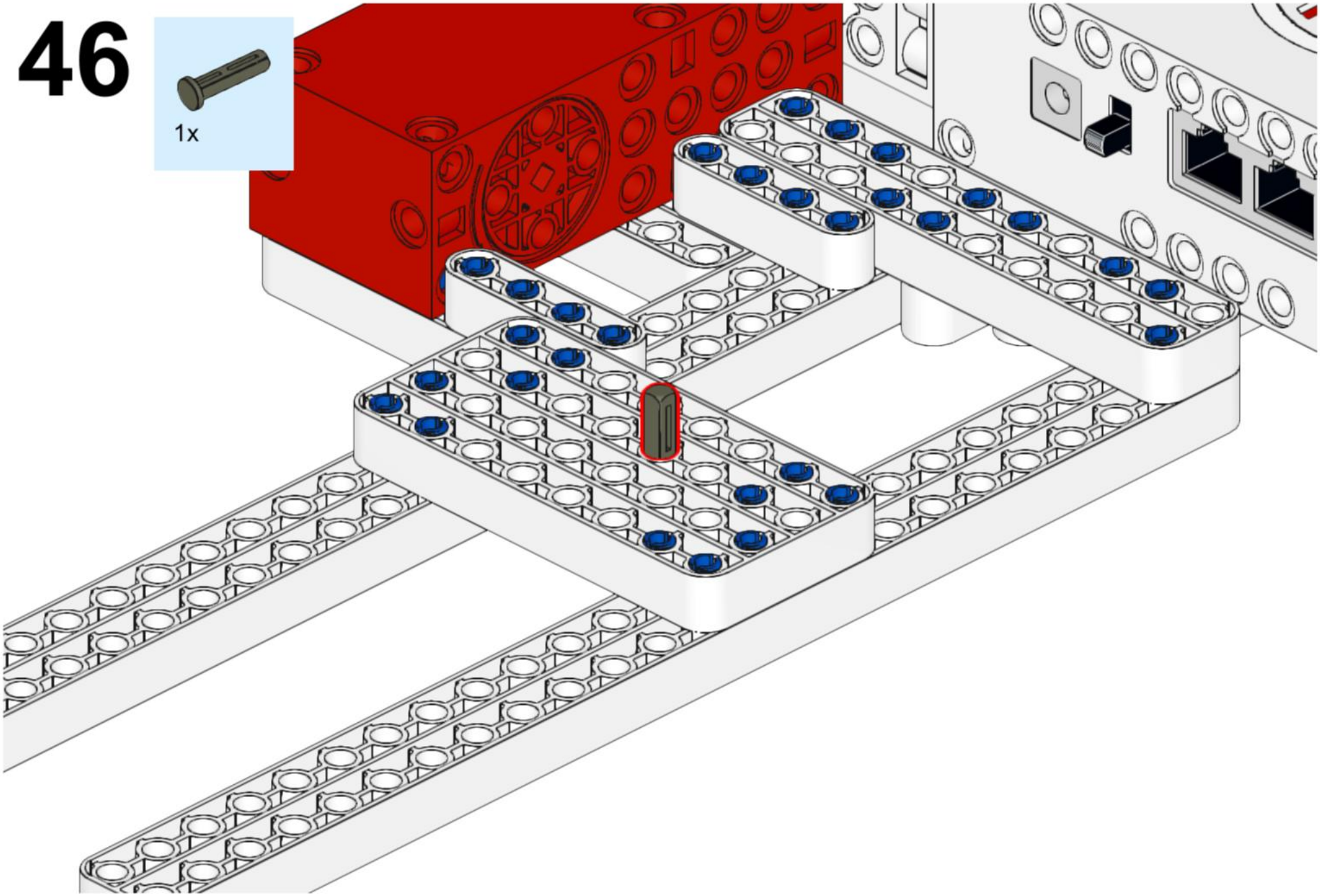

47

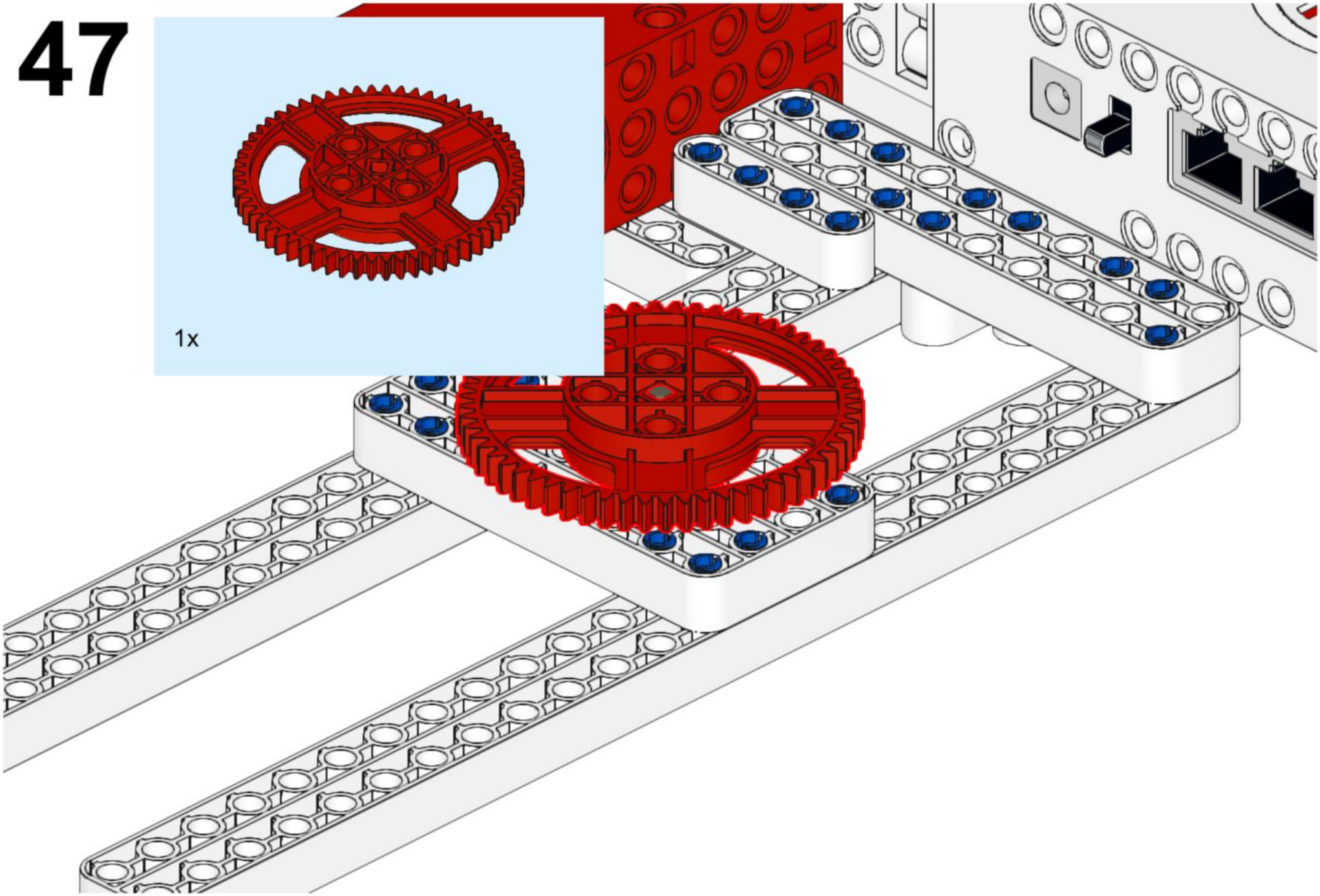

48

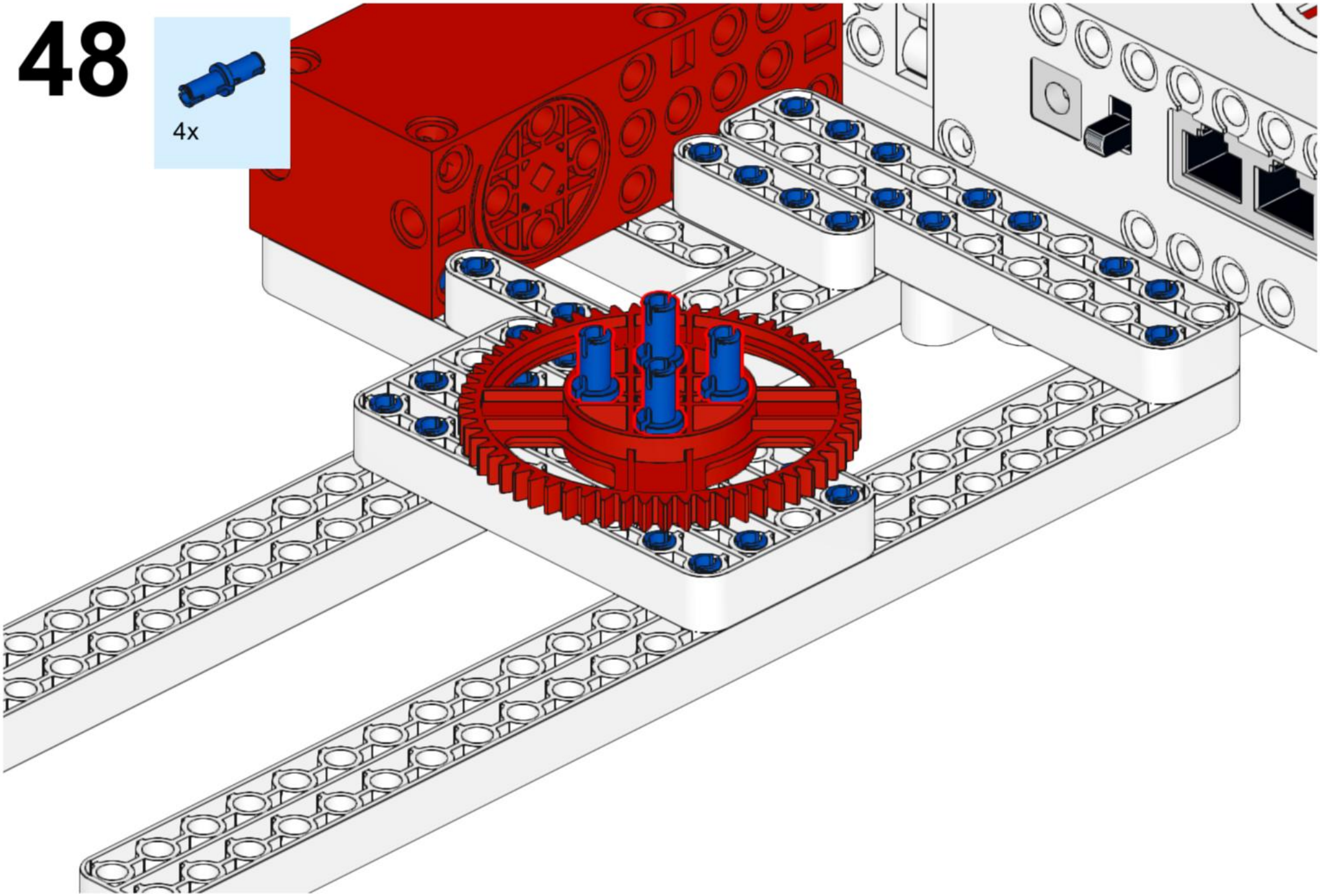

49

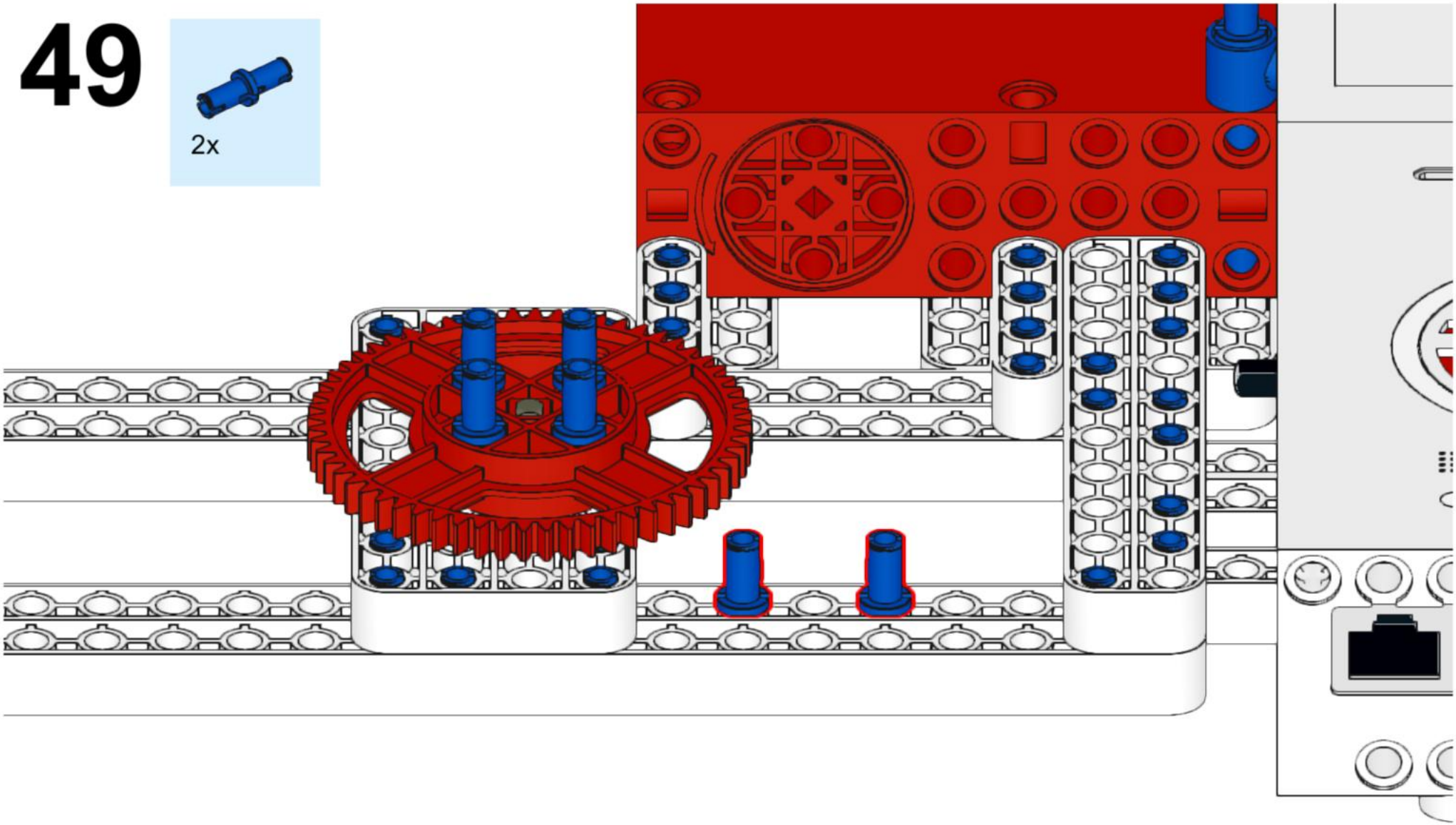

50

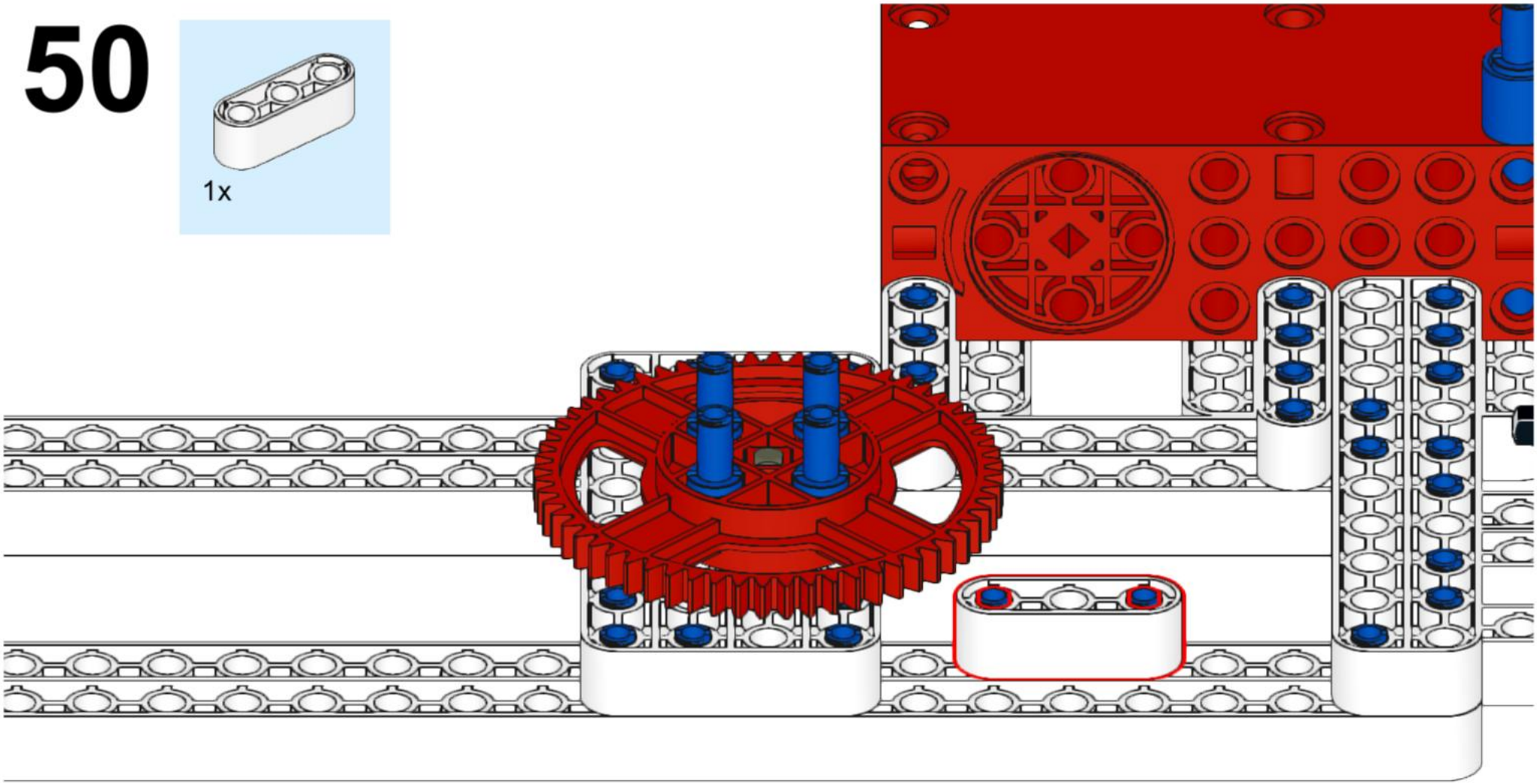

51

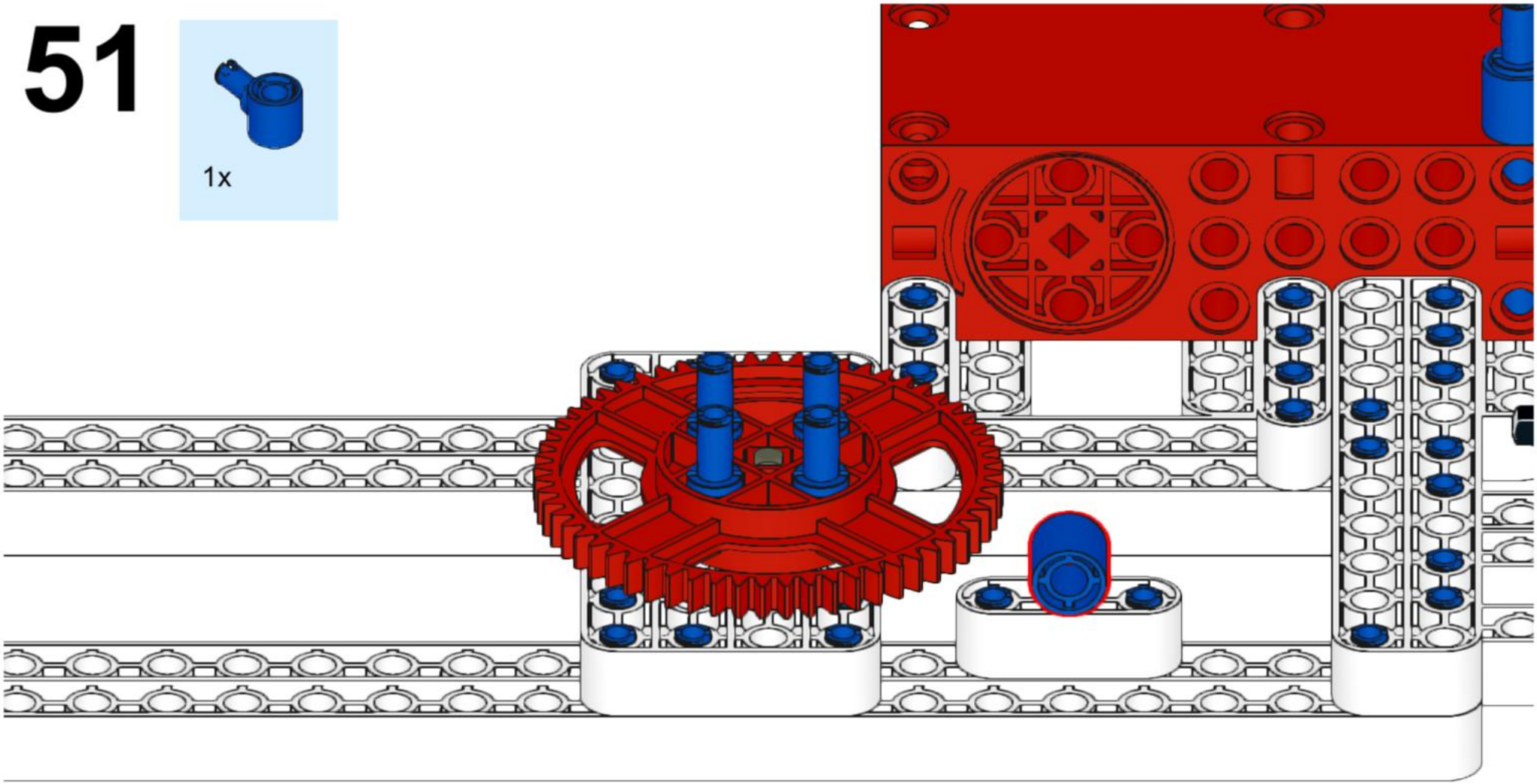

52

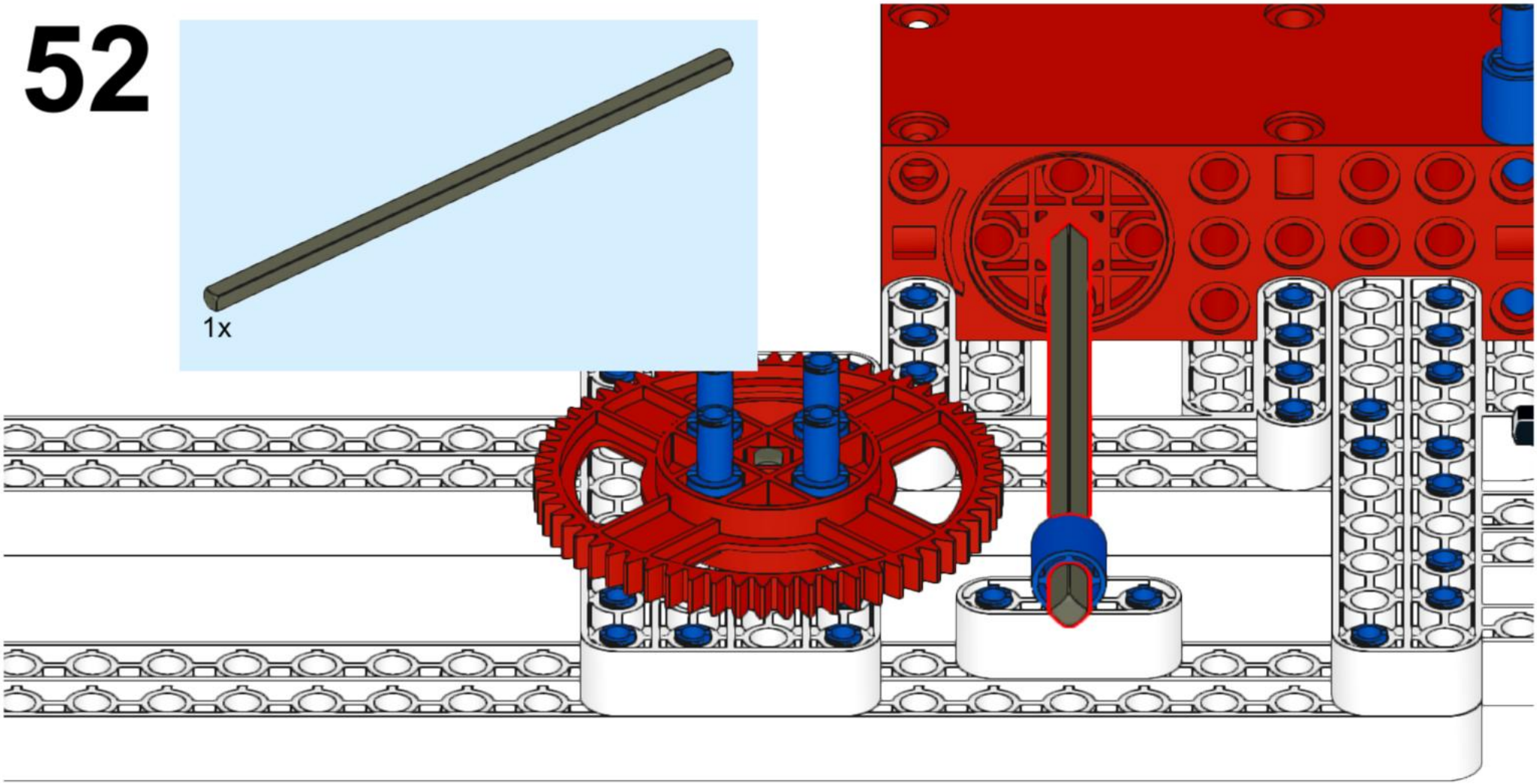

53

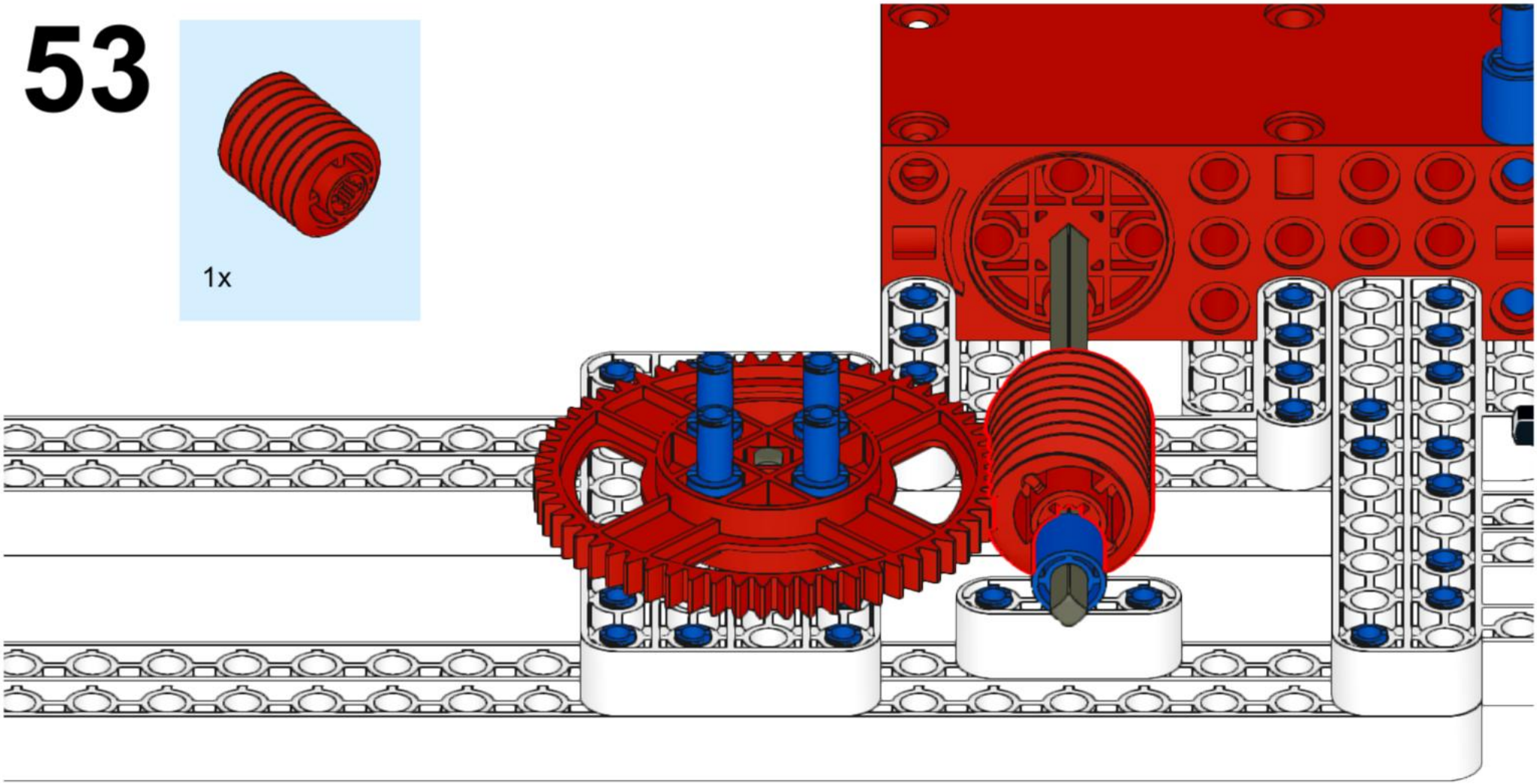

54

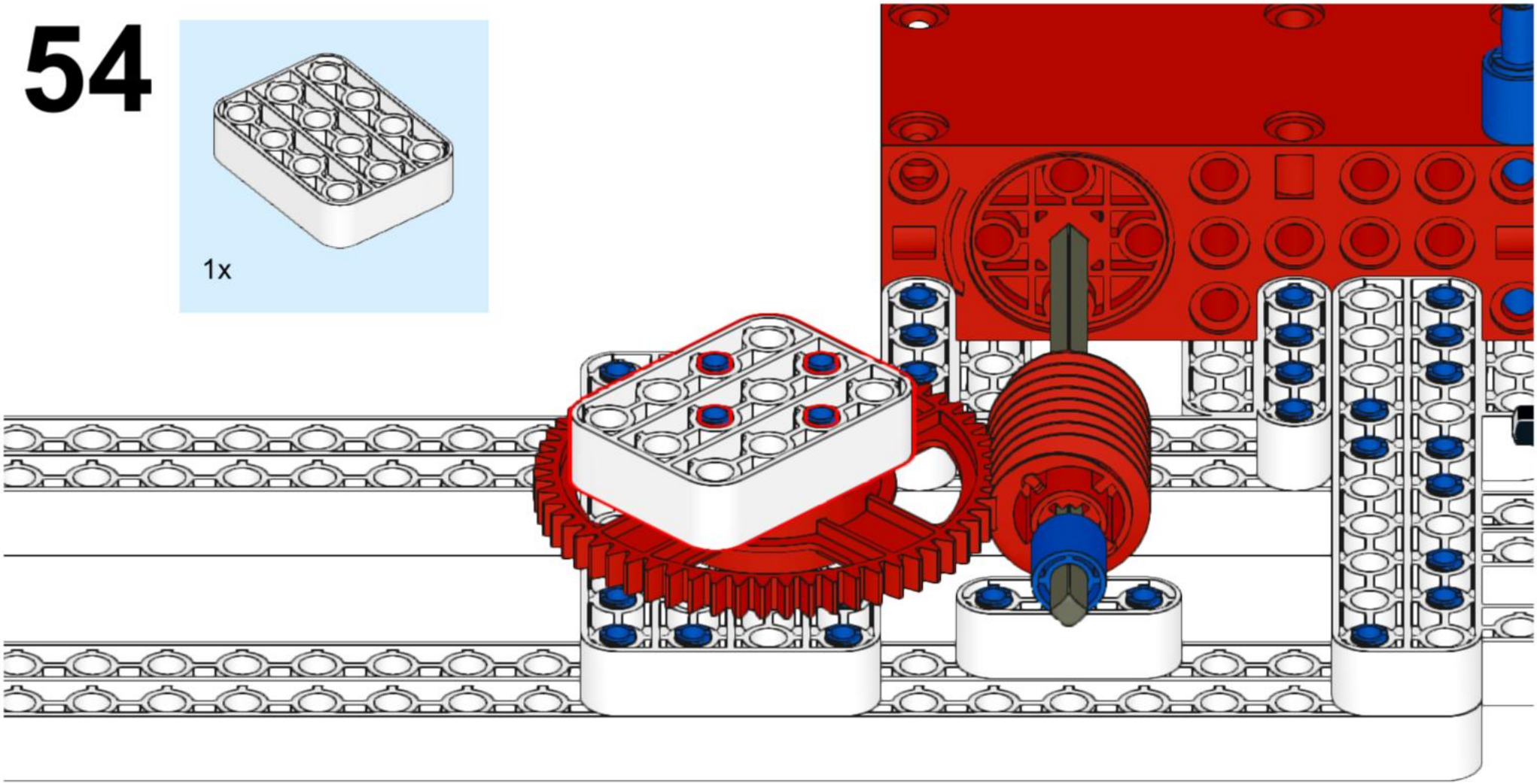

55

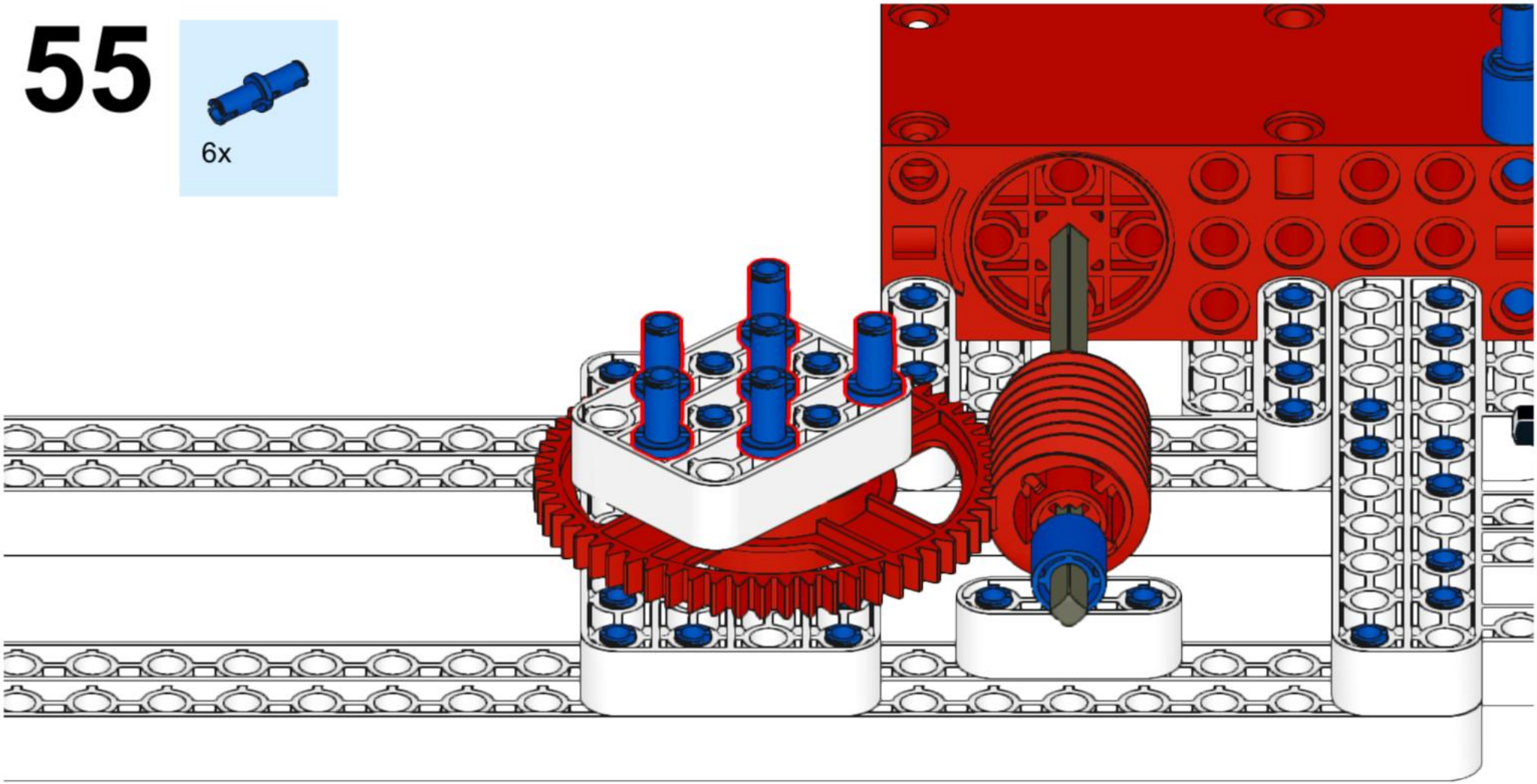

56

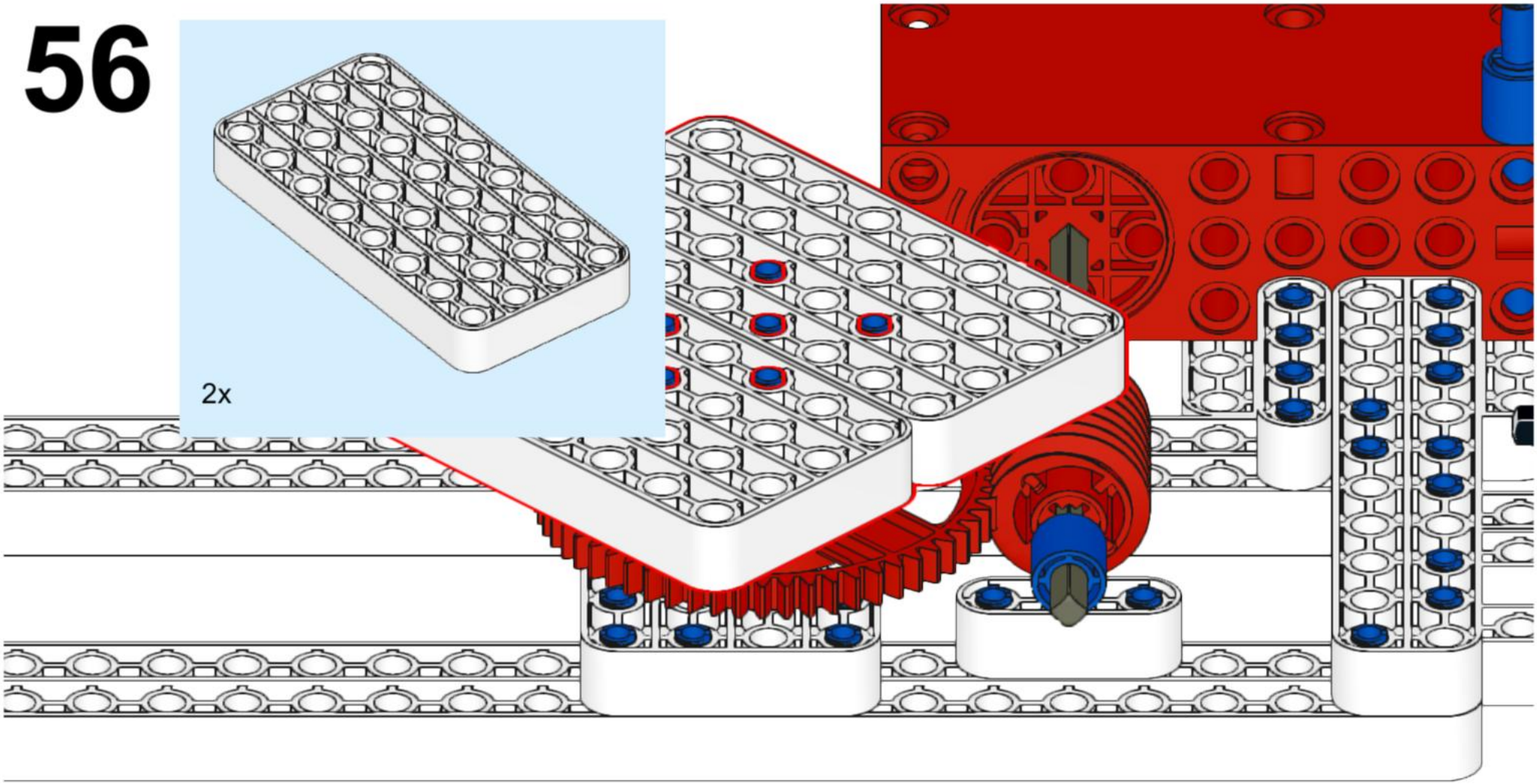

57

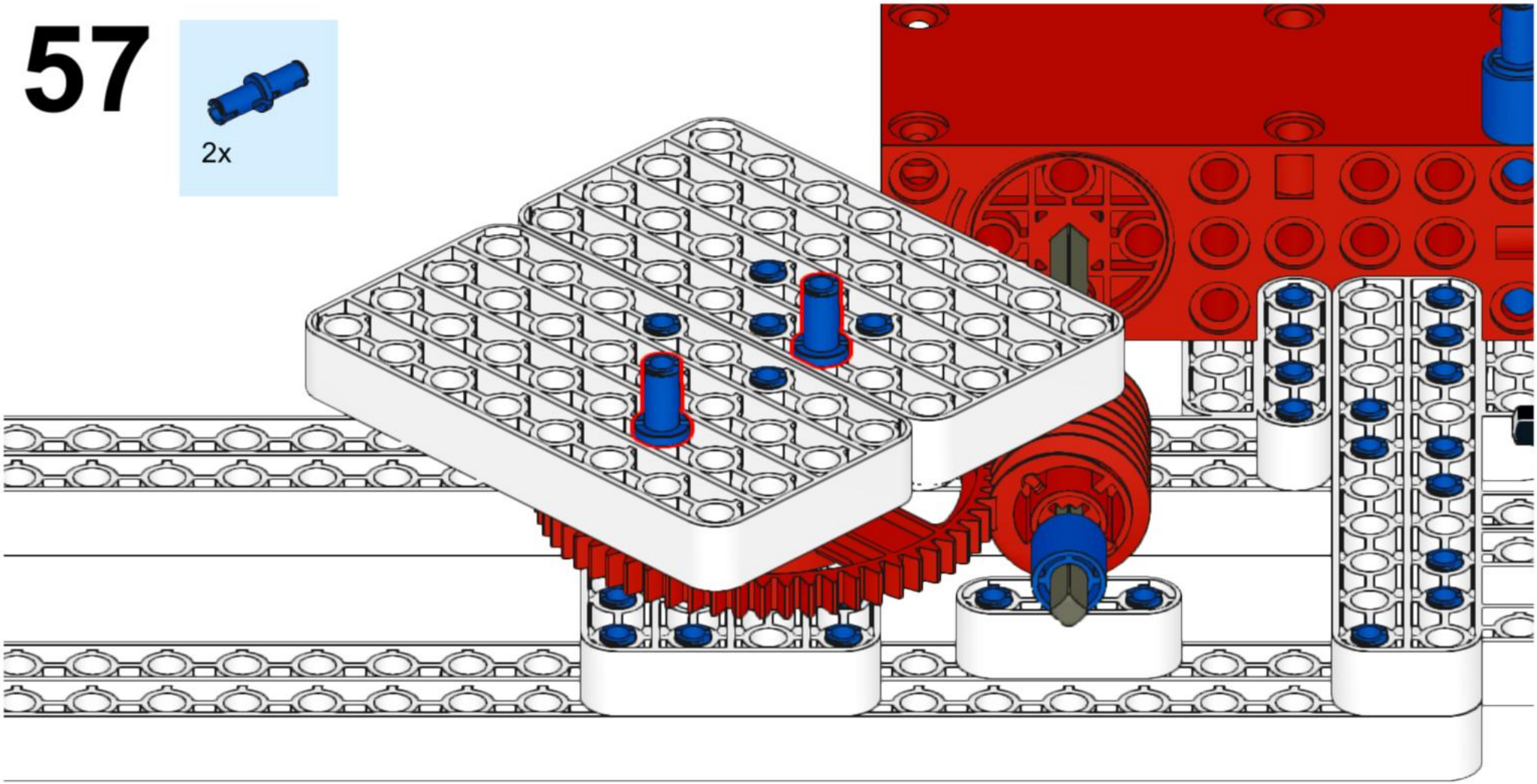

58

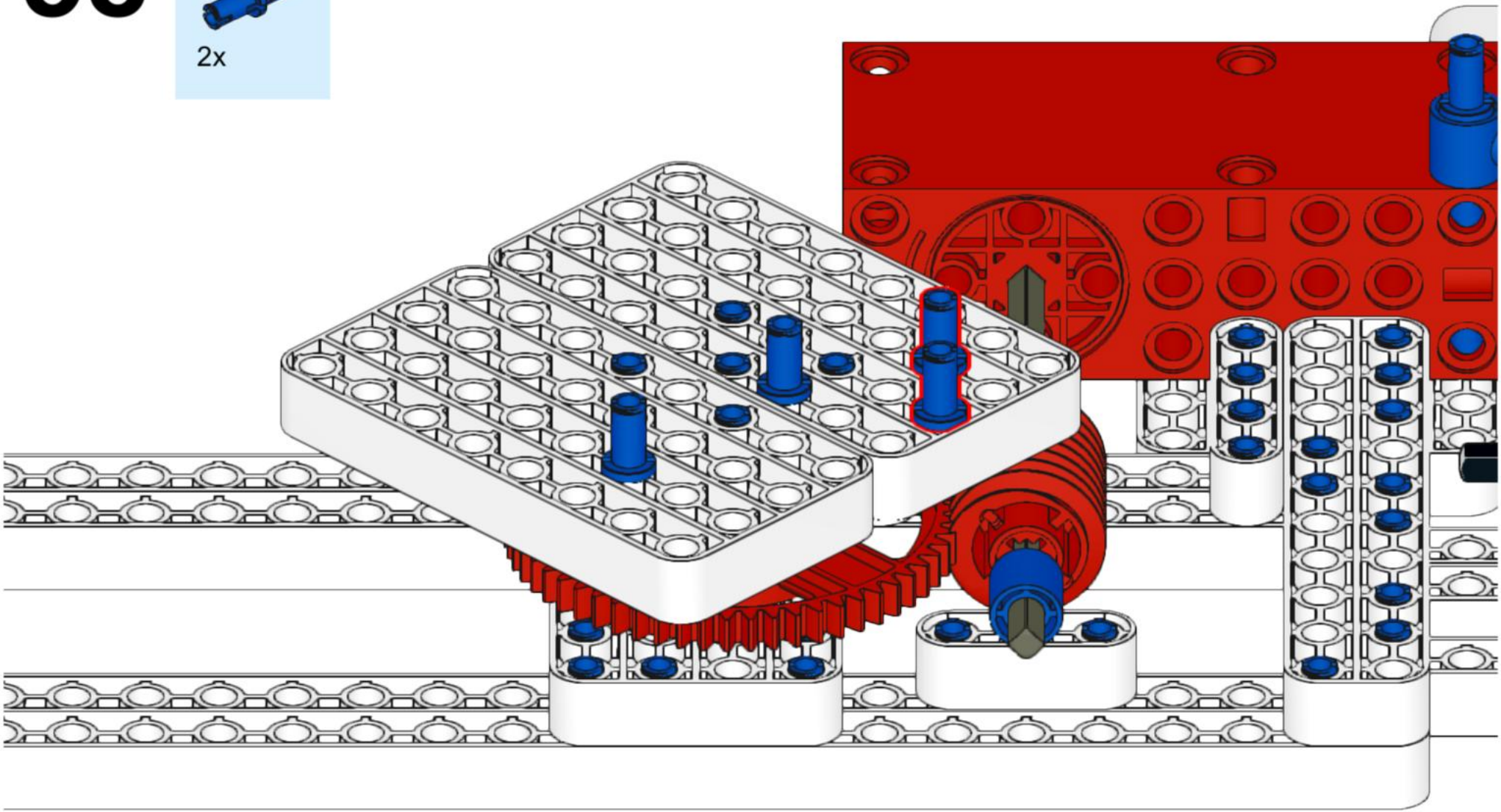

59

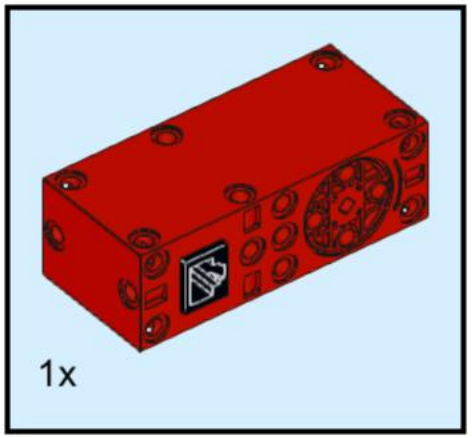

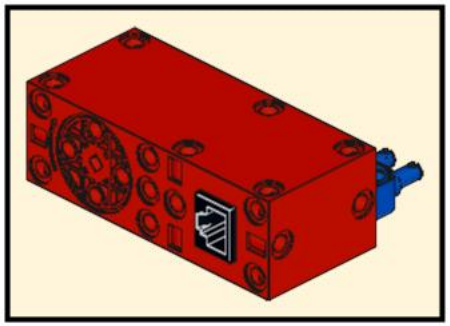

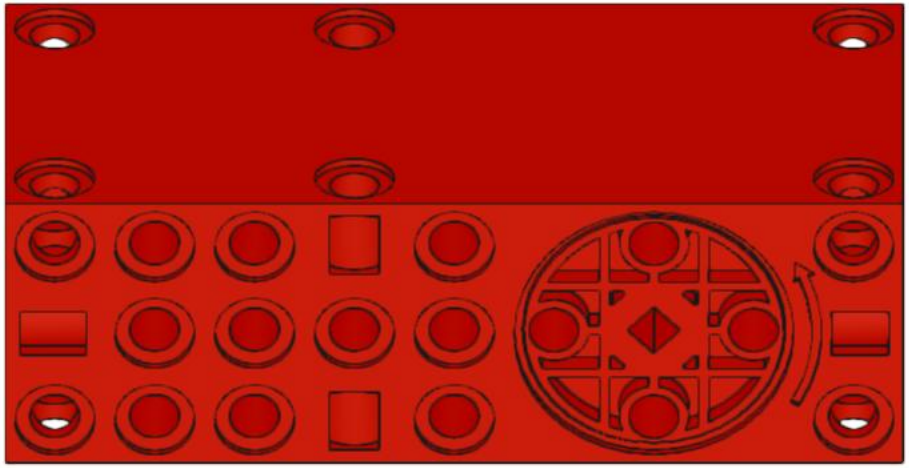

60

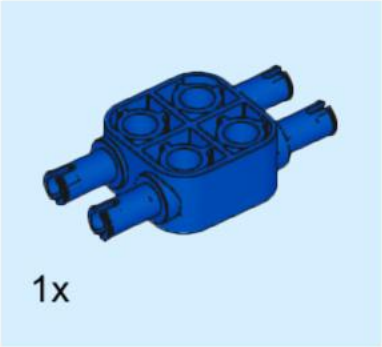

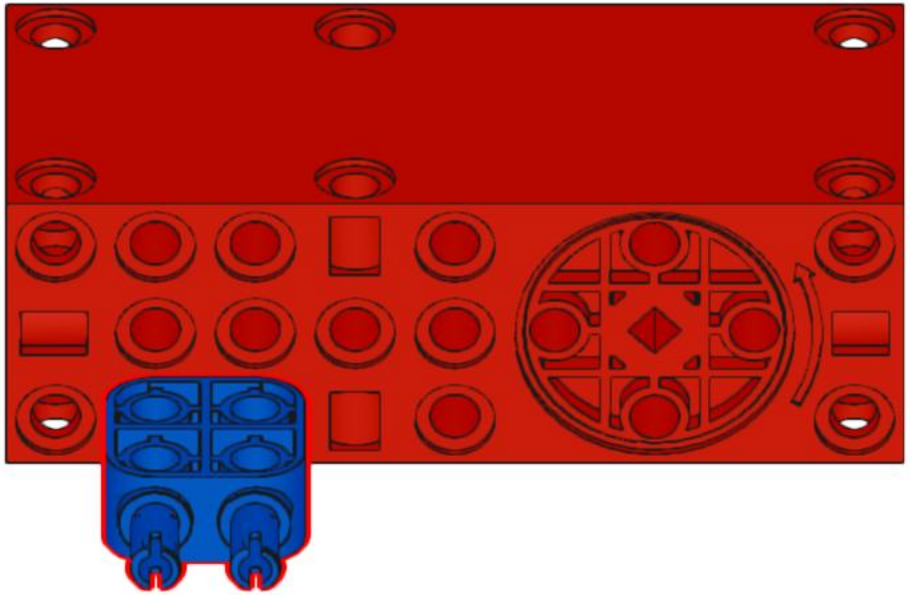

61

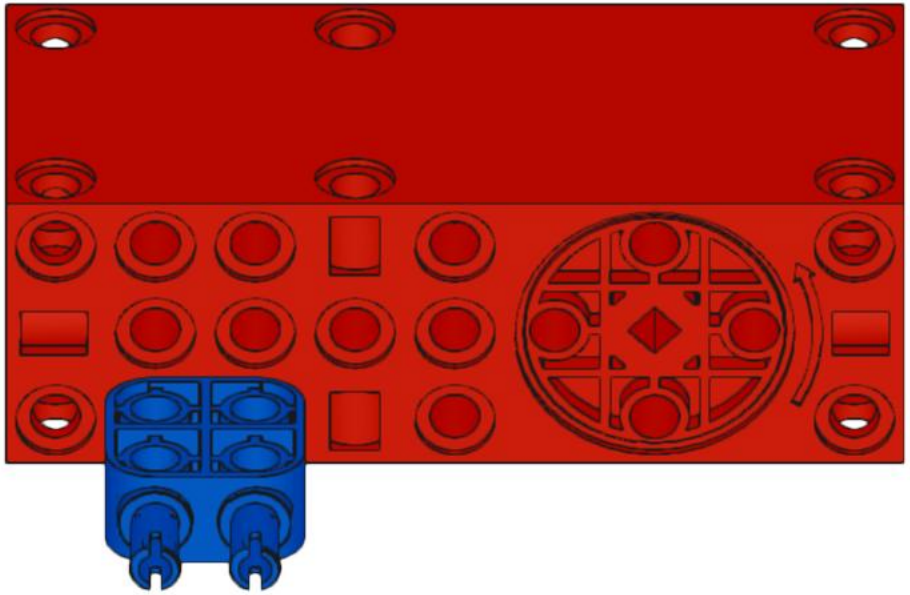

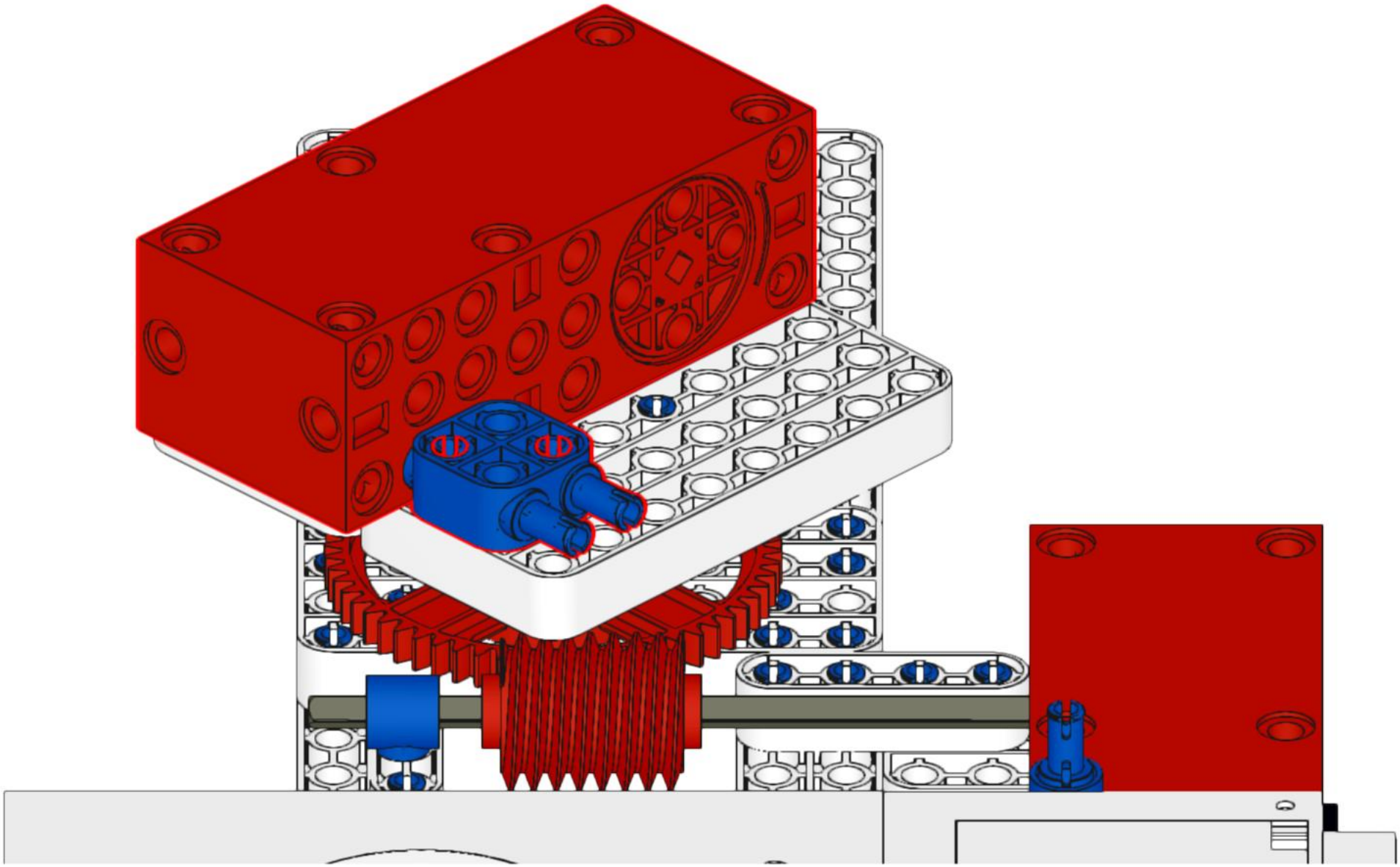

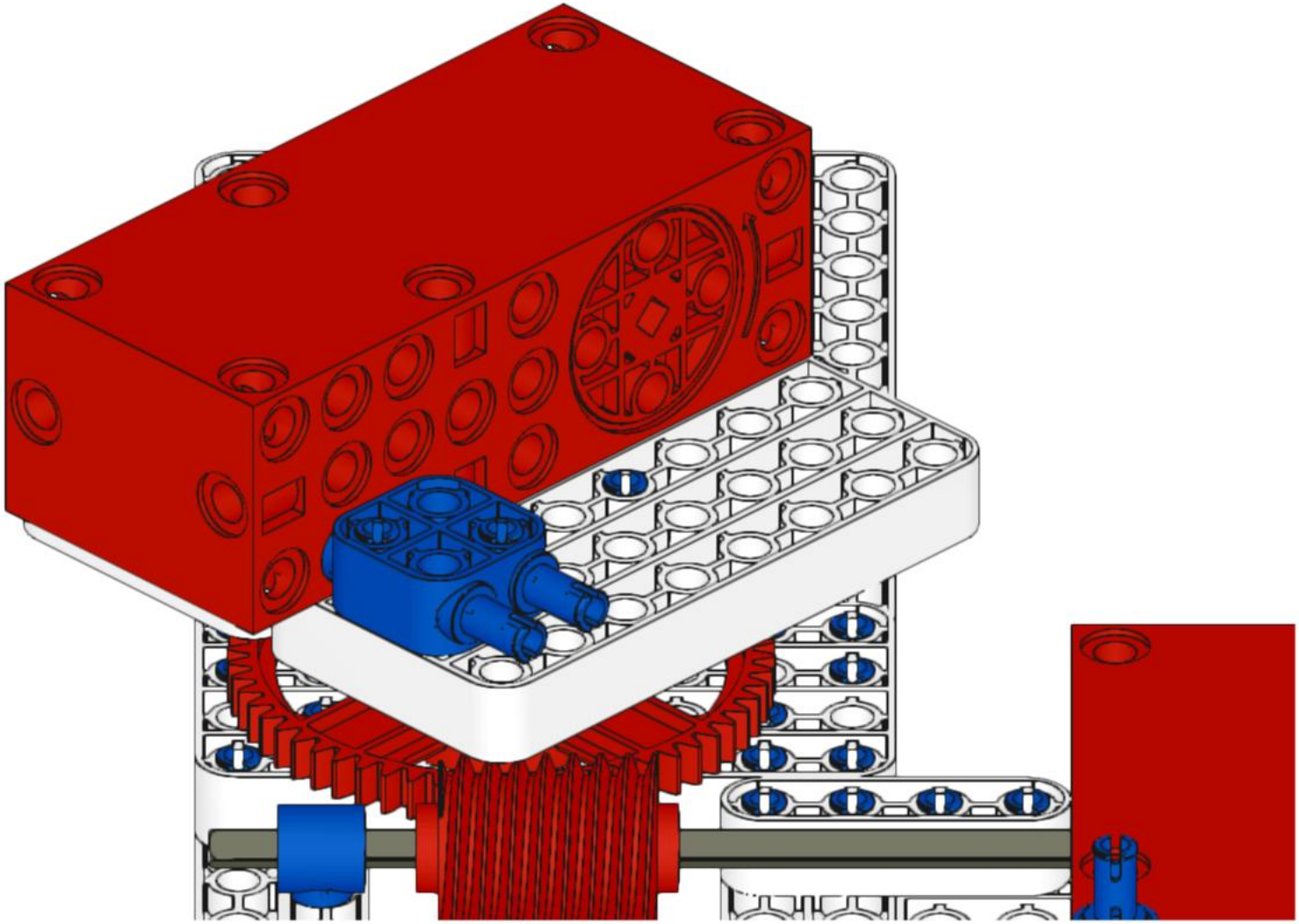

64

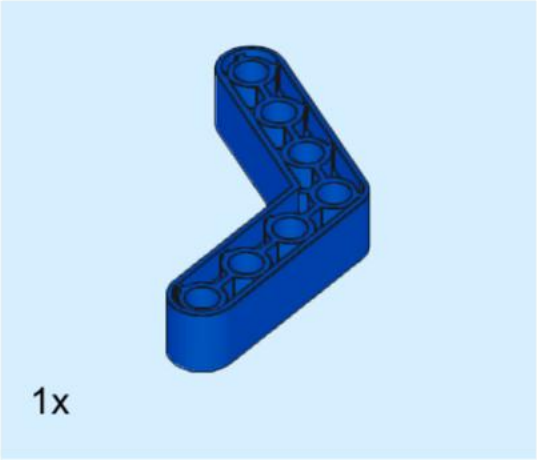

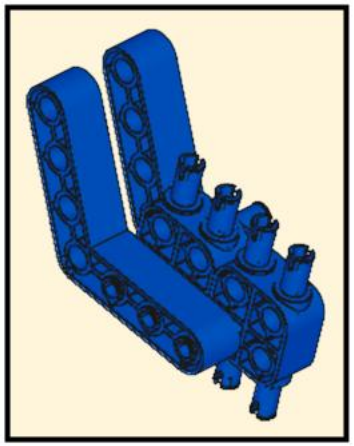

65

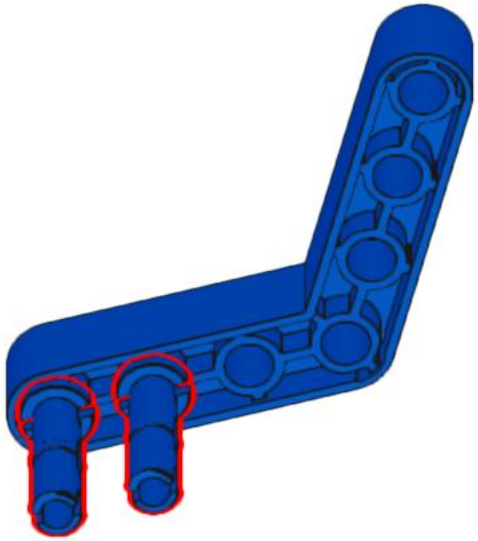

66

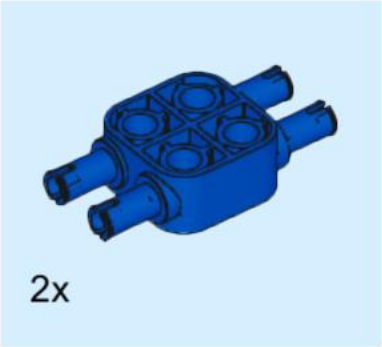

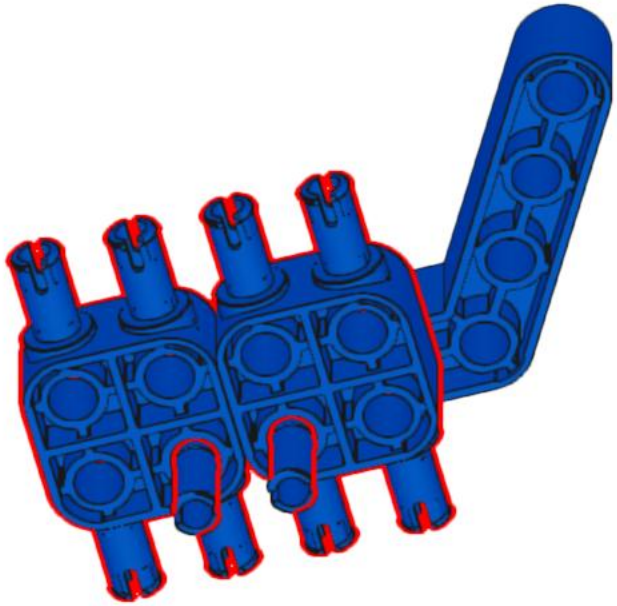

67

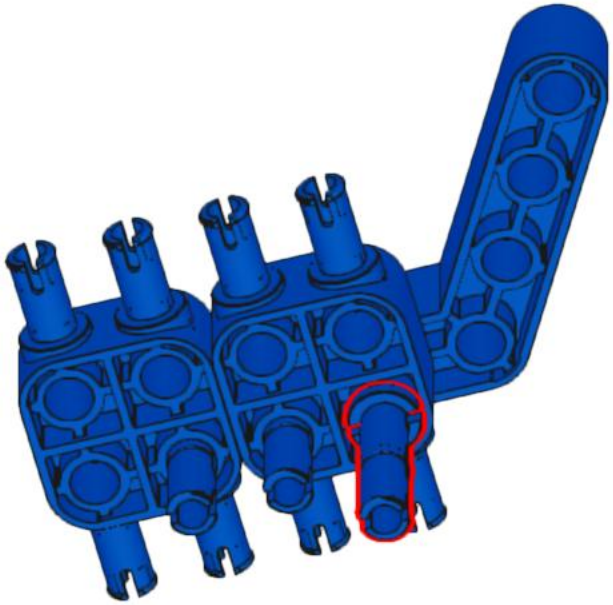

68

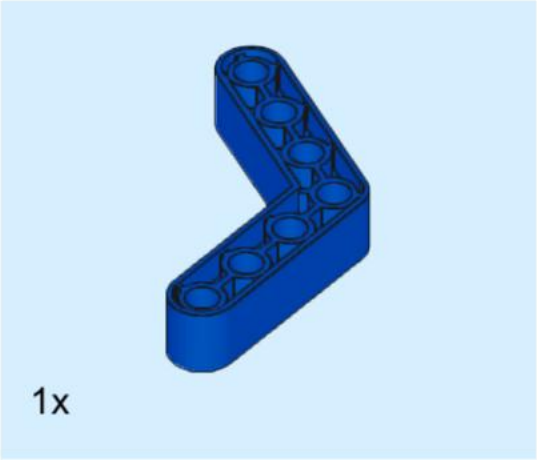

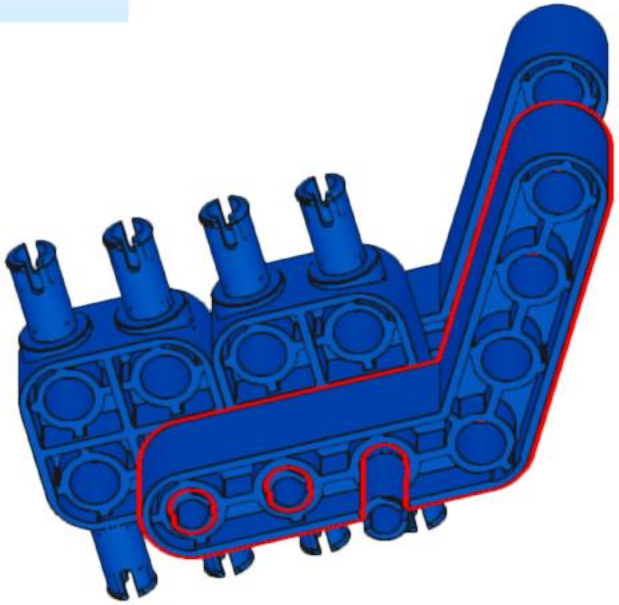

69

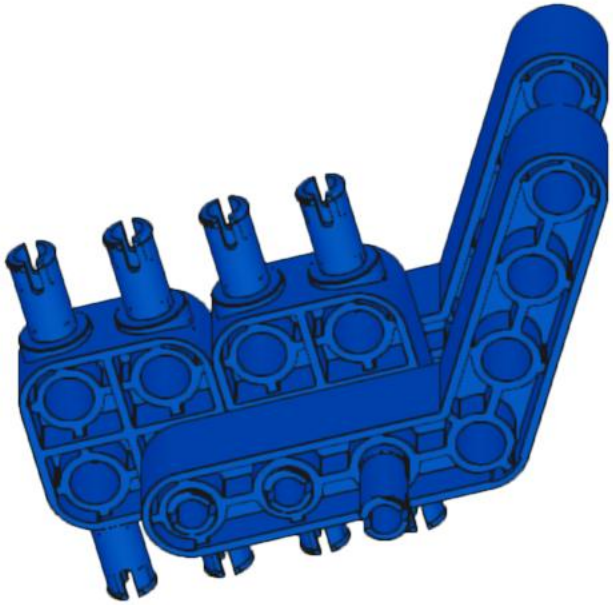

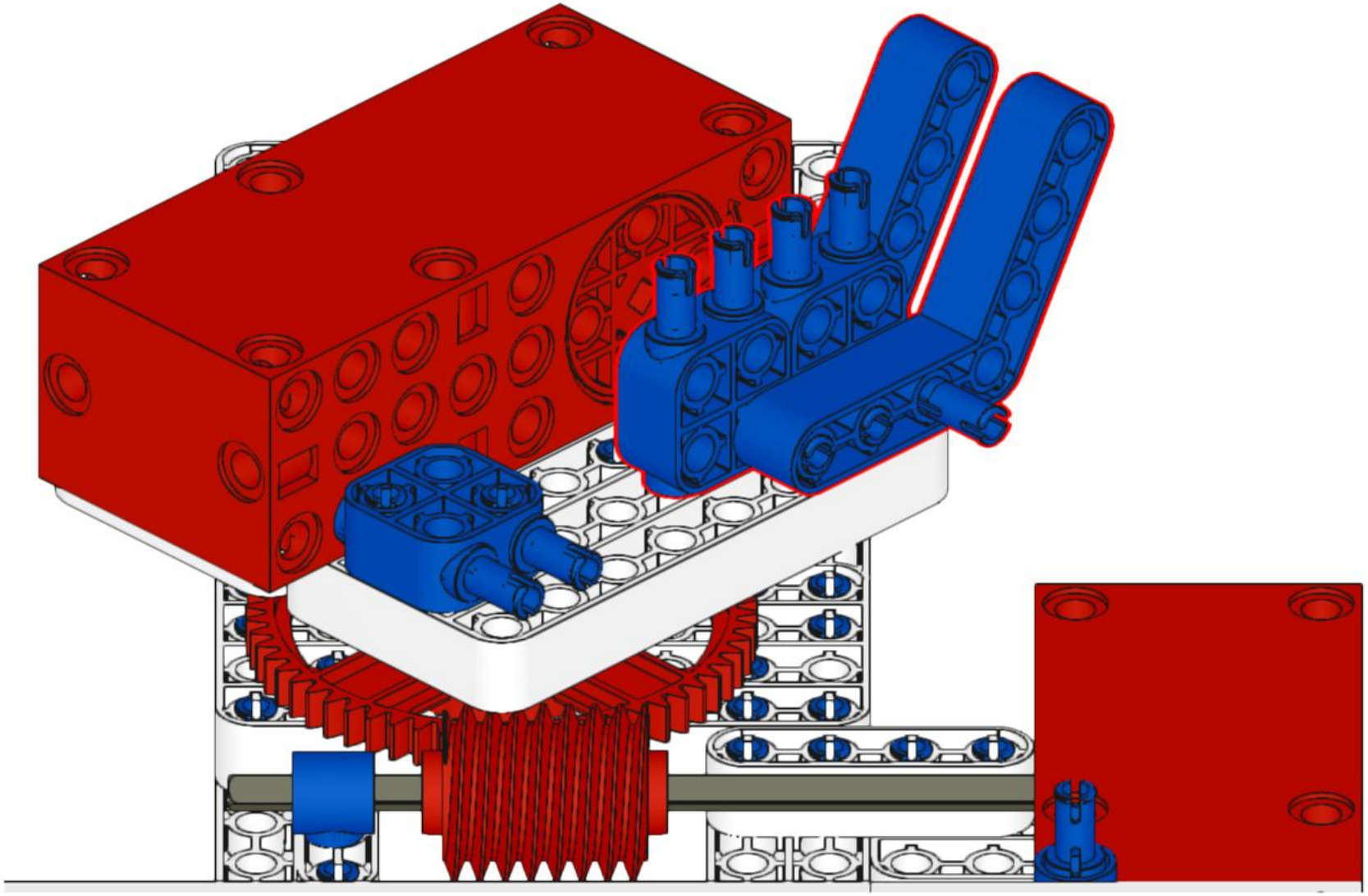

71

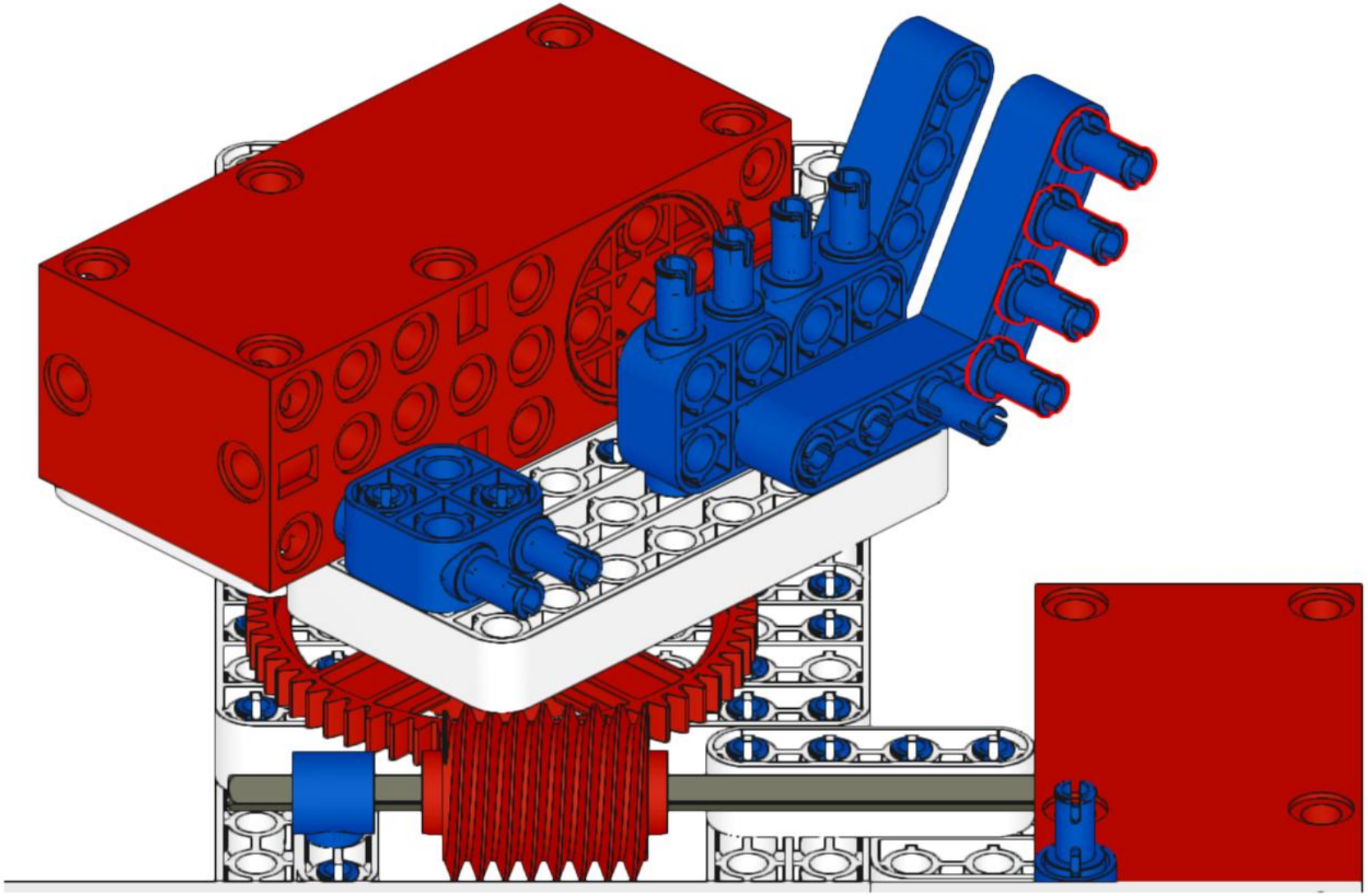

72

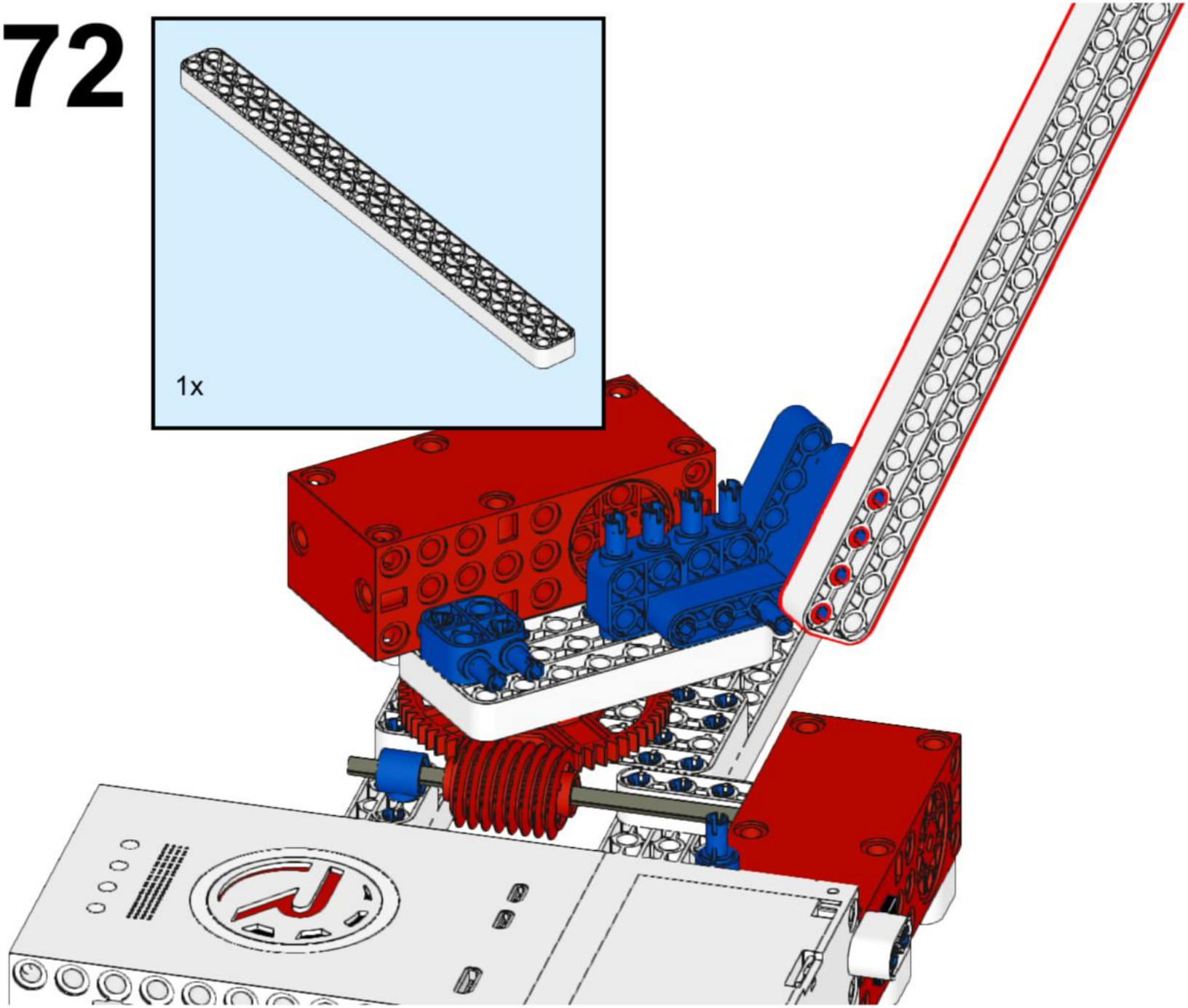

73

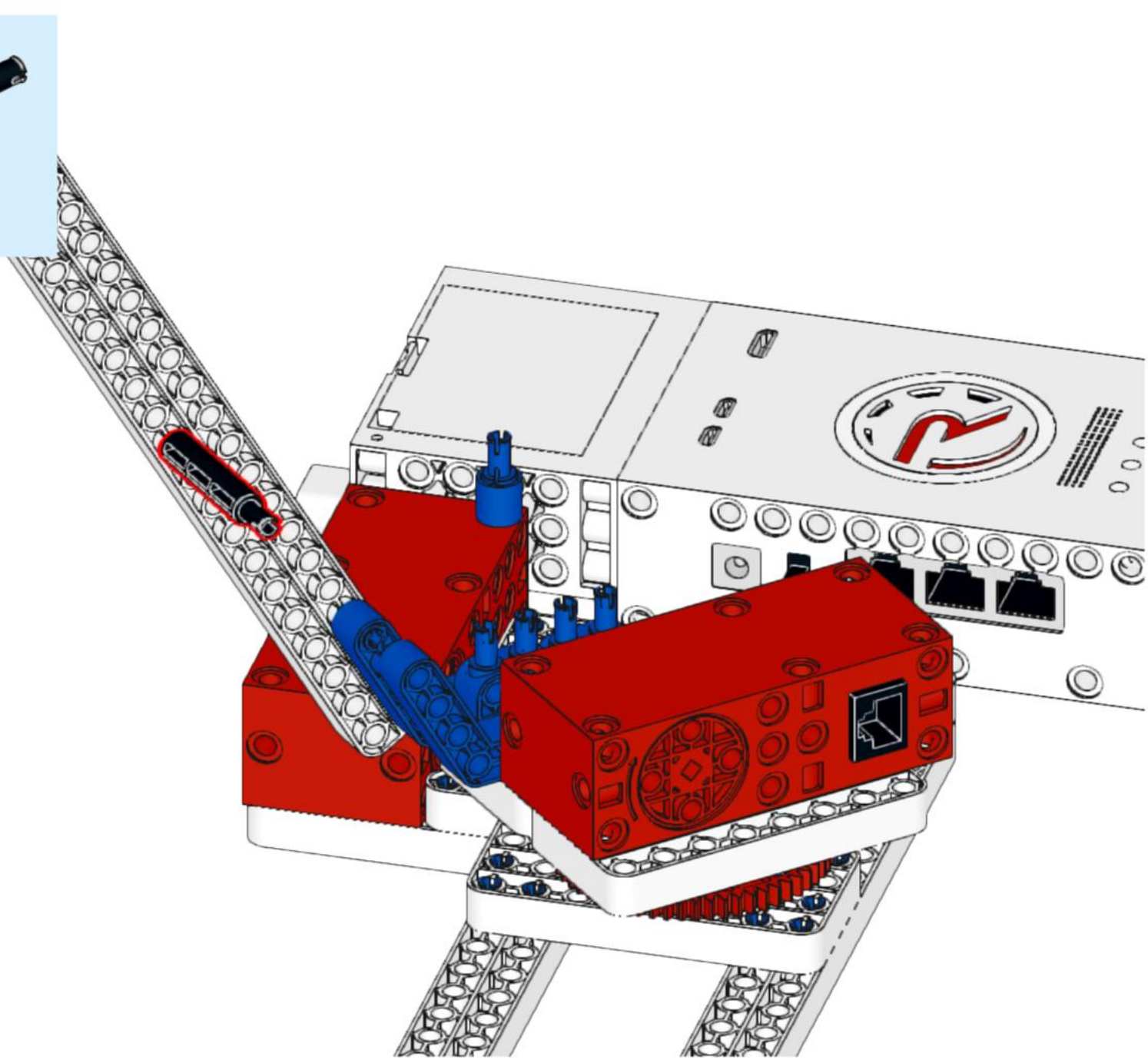

74

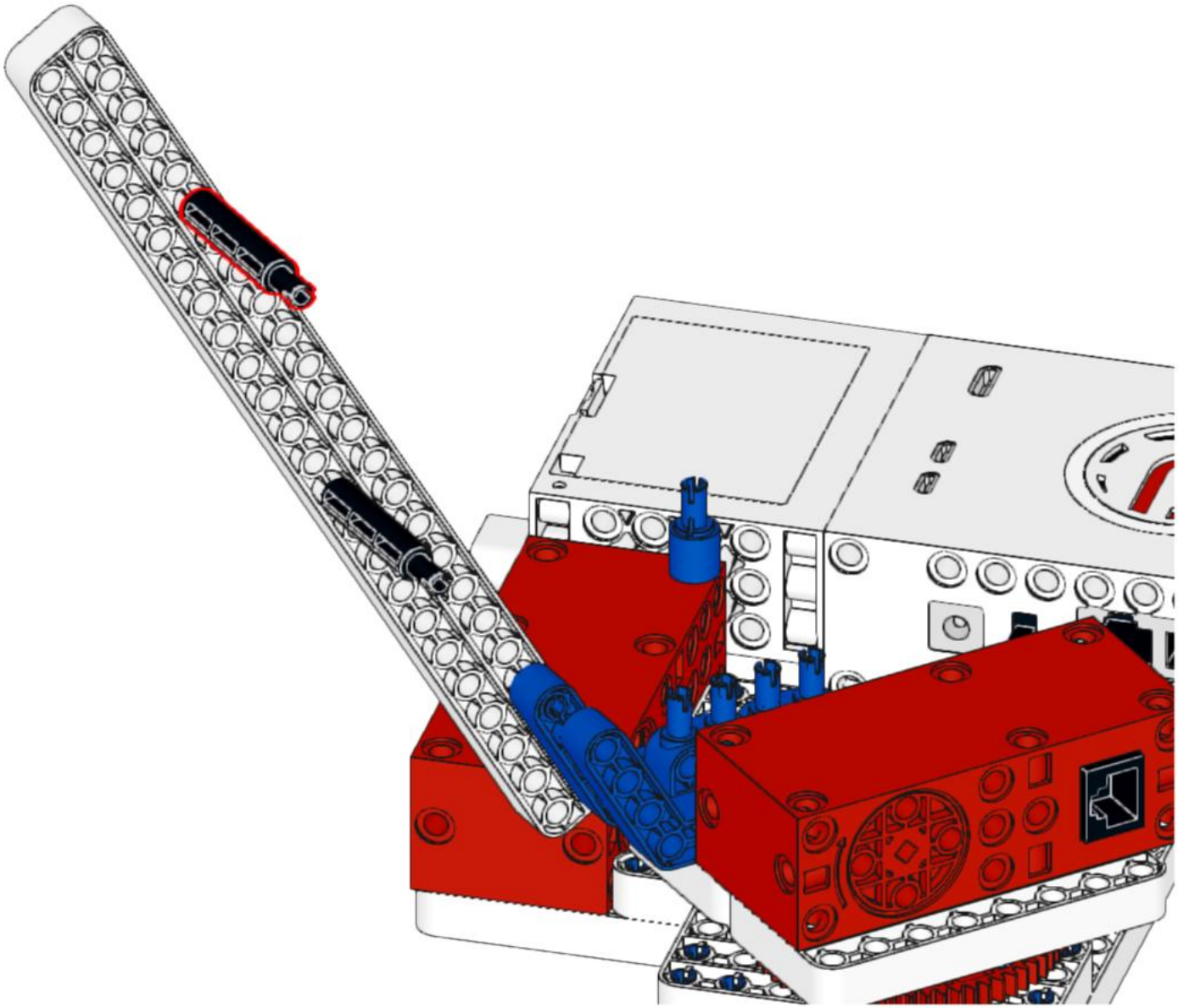

75

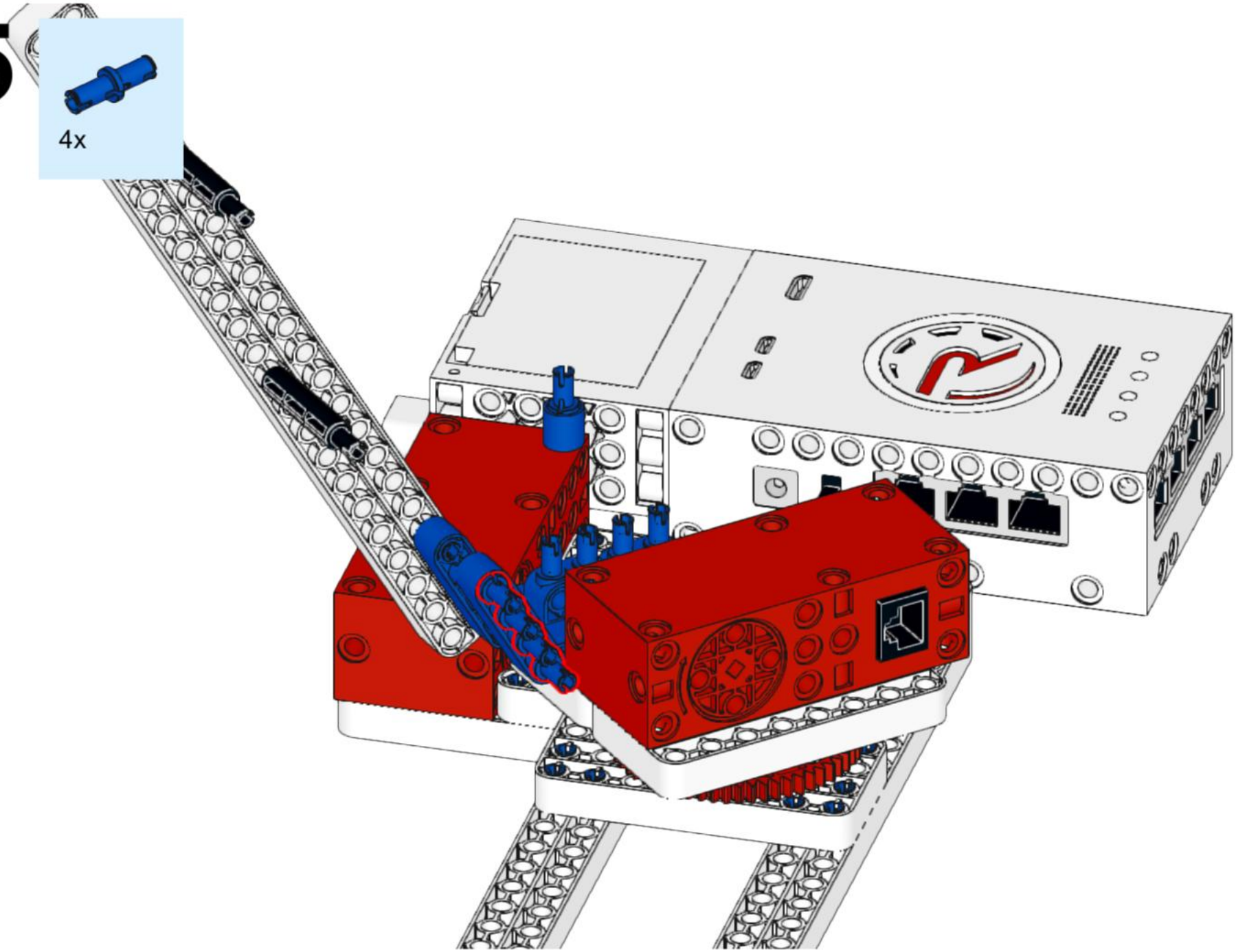

76

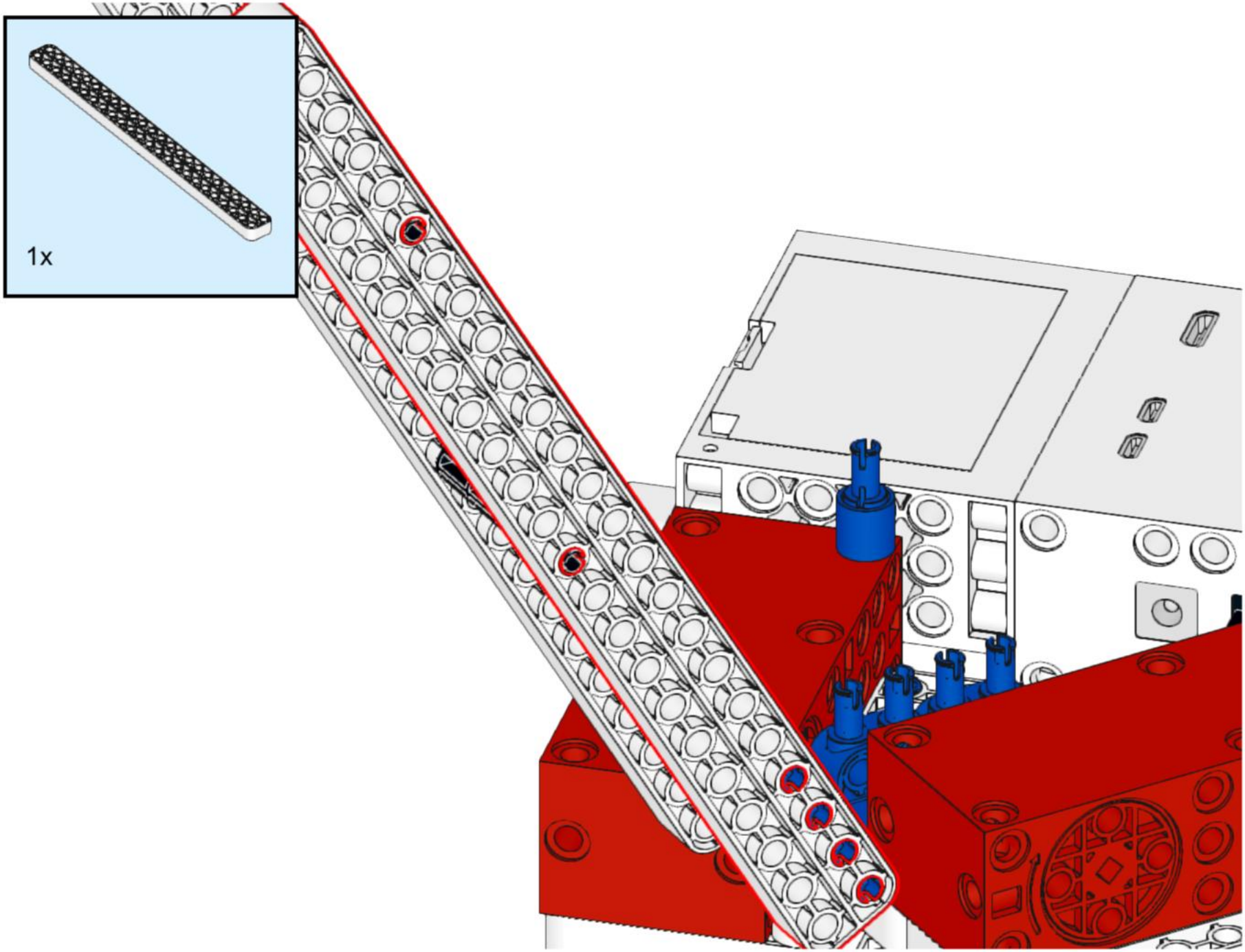

77

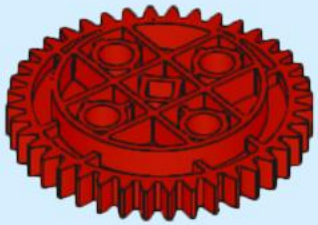

1x

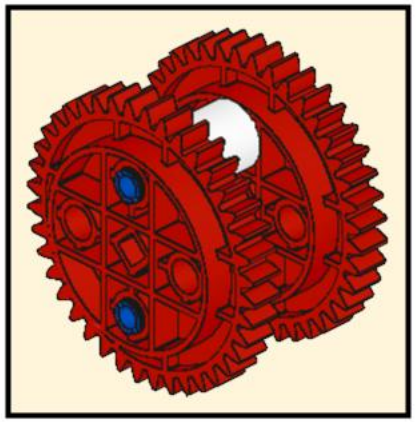

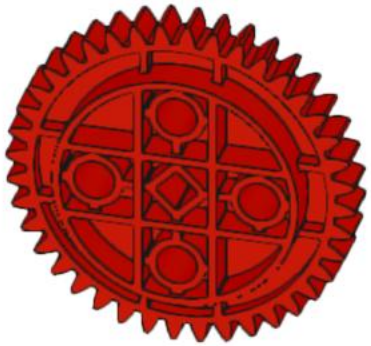

78

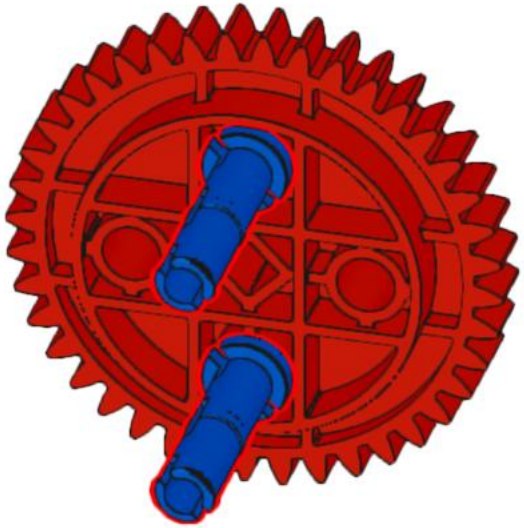

79

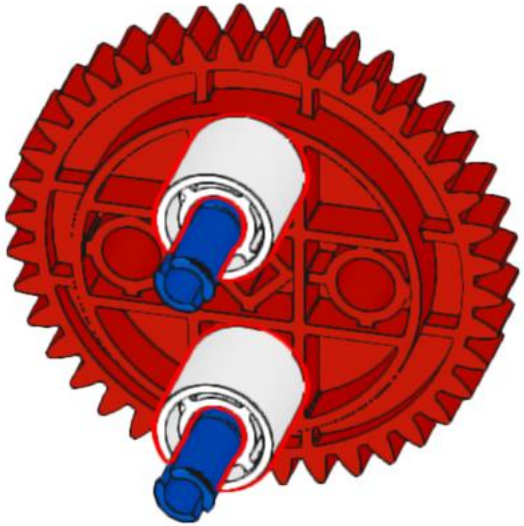

80

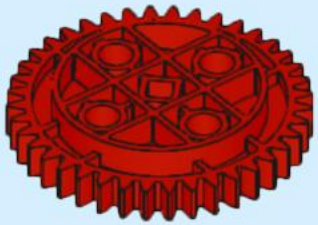

1x

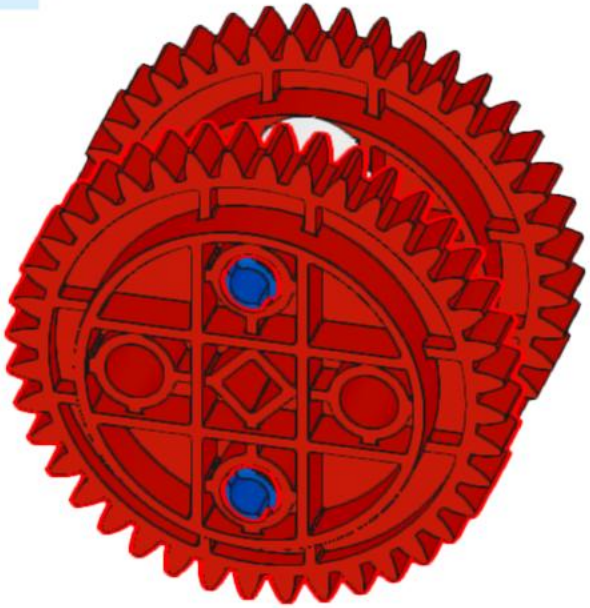

81

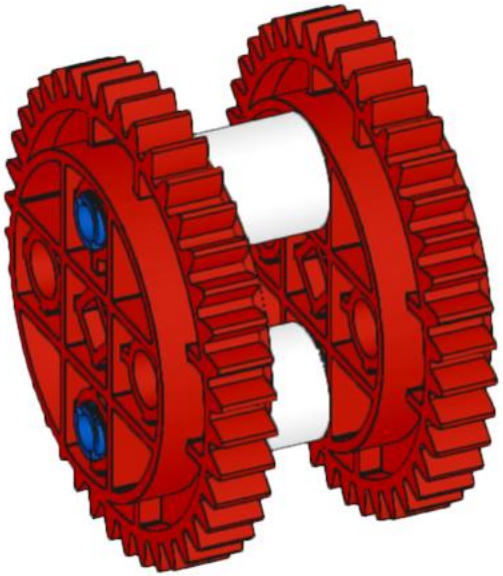

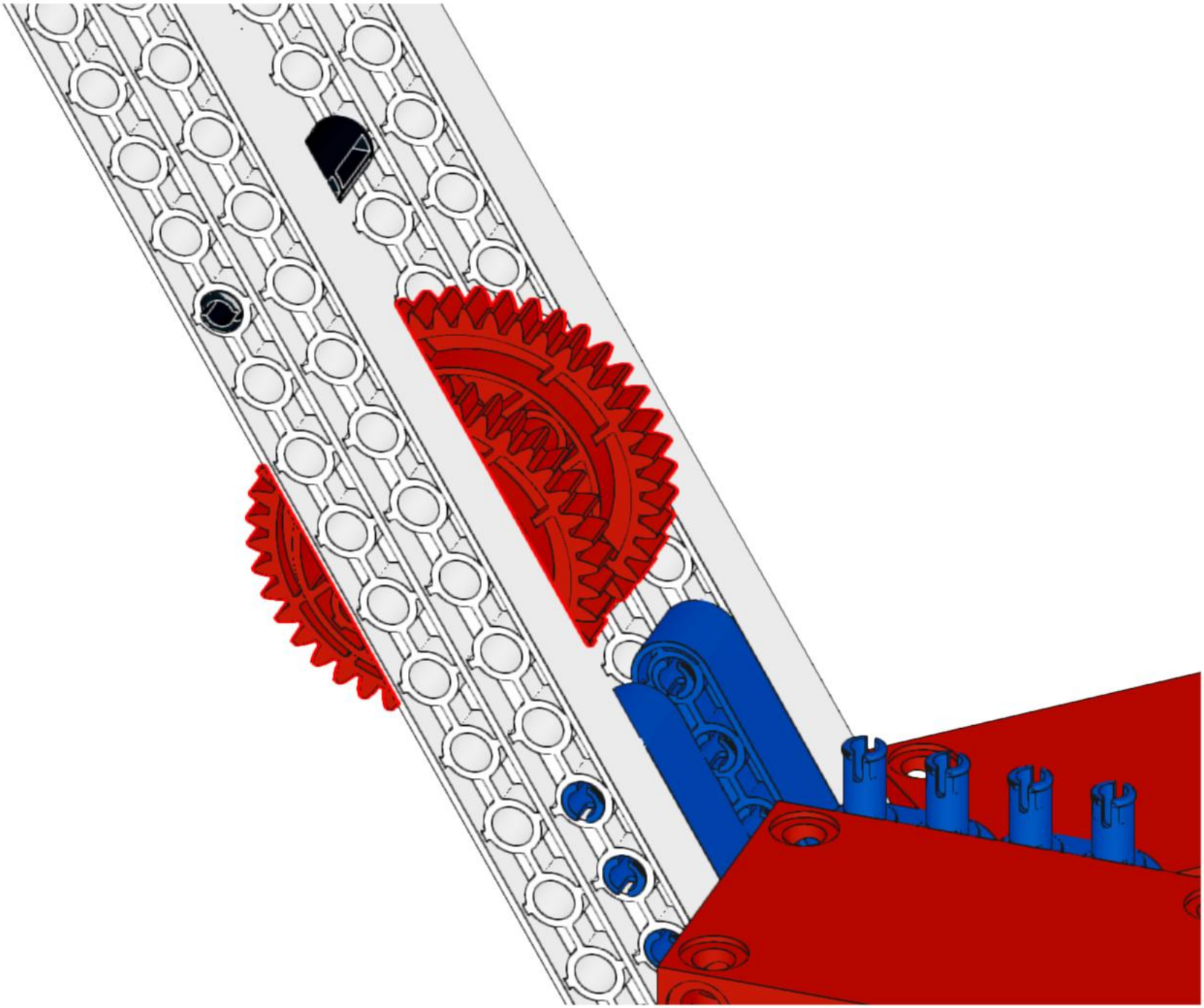

83

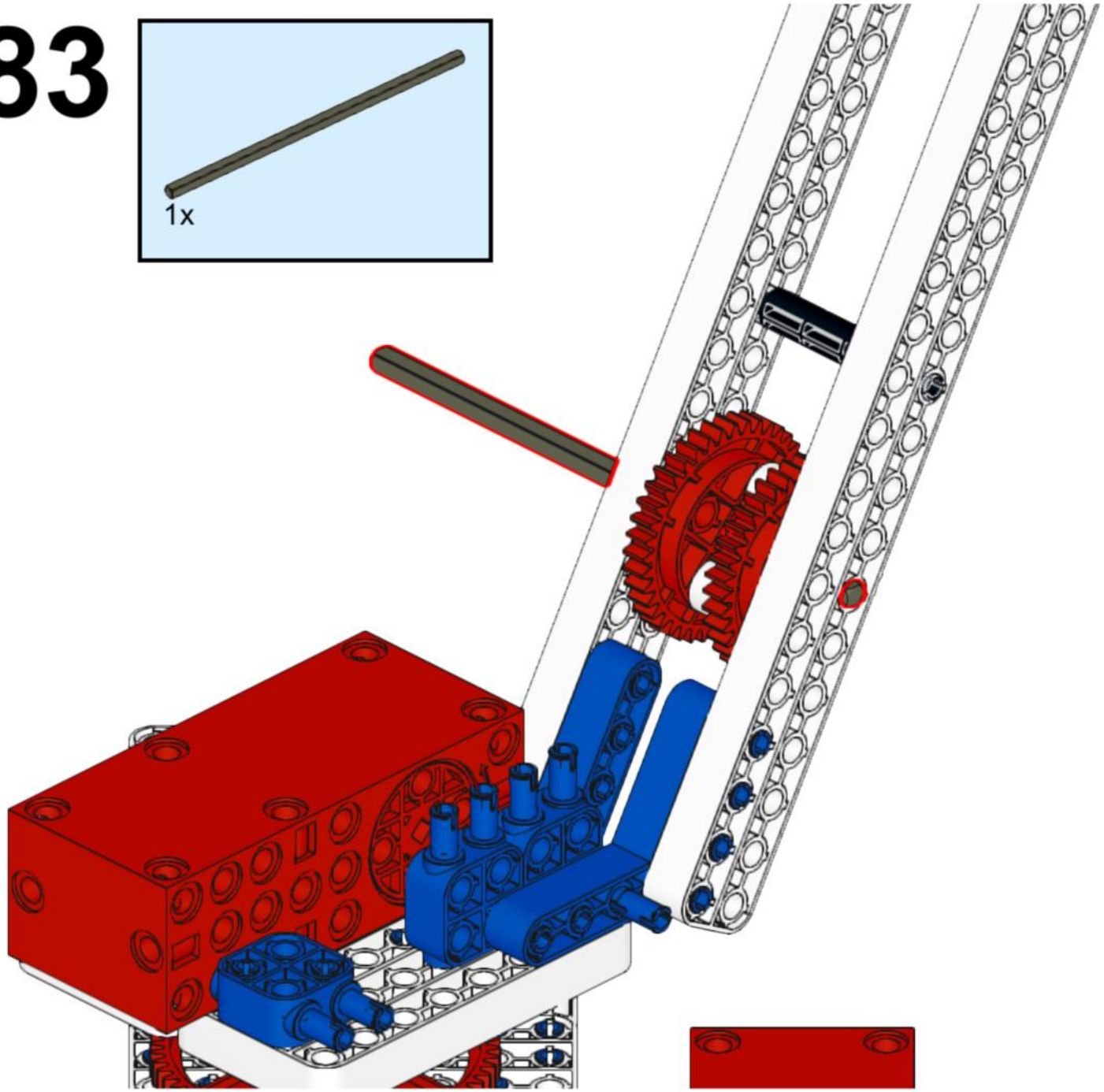

84

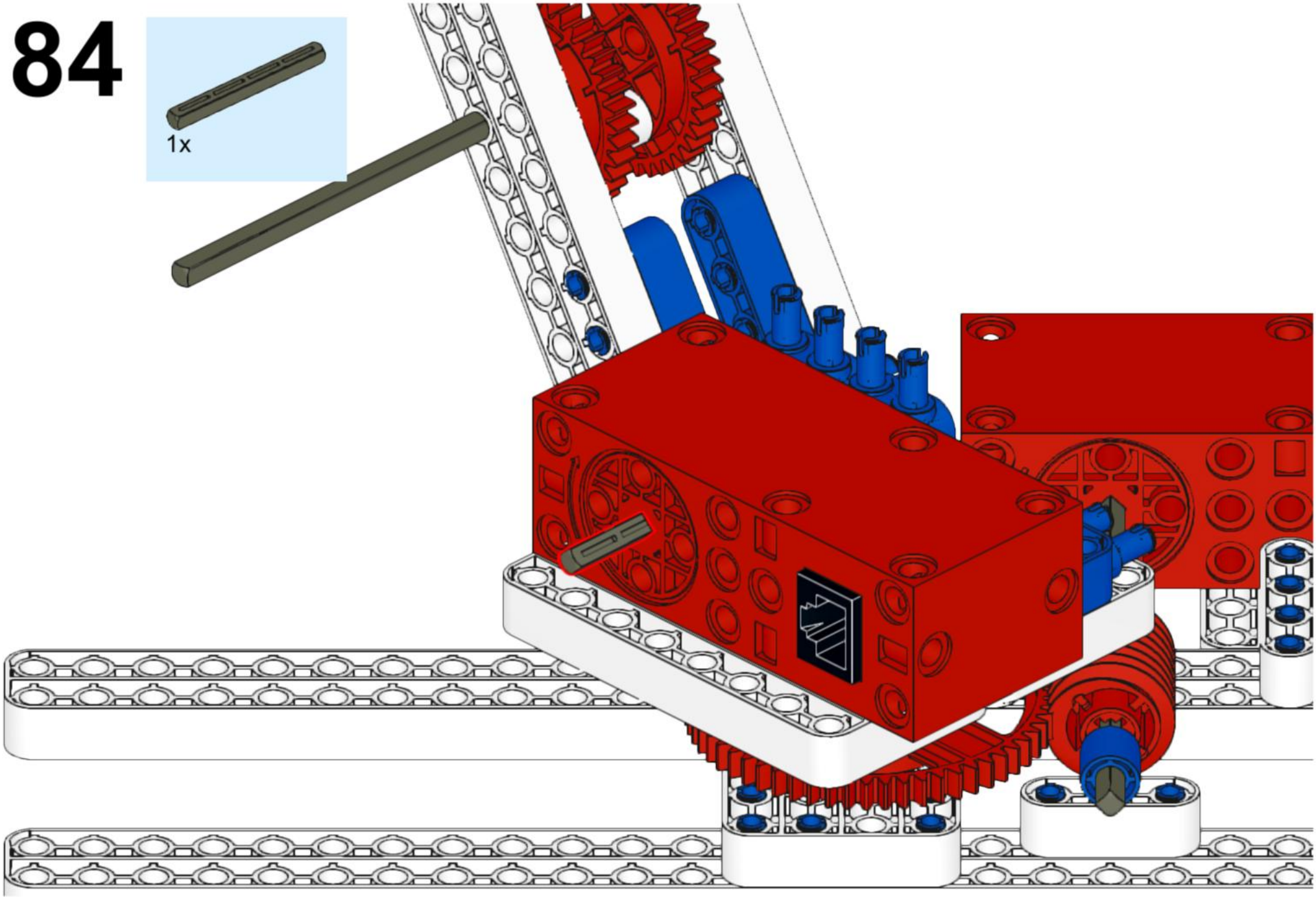

85

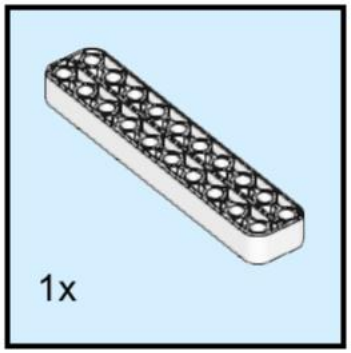

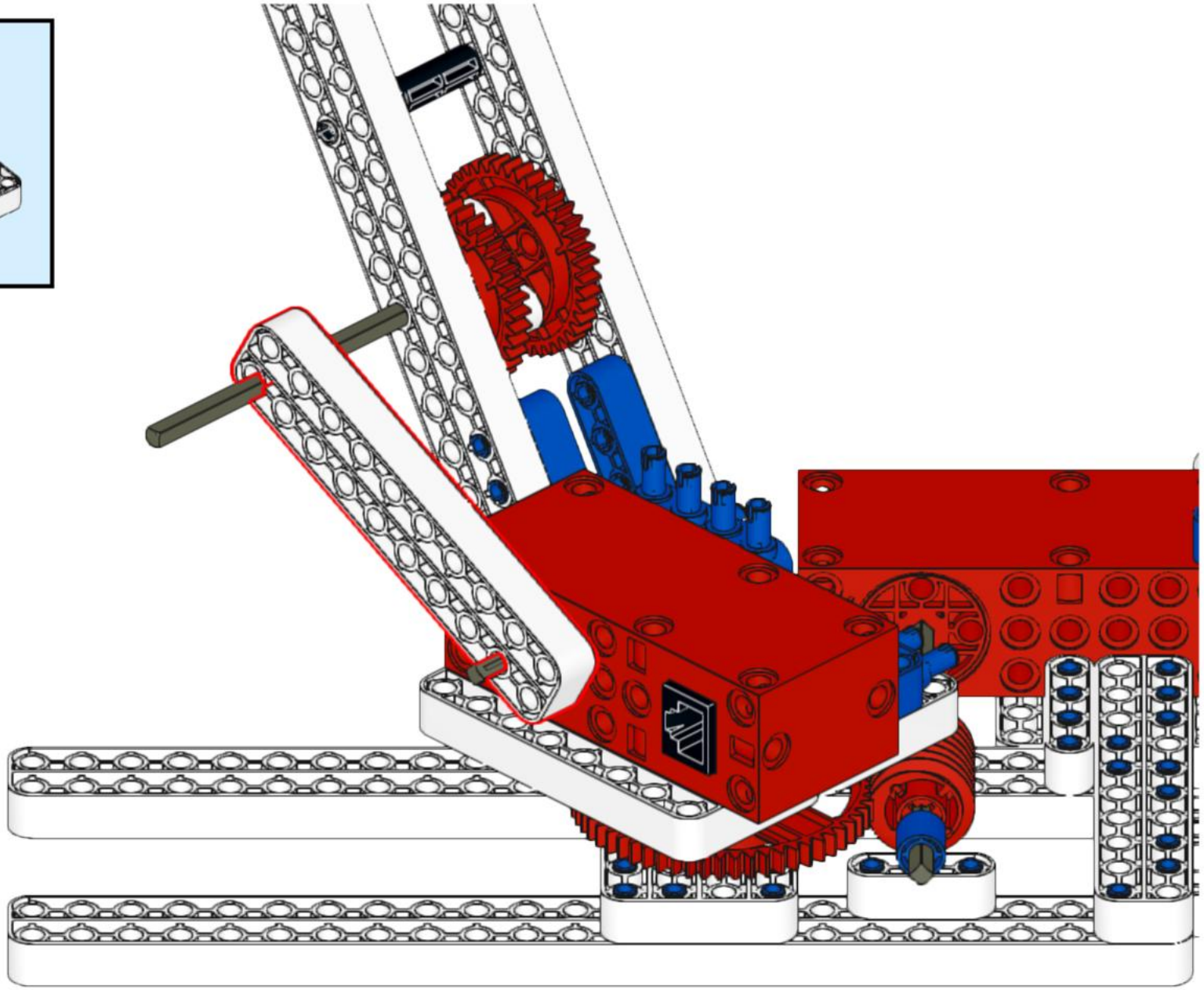

86

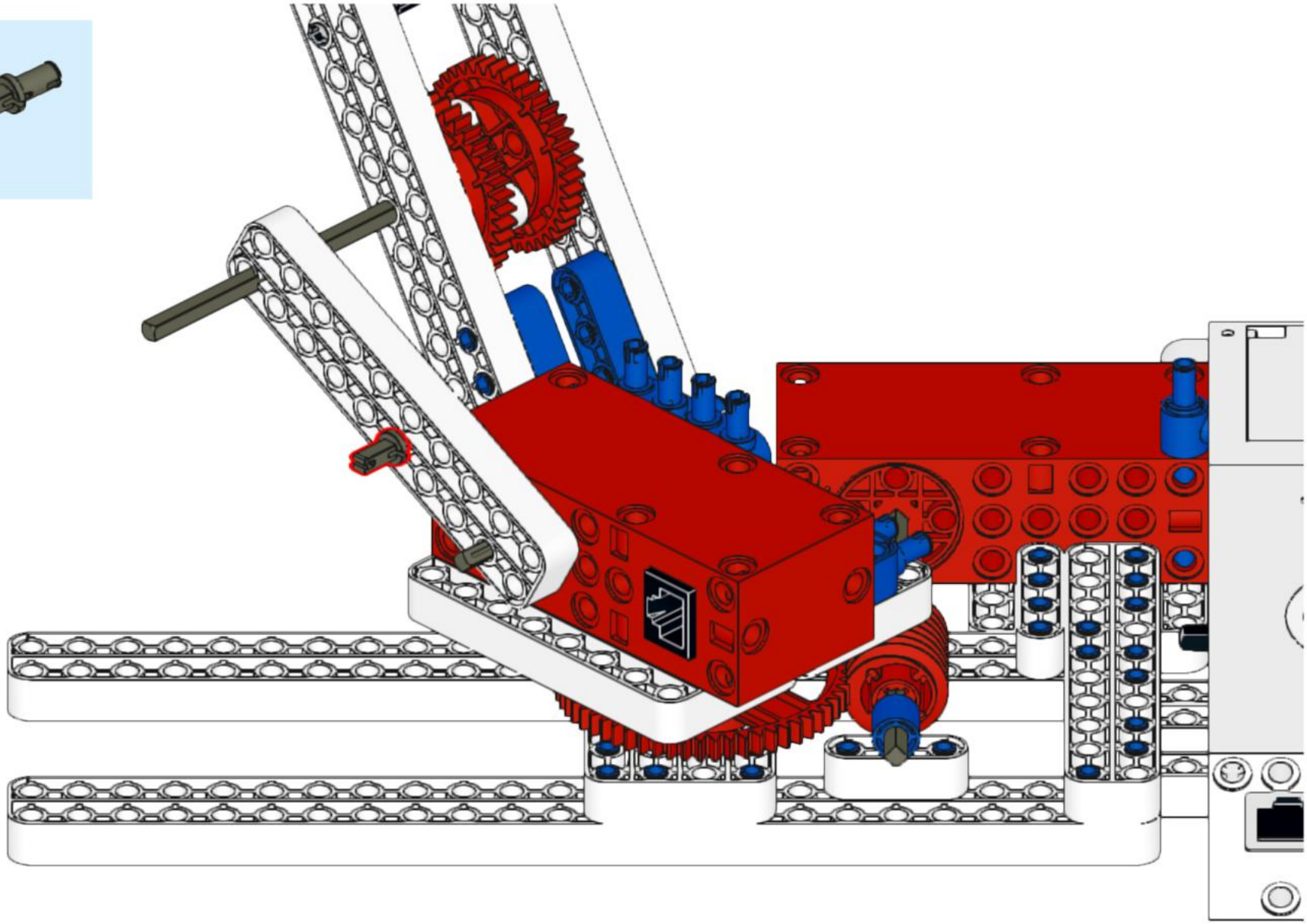

87

1x

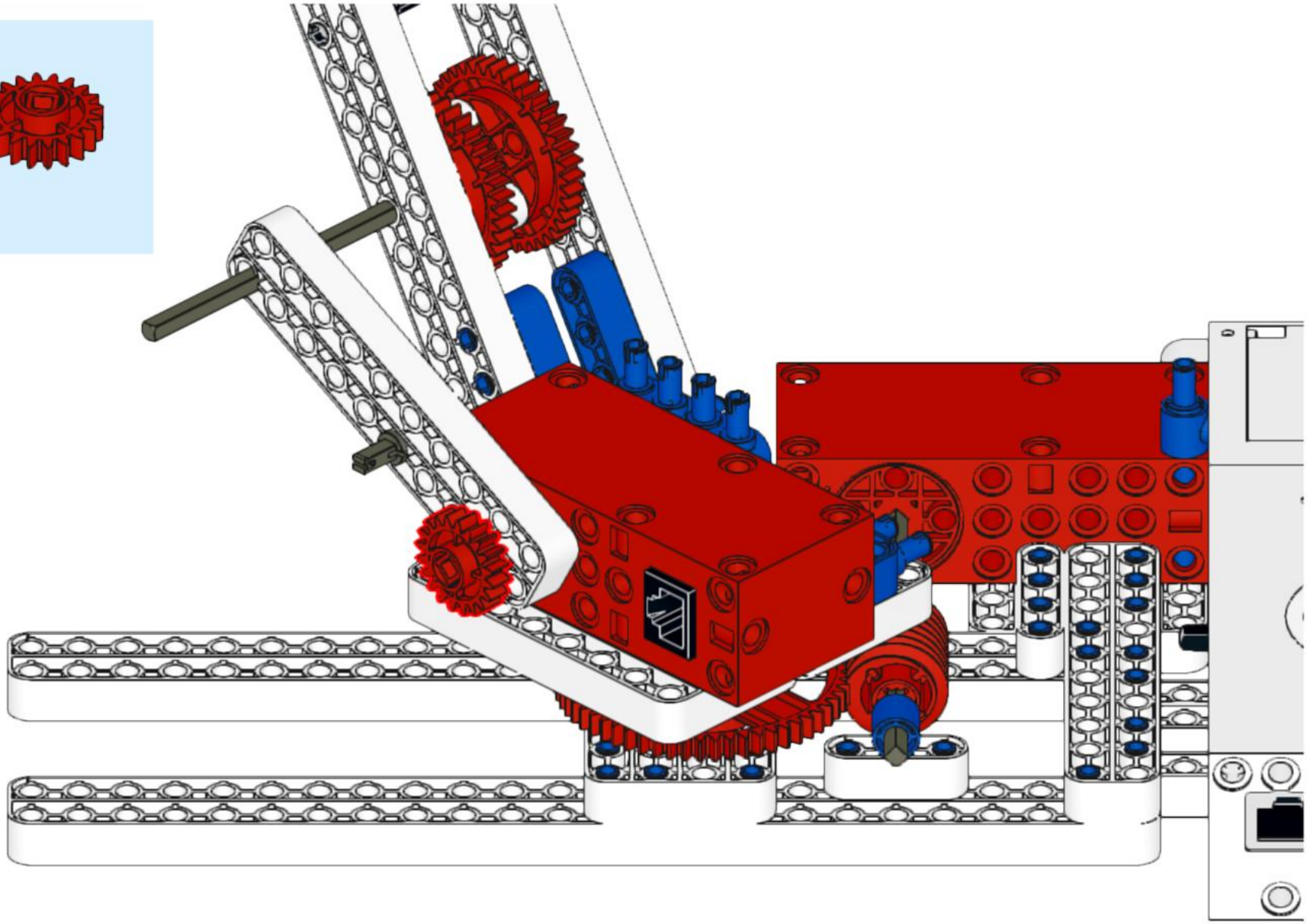

88

1x

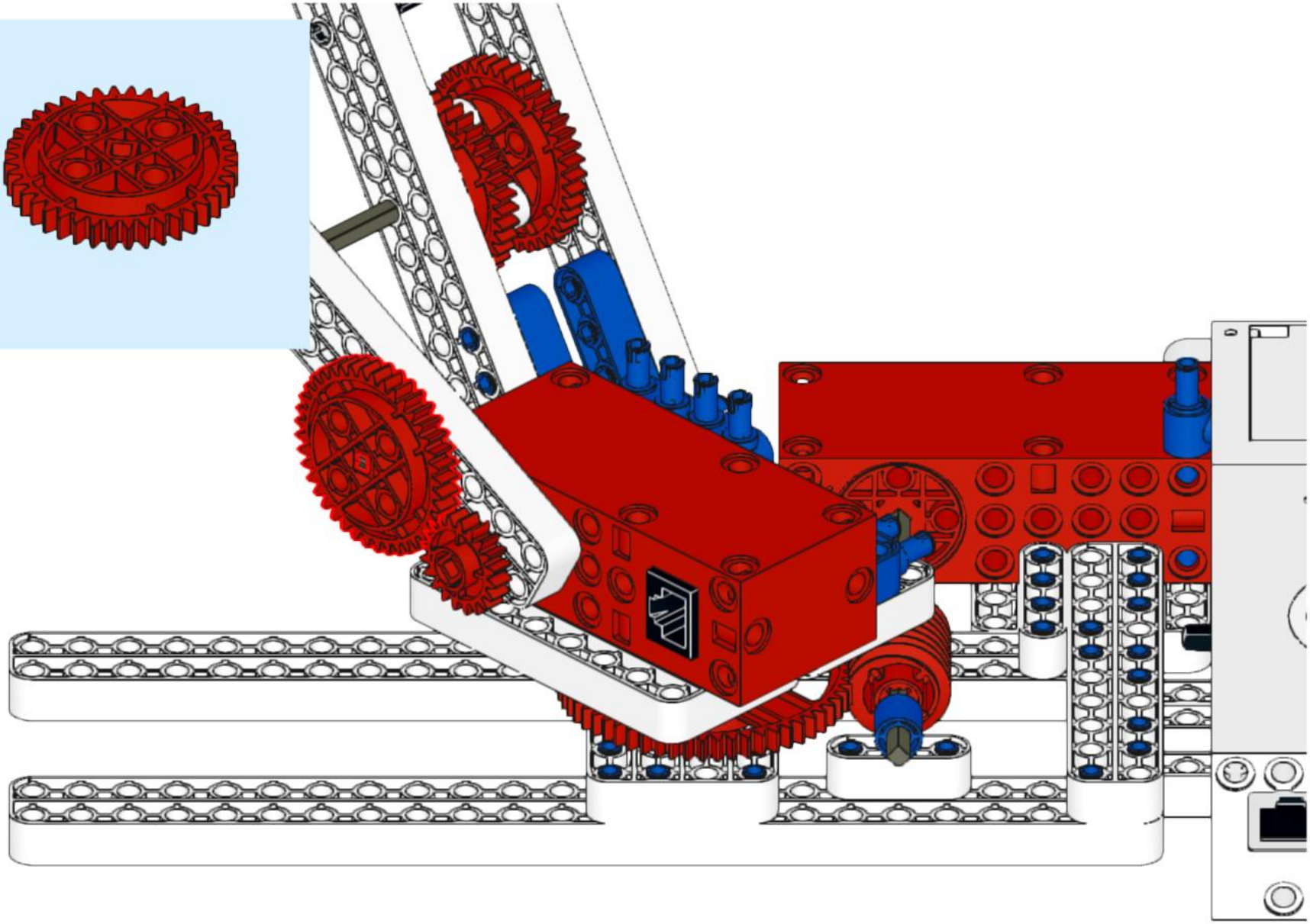

89

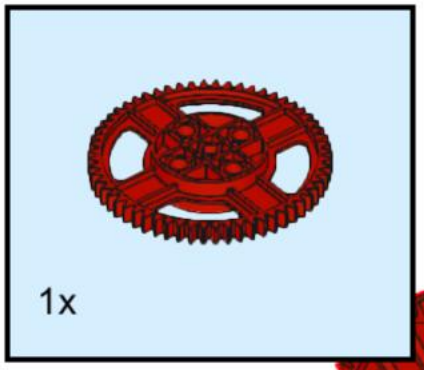

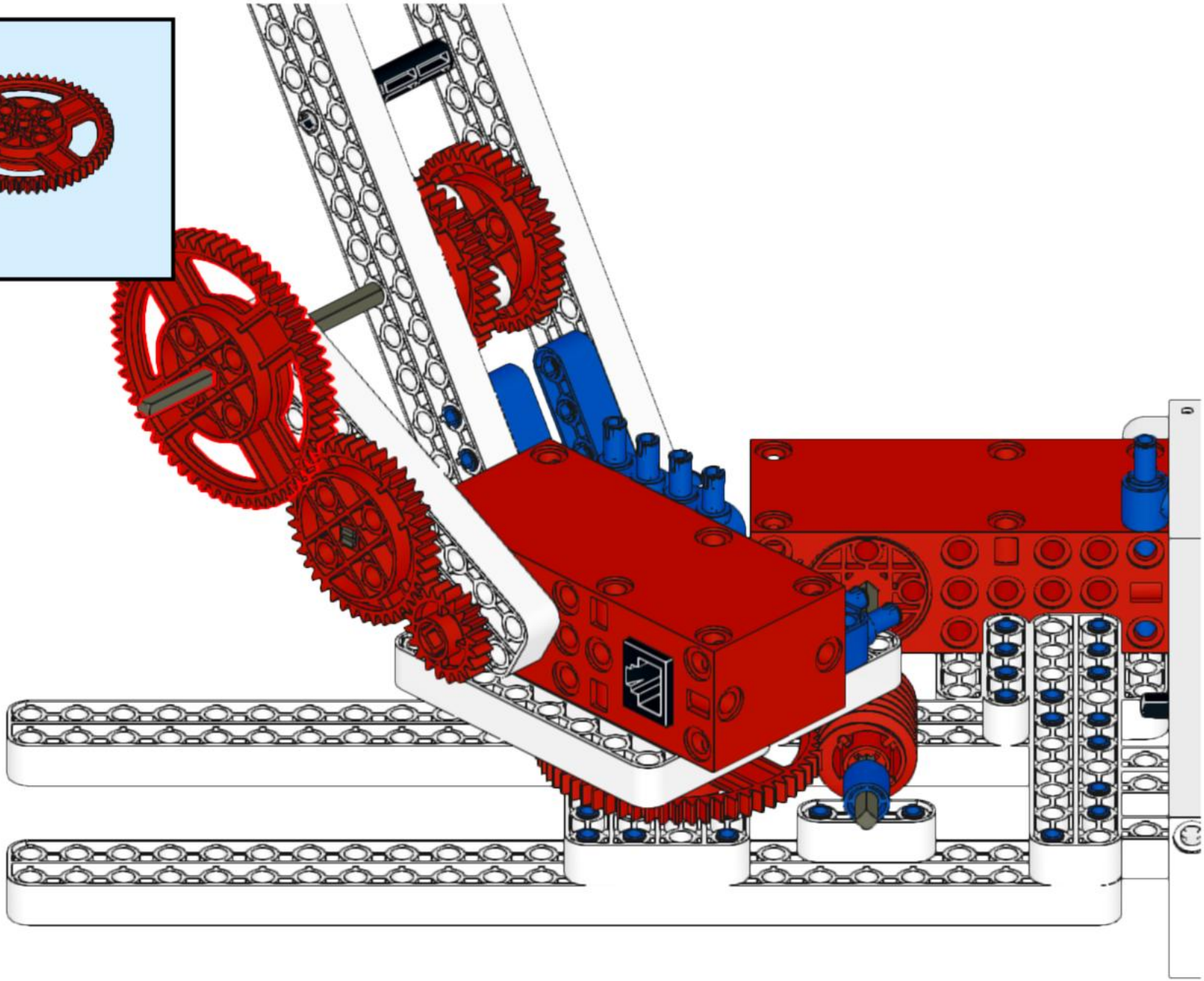

90

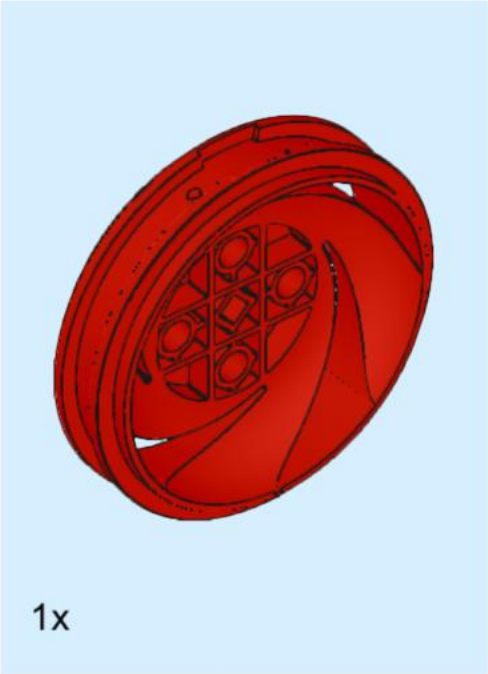

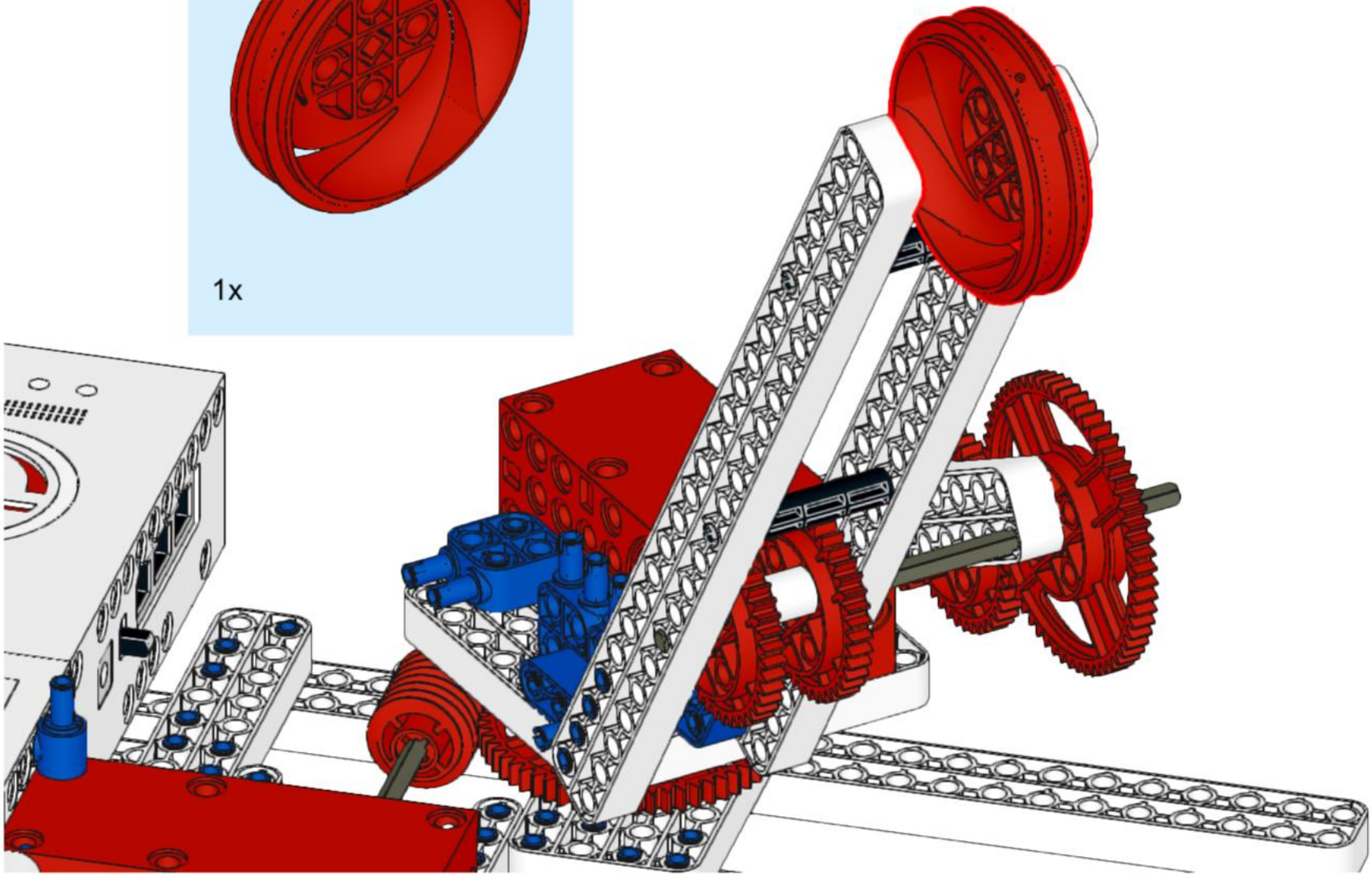

91

92

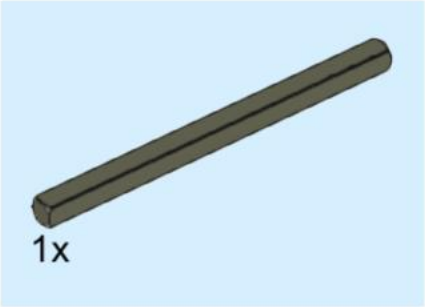

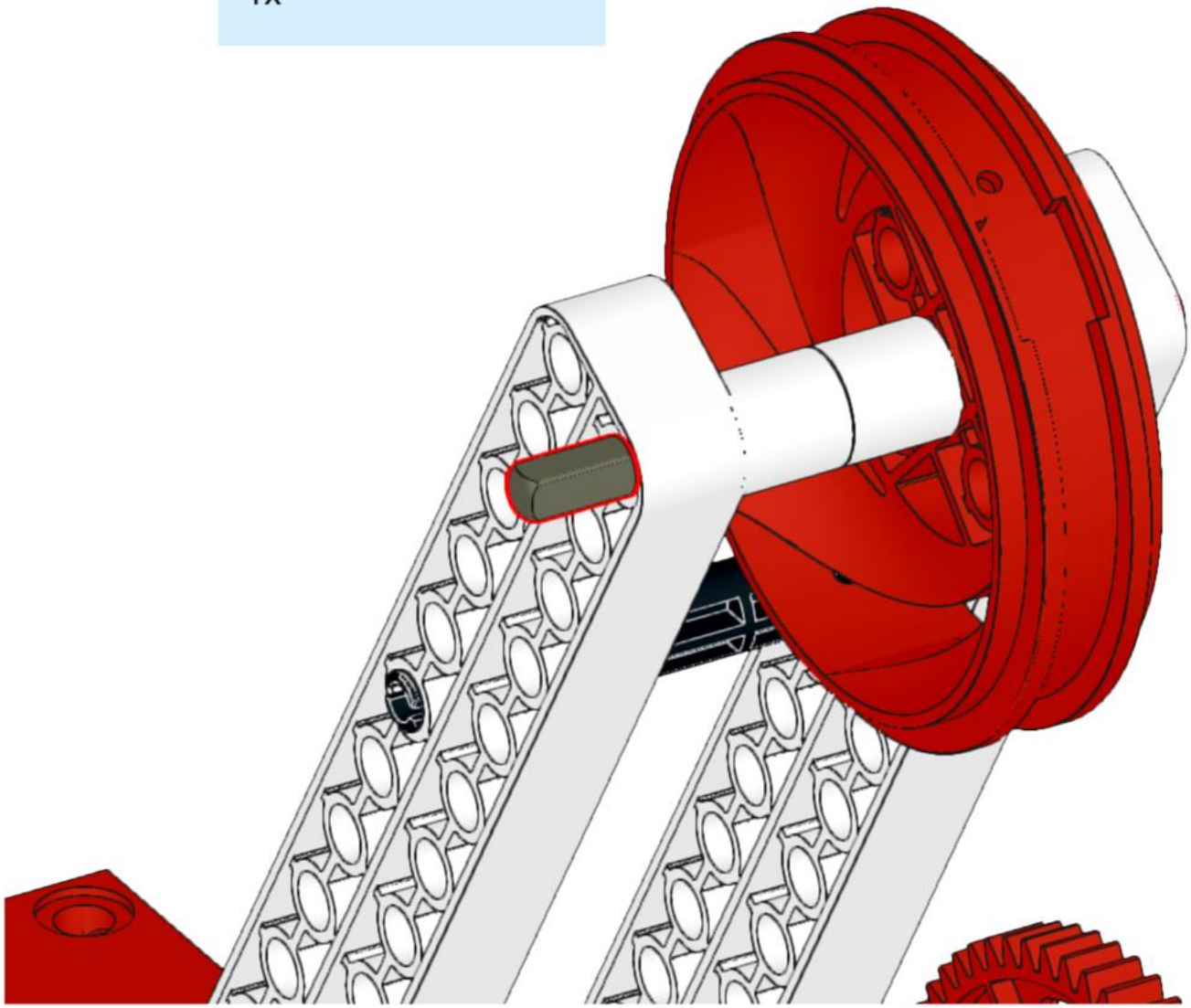

93

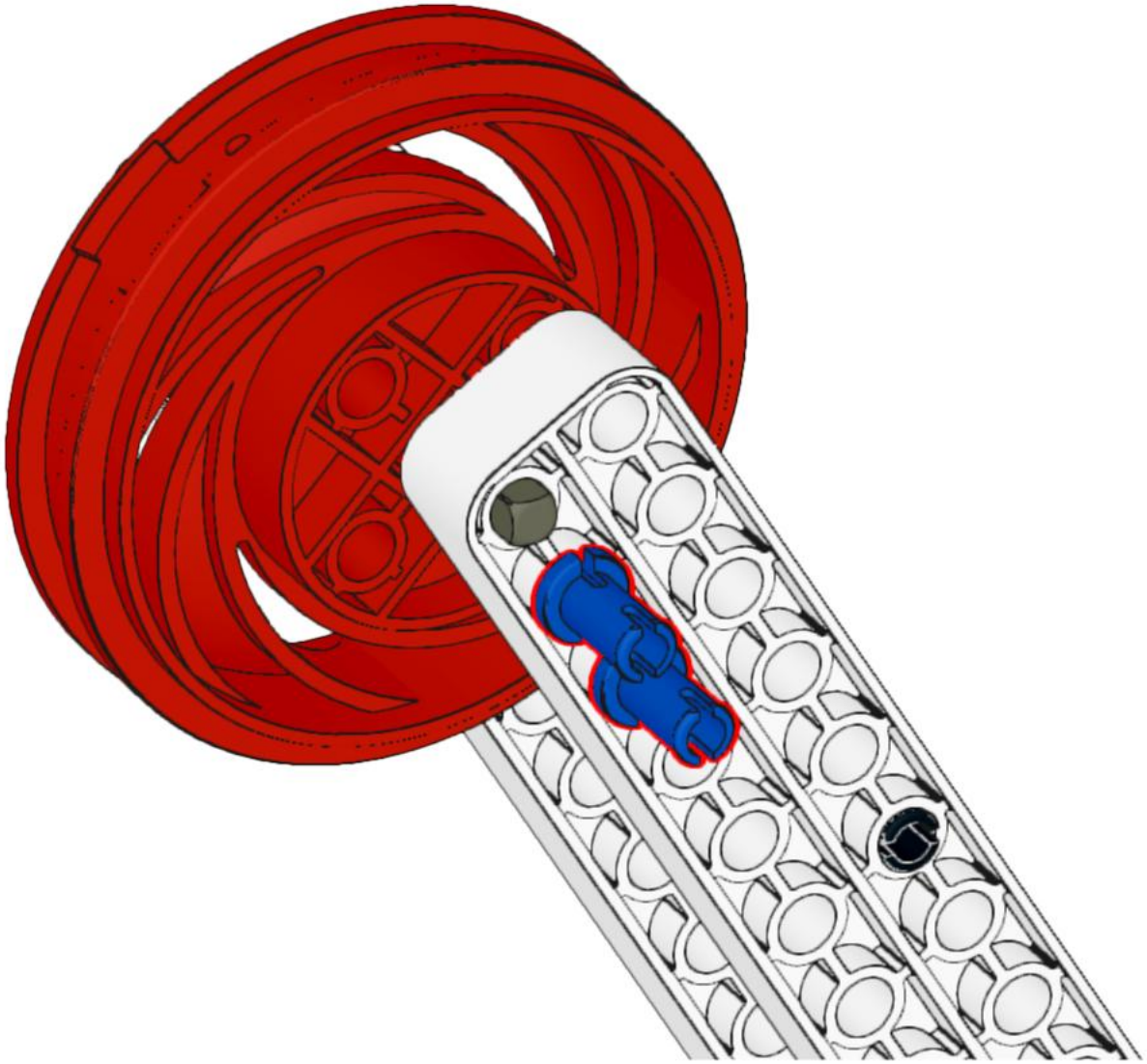

94

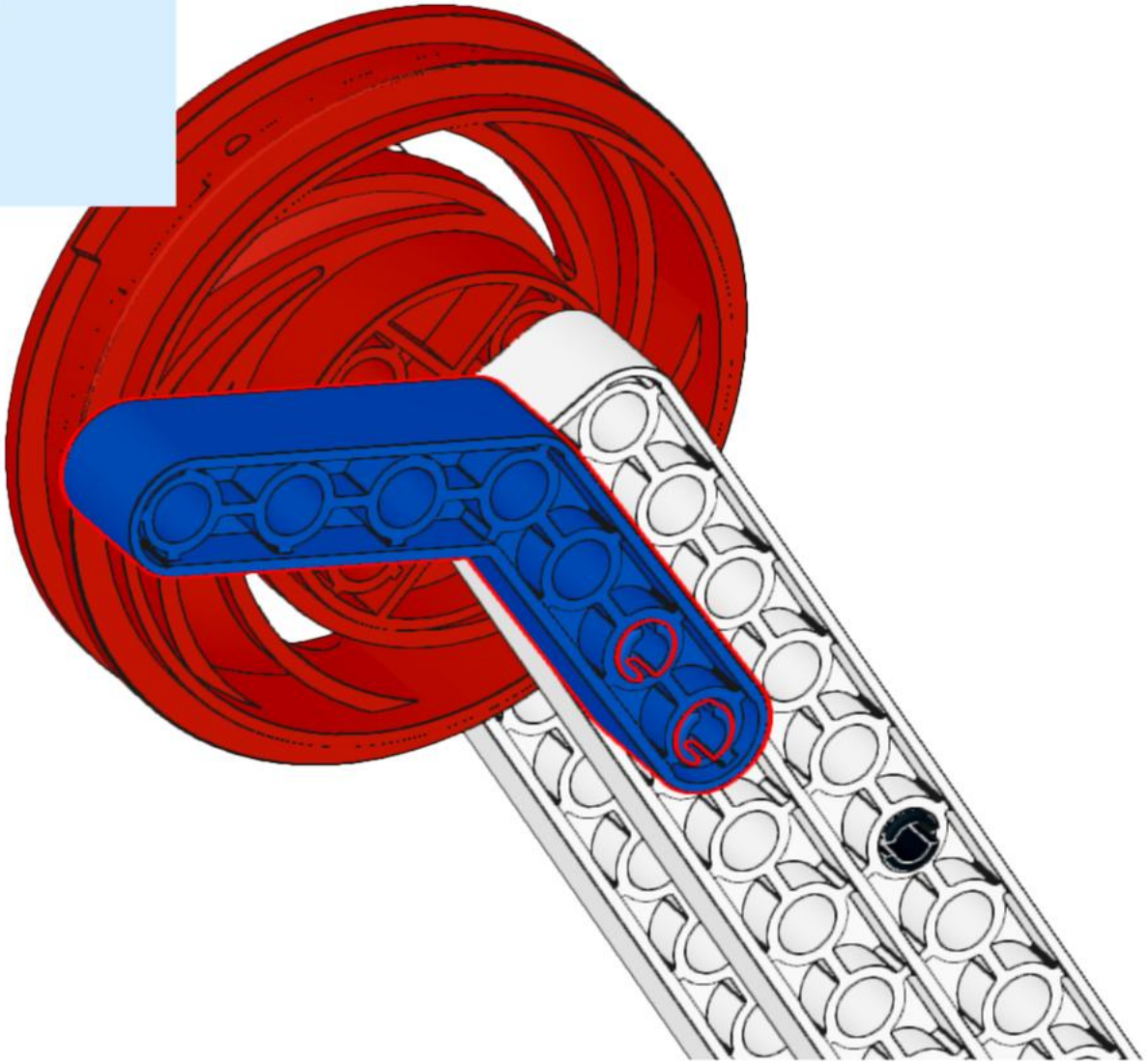

95

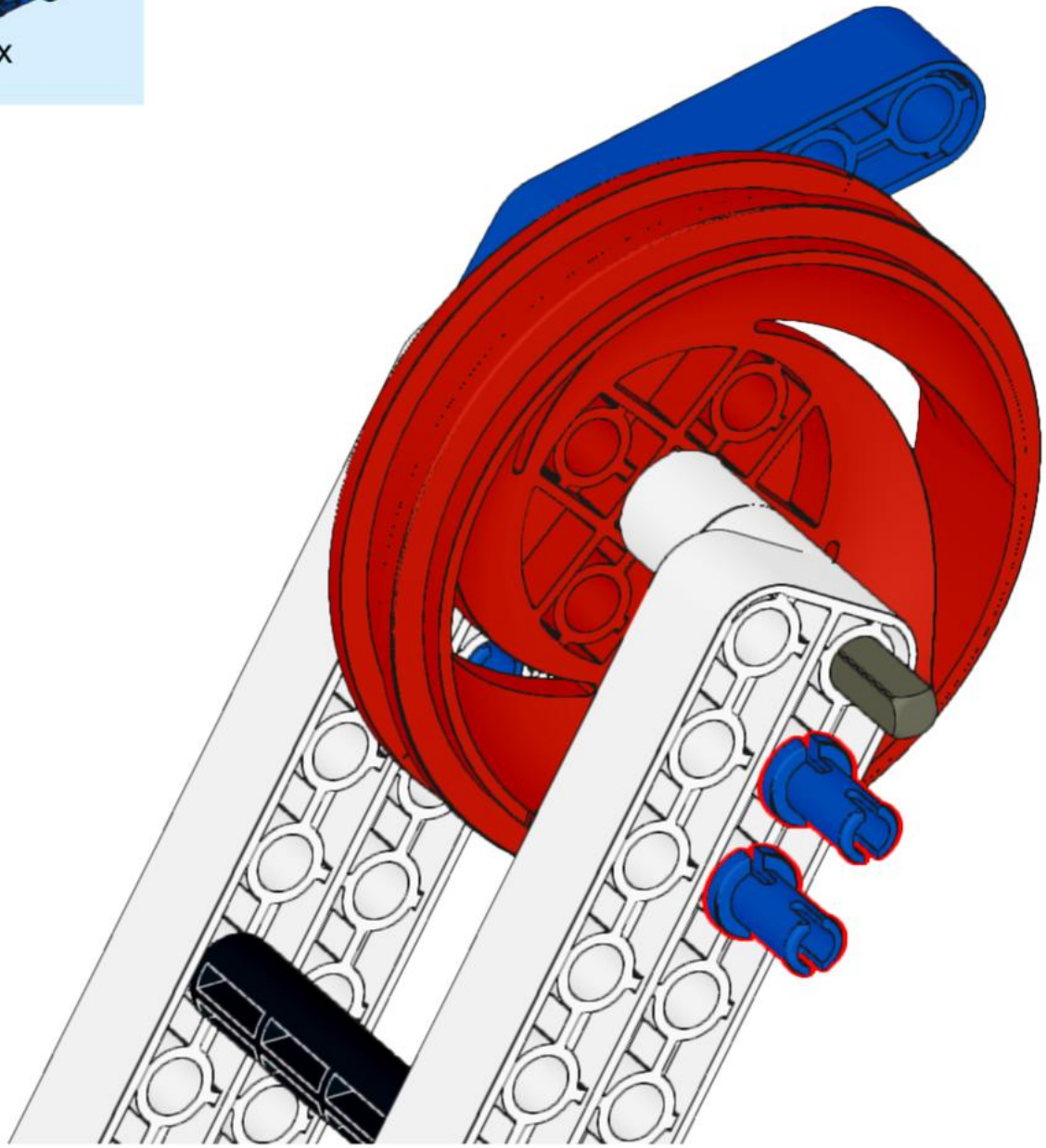

96

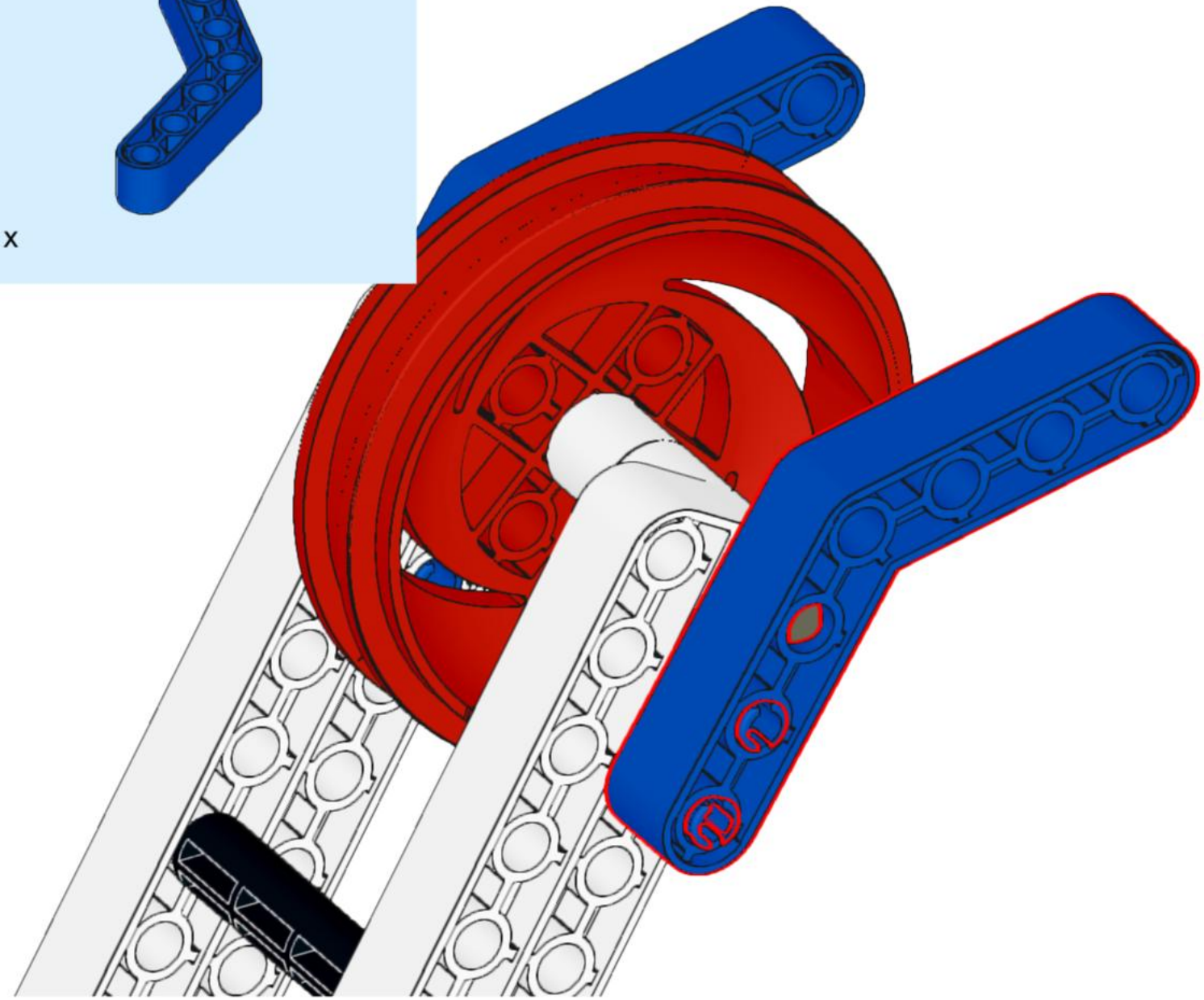

97

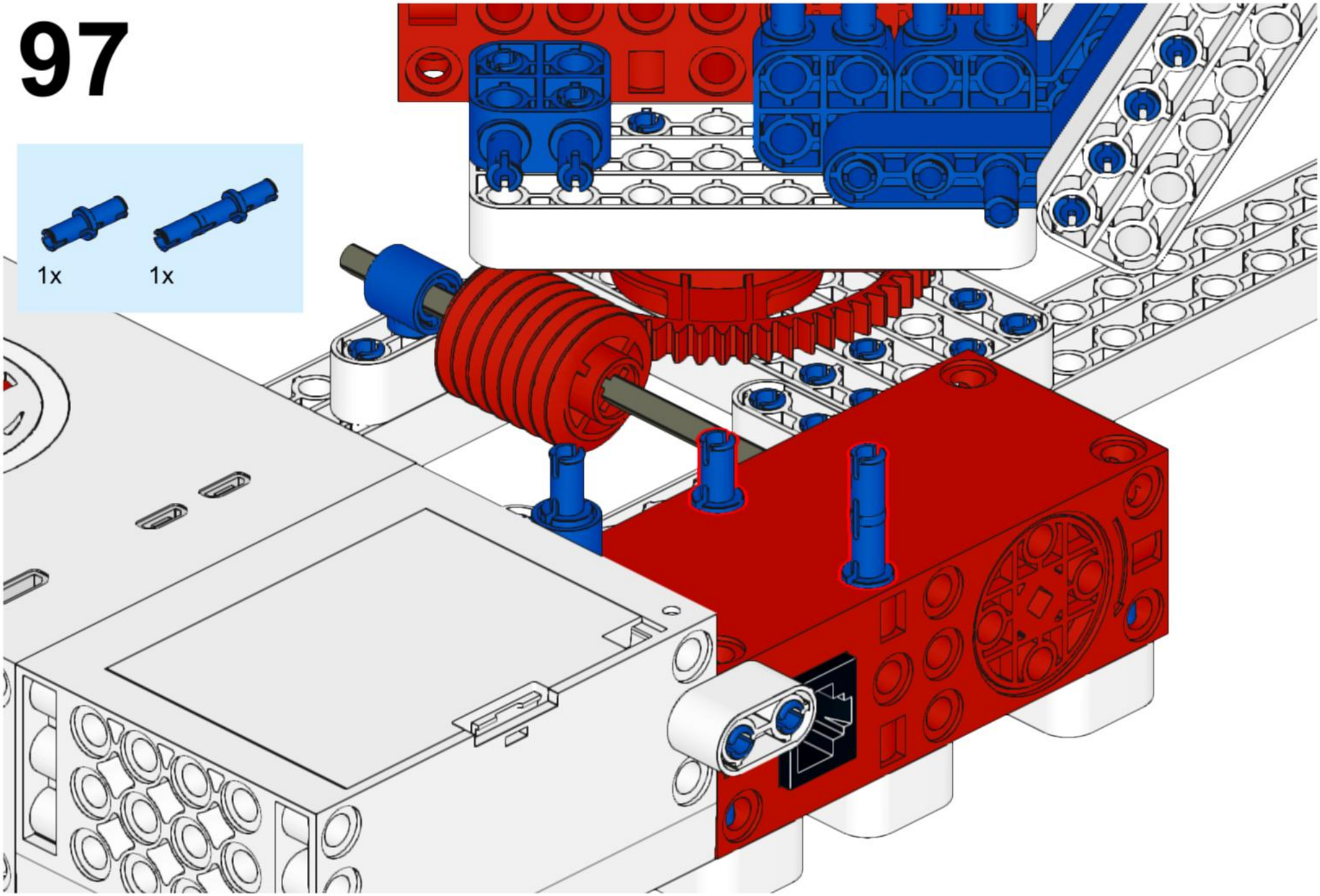

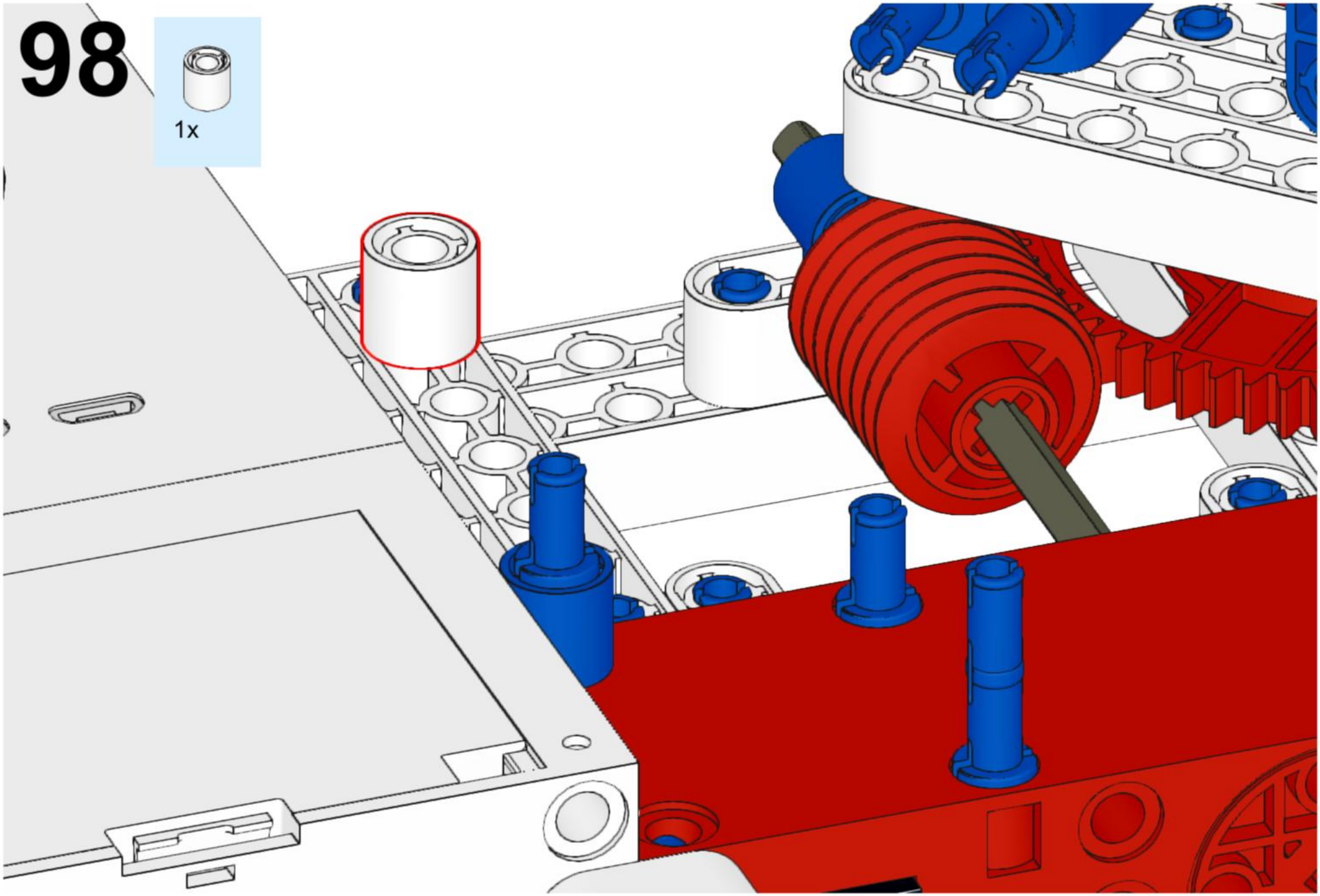
98
1x

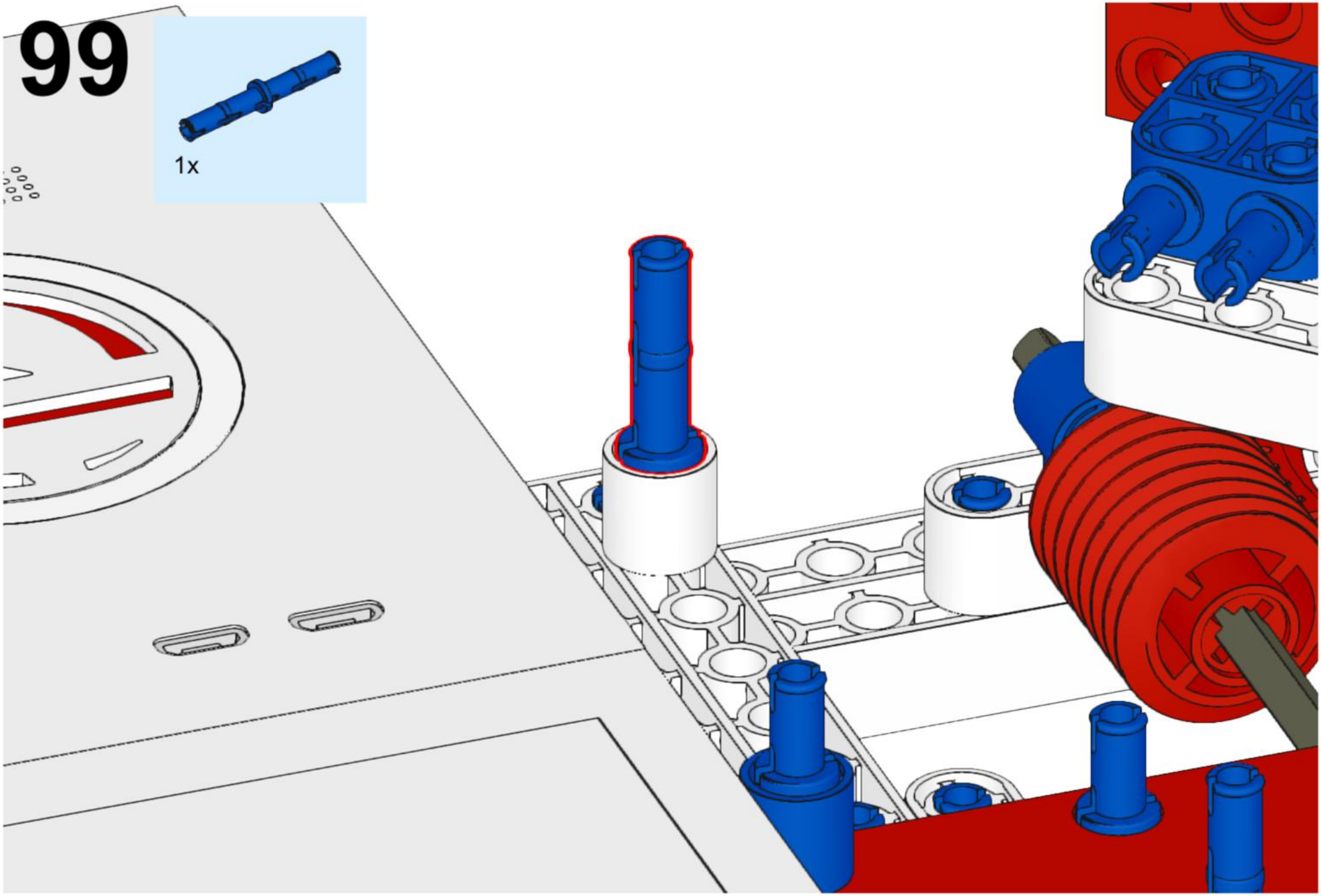
99
1x

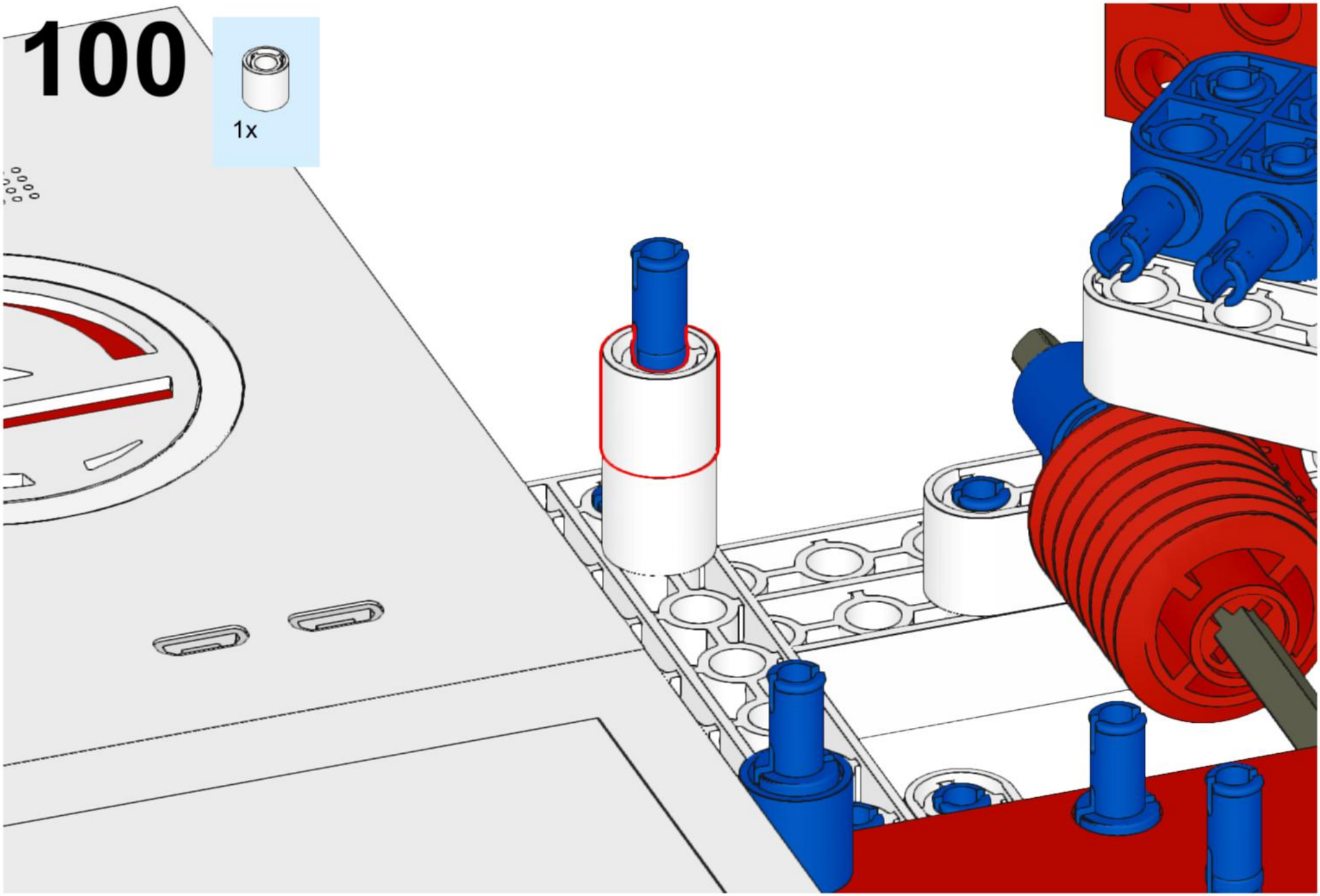
100
1x

101

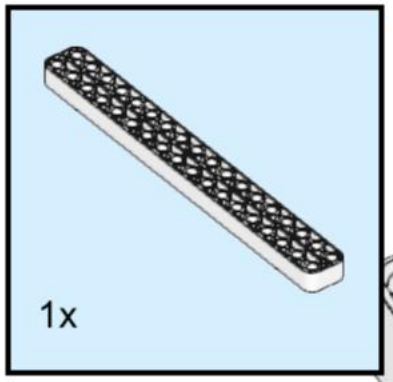

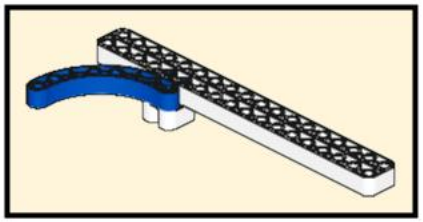

102

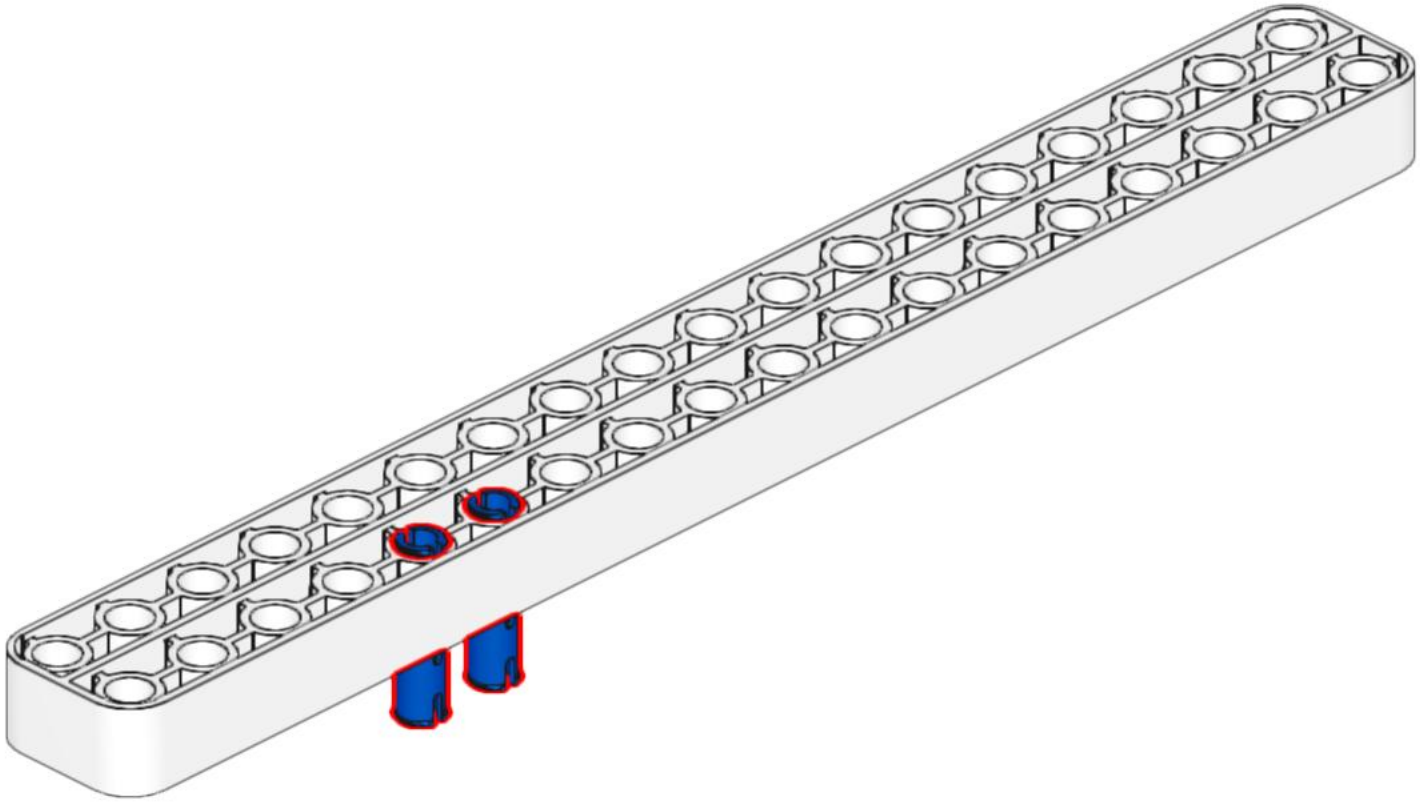

103

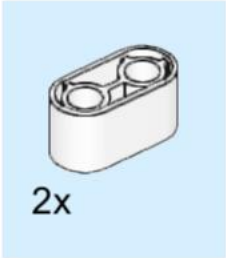

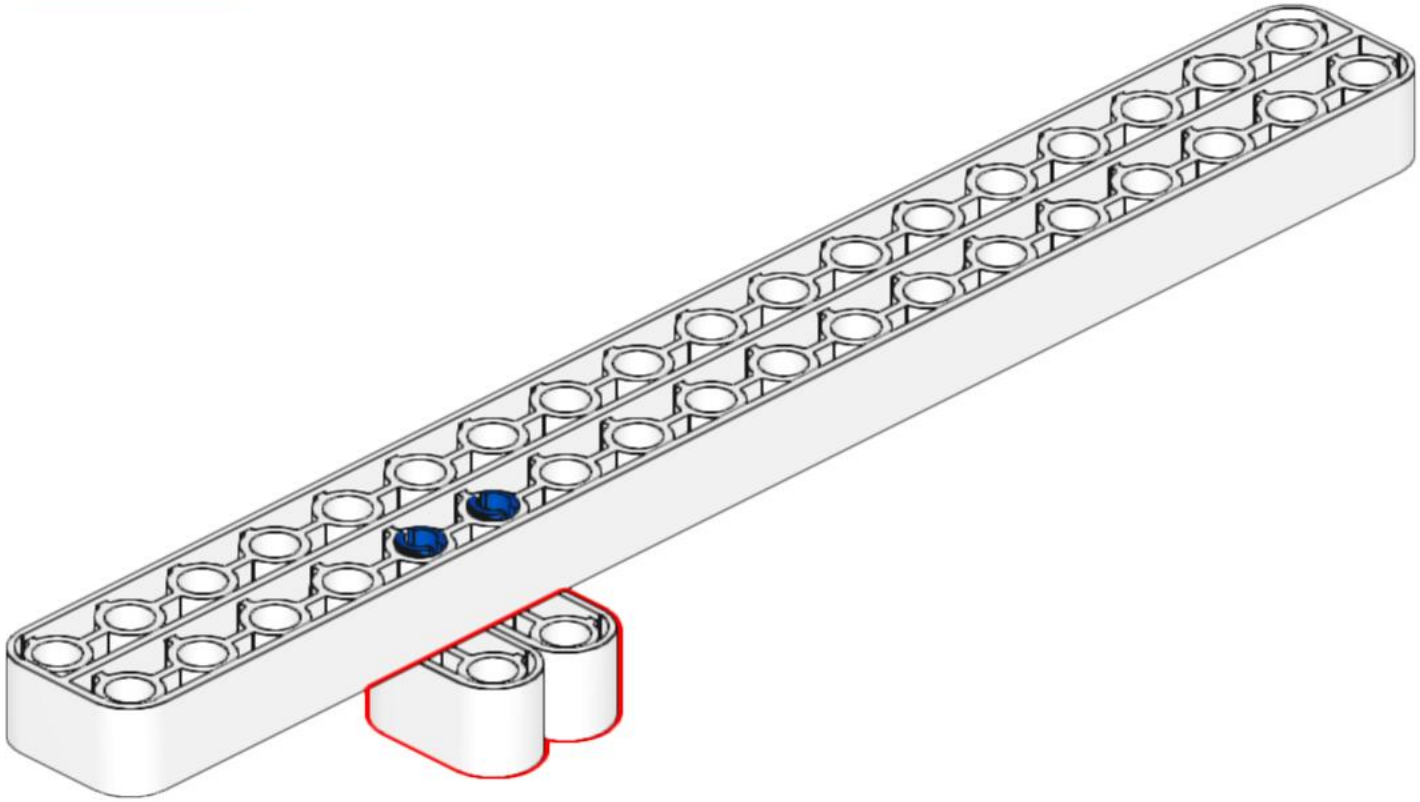

104

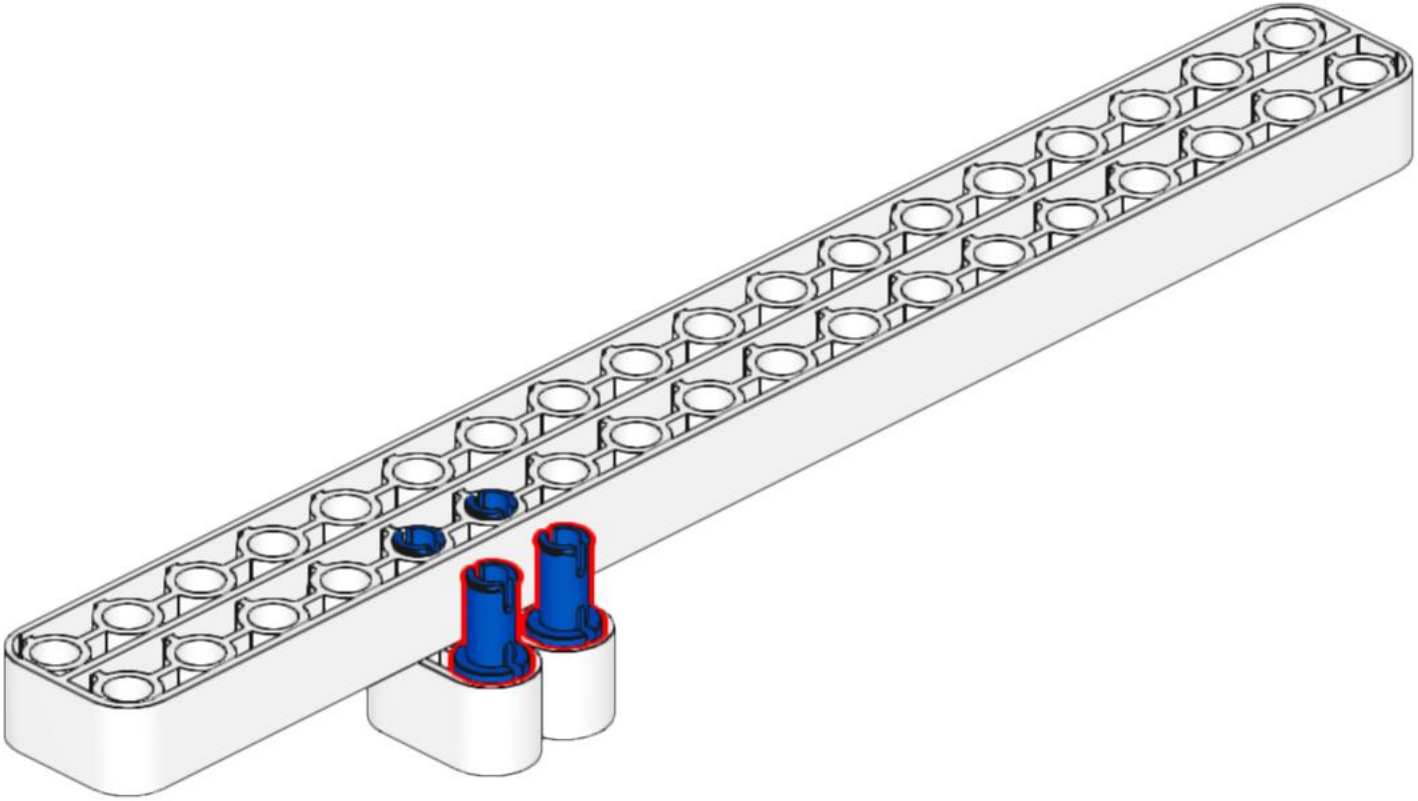

105

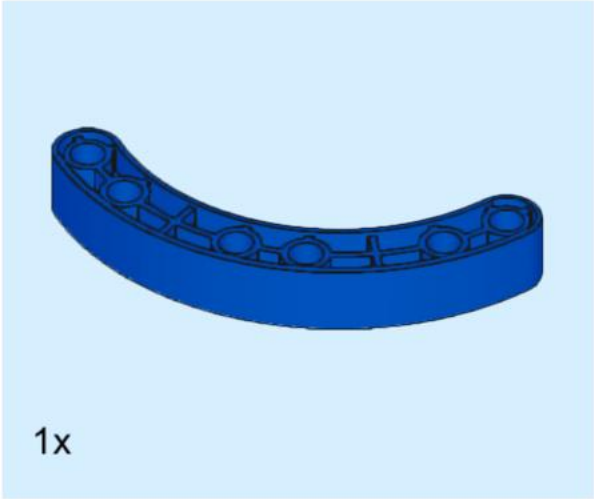

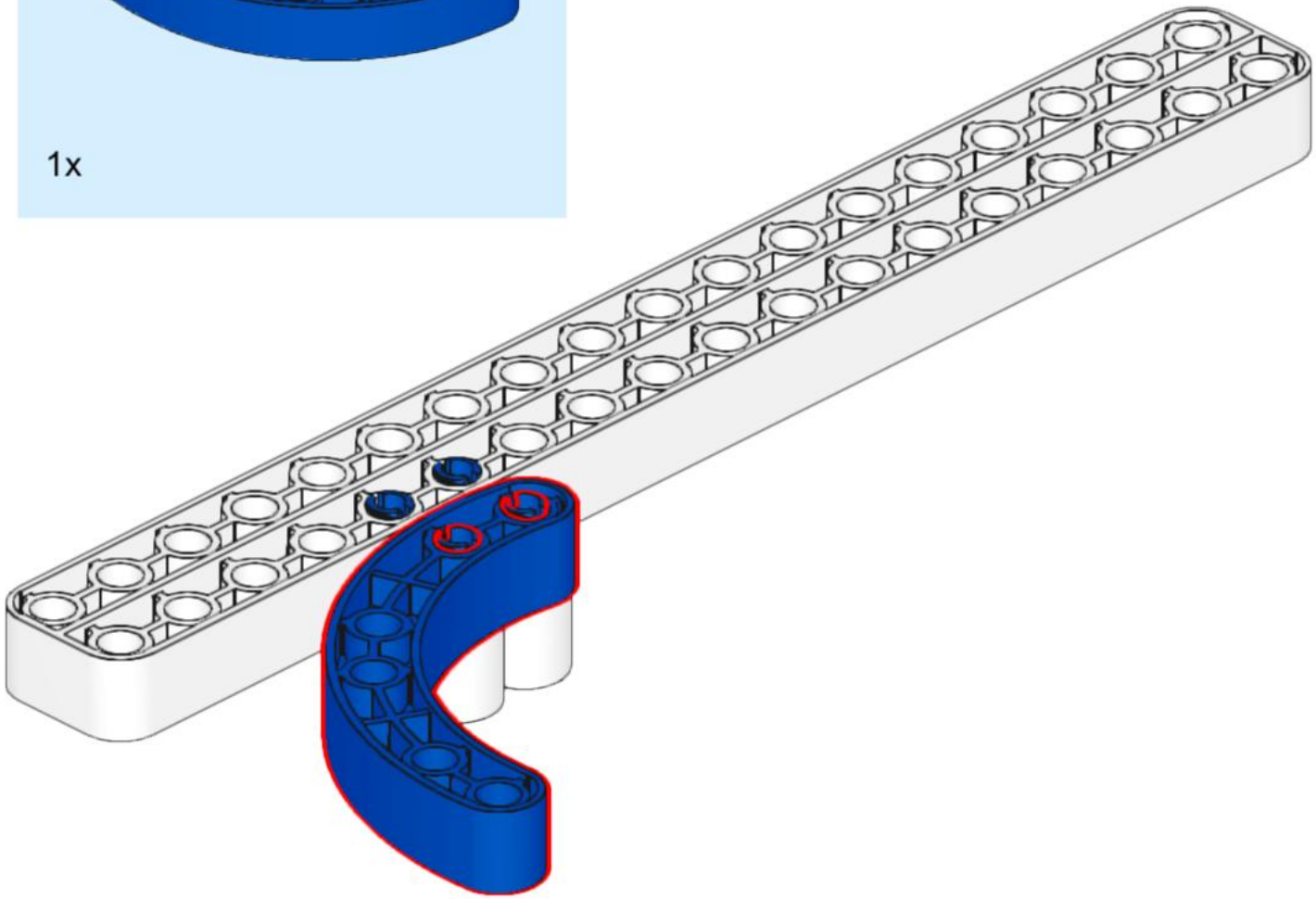

106

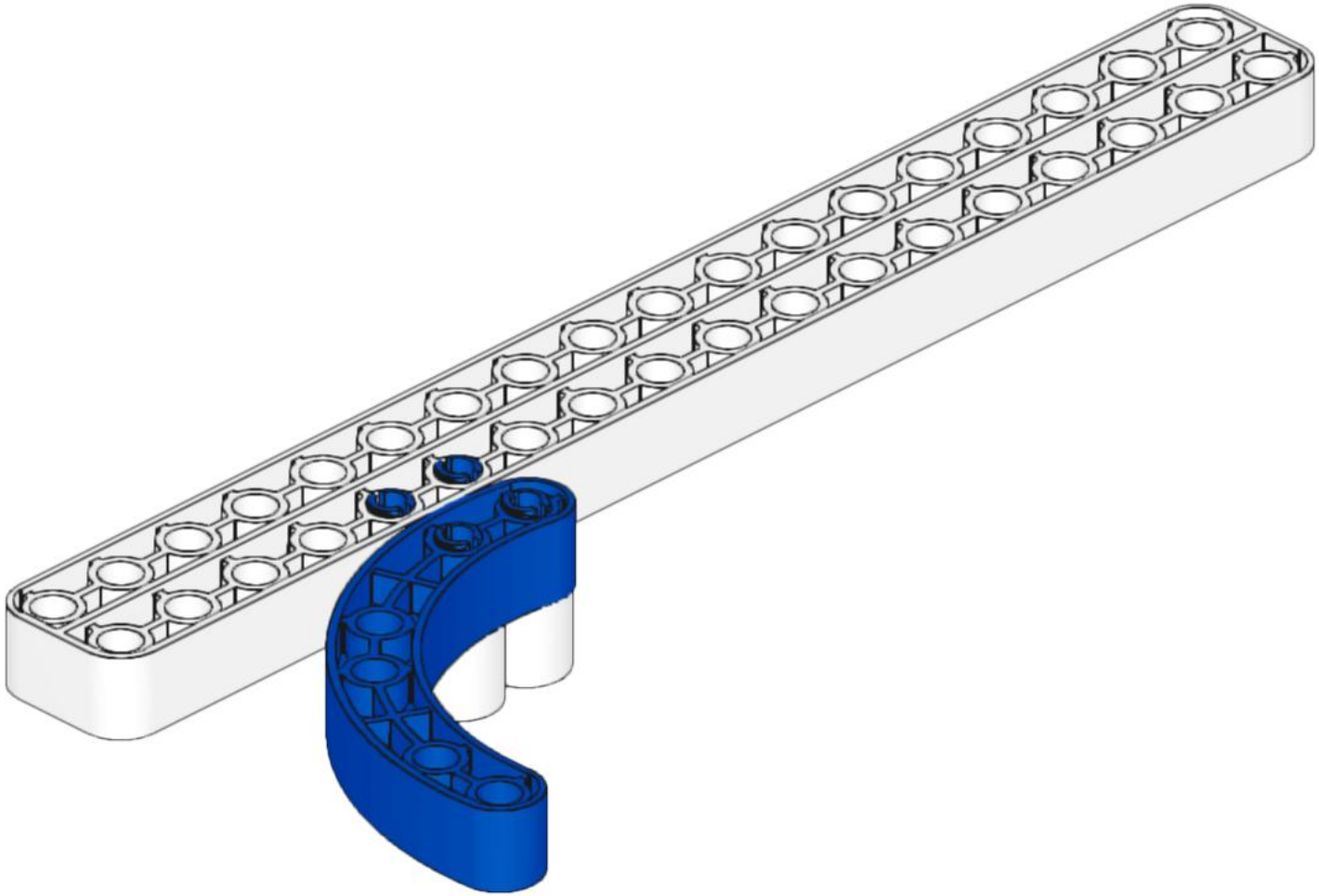

107

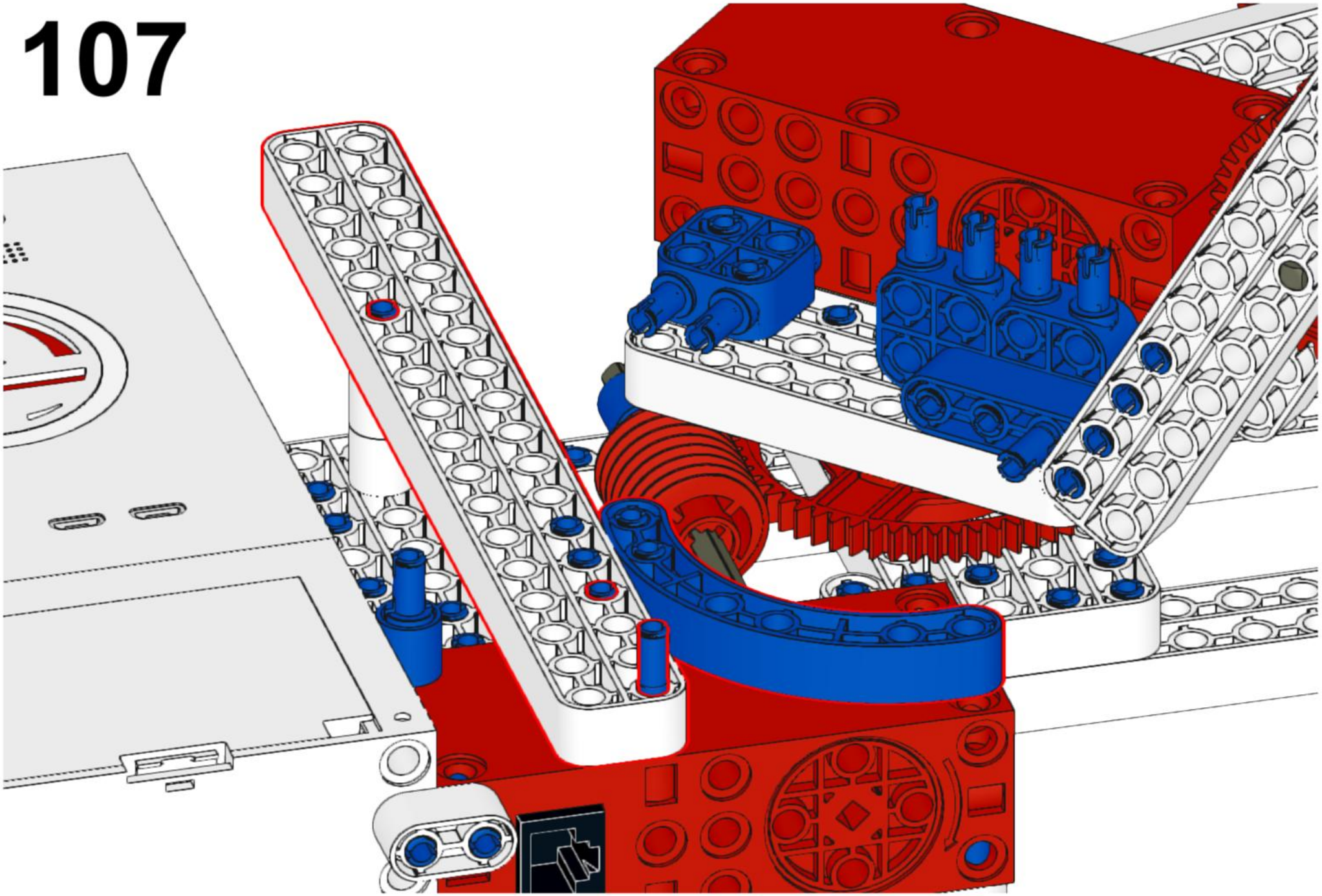

108

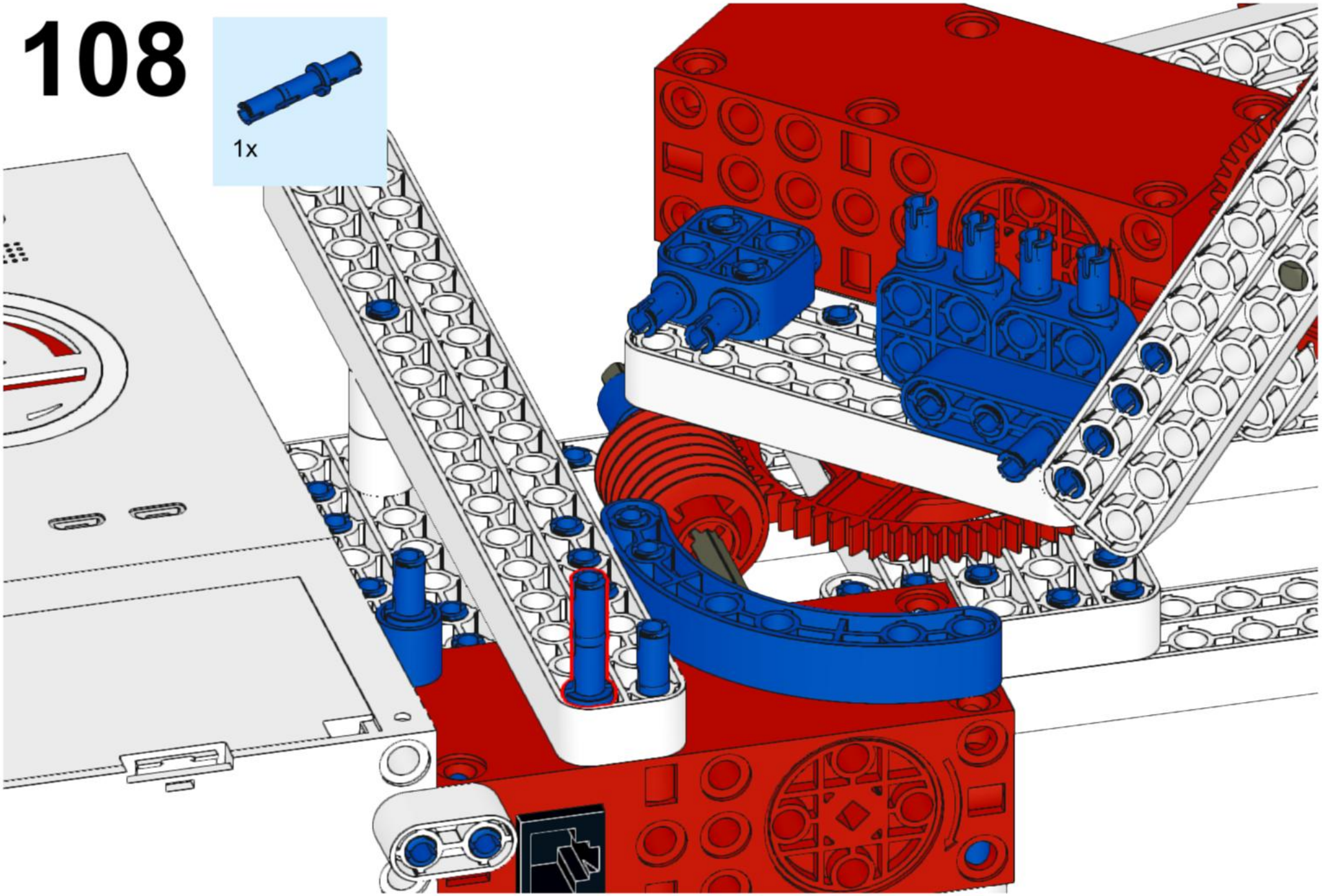

109

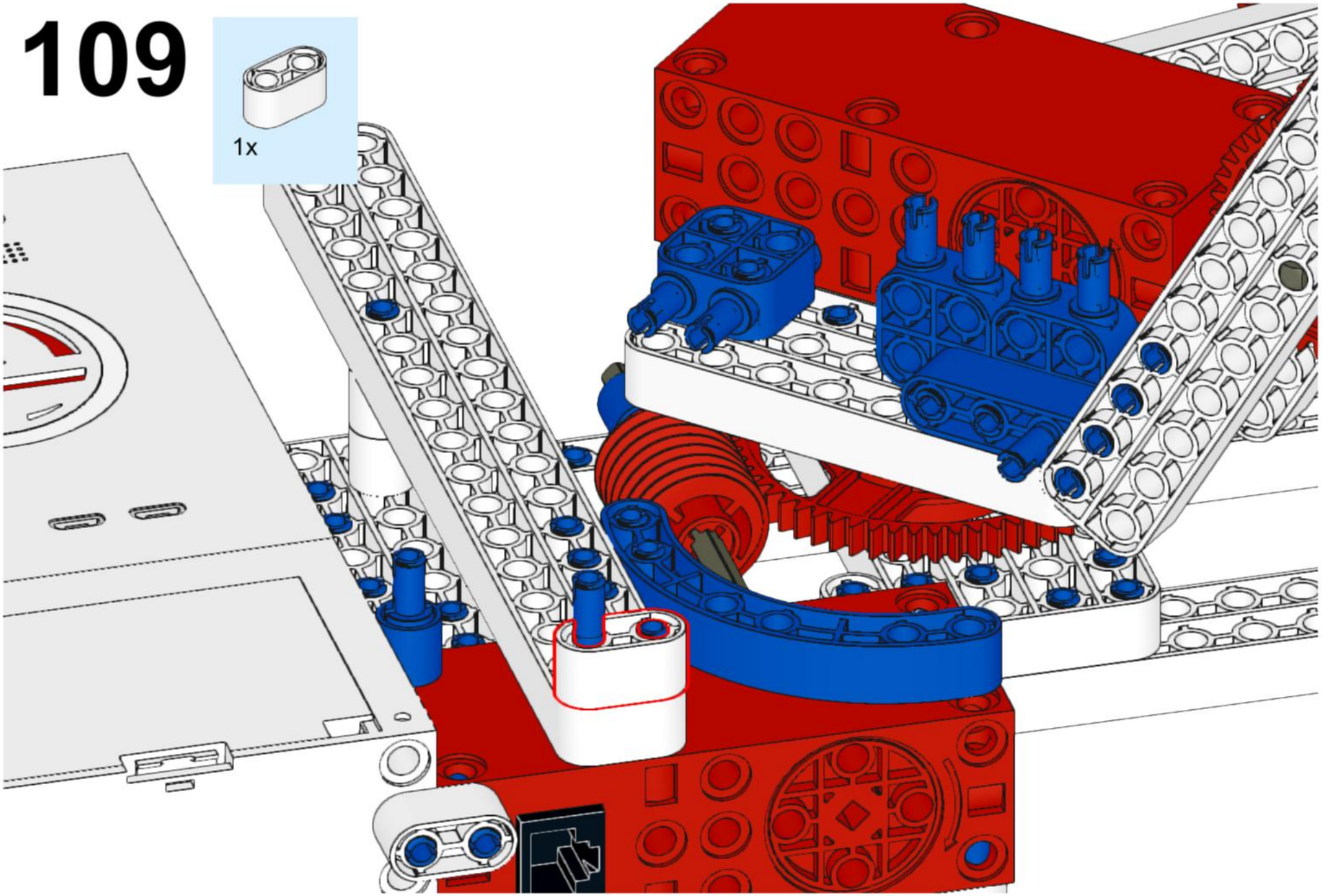

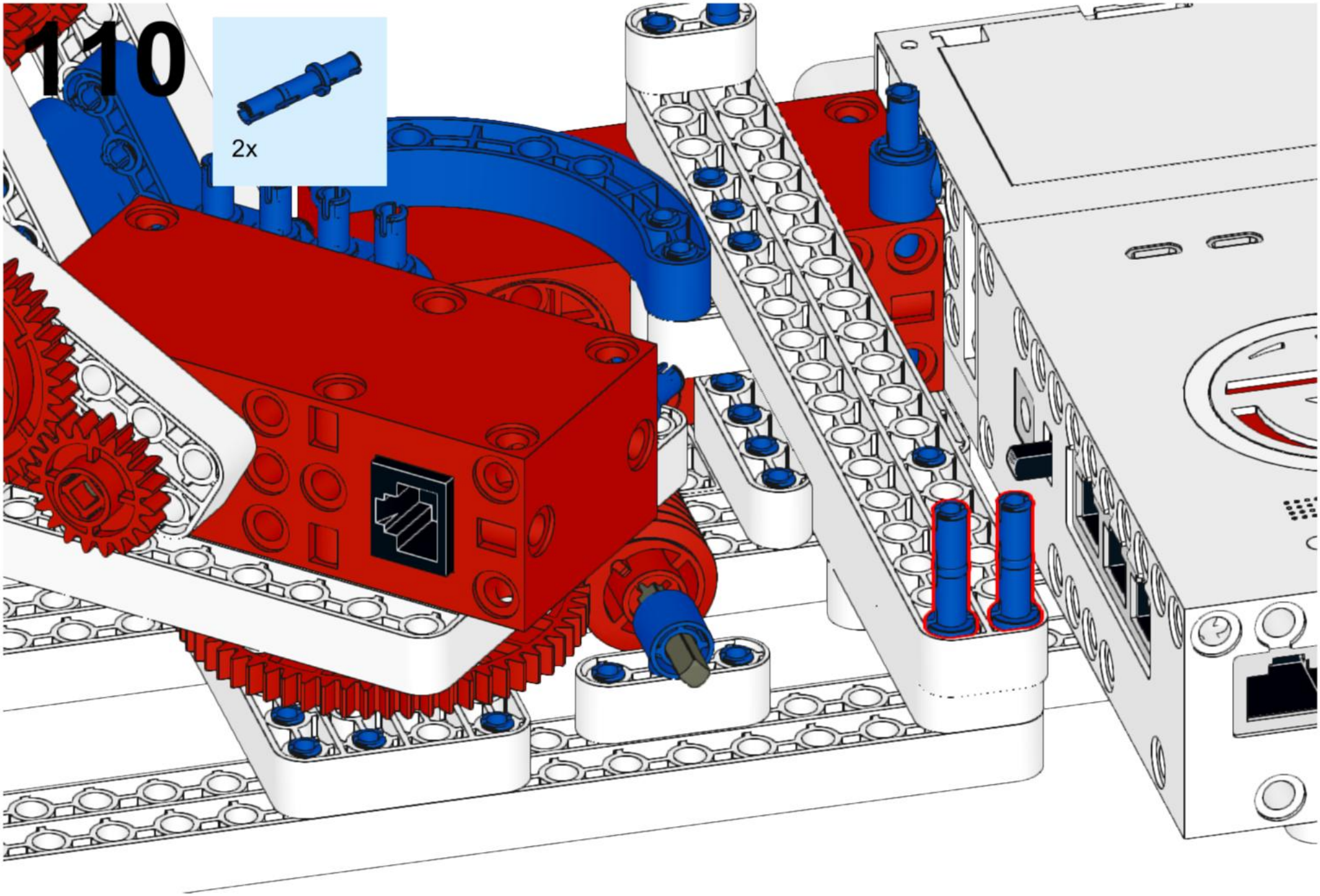
110
2x

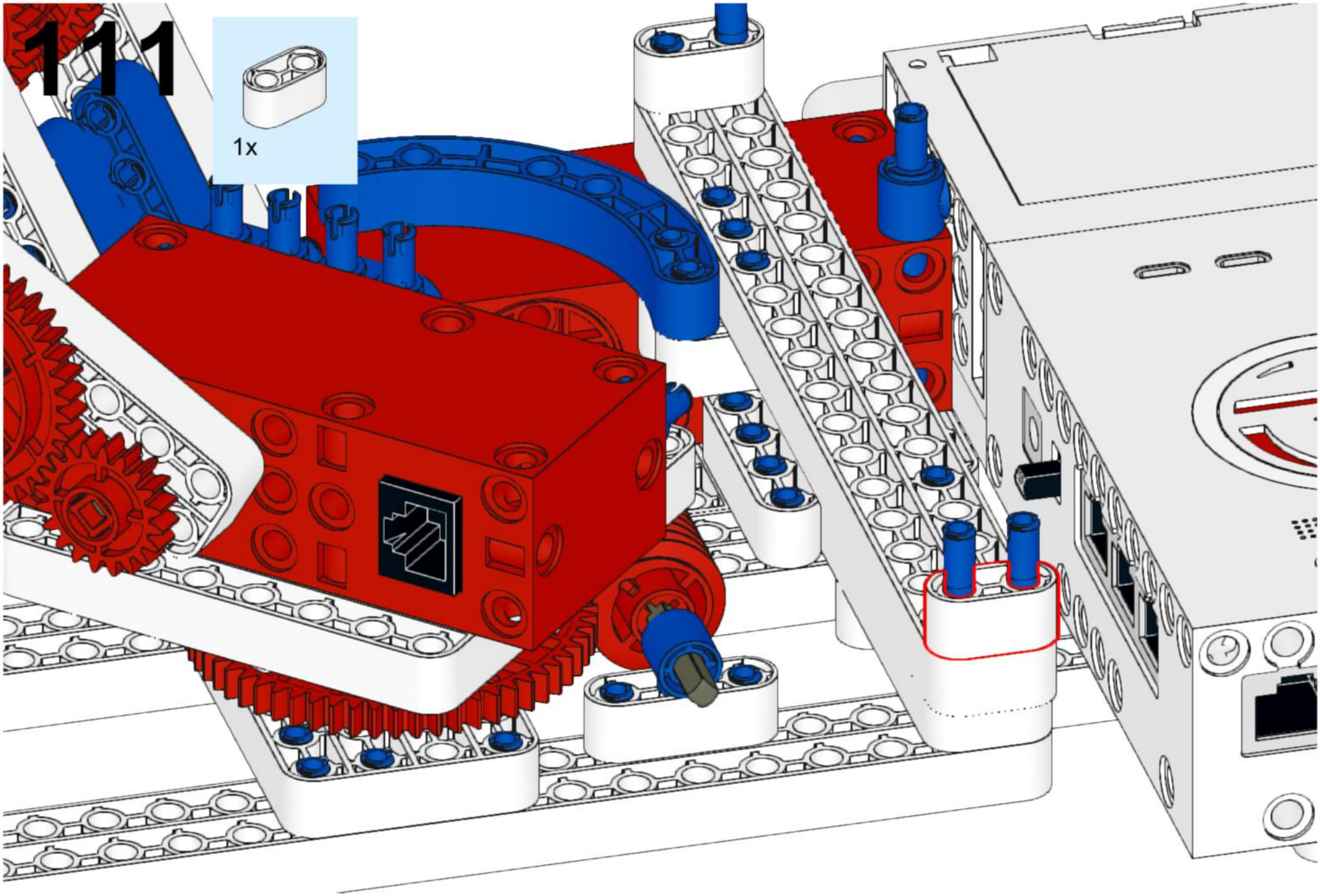
111
1x

112

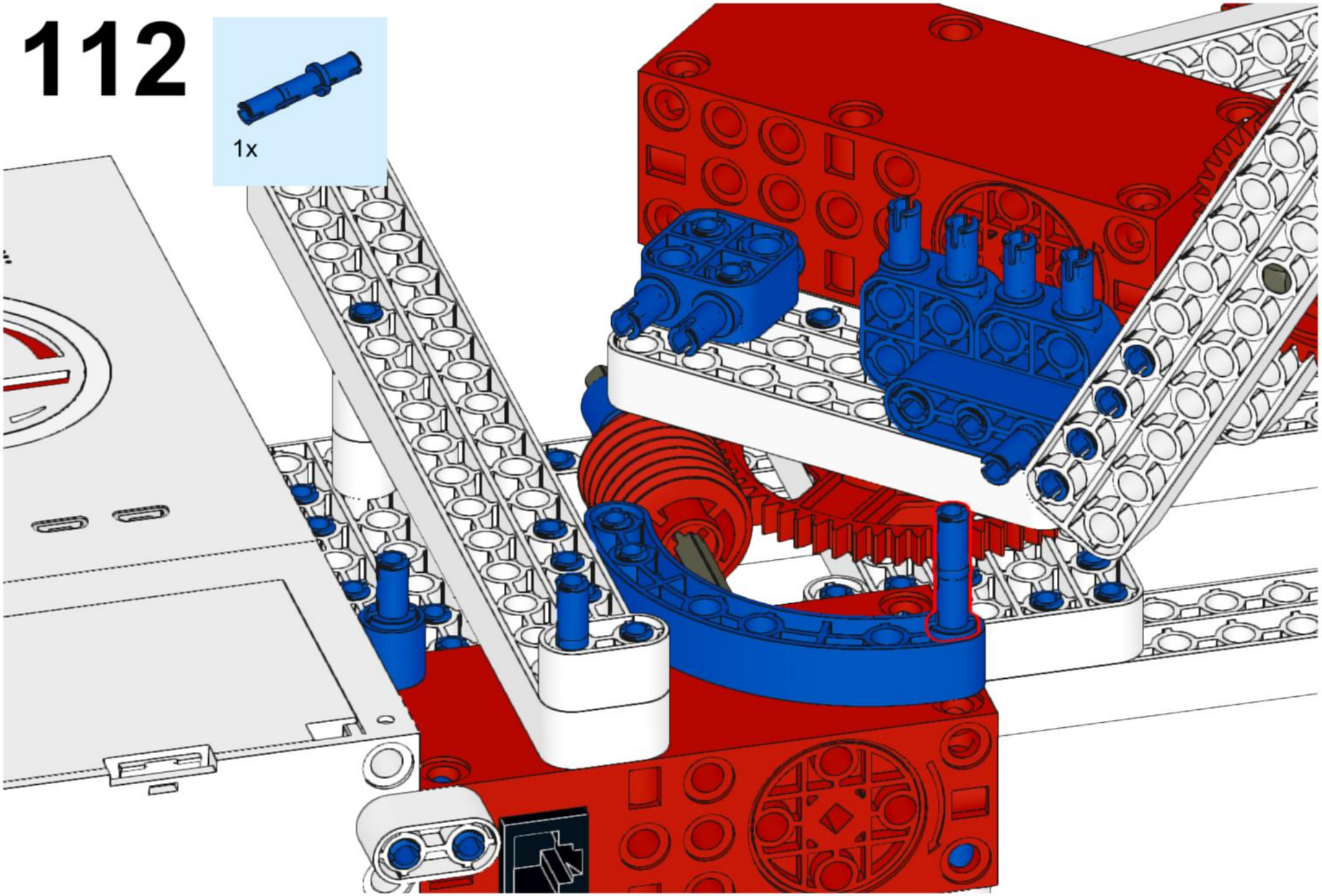

113

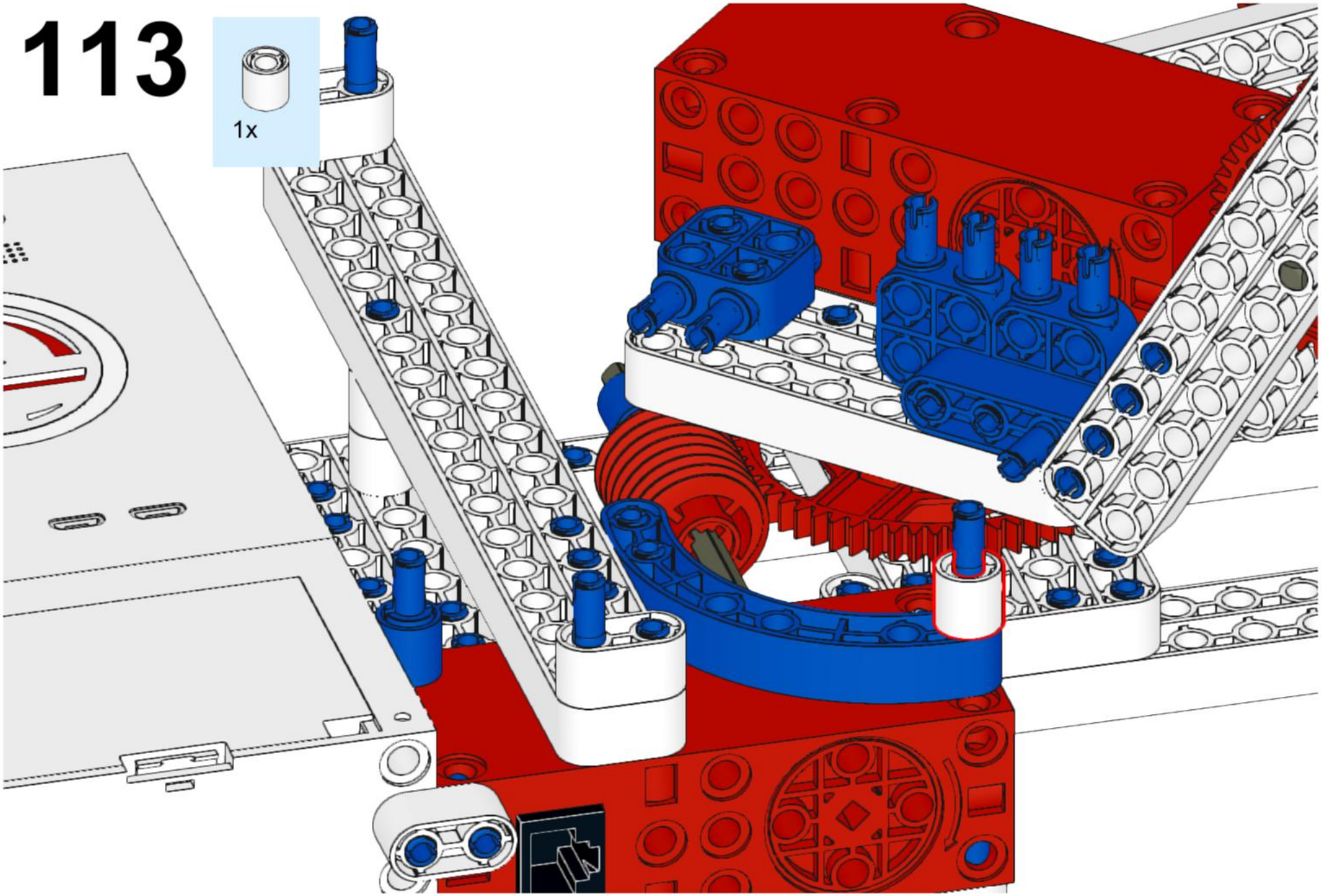

114

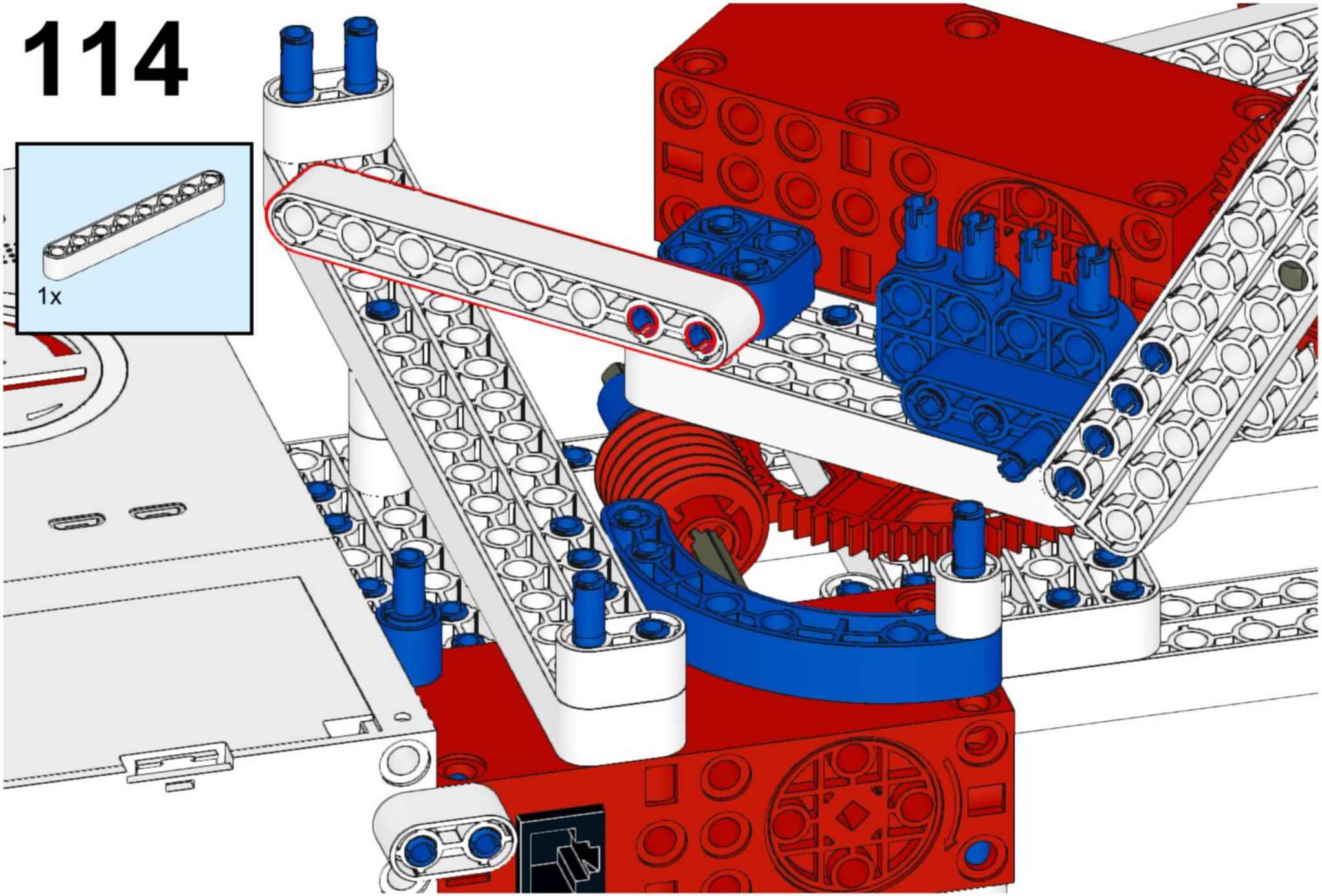

115

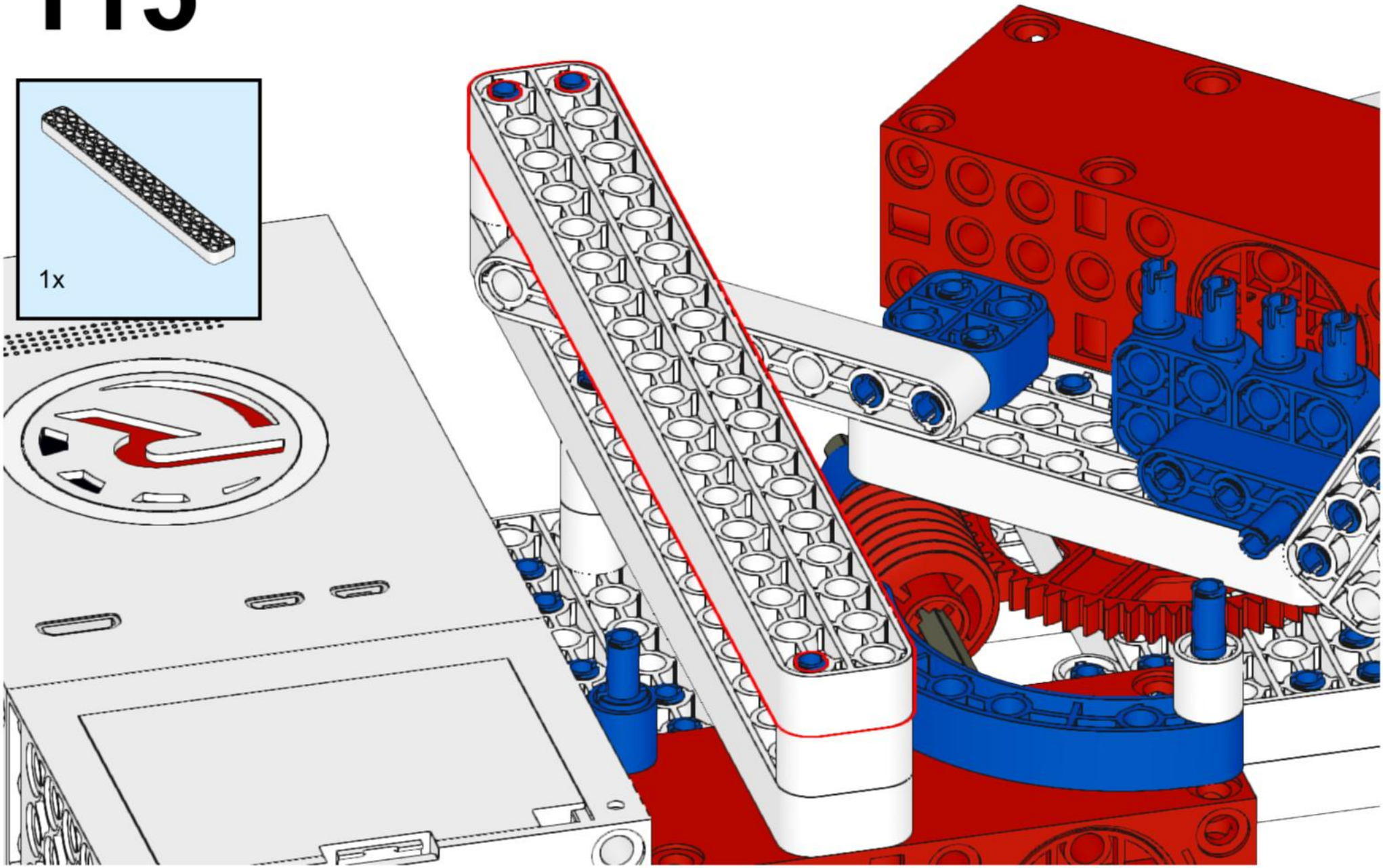

116

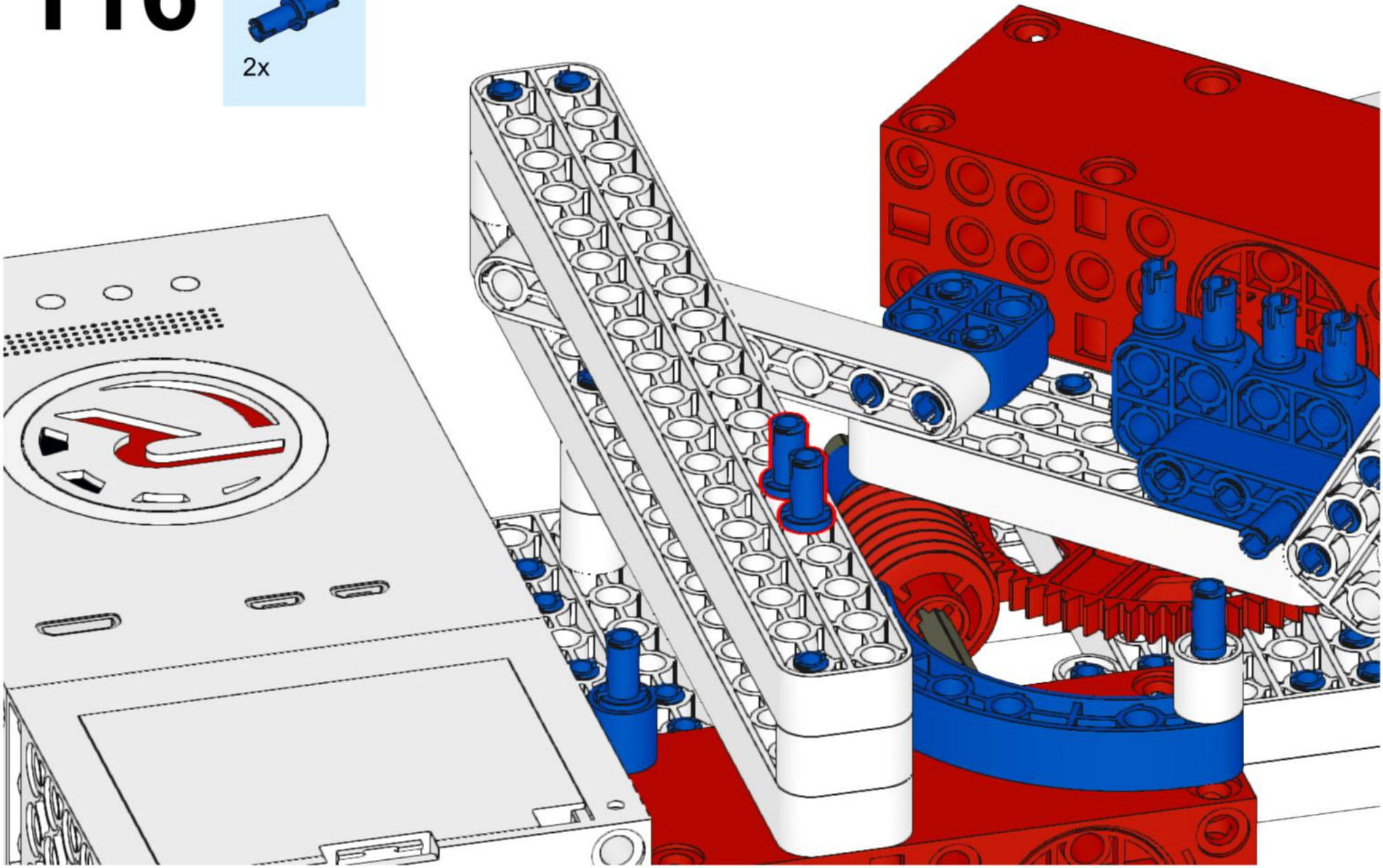

117

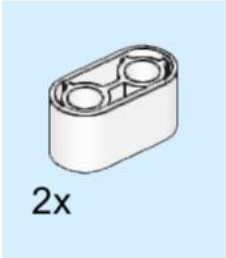

118

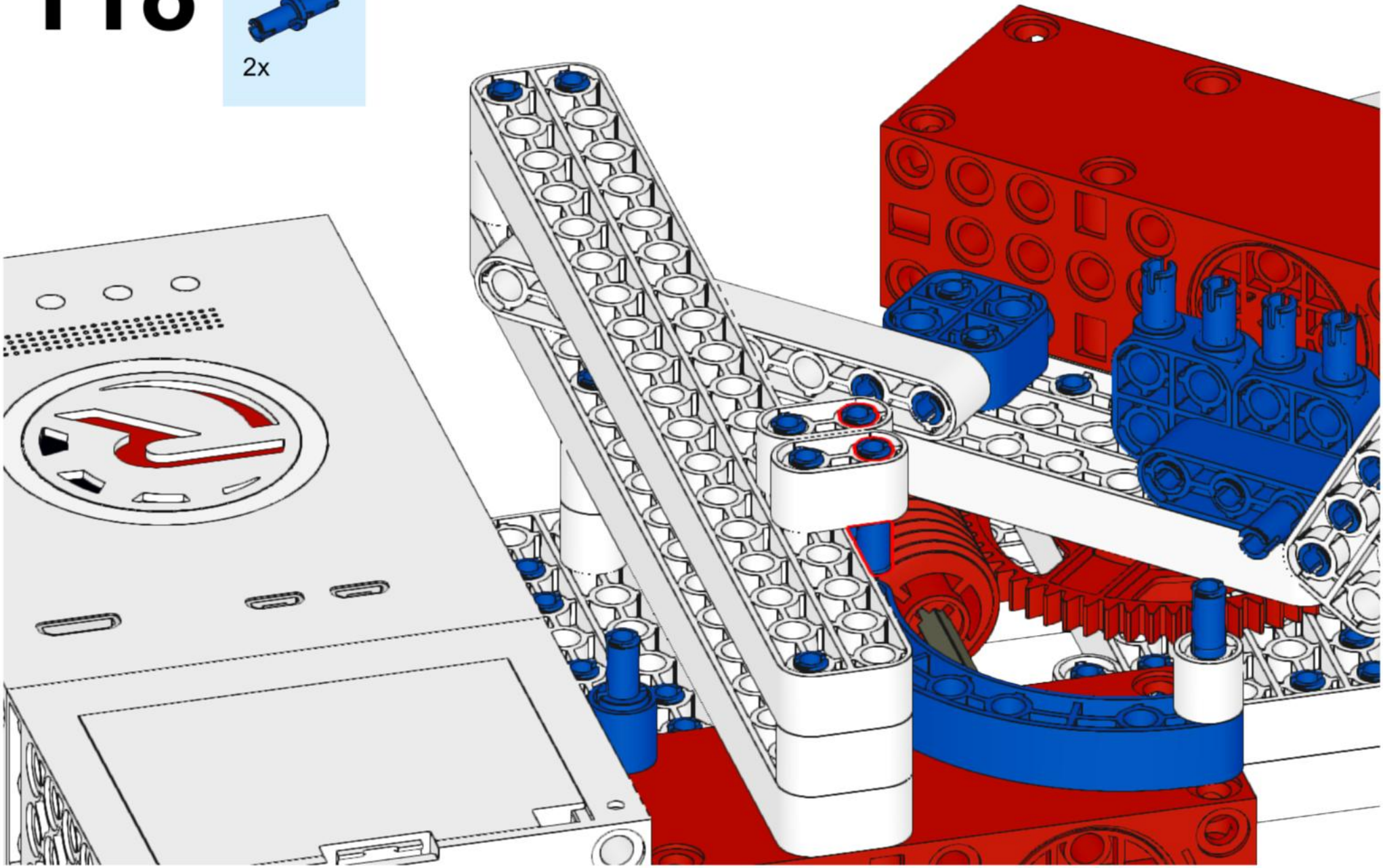

119

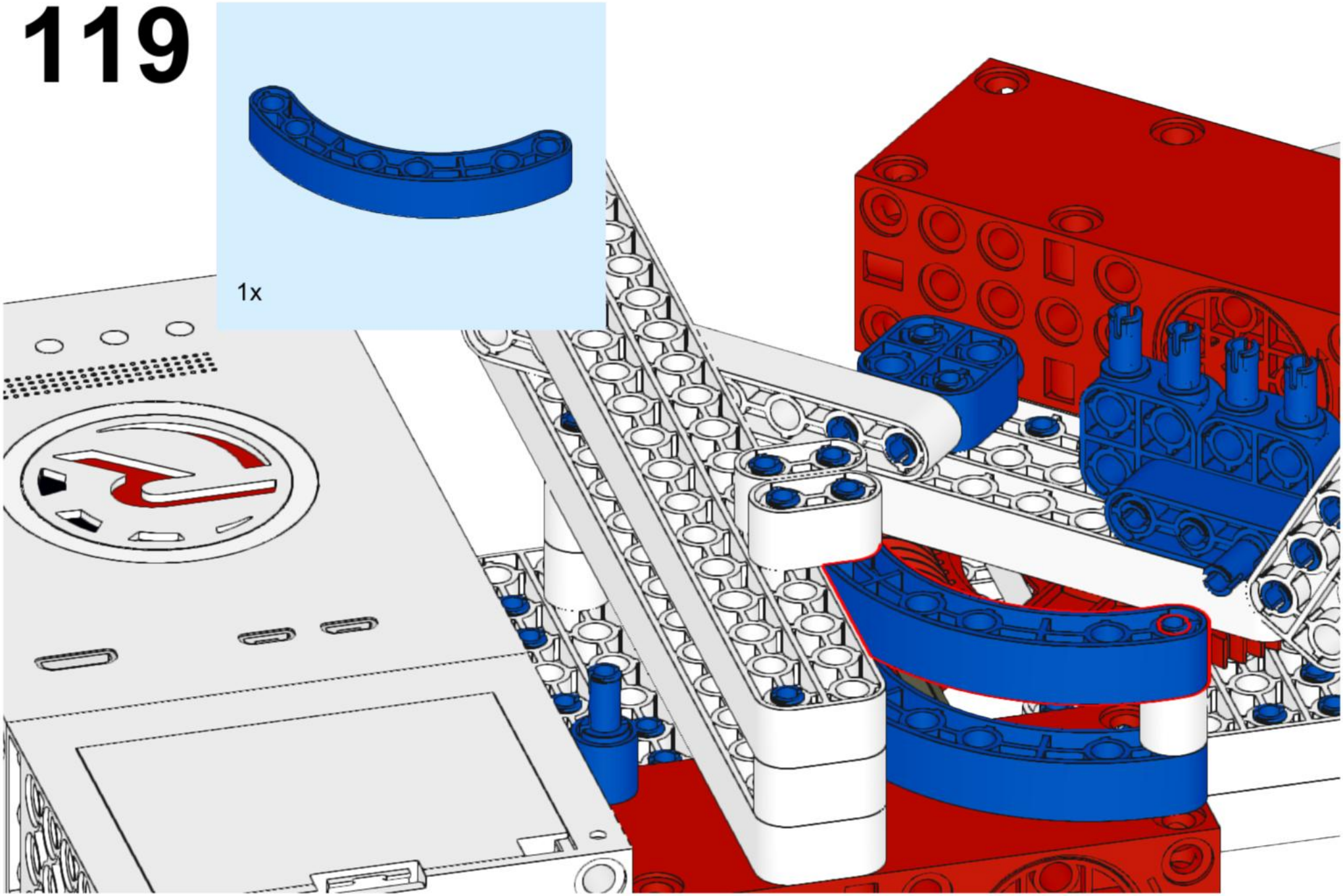
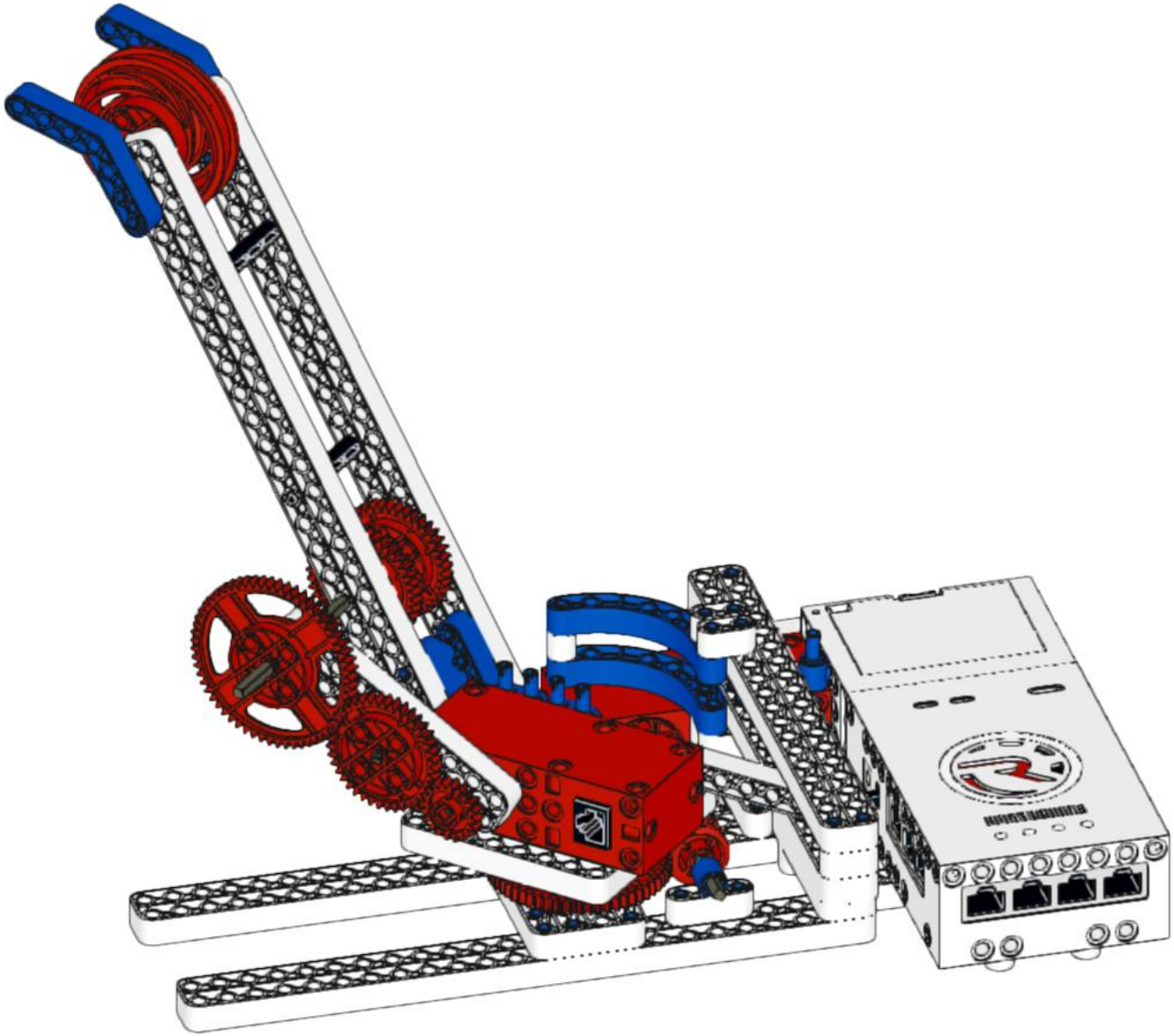
120