SPECIFICATIONS FOR MATERIALS, STANDARDS AND DOCUMENTS SEE PARTS LIST
ANGABEN ZU STOFFEN, NORMEN UND DOKUMENTEN SIEHE STUECKLISTE

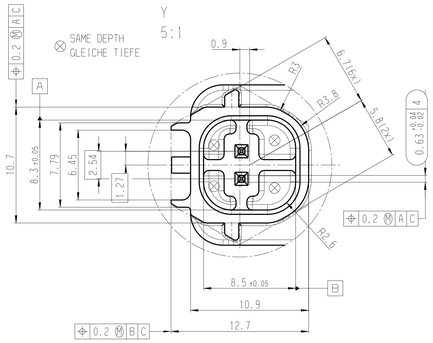

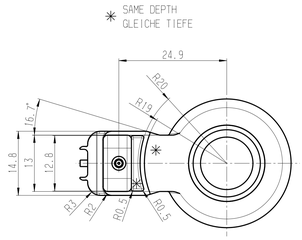

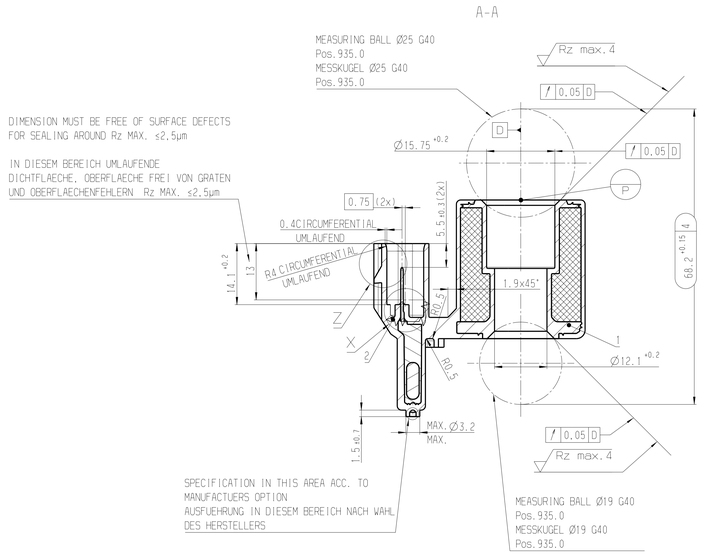

POINT P IS THE INTERSECTION POINT OF PLANE E WITH AXIS D
PUNKT P IST DER SCHNITTPUNKT VON EBENE E MIT ACHSE D

THE LAST THREE DIGITS OF PART ID NO.;
INSCRIPTION HEIGHT 5mm ACCORDING TO POS. 940.0

DIE LETZTEN DREI ZIFFERN DER SACHNUMMER;
SCHRIFTHOEHE 5mm NACH POS. 940.0

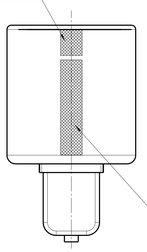

DATE OF MANUFACTURE UNCODED YYMMDD - hh; INSCRIPTION HEIGHT 5mm
ACCORDING TO POS. 940.0
FERTIGUNGSDATUM UNVERSCHLUESSELT YYMMDD - hh; SCHRIFTHOEHE 5mm
NACH POS. 940.0

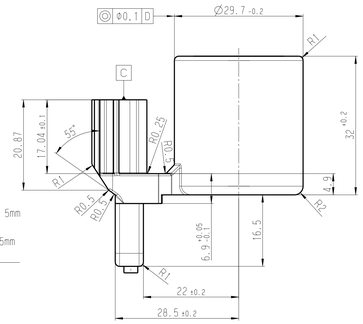

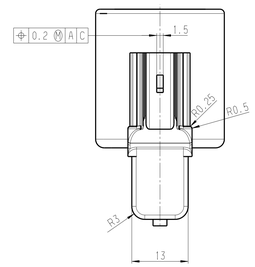

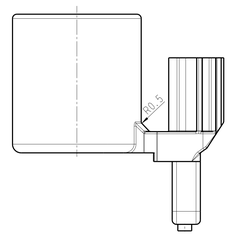

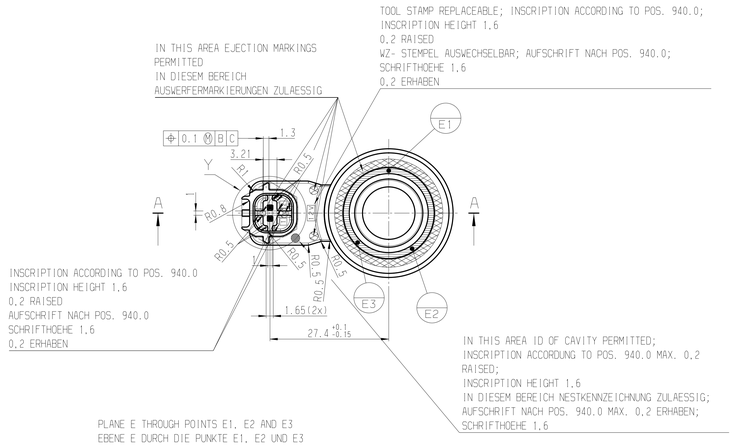

PLANE E THROUGH POINTS E1, E2 AND E3
EBENE E DURCH DIE PUNKTE E1, E2 UND E3

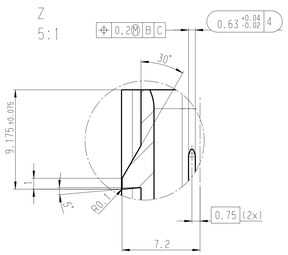

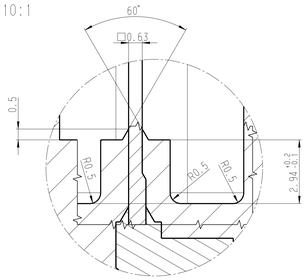

LEAKAGE TEST: POS. 989.0
DICHTHEITSPRUEFUNG: POS. 989.0

RADII NOT SPECIFIED R 0.3
UNBEMASSTE RADIEN R 0.3

MEASUREMENTS AND INSTRUCTIONS NOT SHOWN IN DRAWING SHOULD BE RETRIEVED FROM 3D-MODEL.
TOLERANCES SEE "GENERAL TOLERANCES"
FEHLENDE MASSE UND ANGABEN SIND DEM 3D-MODELL ZU ENTNEHMEN. TOLERANZEN SIEHE
"ALLGEMEINTOLERANZEN"

... 4 SPC- DIMENSIONS WITH CPK- DEMONSTRATE. cpk ≥1.67
SPC- MASS MIT CPK- NACHWEIS. cpk ≥1.67

REFERENCE SYSTEM:
VOLUME REFERENCE REFERENCE D
PLANE ORIENTATION REFERENCE A
ZERO POINT P
BEZUGSSYSTEM:
RAUMAUSRICHTUNG BEZUG D
EBENENAUSRICHTUNG BEZUG A
NULLPUNKT P

COIL RESISTANCE R20°C = 15.3 ±0.5 Ohm
SPULENWIDERSTAND R20°C = 15.3 ±0.5 Ohm

ISO tyo. of limits a. fits/ISO-Sys. Grenzm. u. Pass.
POS. 935.6

size/Mass over/uebr.	to/bis	tol.class/toleranzklasse	upper/oberes
metr. ISO thread/ Metr. ISO-Gew.	without coating/ ohne Oberzug	with coating/ mit Oberzug	
ext. thread/ Aussengewinde			
int. thread/ Innengewinde			

general tolerances acc. to/Allgemeintoleranzen n.
dimensional tol./Massto. Pos. 935.4 — tol.class/T.kl.
geometrical tol./Form- u. Lagetol. Pos. 935.5 — tol.class/T.kl.
all non-dimensioned edges of undef. shape acc. to/
Alle nicht bem. Kanten mit unbestimmter Form nach Pos. 935.3

surface texture according to/
Oberfl.-beschaffenheit nach Pos. 935.2

size acc. to/Masse nach
ISO 14405-1:2010-12
envelope principle /
Hüllprinzip (E)

In all cases of doubt, the text in the original language is binding.
In allen Zweifelsfaellen ist der Text in der Ausgangssprache verbindlich.

Original language/
Ausgangssprache: DE

Ind.	Change/Aend.	YYYYMMDD	Drawn/Gez.	Checked/Gesp.	Release/Freig.	BWN	Resp. dept./Verantw Abt.	Add. info./Zus. info.
01	D39515286102	20150414	drk2bue	fbg2bue	zrk8cng	DSB	ED/EPP	

Treatment/ Behandlung: -- -- | Missed details/fehlende Angaben: - | Size/Gat.: -- --
Mat./Stoff: -- | Finish/Aus.: --
Lang./Spr.: deu/ger | Wght./Gew.: -- | Scale/M.stab.: 2:1 | Orig. F.: -- --
Mat.meets/Stoffe s. | Syst.: CAT | Appl. for: | Appl. by:
MUD: -- | N2580-1

BOSCH

COIL SECTION
WICKLUNGSELEMENT

Doc. type: DRW | Doc. No.: 1 144 210 148 | Sheet/Bl.: 1/ | DP/TD: 000 | Ind.: 01 | Format: A0

1144210148.DRW 000.01 (WICKLUNGSELEMENT)