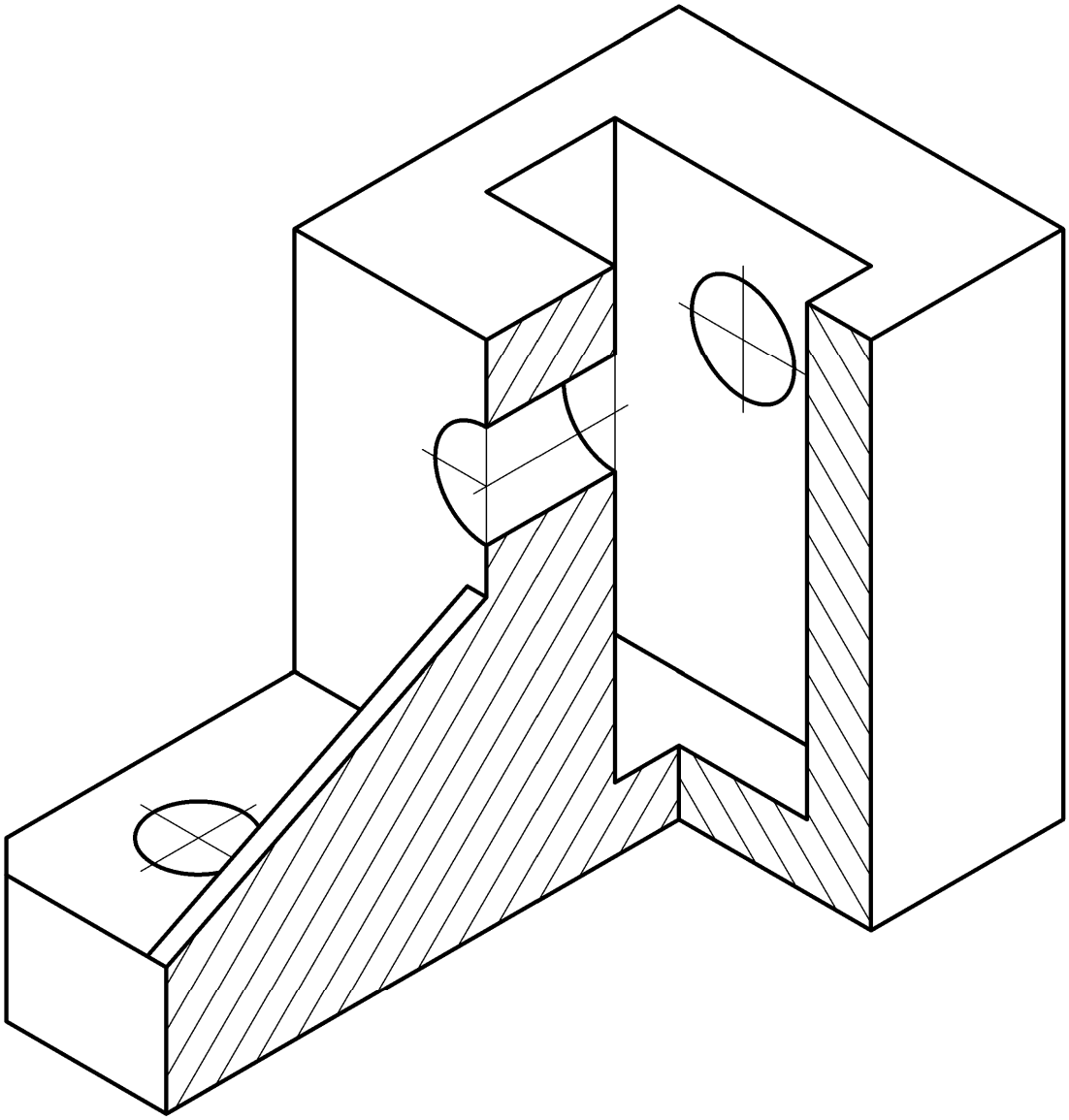

Изм.	Лист	N°докум.	Подп.	Дата	ГУИР.ИКГ001.001
Разраб.		Векша			Корпус
Пров.		Меркулов			Лит. / Масса / Масштаб
Т.контр.					Лист 2 / Листов 2
Н.контр.					Гр.221703
Утв.					

Подп. и дата

Инв. N° дубл.

Взам. инв. N°

Подп. и дата

Инв. N° подл.

Копировал

Формат А4