B-B (1 : 5)

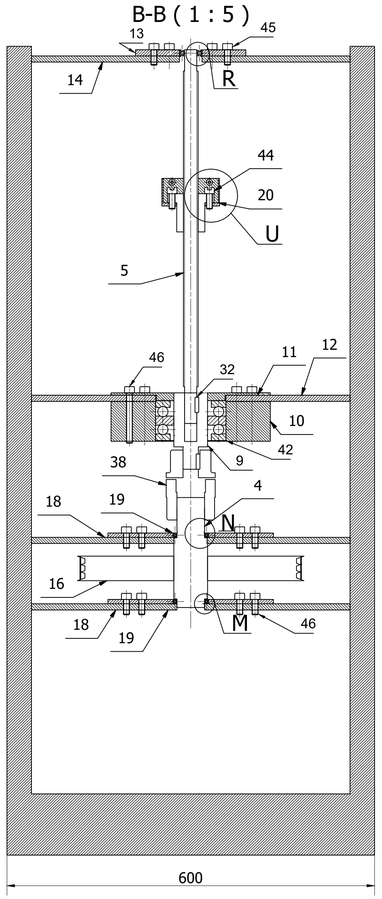

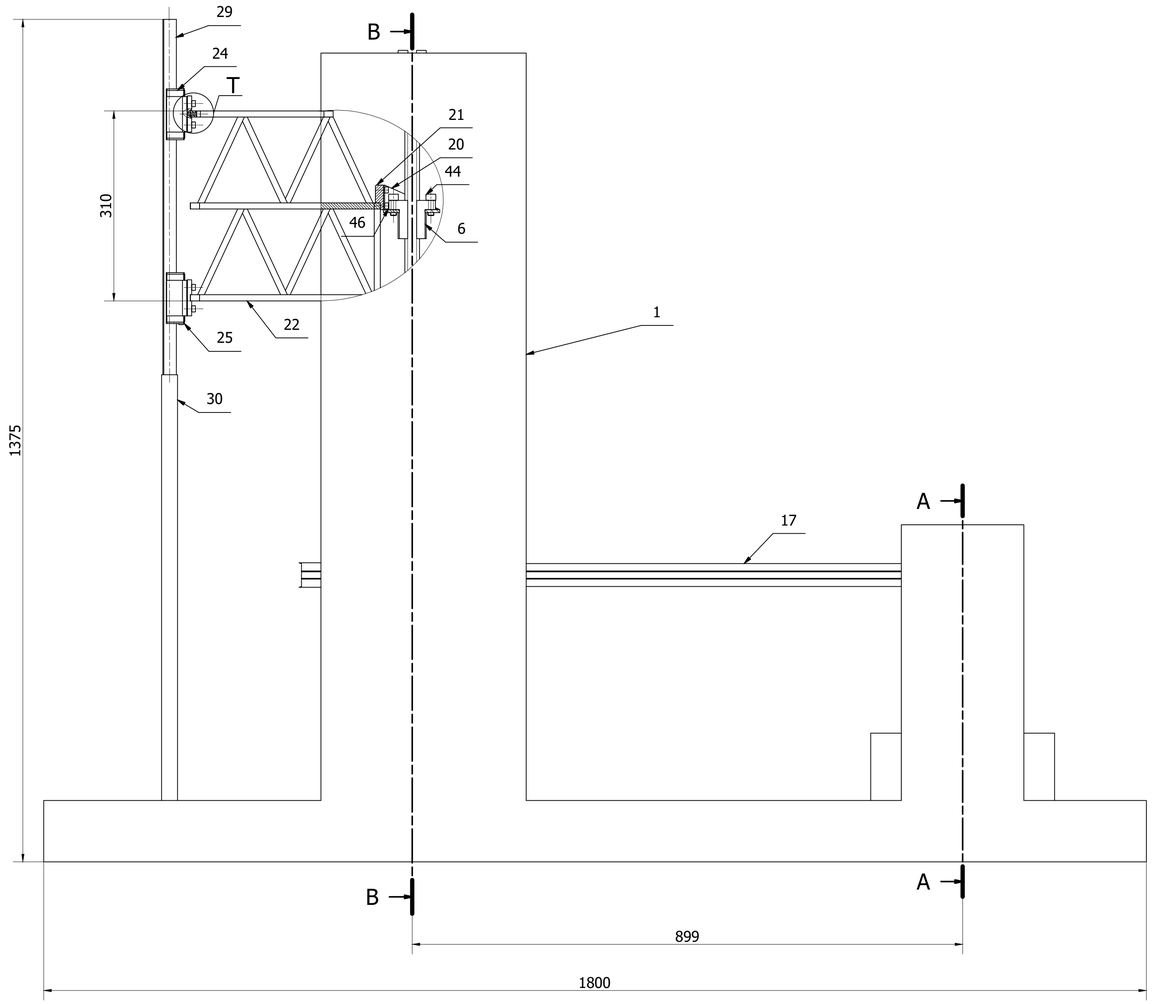

A-A (1 : 5)

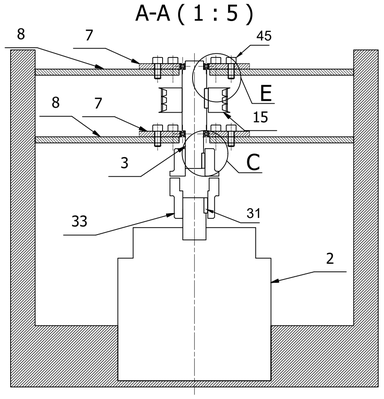

C (1 : 1)

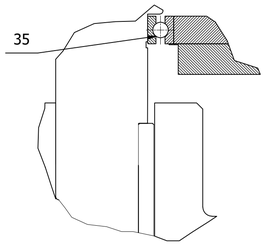

E (1 : 1)

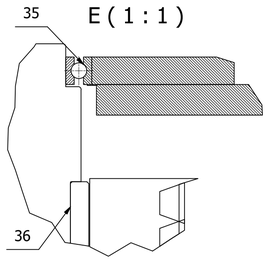

M (1 : 1)

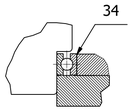

N (1 : 1)

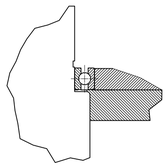

R (1 : 1)

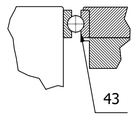

T (1 : 1)

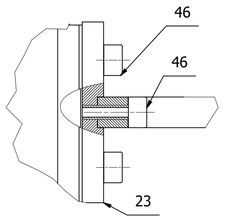

U (1 : 1)

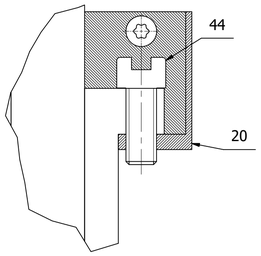

Uwagi:
1. Nieoznaczone, ostre krawędzie zatępić.
2. Wymiary nietolerowane wykonać w 11 klasie dokładności.
3. Po obróbce poddać oksydowaniu (czernić).4. Elementy ramy połączyć spawaniem.
4. Wszystkie elementy ramy pospawać.
5. Wały 3 i 4 są przedstawione w uproszczeniu.

L. p.	Nazwa	Szt.	Numer / Norma	Materiał	Uwagi
46	Śruby z łbem walcowym	28	ISO 14579 — M6x10	Stal	
45	Śruby z łbem walcowym	8	ISO 14579 — M12x80	Stal	
44	Śruby z łbem walcowym	44	ISO 14579 — M10x25	Stal	
43	Łożyska kulkowe jednorzędowe	1	SKF61904	Stal, miękka	
42	Łożyska wzdłużne kulkowe obukierunkowe SKF	1	SKF52313	Stal, miękka	
41	Wpusty pryzmatyczne cienkie	1	ISO 2491 - A 6 x 4 x 50	Stal, miękka	
40	Wpusty pryzmatyczne cienkie	1	ISO 2491 - A 8 x 5 x 18	Stal, miękka	
39	Wpusty pryzmatyczne cienkie	1	ISO 2491 - A 14 x 6 x 36	Stal, miękka	
38	Sprzęgło wału biernego	1	KTR_ROTEX_38_Standard	-	
37	Wpusty pryzmatyczne cienkie	1	ISO 2491 - A 16 x 7 x 45	Stal, miękka	
36	Wpusty pryzmatyczne cienkie	1	ISO 2491 - A 12 x 6 x 32	Stal, miękka	
35	Łożyska kulkowe	2	SKF 61906-2RS1	Stal, miękka	
34	Łożyska kulkowe	2	SKF 61809-2RS1	Stal, miękka	
33	Sprzęgło wału czynnego	1	KTR_ROTEX_38_Standard	-	
32	Wpusty pryzmatyczne cienkie	1	ISO 2491 - A 8 x 5 x 25	Stal, miękka	
31	Wpusty pryzmatyczne cienkie	1	ISO 2491 - A 10 x 6 x 25	Stal, miękka	
30	Korpus szyny profiliowej	2	wspornik_szyny	St6	
29	Szyna profiliowa 2	1	Hiwin	St6	
28	Wózek 2 d	1	Hiwin	-	
27	Wózek 2	1	Hiwin	-	
26	Szyna profiliowa 1	1	Hiwin	St6	
25	Wózek 1 d	1	Hiwin	-	
24	Wózek 1	1	Hiwin	-	
23	Rama - Wózek	4	RAMA-WOZEK	St6	
22	Rama kwadratowa 10x10	1	rama	St6	
21	Z nakrętki na ramę 2	1	do_RAMY_gwint	St6	
20	Z nakrętki na ramę 1	1	zlacze_nakretki	St6	
19	Oprawa łożyska biernego	2	oprawa_loz_2	St6	
18	Korpus łożyska biernego	2	korpus_do_loz_3	St6	
17	Pas klinowy	3	Pas klinowy	Guma	
16	Kolo pasowe bierne	1	Koło rowkowe2	St6	
15	Koło pasowe aktywne	1	Koło rowkowe1	St6	
14	Korpus łożyska śr poprz	1	korpus_do_loz_sr_pop	St6	
13	Oprawa łożyska śr poprz	1	oprawa_loz_sr_pop	St6	
12	Korpus łożyska śr wzd	1	korpus_do_loz_sr_wzd	St6	
11	Oprawa łożyska śr wzd 2	1	oprawa_1_dodatkowa	St6	
10	Oprawa łożyska śruby wzd	1	oprawa_loz_sr-wzd	St6	
9	Tuleja powiększająca	1	tuleja	St6	
8	Korpus łożyska aktywnego	2	korpus_do_loz_akt	St6	
7	Oprawa łożyska aktywnego	2	oprawa_loz_akt	St6	
6	Nakrętka	1	nakrętlka	Brąz	
5	Śruba	1	sruba	C45	
4	Wał bierny	1	wal2	St6	
3	Wał czynny	1	wal1	St6	
2	Silnik	1	silnik	-	-
1	Korpus	1	korpus_1	St6	-

	Nazwisko	Podpis	Data
Konstruował	Safrankov		14.01.2026
Kreślił	Safrankov		14.01.2026
Sprawdzał	Wałęsa		21.01.2026

Politechnika Poznańska
Instytut Konstrukcji Maszyn

Materiał: -

Ciężar: 60 **kg**

Podziałka: **1 : 5**

Nazwa: **Podnośnik śrubowy**

Liczba szt.: **1**

Format: **A1**

Nr rys.: **MCH.01.01/01**