Wymiar	Odchyłka
∅24 h6	qc;+0,013 0
∅20 k6	qc;+0,015 +0,002

Ra 3,2 Ra 1,6

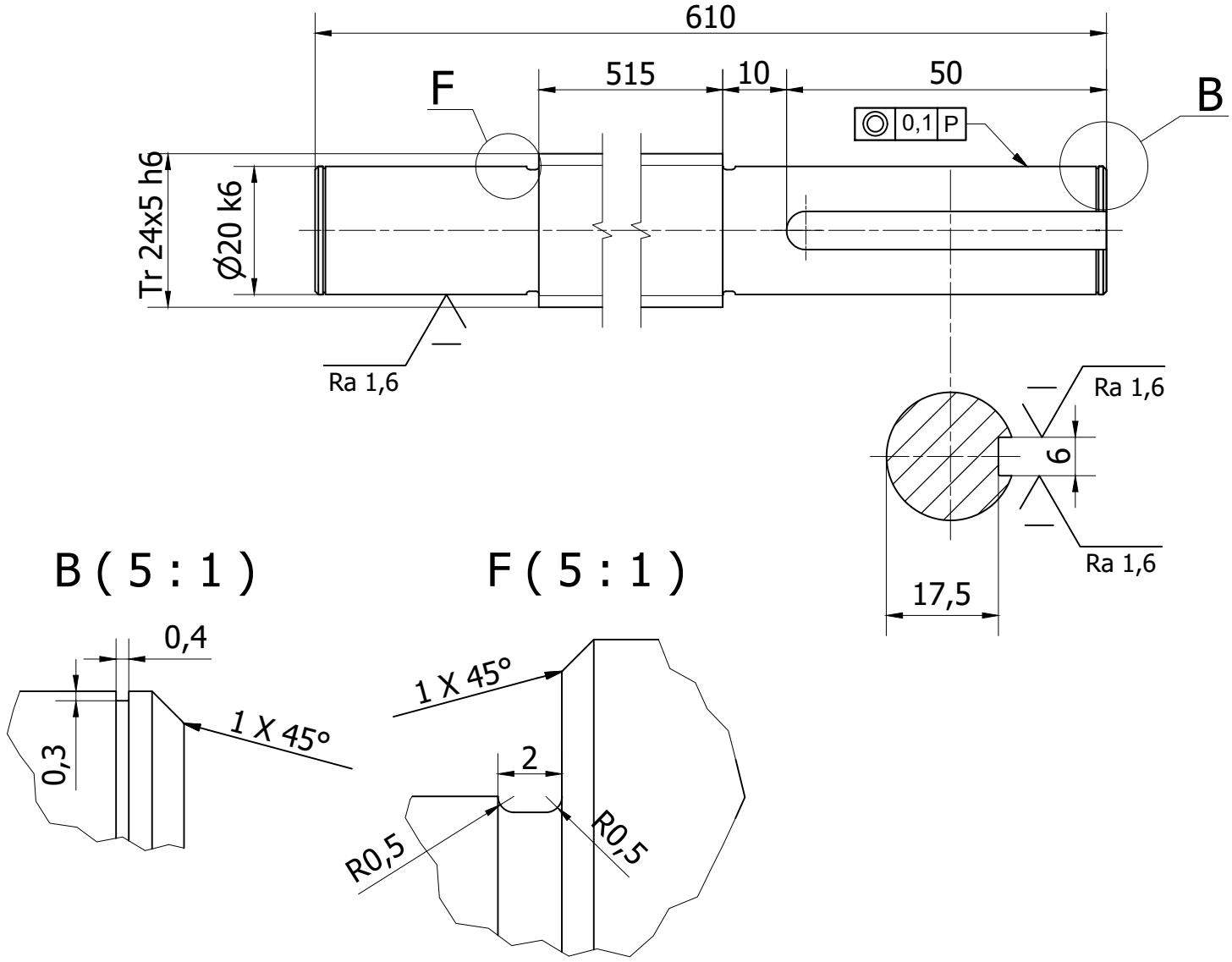

Uwagi:
1. Nieoznaczone, ostre krawędzie zatępić.
2. Wymiary nietolerowane wykonać w 11 klasie dokładności.
3. Po obróbce poddać oksydowaniu (czernić).

	Nazwisko	Podpis	Data		Materiał
Konstruował	Safrankov		14.01.2026	**Politechnika Poznańska** **Instytut Konstrukcji Maszyn**	**C45H**
Kreślił	Safrankov		14.01.2026		Ciężar
Sprawdzał	Wałęsa		14.01.2026		**3,5 kg**

Podziałka	Nazwa	Liczba szt.	Format
1 : 1	**Śruba Tr 24x5**	**1**	**A4**
		Nr rys. **MCH.02.01/1**	