Wymiar	Odchyłka
Tr 24x5 H7	qc;+0,021 0
∅ 46 H7	qc;+0,025 +0,000
∅ 76 H7	qc;+0,030 +0,000

Ra 1,6

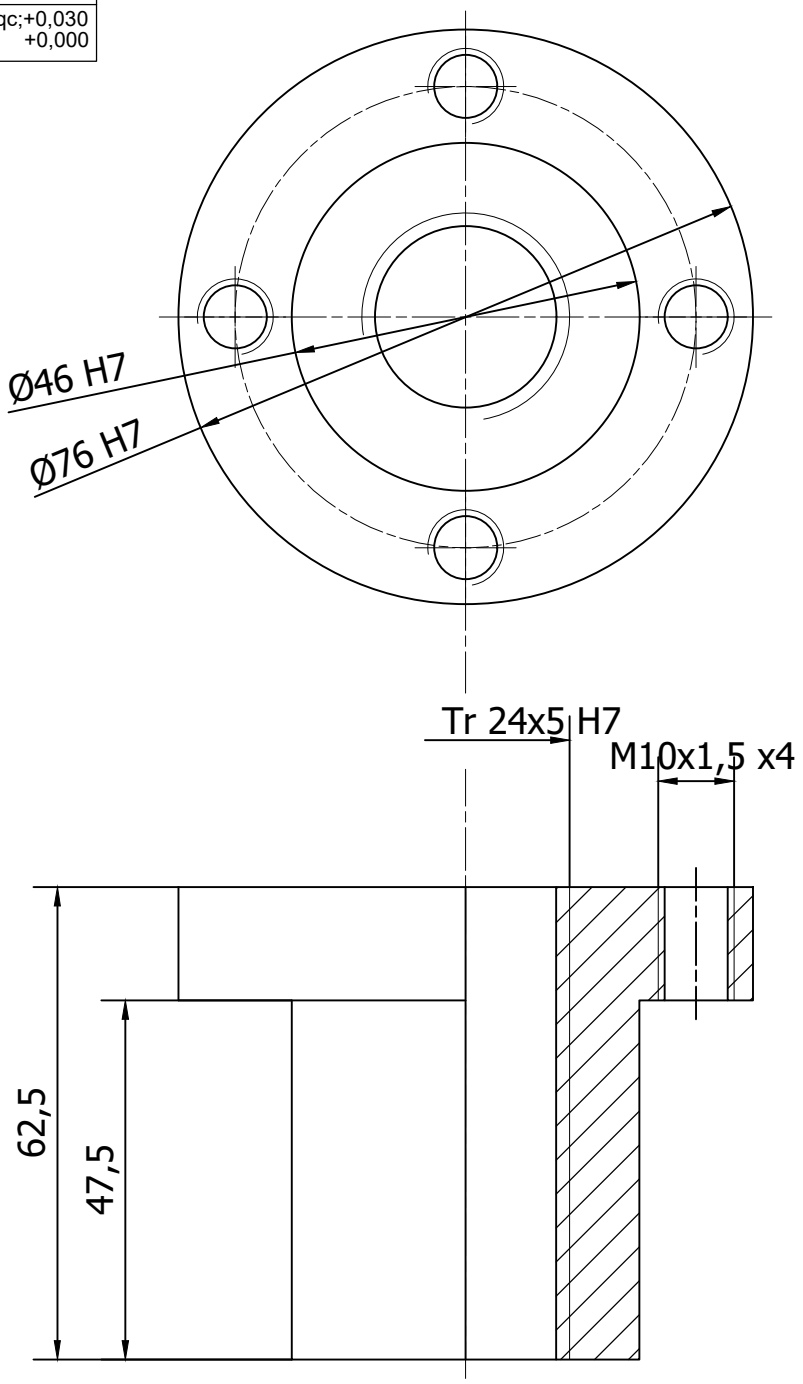

Uwagi:

1. Nieoznaczone, ostre krawędzie zatępić
2. Wymiary nietolerowane wykonać w 11 klasie dokładności.

	Nazwisko	Podpis	Data		Materiał
Konstruował	Safrankov		14.01.2026	**Politechnika Poznańska** **Instytut Konstrukcji Maszyn**	**BK331**
Kreślił	Safrankov		14.01.2026		Ciężar **1 kg**
Sprawdzał	Wałęsa		21.01.2026		

Podziałka	Nazwa	Liczba szt.	Format
1 : 1	**Nakrętka Tr 24x5**	**1**	**A4**
		Nr rys. **MCH.03.01/1**	