Wymiar	Odchyłka
∅ 20 H7	qc;+0,021 +0,000

Ra 1,6

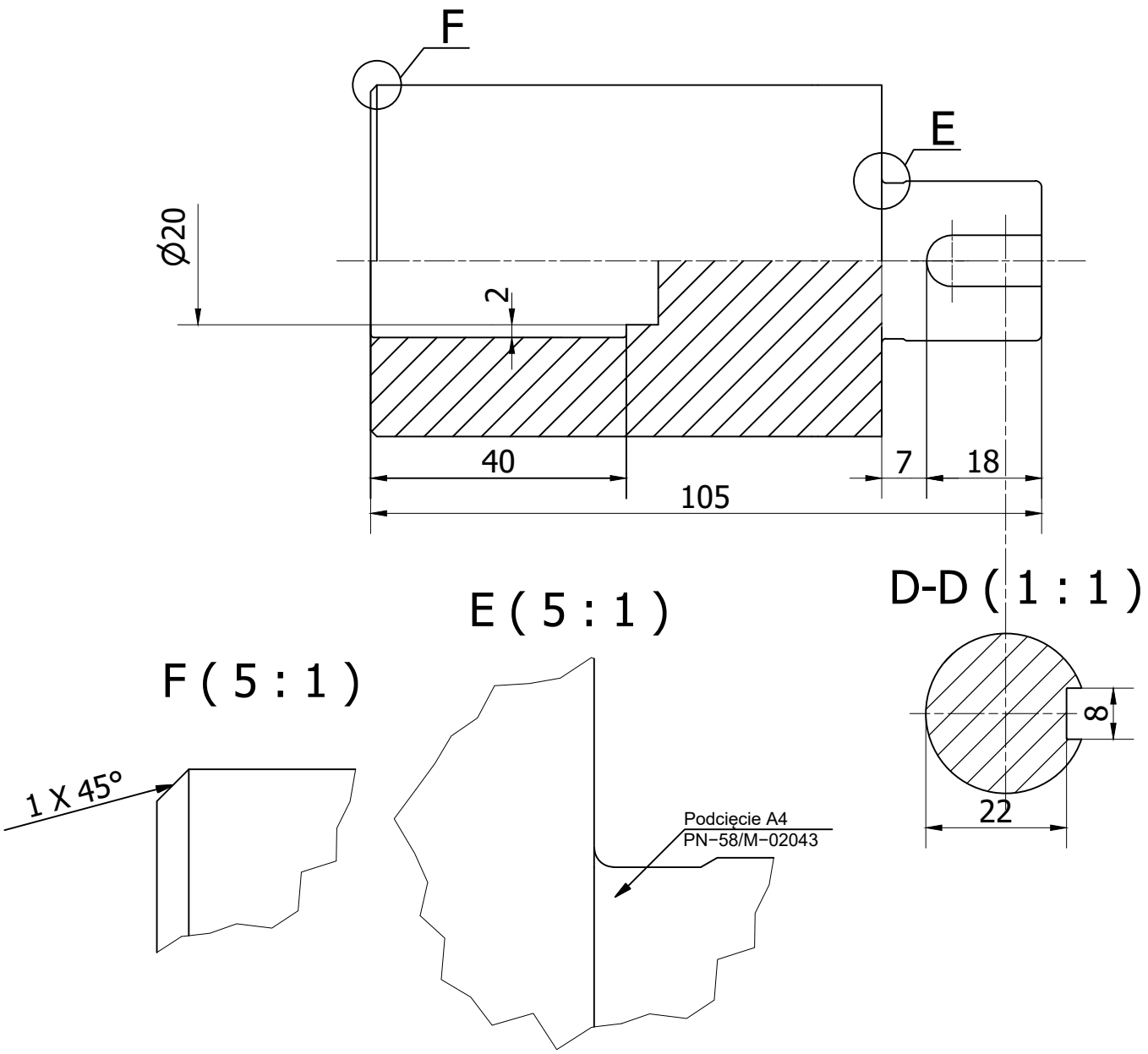

Uwagi:
1. Nieoznaczone, ostre krawędzie zatępić.
2. Wymiary nietolerowane wykonać w 11 klasie dokładności.
3. Po obróbce poddać oksydowaniu (czernić).

	Nazwisko	Podpis	Data		Materiał
Konstruował	Safrankov		14.01.2026	**Politechnika Poznańska** **Instytut Konstrukcji Maszyn**	**St6**
Kreślił	Safrankov		14.01.2026		Ciężar
Sprawdzał	Wałęsa		21.01.2026		**1 kg**

Podziałka	Nazwa	Liczba szt.	Format
1 : 1	Tuleja powiększająca	**1**	**A4**
		Nr rys. **MCH.04.01/1**	