Wymiar	Odchyłka
∅30 h7	qc;+0,000 -0,013
∅40 h7	qc;+0,000 -0,016

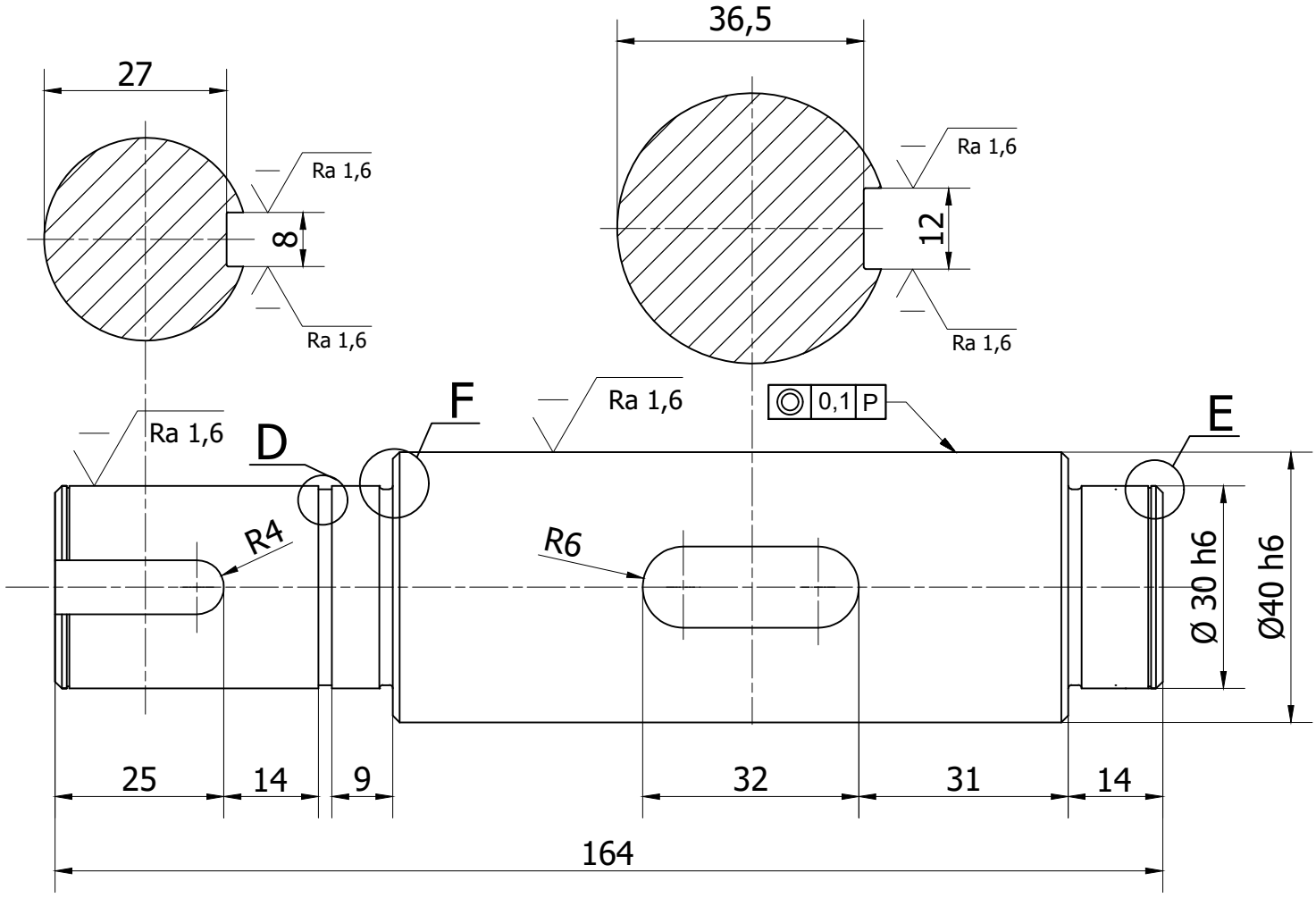

D (5 : 1)

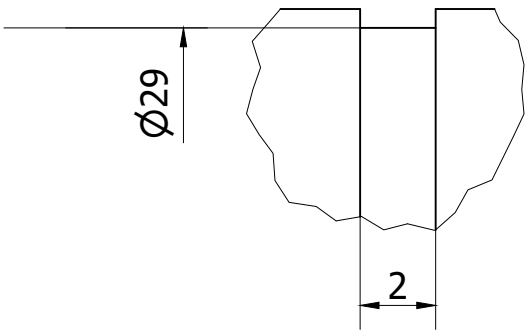

E (5 : 1)

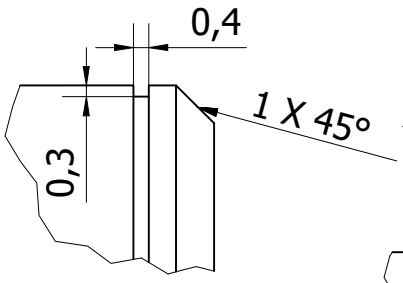

F (5 : 1)

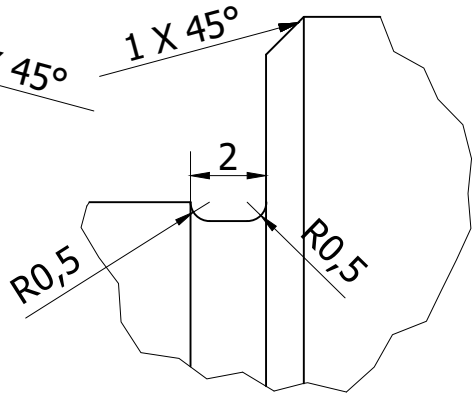

Uwagi:
1. Nieoznaczone, ostre krawędzie zatępić.
2. Wymiary nietolerowane wykonać w 11 klasie dokładności.
3. Po obróbce poddać oksydowaniu (czernić).

	Nazwisko	Podpis	Data		Materiał
Konstruował	Safrankov		14.01.2026	**Politechnika Poznańska Instytut Konstrukcji Maszyn**	**St6**
Kreślił	Safrankov		14.01.2026		Ciężar **2,5 kg**
Sprawdzał	Wałęsa		21.01.2026		

Podziałka	Nazwa	Liczba szt.	Format
1 : 1	**Wał czynny**	**1**	**A4**
		Nr rys. **MCH.05.01/1**	