Wymiar	Odchyłka
∅46 H7	qc;+0,025 +0,000

Ra 1,6

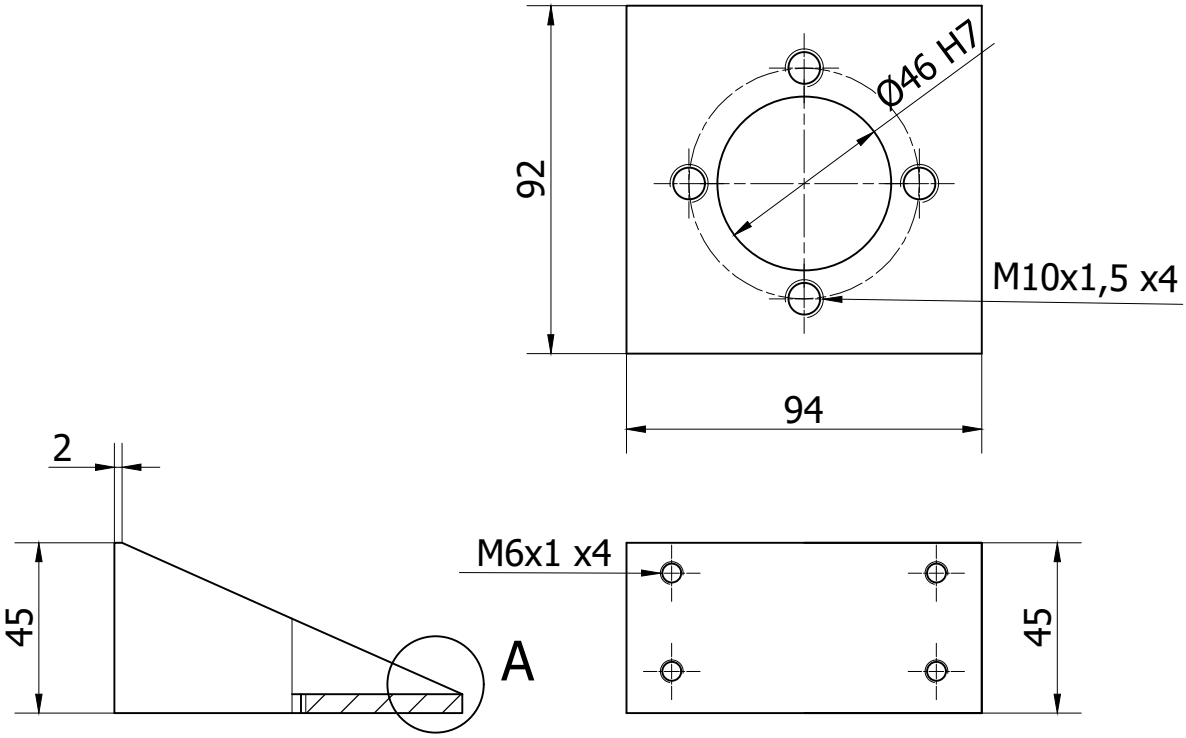

A (2 : 1)

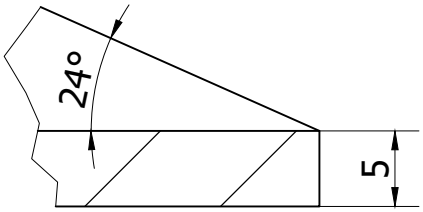

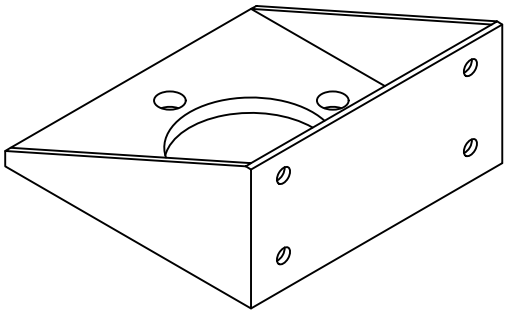

Uwagi:
1. Nieoznaczone, ostre krawędzie zatępić.
2. Wymiary nietolerowane wykonać w 11 klasie dokładności.
3. Po obróbce poddać oksydowaniu (czernić).

	Nazwisko	Podpis	Data		Materiał
Konstruował	Safrankov		14.01.2026	**Politechnika Poznańska** **Instytut Konstrukcji Maszyn**	**St6**
Kreślił	Safrankov		14.01.2026		Ciężar
Sprawdzał	Wałęsa		14.01.2026		**0.5 kg**

Podziałka	Nazwa	Liczba szt.	Format
1 : 2	**Złącze nakrętka - rama**	**1**	**A4**
		Nr rys. **MCH.06.01/1**	