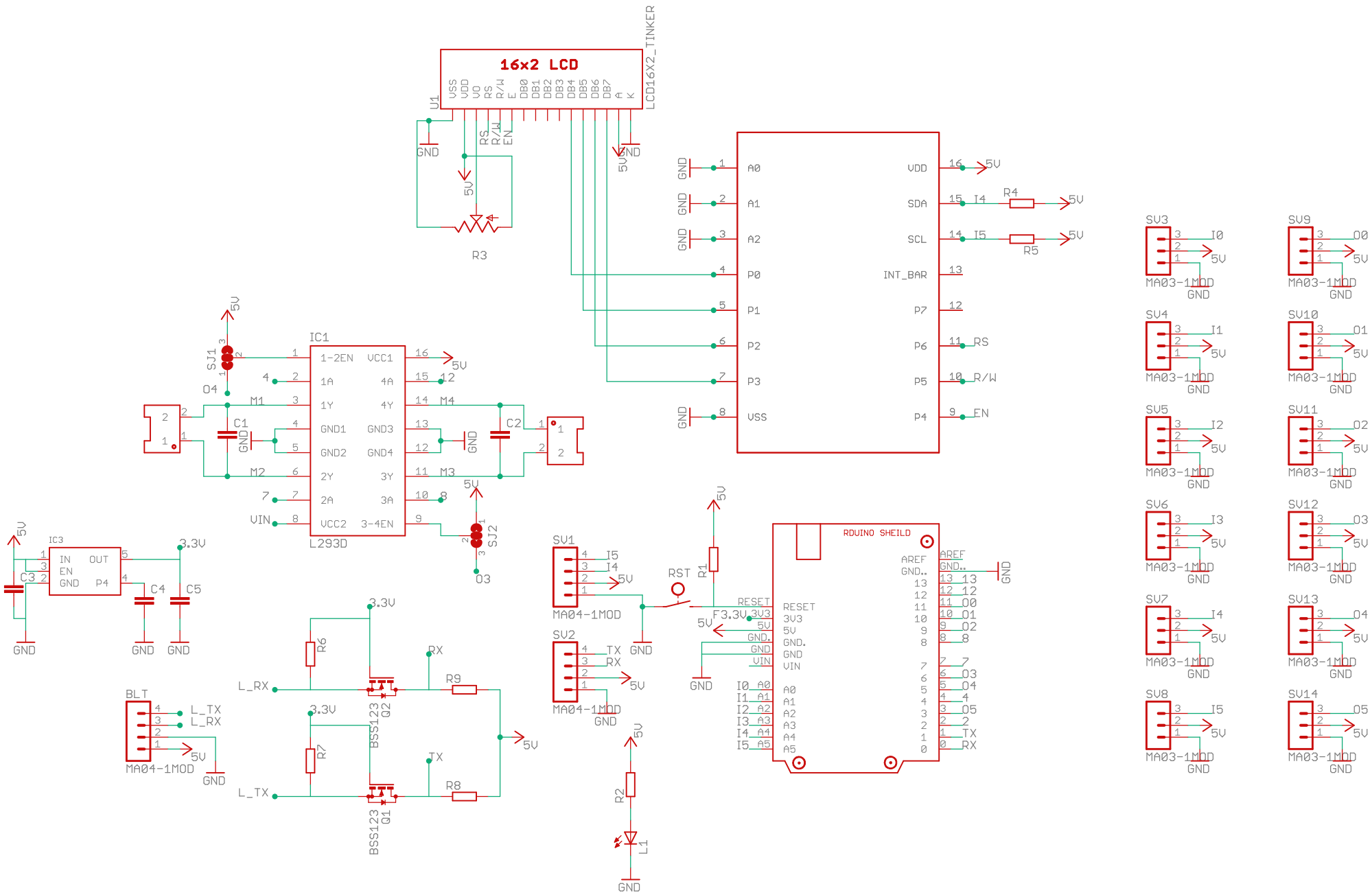
16x2 LCD
LCD16X2_TINKER
U1
VSS VDD VO RS R/W E DB0 DB1 DB2 DB3 DB4 DB5 DB6 DB7 A K
GND
5V
R3
A0 A1 A2 P0 P1 P2 P3 VSS
VDD SDA SCL INT_BAR P7 P6 P5 P4
R4
R5
RS
R/W
EN
IC1
L293D
1-2EN VCC1 1A 4A 1Y 4Y GND1 GND3 GND2 GND4 2Y 3Y 2A 3A VCC2 3-4EN
SJ1
SJ2
C1
C2
M1 M2 M3 M4
O4 O3
VIN
IC3
IN OUT EN GND P4
C3 C4 C5
3.3V
BLT
MA04-1MOD
L_TX
L_RX
R6 R7 R8 R9
BSS123 Q1
BSS123 Q2
TX
RX
SV1
SV2
I5 I4 TX RX
RST
R1
R2
L1
RDUINO SHEILD
AREF GND.. 13 12 11 10 9 8 7 6 5 4 3 2 1 0
RESET 3V3 5V GND. GND VIN
A0 A1 A2 A3 A4 A5
I0 I1 I2 I3 I4 I5
O0 O1 O2 O3 O4 O5
SV3 SV4 SV5 SV6 SV7 SV8
SV9 SV10 SV11 SV12 SV13 SV14
MA03-1MOD