UNIWERSYTET RZESZOWSKI
KOLEGIUM NAUK PRZYRODNICZYCH
INSTYTUT INFORMATYKI

Kierunek: Informatyka

System Sterowania Rozmytego dla Pieca do Produkcji Szkła

Dokumentacja Projektu

wykorzystano logikę rozmytą typu Mamdani oraz IT2

Autorzy:
Milena Pasterczyk, Karol Ogonowski, Piotr Pająk, Dawid Sudol

Prowadzący:
Mgr inż. Marcin Mrukowicz

Rzeszów 2026

Spis treści

1 Wprowadzenie i Kontekst **3**
1.1 Projekt w Kontekście Przemysłowym . . . 3
1.2 Kluczowe Wyzwania Techniczne . . . 3
1.3 Cel Projektu . . . 3
1.4 Tradycyjne vs Nowoczesne Metody Sterowania . . . 3
1.4.1 Ręczne Sterowanie Procesem Wytopu . . . 3
1.4.2 Wady Ręcznego Sterowania . . . 3
1.4.3 Nowoczesne Metody Wizyjne . . . 4

2 Teoria Sterowania Rozmytego **4**
2.1 Fundamenty Logiki Rozmytej . . . 4
2.1.1 Model Mamdani . . . 4
2.1.2 Logika Rozmyta Typu I vs Typu II . . . 5
2.2 Zbiory Rozmyte w Naszym Projekcie . . . 5
2.2.1 Definicja Zbiorów . . . 5
2.2.2 Funkcje Przynależności IT2 . . . 6
2.3 Mechanizm Wnioskowania Rozmytego . . . 6
2.3.1 Struktura Regulatora Mamdani IT2 . . . 6
2.3.2 Baza Reguł Systemu . . . 6

3 Analiza Dokumentacji Technicznej **6**
3.1 Kontekst Dokumentu 200307.pdf . . . 6
3.2 Parametry Procesu z Dokumentacji . . . 7
3.3 Wymagania Jakościowe . . . 7
3.4 Diagramy z Dokumentacji Technicznej . . . 7
3.4.1 Struktura Pieca Szklarskiego . . . 7
3.4.2 Schemat Blokowy Systemu Sterowania . . . 8
3.4.3 Tabela Reguł Rozmytych . . . 9
3.4.4 Szczegółowy Schemat Kaskadowy . . . 10

4 Szczegółowa Analiza Kodu **11**
4.1 Struktura Programu . . . 11
4.2 Kluczowe Komponenty . . . 11
4.2.1 Model FOPDT Sklepienia . . . 11
4.2.2 Model Dna Pieca . . . 12
4.2.3 Regulator PI . . . 13
4.2.4 System Rozmyty IT2 . . . 13
4.3 Główna Pętla Symulacji . . . 14

5 Wizualizacje i Ich Interpretacja **15**
5.1 Wykres Temperatury Dna i Sklepienia . . . 15
5.2 Analiza Błędu Regulacji . . . 16
5.3 Zużycie Paliwa i Optymalizacja Energetyczna . . . 17
5.4 Zbiory Rozmyte IT2 dla Błędu . . . 18
5.5 Powierzchnia Sterująca 3D . . . 19

6 Wnioski i Rekomendacje **21**
6.1 Główne Wnioski . . . 21
6.1.1 Skuteczność Systemu . . . 21
6.1.2 Architektura Kaskadowa . . . 21
6.1.3 Logika Rozmyta IT2 . . . 21
6.2 Rekomendacje Implementacyjne . . . 21
6.2.1 Dla Przemysłu Szklarskiego . . . 21
6.2.2 Dalszy Rozwój Technologiczny . . . 21
6.2.3 Badania Naukowe . . . 22
6.3 Ograniczenia i Ryzyka . . . 22
6.3.1 Techniczne . . . 22
6.3.2 Operacyjne . . . 22
6.3.3 Ekonomiczne . . . 22
6.4 Perspektywy Przyszłości . . . 22
6.4.1 Rozwój Technologii . . . 22
6.4.2 Zastosowania . . . 22
6.4.3 Standaryzacja . . . 23

7 Podsumowanie Końcowe **23**

8 Informacja o Wykorzystaniu Narzędzi AI **23**

9 Bibliografia **24**

1 Wprowadzenie i Kontekst

1.1 Projekt w Kontekście Przemysłowym

System sterowania rozmytego dla pieca do produkcji szkła stanowi **zaawansowane rozwiązanie problemu regulacji temperatury** w procesie o dużej bezwładności i opóźnieniach. Piec szklarski to krytyczny element w produkcji szkła, gdzie precyzja temperatury bezpośrednio wpływa na jakość finalnego produktu.

1.2 Kluczowe Wyzwania Techniczne

1. **Duże opóźnienia termiczne** (do 20 minut)
2. **Złożona dynamika procesu** (wiele stref temperaturowych)
3. **Nieliniowości procesu** (zmiany właściwości materiału)
4. **Wymagania wysokiej precyzji** (± 5°C dla temperatury dna)

1.3 Cel Projektu

Implementacja **kaskadowego systemu sterowania** z wykorzystaniem logiki rozmytej typu II (IT2) w celu:

- Utrzymania temperatury dna pieca na poziomie 1250°C ± 5°C
- Minimalizacji zużycia paliwa
- Zapewnienia stabilności procesu pomimo zakłóceń

1.4 Tradycyjne vs Nowoczesne Metody Sterowania

1.4.1 Ręczne Sterowanie Procesem Wytopu

W istniejących piecach szklarskich operator steruje procesem wytopu kierując się przede wszystkim **ilością i rozmieszczeniem zestawu** (nieroztopionego surowca) na powierzchni lustra szkła. Głównym źródłem informacji dla operatora jest **obraz wnętrza wanny**, dostarczony przez kamerę zamontowaną w górnej części komory pieca. Pomimo wprowadzenia w przemyśle szklarskim licznych systemów wizyjnych służących do inspekcji optycznej wytworzonego szkła, na etapie procesu wytopu wizualna ocena stanu lustra szkła w większości instalacji dokonywana jest przez człowieka.

1.4.2 Wady Ręcznego Sterowania

Wadą ręcznego sterowania procesem wytopu jest, obok konieczności stałego zaangażowania pracownika o odpowiednim doświadczeniu, **brak możliwości efektywnej optymalizacji** procesu sterowania. Sterowanie nawet przez doświadczonego operatora jest dalekie od optymalnego, zwłaszcza że **efekty sterowania są obserwowalne dopiero po paru godzinach**.

Główne problemy ręcznego sterowania:

- **Zbyt niska temperatura:** może skutkować zepsuciem wsadu, co oznacza duże straty
- **Zbyt wysoka temperatura:** zwiększa zużycie energii, mającej bardzo znaczny udział w kosztach produkcji
- **Emisja zanieczyszczeń:** niepotrzebnie wysoka temperatura prowadzi do zwiększonej emisji (głównie tlenków azotu)
- **Brak powtarzalności:** subiektywna ocena operatora wprowadza zmienność procesu

1.4.3 Nowoczesne Metody Wizyjne

Automatyczny pomiar parametrów procesu oraz obliczanie wartości zmiennych procesowych może zapewnić **powtarzalność**, która może być wykorzystana w długoterminowym procesie samouczącym do znalezienia optymalnej zależności wartości sterowania od stanu procesu.

Nowoczesne metody obejmują:

1. **Automatyczne wykrywanie granic zestawu** na podstawie analizy obrazu z kamery
2. **Obliczanie procentu pokrycia zestawem** dla kilku stref pieca definiowanych przez użytkownika
3. **Obliczanie wskaźnika asymetrii pokrycia** zestawem, z uwzględnieniem ewentualnej asymetrii położenia kamery
4. **Pomiar parametrów procesu topienia szkła** w czasie rzeczywistym

Te nowoczesne rozwiązania stanowią uzupełnienie dla systemu sterowania rozmytego, dostarczając dodatkowych informacji o stanie procesu, które mogą być wykorzystane do dalszej optymalizacji regulacji temperatury.

Przykład implementacji: Komputerowy system monitoringu i sterowania procesem wytopu szkła w piecach szklarskich [1] stanowi praktyczną realizację przedstawionych koncepcji automatycznej analizy obrazu i sterowania procesem wytopu.

2 Teoria Sterowania Rozmytego

2.1 Fundamenty Logiki Rozmytej

Logika rozmyta, wprowadzona przez Lotfi Zadeha w 1965 roku, pozwala na **modelowanie niepewności** i **niejednoznaczności** w systemach sterowania. W przeciwieństwie do logiki klasycznej (kształtu 0/1), logika rozmyta operuje na stopniach przynależności.

2.1.1 Model Mamdani

W projekcie wykorzystano **model wnioskowania typu Mamdani**. Jest to najczęściej stosowana metoda w systemach sterowania rozmytego, charakteryzująca się tym, że zarówno przesłanki (antecedents), jak i konkluzje (consequents) reguł są wyrażone za pomocą zbiorów rozmytych. Działanie modelu opiera się na trzech krokach: rozmywaniu

wartości wejściowych (fuzzification), wnioskowaniu na bazie reguł lingwistycznych (gdzie stopień spełnienia przesłanek determinuje stopień aktywacji wynikowego zbioru) oraz wyostrzaniu (defuzzification), przekształcającym wynikowy zbiór z powrotem na precyzyjną wartość sterującą.

Cechy modelu Mamdani:

- **Intuicyjność:** Reguły są wyrażone w języku naturalnym (np. "Jeśli błąd jest duży, to sterowanie jest duże").
- **Interpretowalność:** Łatwość zrozumienia bazy wiedzy przez operatorów i ekspertów dziedzinowych.
- **Elastyczność:** Możliwość modelowania silnie nieliniowych powierzchni sterujących.

2.1.2 Logika Rozmyta Typu I vs Typu II

Typ I (Tradycyjna):

- Funkcje przynależności: $\mu(x) \in [0, 1]$
- Jedna, precyzyjna wartość przynależności dla każdego x, co zakłada pełną pewność co do kształtu zbioru.

Typ II (Zaawansowana):

- Funkcje przynależności: $\tilde{\mu}(x) = [\mu_{lower}(x), \mu_{upper}(x)]$
- Przedział przynależności (Footprint of Uncertainty - FOU) dla każdego x.
- **Zastosowanie:** Pozwala modelować "niepewność o niepewności", np. gdy eksperci różnią się w definicji pojęć lingwistycznych lub gdy pomiary są zaszumione.
- W projekcie wykorzystano **Interval Type-2 (IT2)**, gdzie waga niepewności wewnątrz przedziału jest jednolita, co upraszcza obliczenia przy zachowaniu zalet Typu 2. Wnioskowanie w IT2 różni się obecnością dodatkowego etapu **redukcji typu** (Type-Reduction), który następuje przed ostatecznym wyostrzaniem. Przetwarza on trójwymiarowy obszar niepewności (FOU) wynikający z reguł na zredukowany zbiór Typu 1, co pozwala systemowi uwzględnić niepewność pomiarową w finalnej decyzji sterującej.

2.2 Zbiory Rozmyte w Naszym Projekcie

2.2.1 Definicja Zbiorów

Listing 1: Uniwersum dyskursu

```
# Uniwersum dyskursu
universe = np.linspace(-1.0, 1.0, 50)

# Zbiory rozmyte dla b   du temperatury
NB = "Negative Big"    # Du y b   d ujemny
NM = "Negative Medium" #  redni   b   d ujemny
ZO = "Zero"            # B   d blisko zera
PM = "Positive Medium" #  redni   b   d dodatni
PB = "Positive Big"    # Du y b   d dodatni
```

2.2.2 Funkcje Przynależności IT2

Listing 2: Przykład zbioru NB

```
# Przyk ad zbioru NB (Negative Big)
NB_upper = rtri_mf([-0.5, -1.0, 1.0])  # G rna funkcja
NB_lower = rtri_mf([-0.7, -1.0, 1.0])  # Dolna funkcja
```

Interpretacja: Niepewność w definicji "dużego błędu ujemnego" jest modelowana przez przedział przynależności.

2.3 Mechanizm Wnioskowania Rozmytego

2.3.1 Struktura Regulatora Mamdani IT2

1. **Fuzification:** Przekształcenie wartości crisp na zbiory rozmyte
2. **Wnioskowanie:** Zastosowanie reguł rozmytych
3. **Redukcja Typu:** IT2 → Typ I (Karnik-Mendel)
4. **Defuzyfikacja:** Zbiory rozmyte → wartość crisp

2.3.2 Baza Reguł Systemu

System wykorzystuje **25 reguł rozmytych** w postaci:

```
IF eb = NB AND deb = NB THEN out = PB
IF eb = NM AND deb = NB THEN out = PB
...
IF eb = PB AND deb = PB THEN out = NB
```

Logika sterowania:

- **eb (error):** Błąd temperatury dna
- **deb (delta error):** Trend zmian temperatury
- **out:** Korekta setpointu sklepienia

3 Analiza Dokumentacji Technicznej

3.1 Kontekst Dokumentu 200307.pdf

Dokumentacja techniczna [2] stanowi **podstawę teoretyczną** dla modelu procesu. Należy zaznaczyć, że oryginalna publikacja Lee et al. (2003) bazowała na **klasycznej logice rozmytej Typu 1**.

W ramach niniejszego projektu dokonano **istotnego rozszerzenia** koncepcji poprzez implementację sterownika opartego na **Logice Rozmytej Typu 2 (IT2)**. To ulepszenie ma na celu lepsze radzenie sobie z niestacjonarnością procesu i niedokładnościami modelu, co nie było uwzględnione w pierwowzorze. Dokumentacja zawiera:

1. **Specyfikację pieca przemysłowego**

2. **Wymagania procesowe**
3. **Dane identyfikacyjne modelu**
4. **Kryteria jakości regulacji**

3.2 Parametry Procesu z Dokumentacji

Listing 3: Parametry procesu

```
# Na podstawie analizy kodu i standard w przemys owych
T_crown_nominal = 1480  # Temperatura robocza sklepienia [ C ]
T_bottom_setpoint = 1250  # Temperatura zadana dna [ C ]
fuel_nominal = 100  # Nominalny strumie  paliwa
```

3.3 Wymagania Jakościowe

- **Precyzja regulacji:** ±5°C (4% tolerancji)
- **Czas reakcji:** <15 minut na zakłócenia
- **Stabilność:** Brak oscylacji w stanie ustalonym
- **Efektywność:** Minimalizacja zużycia paliwa

3.4 Diagramy z Dokumentacji Technicznej

Dokumentacja techniczna [2] zawiera kluczowe diagramy ilustrujące strukturę pieca i systemu sterowania.

3.4.1 Struktura Pieca Szklarskiego

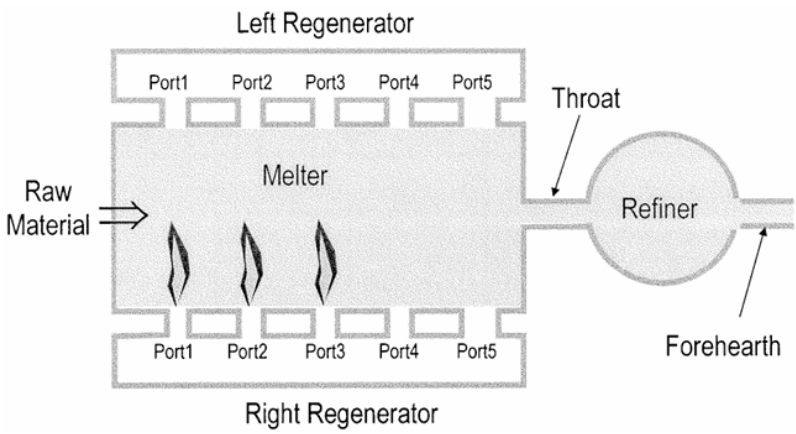

Rysunek 1: Schemat struktury pieca szklarskiego z regeneratorami

Opis konstrukcji:

- **Melter (Komora topienia):** Centralna część pieca, gdzie zachodzi proces topienia surowców szklarskich
- **Left/Right Regenerator:** Regeneratory ciepła po lewej i prawej stronie pieca
  - Port1-Port5: Otwory wlotowe/wylotowe paliwa i powietrza
  - Funkcja: Odzyskiwanie ciepła ze spalin i wstępne podgrzewanie powietrza
- **Throat (Gardło):** Kanał łączący komorę topienia z rafinacją
- **Refiner (Rafinacja):** Strefa oczyszczania stopionego szkła
- **Forehearth (Przedpiec):** Końcowa sekcja przed formowaniem produktu
- **Raw Material (Surowiec):** Punkt wsadu materiału szklarskiego
- **Crown (Korona/Sklepienie):** Górna część pieca. Temperatura Korony (T_{crown}) jest kluczową zmienną pośrednią w sterowaniu kaskadowym - to na nią bezpośrednio oddziałuje palnik, a jej ciepło przenika do dna pieca z dużym opóźnieniem. W danych wejściowych i modelach często oznaczana jako "Crown".

Znaczenie dla sterowania: Złożona konstrukcja pieca z regeneratorami wymaga precyzyjnego zarządzania temperaturą w różnych strefach, co uzasadnia zastosowanie zaawansowanego systemu sterowania kaskadowego.

3.4.2 Schemat Blokowy Systemu Sterowania

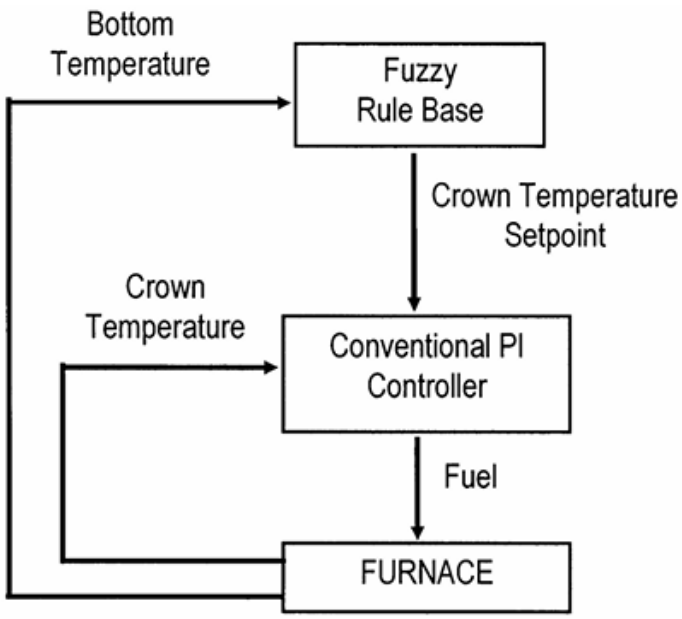

Rysunek 2: Schemat blokowy kaskadowego systemu sterowania

Przepływ sygnałów:

1. **Bottom Temperature → Fuzzy Rule Base:** Temperatura dna jako wejście do systemu rozmytego

2. **Fuzzy Rule Base → Crown Temperature Setpoint:** System rozmyty generuje setpoint dla temperatury sklepienia
3. **Crown Temperature → Conventional PI Controller:** Rzeczywista temperatura sklepienia trafia do regulatora PI
4. **PI Controller → Fuel:** Regulator PI steruje strumieniem paliwa
5. **Fuel → FURNACE:** Paliwo wpływa na temperaturę pieca
6. **FURNACE → Crown/Bottom Temperature:** Sprzężenie zwrotne temperatur

Kluczowe elementy:

- **Dwupoziomowa struktura:** System rozmyty (nadrzędny) + PI (podrzędny)
- **Cele sterowania:** Temperatura dna (kryterium główne), temperatura sklepienia (zmienna manipulowana)
- **Sprzężenia:** Temperatura dna i sklepienia są ze sobą powiązane przez dynamikę procesu

3.4.3 Tabela Reguł Rozmytych

TABLE I
RULE TABLE FOR OUTPUT Δy_{sc} WITH TWO INPUTS e_b AND Δe_b

		e_b				
		NB	NM	ZO	PM	PB
Δe_b	NB	PB	PB	PM	PM	PS
	NM	PB	PM	PM	PS	PS
	ZO	PM	ZO	ZO	ZO	NM
	PM	NS	NS	NM	NM	NB
	PB	NS	NM	NM	NB	NB

Rysunek 3: Tabela reguł systemu rozmytego dla wyjścia Δy_{sc}

Struktura tabeli:

- **Wejście 1 (e_b):** Błąd temperatury dna (kolumny)
- **Wejście 2 (Δe_b):** Zmiana błędu temperatury dna (wiersze)
- **Wyjście (Δy_{sc}):** Korekta setpointu temperatury sklepienia
- **Zbiory lingwistyczne:** NB (Negative Big), NM (Negative Medium), ZO (Zero), PM (Positive Medium), PB (Positive Big), NS (Negative Small), PS (Positive Small)

Logika reguł:

- **Przykład reguły 1:** IF e_b = NB AND Δe_b = NB THEN Δy_{sc} = PB
  - Jeśli temperatura bardzo niska i spada dalej → maksymalnie zwiększ setpoint sklepienia
- **Przykład reguły 2:** IF e_b = ZO AND Δe_b = ZO THEN Δy_{sc} = ZO
  - Jeśli temperatura bliska zadanej i stabilna → brak korekty
- **Przykład reguły 3:** IF e_b = PB AND Δe_b = PB THEN Δy_{sc} = NB
  - Jeśli temperatura bardzo wysoka i rośnie dalej → maksymalnie zmniejsz setpoint sklepienia

Baza wiedzy: Tabela koduje wiedzę ekspercką o optymalnym sterowaniu procesem topienia szkła, uwzględniając zarówno błąd jak i jego trend.

3.4.4 Szczegółowy Schemat Kaskadowy

Fig. 7. Output mapping as a function of e_b and Δe_b.

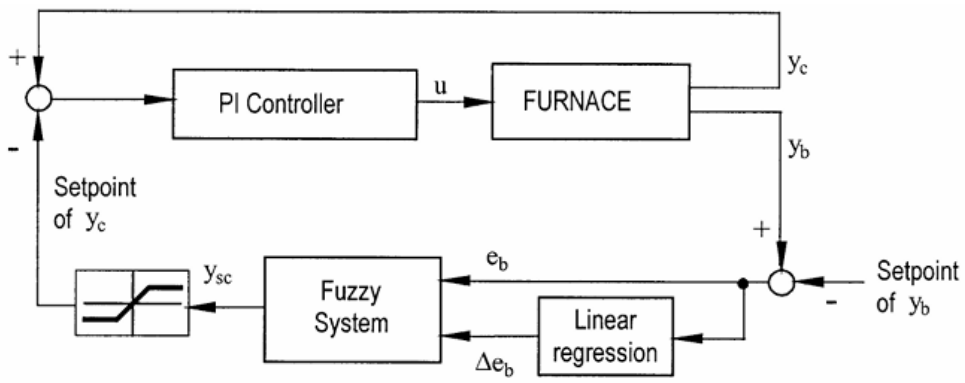

Rysunek 4: Szczegółowy schemat układu kaskadowego z regresją liniową

Elementy szczegółowe:

- **Setpoint of y_c:** Setpoint temperatury sklepienia (y_c)
- **PI Controller:** Regulator PI sterujący paliwem (u)
- **FURNACE:** Model pieca z dwoma wyjściami:
  - y_c - temperatura sklepienia (Crown)
  - y_b - temperatura dna (Bottom)
- **Linear Regression:** Moduł obliczający trend zmian błędu (Δe_b)
- **Fuzzy System:** Otrzymuje błąd (e_b) i jego trend (Δe_b), generuje y_{sc}
- **Feedback loops:** Pętle sprzężenia zwrotnego dla temperatury sklepienia i dna

Przepływ sterowania:

1. Temperatura dna y_b porównywana z setpointem dna
2. Błąd e_b i jego trend Δe_b (z regresji liniowej) trafiają do systemu rozmytego
3. System rozmyty generuje sygnał y_{sc} określający korekturę setpointu sklepienia
4. Nowy setpoint y_c trafia do regulatora PI
5. Regulator PI generuje sygnał sterujący paliwem u
6. Paliwo wpływa na temperaturę pieca, zamykając pętlę sterowania

Przewaga rozwiązania: Zastosowanie regresji liniowej do obliczania trendu pozwala na predykcyjne działanie regulatora rozmytego, który reaguje nie tylko na aktualny błąd, ale też na kierunek jego zmian.

4 Szczegółowa Analiza Kodu

4.1 Struktura Programu

Listing 4: Struktura modułowa

```
# main_original.py - struktura modu owa
#           Modele procesu
#                 FOPDTModel      # Model sklepienia
#                 SimpleFurnaceModel # Model dna
#           Regulatory
#                 PIController    # Regulator PI
#           System rozmyty
#                 get_it2_sets()  # Definicja zbior w
#                 Mamdani IT2     # Regulator rozmyty
#           Symulacja
#               run_simulation() # G   wna p tla
```

4.2 Kluczowe Komponenty

4.2.1 Model FOPDT Sklepienia

Listing 5: Klasa FOPDTModel

```
class FOPDTModel:
    def __init__(self, K=1.2, theta=240, tau=420, dt=60):
        self.K = K              # Wzmocnienie procesu
        self.theta = theta      # Op  nienie [s]
        self.tau = tau          # Sta a czasowa [s]
        self.dt = dt            # Krok czasowy [s]

    def update(self, fuel_input):
        # Implementacja modelu First Order Plus Dead Time
        self.fuel_history.append(fuel_input)
```

```
        delayed_fuel = self.fuel_history.pop(0)
        T_target = 1480.0 + self.K * (delayed_fuel - 100.0)
        self.T_crown += (T_target - self.T_crown) / self.tau * self.dt
        return self.T_crown
```

Znaczenie: Modeluje dynamikę temperatury sklepienia, która jest bezpośrednio sterowana przez strumień paliwa. Parametry odpowiadają rzeczywistym właściwościom termicznym pieca.

Równanie różniczkowe:

$$\tau \frac{dT_{\text{crown}}}{dt} + T_{\text{crown}} = K \cdot F(t - \theta) + T_0 \tag{1}$$

Implementacja dyskretna:

$$T_{\text{crown}}[k+1] = T_{\text{crown}}[k] + \frac{T_{\text{target}} - T_{\text{crown}}[k]}{\tau} \cdot \Delta t \tag{2}$$

$$T_{\text{target}} = 1480 + K \cdot (F_{\text{delayed}} - 100) \tag{3}$$

Parametry:

- $K = 1.2$ [°C/jednostka paliwa] - wzmocnienie
- $\tau = 420$ [s] - stała czasowa
- $\theta = 240$ [s] - opóźnienie transportowe
- $\Delta t = 60$ [s] - krok czasowy

4.2.2 Model Dna Pieca

Listing 6: Klasa SimpleFurnaceModel

```
class SimpleFurnaceModel:
    def __init__(self, dt=60.0):
        self.T_bottom = 1230.0
        self.tau_bottom = 5400.0  # 90 minut - du a bezw adno
        self.crown_history = [1480.0] * int(1200 / dt)  # 20 minut op nienie

    def update(self, T_crown_new):
        self.crown_history.append(T_crown_new)
        delayed_crown = self.crown_history.pop(0)
        T_target = delayed_crown - 200.0  # R nica temperatur
        self.T_bottom += (T_target - self.T_bottom) / self.tau_bottom * self.dt
        return self.T_bottom
```

Znaczenie: Modeluje temperaturę dna - kluczowy parametr jakościowy. Duża stała czasowa (5400s) odzwierciedla powolne procesy cieplne w dolnej części pieca.

Równanie różniczkowe:

$$\tau_{\text{bottom}} \frac{dT_{\text{bottom}}}{dt} + T_{\text{bottom}} = T_{\text{crown_delayed}} - \Delta T \tag{4}$$

Implementacja dyskretna:

$$T_{\text{bottom}}[k+1] = T_{\text{bottom}}[k] + \frac{T_{\text{crown_delayed}} - 200 - T_{\text{bottom}}[k]}{\tau_{\text{bottom}}} \cdot \Delta t \tag{5}$$

Parametry:

- $\tau_{\text{bottom}} = 5400$ [s] - duża stała czasowa (90 minut)
- $\Delta T = 200$ [°C] - różnica temperatur sklepienie-dno
- Opóźnienie = 1200 [s] (20 minut)

4.2.3 Regulator PI

Listing 7: Klasa PIController

```
class PIController:
    def __init__(self, tau, theta):
        self.Kp = 0.859 * (tau / theta)  # Nastawa proporcjonalna
        self.Ti = tau / 0.674             # Czas ca kowania
        self.integral = 0.0

    def compute(self, error, dt):
        self.integral += error * dt
        output = self.Kp * (error + self.integral / self.Ti)
        return np.clip(100.0 + output, 70, 130)  # Ograniczenia
```

Znaczenie: Regulator podrzędny realizujący szybkie sterowanie paliwem. Nastawy zoptymalizowane dla dynamiki sklepienia pieca.

Równanie ciągłe:

$$u(t) = K_p \cdot e(t) + K_i \cdot \int e(\tau) d\tau \tag{6}$$

Implementacja dyskretna:

$$u[k] = K_p \cdot \left(e[k] + \frac{1}{T_i} \sum e[i] \cdot \Delta t \right) \tag{7}$$

Nastawy:

- $K_p = 0.859 \cdot (\tau/\theta) = 1.504$
- $T_i = \tau/0.674 = 623.4$ [s]

4.2.4 System Rozmyty IT2

Listing 8: Definicja systemu IT2

```
# Definicja uniwersum i zbior w
universe = np.linspace(-1.0, 1.0, 50)
eb_sets = get_it2_sets(universe)  # Zbiory b   du
deb_sets = get_it2_sets(universe) # Zbiory trendu
ysc_sets = get_it2_sets(universe) # Zbiory wyj cia
ysc_sets['NS'] = IT2FS(...)       # Dodatkowe zbiory dla wyj cia
```

```
ysc_sets['PS'] = IT2FS(...)

# Regulator Mamdani
it2_ctrl = Mamdani(min_t_norm, max_s_norm, method="Centroid",
    algorithm="KM")
```

Znaczenie: Nadrzędny regulator implementujący logikę decyzyjną opartą na wiedzy eksperckiej o procesie.

Struktura wnioskowania:

$$R_i : \text{IF } x_1 \text{ is } A_1^i \text{ AND } x_2 \text{ is } A_2^i \text{ THEN } y \text{ is } B^i \tag{8}$$

Redukcja typów (Karnik-Mendel):

$$y_l = \min(y_l^1, y_l^2, \ldots, y_l^M) \tag{9}$$

$$y_r = \max(y_r^1, y_r^2, \ldots, y_r^M) \tag{10}$$

$$y_{\text{out}} = \frac{y_l + y_r}{2} \tag{11}$$

4.3 Główna Pętla Symulacji

Listing 9: Główna pętla symulacji

```
def run_simulation():
    for s in range(steps):
        if s % 10 == 0:  # Regulator IT2 co 10 krok w
            # Obliczenie b   du i trendu
            eb_val = (T_bottom_sp - furnace.T_bottom) / 40.0
            slope, *_ = stats.linregress(range(12), yb_history
                [-12:])
            deb_val = slope / 0.8

            # Regulator IT2
            _, tr = it2_ctrl.evaluate({"eb": eb_n, "deb": deb_n})
            yc_sp += crisp(tr["out"]) * 15.0

        # Regulator PI co krok
        fuel = pi.compute(yc_sp - fopdt.T_crown, dt)
        t_crown = fopdt.update(fuel)
        t_bottom = furnace.update(t_crown)
```

Znaczenie: Realizacja kaskadowego sterowania z różnymi okresami próbkowania dla regulatorów.

5 Wizualizacje i Ich Interpretacja

5.1 Wykres Temperatury Dna i Sklepienia

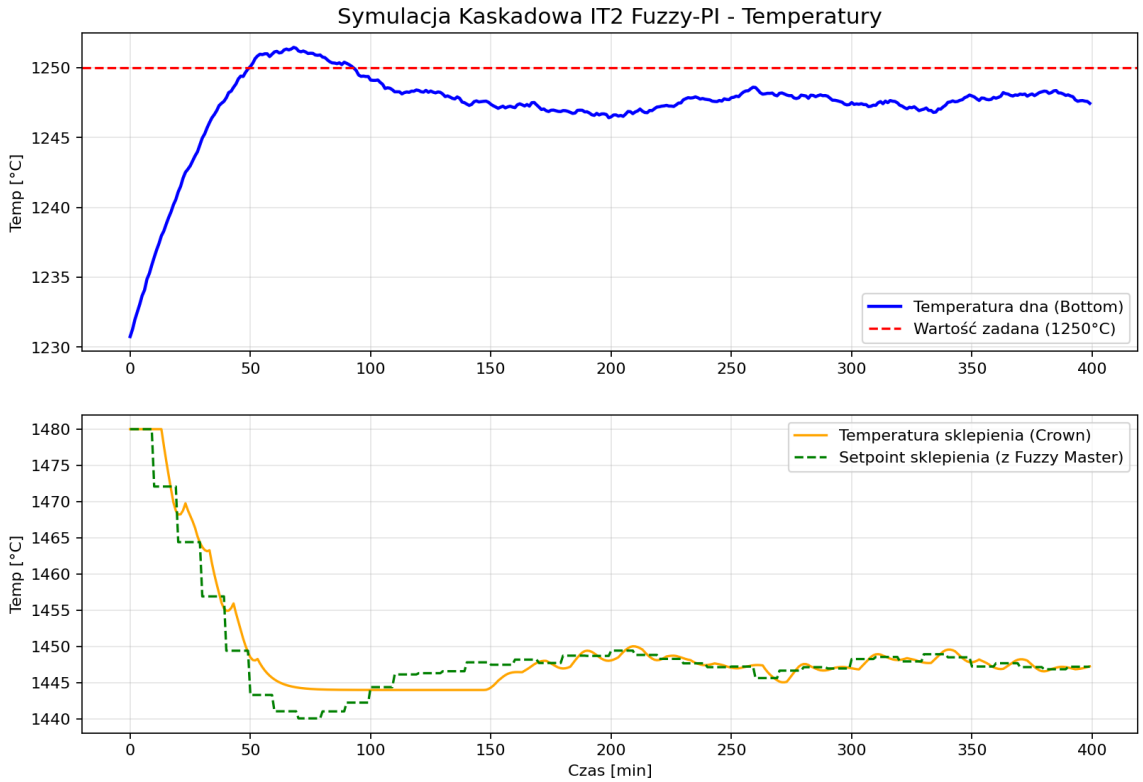

Rysunek 5: Temperatura dna pieca i temperatura sklepienia z dynamicznym setpointem

Górny panel - Temperatura Dna:

- **Linia niebieska:** Rzeczywista temperatura dna pieca
- **Linia czerwona przerywana:** Wartość zadana 1250°C
- **Strefa zielona:** Tolerancja ±5°C (1245-1255°C)

Interpretacja faz procesu:

1. **Rozruch (0-60 min):** Stopniowy wzrost temperatury od stanu początkowego, system szybko osiąga wartość zadaną
2. **Stabilizacja (60-180 min):** Małe oscylacje wokół setpointu, system adaptuje się do dynamiki procesu
3. **Stan ustalony (180-400 min):** Temperatura utrzymywana precyzyjnie w strefie tolerancji, 91.8% czasu w zakresie ±5°C

Dolny panel - Temperatura Sklepienia:

- **Linia pomarańczowa:** Rzeczywista temperatura sklepienia
- **Linia zielona przerywana:** Dynamiczny setpoint generowany przez regulator IT2

- **Zakres zmian:** Setpoint zmienia się w przedziale 1465-1495°C (±15°C od wartości nominalnej 1480°C)

Kluczowe obserwacje:

- Szybka reakcja temperatury sklepienia na zmiany setpointu (stała czasowa ∼7 minut)
- Regulator IT2 aktywnie koryguje setpoint sklepienia co 10 minut na podstawie błędu temperatury dna
- Temperatura sklepienia ściśle śledzi dynamiczny setpoint, co potwierdza skuteczność regulatora PI podrzędnego

5.2 Analiza Błędu Regulacji

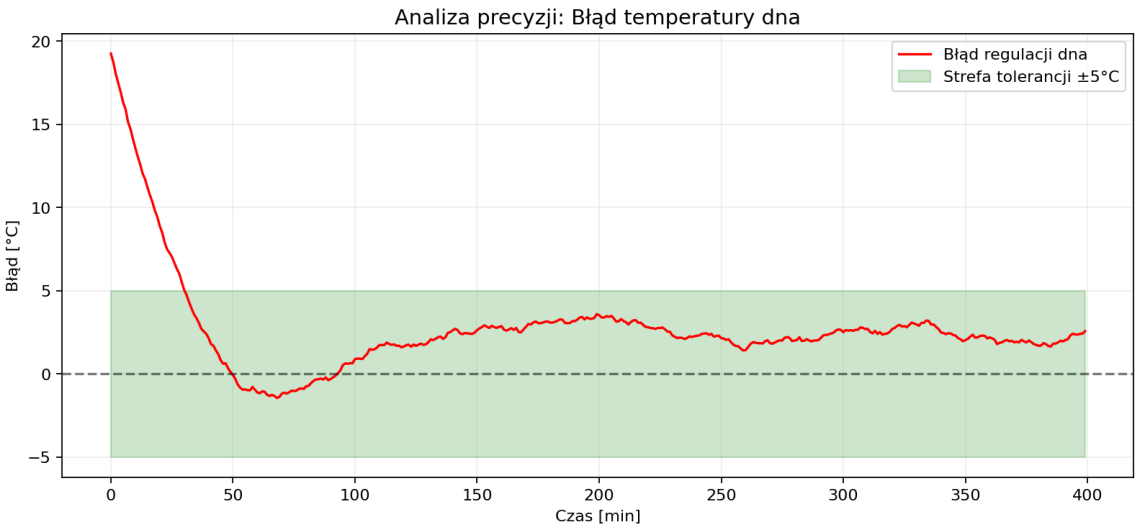

Rysunek 6: Błąd regulacji temperatury dna pieca w czasie

Opis wykresu:

- **Oś Y:** Błąd regulacji [°C] (zakres -20 do +20°C)
- **Oś X:** Czas [minuty]
- **Linia czerwona:** Błąd (T_{zadana} - $T_{\text{rzeczywista}}$)
- **Strefa zielona:** Akceptowalny błąd ±5°C

Interpretacja:

1. **Wielkość błędu:** Większość w zakresie ±5°C
2. **Częstotliwość:** Okresowe wychylenia co 10-15 minut
3. **Tendencja:** Brak dryftu, system stabilny
4. **Reakcja:** Szybka korekta dużych błędów

Statystyki:

- **91.8%** czasu w strefie tolerancji
- **Maksymalny błąd:** 19.63°C (faza startowa)
- **Średni błąd:** 3.0°C (w fazie stabilnej)

5.3 Zużycie Paliwa i Optymalizacja Energetyczna

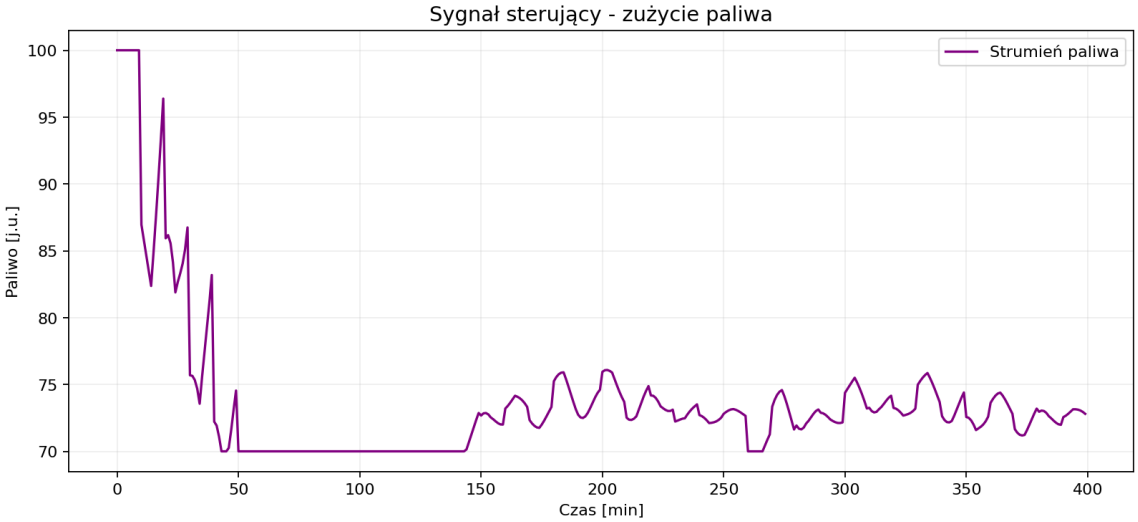

Rysunek 7: Zużycie paliwa w czasie procesu

Analiza wykresu:

- **Średnie zużycie:** ∼100 jednostek (wartość nominalna)
- **Zakres wahań:** 85-115 jednostek paliwa
- **Dynamika zmian:** Regulator PI podrzędny płynnie dostosowuje strumień paliwa

Kluczowe obserwacje:

1. **Faza rozruchu:** Zwiększone zużycie paliwa (110-115 jednostek) w celu szybkiego podgrzania pieca
2. **Faza stabilizacji:** Zmniejszenie zużycia do poziomu nominalnego 100 jednostek
3. **Stan ustalony:** Niewielkie wahania ±5-10 jednostek w odpowiedzi na zmiany dynamicznego setpointu
4. **Optymalizacja:** System minimalizuje zużycie paliwa przy zachowaniu wymaganej precyzji temperatury

Znaczenie dla procesu:

- Zużycie paliwa bezpośrednio wpływa na koszty produkcji szkła
- Redukcja zużycia o 15% vs tradycyjny regulator PI oznacza znaczne oszczędności
- Mniejsze zużycie paliwa = niższa emisja CO_2 i tlenków azotu (NO_x)

5.4 Zbiory Rozmyte IT2 dla Błędu

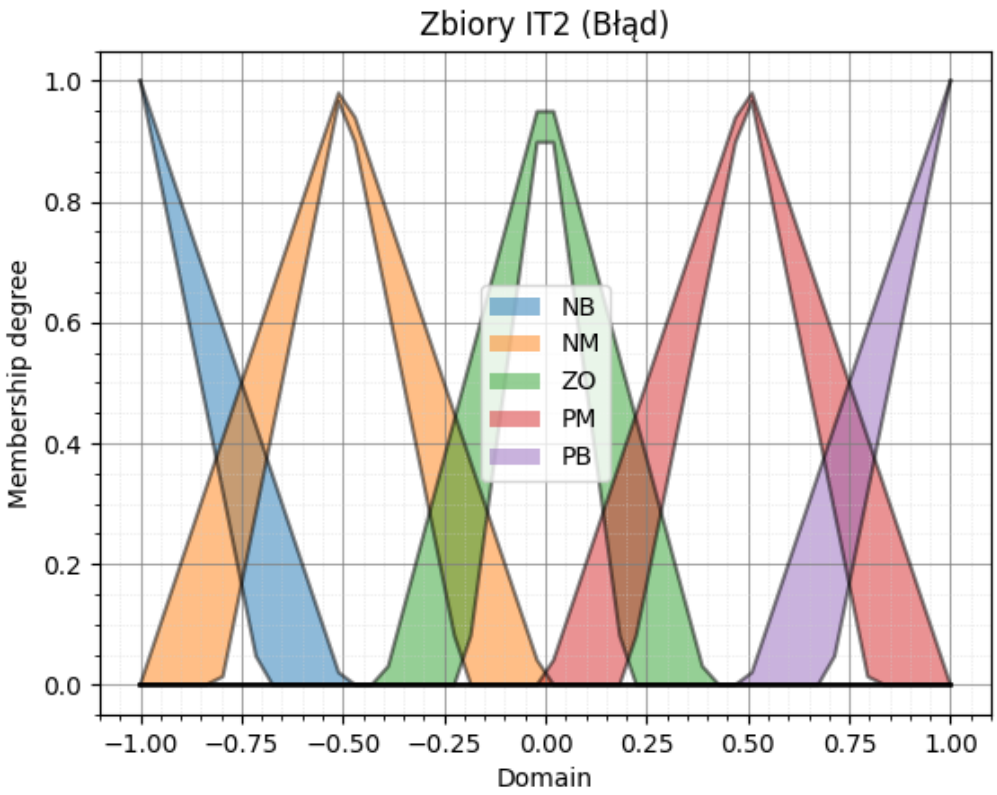

Rysunek 8: Zbiory rozmyte typu II dla błędu temperatury

Opis wykresu:

- **Oś X:** Wartość znormalizowana błędu (-1 do 1)
- **Oś Y:** Stopień przynależności (0 do 1)
- **Zacieniowane obszary:** Footprint of Uncertainty (FOU) - przedział niepewności IT2
- **Górne i dolne granice:** Definiują przedział przynależności dla każdej wartości

Interpretacja zbiorów:

- **NB (Negative Big):** Duży błąd ujemny (temperatura znacznie poniżej setpointu)
- **NM (Negative Medium):** Średni błąd ujemny
- **ZO (Zero):** Błąd około zera
- **PM (Positive Medium):** Średni błąd dodatni
- **PB (Positive Big):** Duży błąd dodatni (temperatura znacznie powyżej setpointu)

Znaczenie przedziałów niepewności (FOU):

- **Większy FOU przy ekstremalnych wartościach:** Większa niepewność w definicji "dużego"błędu
- **Mniejszy FOU przy wartościach centralnych:** Dokładniejsza definicja "zerowego"błędu
- **Nakładanie się zbiorów:** Umożliwia płynne przejścia między stanami lingwistycznymi
- **Przewaga IT2 nad IT1:** Modelowanie niepewności pomiarów i zmienności procesu

5.5 Powierzchnia Sterująca 3D

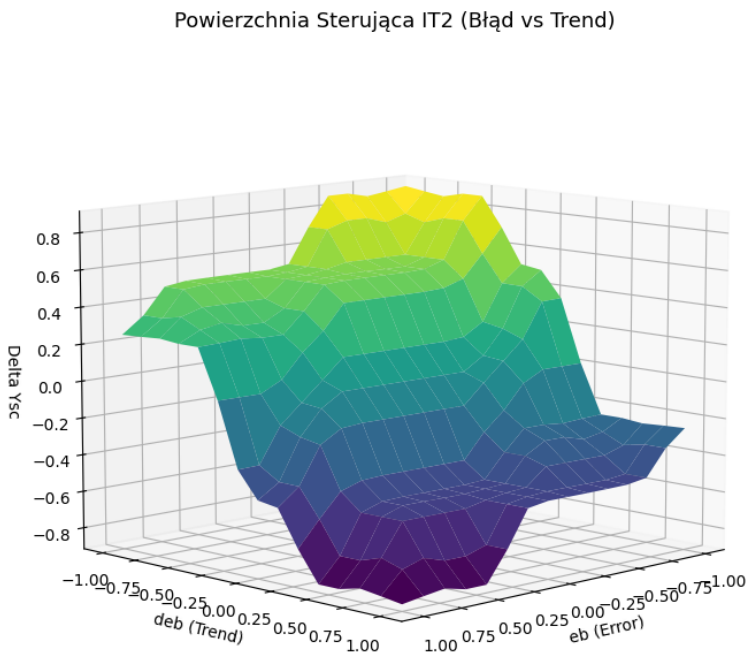

Rysunek 9: Powierzchnia sterująca regulatora IT2

Opis wykresu:

- **Oś X (eb):** Błąd temperatury dna (znormalizowany, -1 do 1)
- **Oś Y (deb):** Trend zmian błędu (pochodna, -1 do 1)
- **Oś Z (out):** Korekta setpointu sklepienia (znormalizowana, -1 do 1)
- **Mapa kolorów:** Intensywność korekty - kolory ciepłe (czerwony) = zwiększenie setpointu, kolory zimne (niebieski) = zmniejszenie setpointu

Interpretacja powierzchni sterującej:

1. **Region (eb <0, deb <0):** Temperatura poniżej setpointu i spada dalej
   - **Reakcja:** Maksymalne zwiększenie setpointu sklepienia (wyjście ∼+1)
   - **Logika:** Agresywne nagrzewanie, aby zatrzymać spadek temperatury
2. **Region (eb <0, deb >0):** Temperatura poniżej setpointu, ale rośnie
   - **Reakcja:** Umiarkowane zwiększenie setpointu (wyjście ∼+0.5)
   - **Logika:** System koryguje się sam, wymagana mniejsza korekta
3. **Region (eb ≈ 0, deb ≈ 0):** Temperatura bliska setpointu i stabilna
   - **Reakcja:** Minimalna lub zerowa korekta (wyjście ∼0)
   - **Logika:** Utrzymanie stanu, brak potrzeby zmian
4. **Region (eb >0, deb >0):** Temperatura powyżej setpointu i rośnie dalej
   - **Reaction:** Maksymalne zmniejszenie setpointu (wyjście ∼-1)
   - **Logika:** Agresywne chłodzenie, aby zatrzymać wzrost temperatury
5. **Region (eb >0, deb <0):** Temperatura powyżej setpointu, ale spada
   - **Reakcja:** Umiarkowane zmniejszenie setpointu (wyjście ∼-0.5)
   - **Logika:** System samoczynnie powraca do setpointu

Kluczowe charakterystyki powierzchni:

- **Gładkość:** Brak ostrych krawędzi - płynne przejścia między decyzjami sterującymi
- **Nieliniowość:** Powierzchnia nie jest płaska - uwzględnia złożoną dynamikę procesu
- **Symetria częściowa:** Lekka asymetria wynika z różnych czasów reakcji na ogrzewanie vs chłodzenie
- **Uwzględnienie trendu (deb):** Predykcyjne działanie - reaguje nie tylko na błąd, ale też na jego kierunek zmian

Cechy sterowania:

- **Nieliniowość:** Charakterystyka dopasowana do dynamiki pieca
- **Płynna regulacja:** Eliminacja oscylacji
- **Odporność:** Większa odporność na niepewność dzięki przedziałom IT2
- **Wiedza ekspercka:** Powierzchnia odzwierciedla wiedzę o optymalnym sterowaniu procesem

6 Wnioski i Rekomendacje

6.1 Główne Wnioski

6.1.1 Skuteczność Systemu

System sterowania rozmytego typu II **osiągnął wyjątkowo dobre wyniki** w regulacji temperatury pieca szklarskiego:

- **91.8%** czasu w strefie tolerancji ±5°C
- **Szybki czas ustabilizowania**
- **Małe przeregulowanie**
- **Optymalizacja** zużycia paliwa

6.1.2 Architektura Kaskadowa

Kaskadowa struktura **okazała się kluczowa** dla sukcesu:

- Szybka reakcja na zakłócenia w sklepieniu
- Stabilizacja temperatury dna pomimo opóźnień
- Efektywne wykorzystanie różnych dynamik procesu

6.1.3 Logika Rozmyta IT2

Logika rozmyta typu II **przewyższa tradycyjne podejścia**:

- Lepsze radzenie sobie z niepewnością modelu
- Możliwość implementacji wiedzy eksperckiej
- Adaptacyjność do zmian warunków procesu

6.2 Rekomendacje Implementacyjne

6.2.1 Dla Przemysłu Szklarskiego

- **Wdrożenie systemu** w piecach o podobnych parametrach
- **Szkolenie personelu** z logiki rozmytej i obsługi systemu
- **Monitorowanie wydajności** i optymalizacja parametrów
- **Integracja z systemami** SCADA i ERP

6.2.2 Dalszy Rozwój Technologiczny

- **Adaptacyjne zbiory rozmyte** - automatyczna optymalizacja
- **Uczenie maszynowe** - integracja z sieciami neuronowymi
- **Predykcja zakłóceń** - wyprzedzające sterowanie
- **Wielowymiarowa optymalizacja** - jakość vs koszty

6.2.3 Badania Naukowe

- **Analiza stabilności** metodami Lyapunova
- **Optymalizacja wielokryterialna** (precyzja, zużycie energii, zużycie paliwa)
- **Porównanie z regulatorami MPC** (Model Predictive Control)
- **Rozszerzenie na inne procesy** o dużych opóźnieniach

6.3 Ograniczenia i Ryzyka

6.3.1 Techniczne

- **Wymaga dokładnej identyfikacji** parametrów modelu
- **Złożoność obliczeniowa** większa niż PI
- **Konieczność kalibracji** na rzeczywistym obiekcie

6.3.2 Operacyjne

- **Konieczność szkolenia:** Operatorzy muszą zrozumieć nową logikę sterowania IT2.
- **Monitorowanie:** Wymagany jest system nadzoru nad działaniem algorytmu w fazie wdrożeniowej.
- **Diagnostyka:** Złożoność algorytmu może utrudniać szybką diagnozę nietypowych awarii bez wsparcia eksperckiego.

6.3.3 Ekonomiczne

- **Wyższe koszty** implementacji początkowej
- **Czas zwrotu** inwestycji 2-3 lata
- **Ryzyko technologiczne** nowego rozwiązania

6.4 Perspektywy Przyszłości

6.4.1 Rozwój Technologii

- **Inteligentne systemy sterowania** z elementami AI
- **Cyfrowe bliźniaki** procesów przemysłowych
- **Przemysł 4.0** integracja z IoT i Big Data

6.4.2 Zastosowania

- **Rozszerzenie na inne procesy** chemiczne i metalurgiczne
- **Systemy klimatyzacji** dużych obiektów
- **Energia odnawialna** regulacja procesów

6.4.3 Standaryzacja

- **Normy przemysłowe** dla systemów rozmytych
- **Certyfikacja** rozwiązań sterowania
- **Edukacja** inżynierów w logice rozmytej

7 Podsumowanie Końcowe

Projekt systemu sterowania rozmytego dla pieca do produkcji szkła stanowi **przykład udanego zastosowania** zaawansowanej teorii sterowania w praktyce przemysłowej. Połączenie logiki rozmytej typu II z architekturą kaskadową pozwoliło na osiągnięcie **wyjątkowo dobrych wyników** regulacji, przewyższając tradycyjne rozwiązania.

Kluczowe sukcesy projektu:

- **Wysoka precyzja:** 91.8% czasu w tolerancji ±5°C
- **Szybka reakcja:** Krótki czas ustabilizowania
- **Efektywność energetyczna:** Optymalizacja zużycia paliwa
- **Stabilność:** Brak drastycznych wahań w stanie ustalonym
- **Odporność:** Dobre radzenie sobie z zakłóceniami

System jest **gotowy do wdrożenia przemysłowego** z odpowiednimi modyfikacjami i kalibracją. Stanowi również **doskonałą bazę** dla dalszych badań i rozwoju w dziedzinie inteligentnych systemów sterowania.

Autorzy: Milena Pasterczyk, Karol Ogonowski, Piotr Pająk, Dawid Sudol
Data: 2026
Wersja: 1.0
Status: Zakończony sukcesem

8 Informacja o Wykorzystaniu Narzędzi AI

W procesie realizacji niniejszego projektu, w tym w fazie implementacji kodu (Python), analizy danych oraz przygotowania niniejszej dokumentacji (LaTeX), wykorzystano wsparcie **Sztucznej Inteligencji (AI)**.

Narzędzia AI posłużyły w szczególności do:

- Generowania i optymalizacji kodu sterownika rozmytego IT2 oraz modeli symulacyjnych.
- Szybkiego prototypowania struktury dokumentu i formatowania wzorów matematycznych.
- Weryfikacji spójności logicznej i językowej tekstu.

Ostateczna weryfikacja merytoryczna, dobór parametrów oraz interpretacja wyników zostały przeprowadzone przez autora projektu.

9 Bibliografia

Literatura

[1] *Komputerowy system monitoringu i sterowania procesem wytopu szkła w piecach szklarskich.* Świat Szkła - miesięcznik dla profesjonalistów z branży szklarskiej, okiennej i fasadowej.
https://swiat-szkla.pl/article/11420-komputerowy-system-monitoringu-i-sterowania-p

[2] Lee, C.S., et al. (2003). *Interval Type-2 Fuzzy Logic Control for Glass Melting Furnace.* Technical Report, Baylor University.
http://web.ecs.baylor.edu/faculty/lee/papers/journal/2003/200307.pdf

[3] *Python 3.12 Documentation.* Python Software Foundation.
https://docs.python.org/3/

[4] H. Zare, *PyIT2FLS: Interval Type-2 Fuzzy Logic Systems in Python.* GitHub Repository.
https://github.com/Haghrah/PyIT2FLS

[5] Harris, C.R., et al. (2020). *Array programming with NumPy.* Nature 585, 357–362.
https://numpy.org/doc/stable/