Nº DO ITEM	Nº DA PEÇA	DESCRIÇÃO	QTD.
1	base_aviaozinho (1)		1
2	lateral_aviaozino (1)		2
3	suporte aviãozinho		1
4	E	E	1
5	D	D	1
6	C	C	1
7	A	A	1
8	Protecao aviao		1
9	ISO 4762 M3 x 20 - 20N		2
10	ISO 4762 M3 x 8 - 8N		2
11	ISO 4762 M6 x 12 - 12N		4
12	ISO 10511-M6-N		4
13	ISO 10511-M3-N		2
14	Adaptador servo REV aviao		1
15	Trava aviao		1
16	ISO 4762 M3 x 10 - 10N		2
17	ISO 4762 M3 x 6 - 6N		1

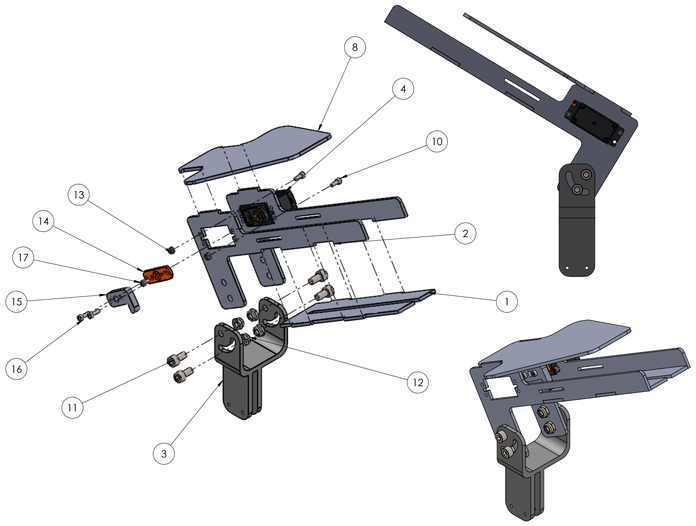

SE NÃO ESPECIFICADO:
DIMENSÕES EM MILÍMETROS
ACABAM. SUPERFÍCIE:
TOLERÂNCIAS:
LINEAR
ANGULAR:

ACABAMENTO:

REBARBAR E QUEBRAR ARESTAS AGUDAS

NÃO MUDAR ESCALA DO DESENHO

REVISÃO

	NOME	ASSINATURA	DATA
DESEN.			
VERIF.			
APROV.			
MANUF.			
QUALID.			

TÍTULO:

MATERIAL:

PESO:

DES. Nº

Aviao

A0

ESCALA:1:2

FOLHA 1 DE 1

Produto educacional do SOLIDWORKS. Somente para fins de instrução.