Nº DO ITEM	Nº DA PEÇA	DESCRIÇÃO	QTD.
1	Engrenagem		2
2	Polia 12 REV		1
3	Polia 36 REV		2
4	Lateral 4		2
5	Espacador REV 1.5mm4		4
6	Espacador REV 3mm4		14
7	Espacador REV 15mm4		2
8	Luva REV4	REV-41-1719-1 Sprocket Hub	2
9	Mancal REV4	REV-41-1683-1.STEP	3
10	Shaft Collar REV4		4
11	Eixo4		3
12	Correia coletor		1
13	Protecao engrenagem coletor		1
14	Mancal REV3 modificado		2
15	Protecao engrenagem superior coletor		1
16	ISO 4762 M3 x 25 - 18N		2
17	ISO 4762 M3 x 16 - 16N		2
18	ISO 4762 M3 x 8 - 8N		15
19	ISO 10511-M3-N		2
20	Churros central		1
21	REV-41-1300	REV-41-1300	1
22	REV-41-1300-0.step	REV-41-1300	1
23	REV-41-1300-1	REV-41-1300	1
24	REV-41-1300-2	REV-41-1300	1
25	REV-41-1300-3	REV-41-1300	1
26	REV-41-1300-4	REV-41-1300	1
27	ISO 4762 M6 x 12 - 12N		6
28	Lateral fixador pas		2
29	SpinTake (Pa)		4
30	Tubo fixacao pas		4
31	Tubo aderente		1
32	socket head cap screw_iso		8

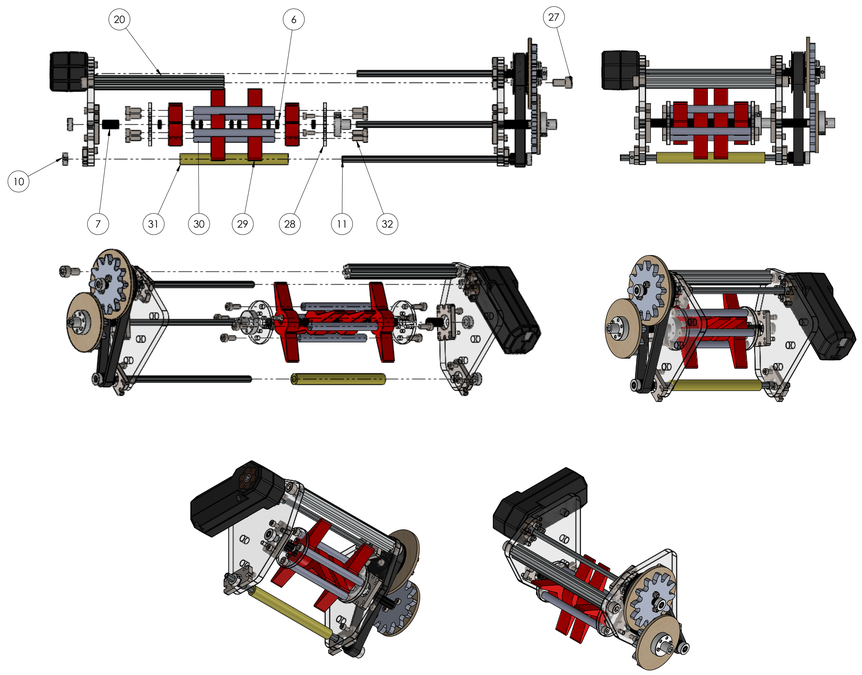

SE NÃO ESPECIFICADO: DIMENSÕES EM MILÍMETROS ACABAM. SUPERFÍCIE: TOLERÂNCIAS: LINEAR ANGULAR:	ACABAMENTO:		REBARBAR E QUEBRAR ARESTAS AGUDAS	NÃO MUDAR ESCALA DO DESENHO	REVISÃO
	NOME	ASSINATURA	DATA	TÍTULO:	
DESEN.					
VERIF.					
APROV.					
MANUF.					
QUALID.			MATERIAL:	DES. Nº Coletor 3 final	A0
			PESO:	ESCALA:1:2	FOLHA 1 DE 1

Produto educacional do SOLIDWORKS. Somente para fins de instrução.