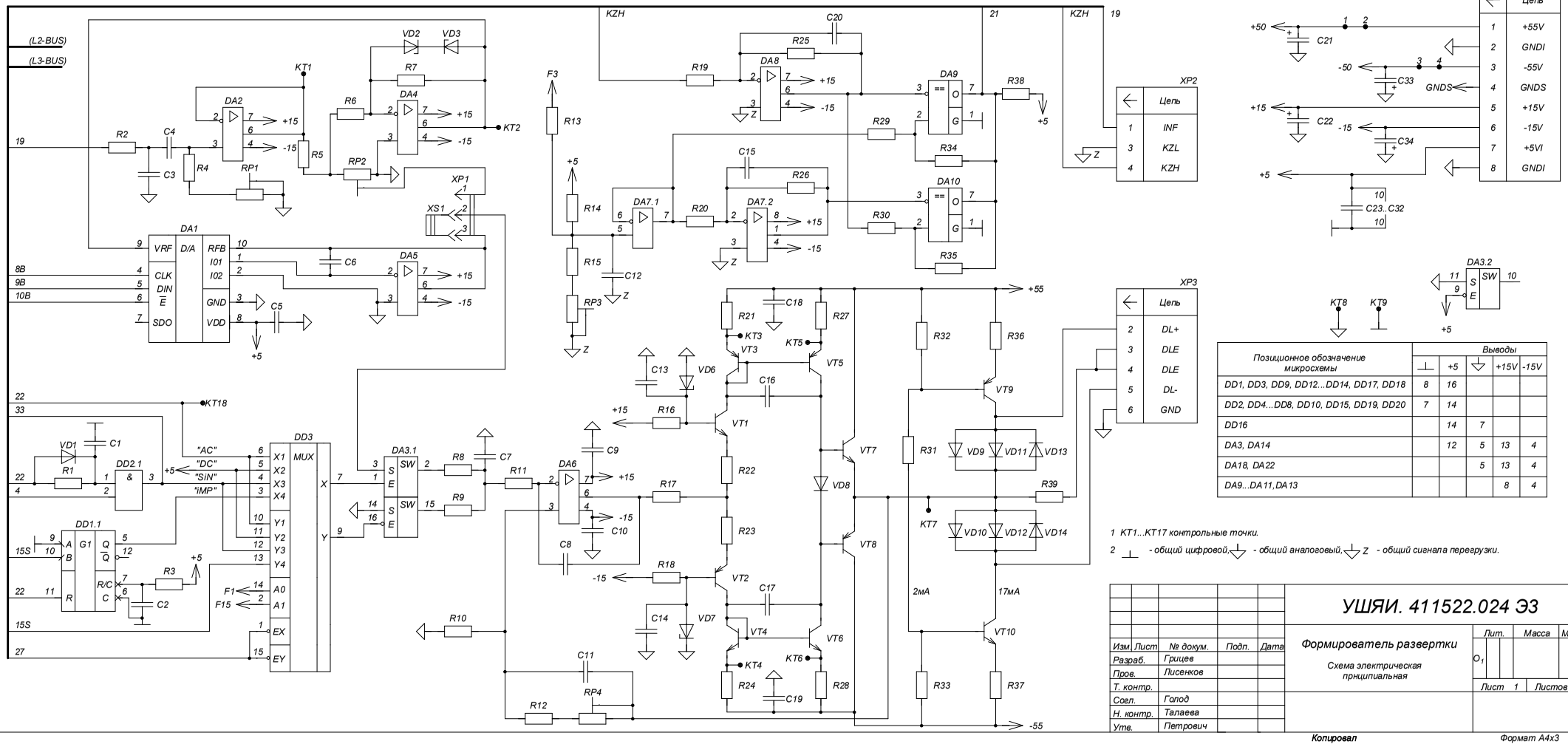

Позиционное обозначение микросхемы	Выводы				
	⊥	+5	⊽	+15V	-15V
DD1, DD3, DD9, DD12...DD14, DD17, DD18	8	16			
DD2, DD4...DD8, DD10, DD15, DD19, DD20	7	14			
DD16		14	7		
DA3, DA14		12	5	13	4
DA18, DA22			5	13	4
DA9...DA11,DA13				8	4

1 KT1...KT17 контрольные точки.

2 ⊥ - общий цифровой, ⊽ - общий аналоговый, ⊽ Z - общий сигнала перегрузки.

Изм.	Лист	№ докум.	Подп.	Дата
Разраб.		Грицев		
Пров.		Лисенков		
Т. контр.				
Согл.		Голод		
Н. контр.		Талаева		
Утв.		Петрович		

УШЯИ. 411522.024 ЭЗ

Формирователь развертки

Схема электрическая принципиальная

Лит.	Масса	Масштаб
O_1		

Лист 1 Листов 3

Копировал

Формат А4х3

Перв. примен. УШЯИ. 411522.024

Справ. №

Подп. и дата

Инв. № дубл.

Взам. инв. №

Подп. и дата

Инв. № подл.

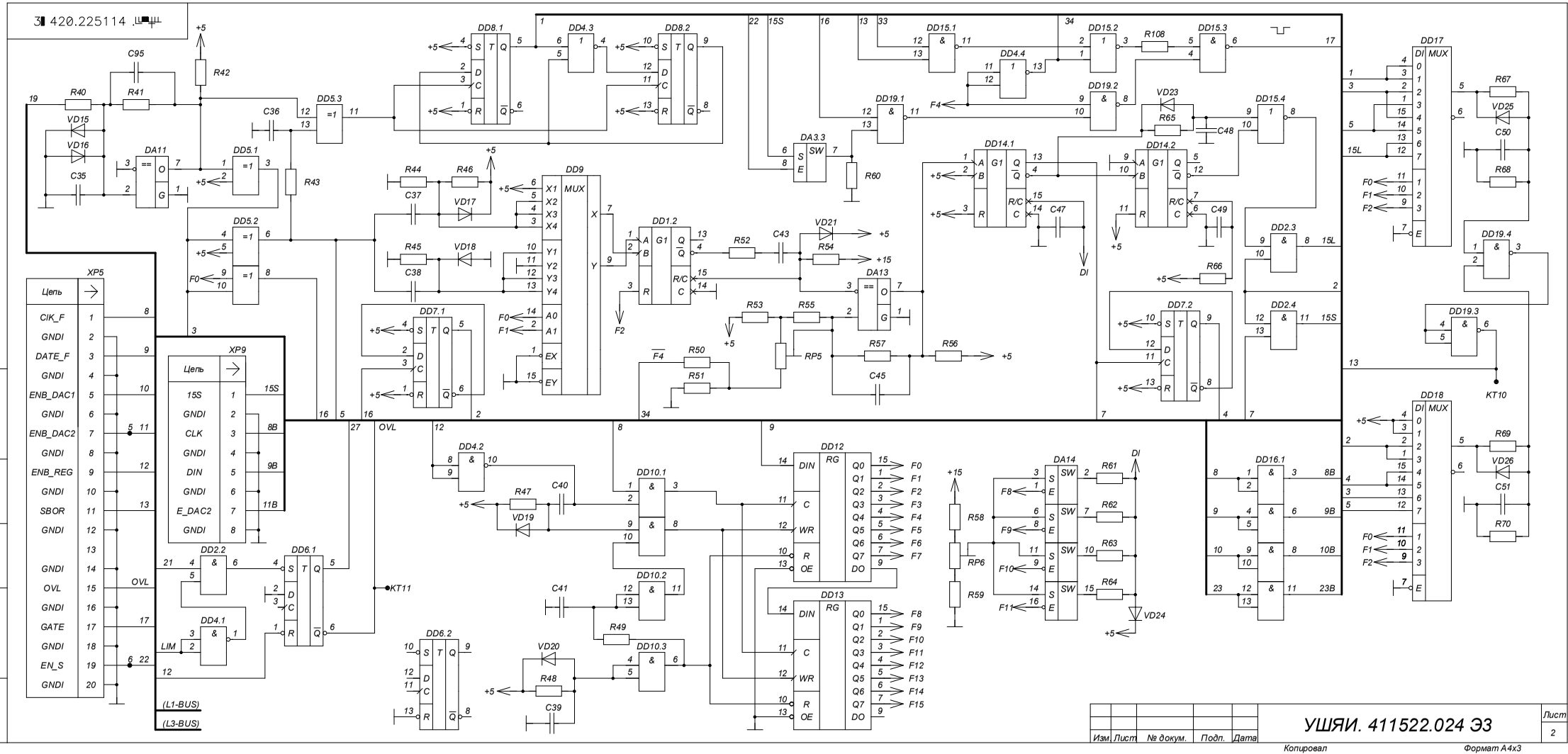
3 420.225114
XP5
Цепь
CIK_F
GNDI
DATE_F
ENB_DAC1
ENB_DAC2
ENB_REG
SBOR
OVL
GATE
EN_S
XP9
15S
CLK
DIN
E_DAC2
8B
9B
11B
(L1-BUS)
(L3-BUS)
DD8.1
DD4.3
DD8.2
DD5.3
DD5.1
DD5.2
DD7.1
DD9
MUX
DD1.2
DD4.2
DD4.1
DD2.2
DD6.1
DD6.2
DD10.1
DD10.2
DD10.3
DD12
DD13
DD15.1
DD15.2
DD15.3
DD15.4
DD19.1
DD19.2
DD19.3
DD19.4
DD14.1
DD14.2
DD7.2
DD2.3
DD2.4
DD16.1
DD17
DD18
DA11
DA3.3
DA13
DA14
KT10
KT11
Изм. Лист № докум. Подп. Дата
УШЯИ. 411522.024 ЭЗ
Лист
2
Подп. и дата
Инв. № дубл.
Взам. инв. №
Подп. и дата
Инв. № подл.
Копировал
Формат А4х3

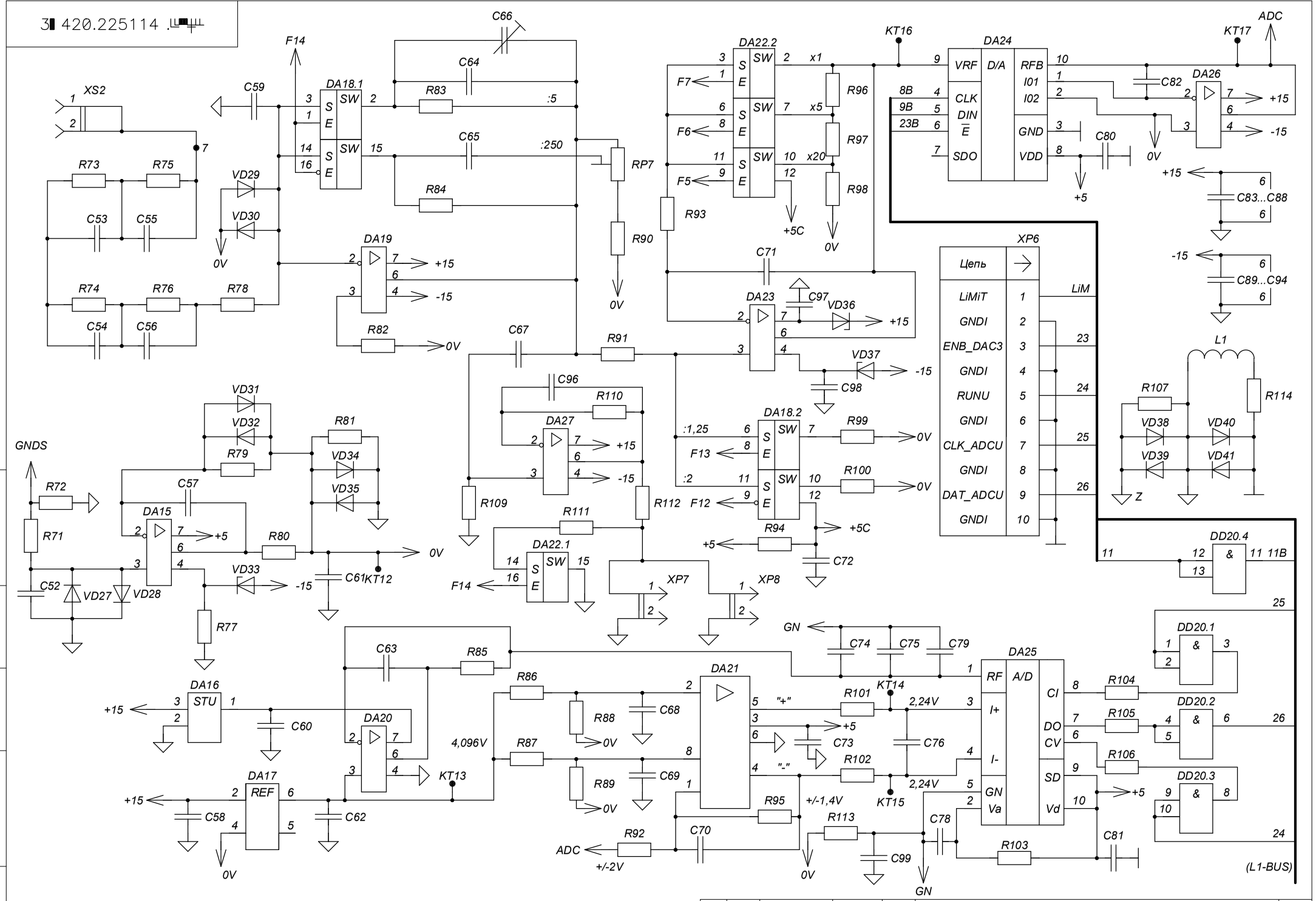
3 420.225114
XS2
F14
C66
C64
C59
DA18.1
R83
:5
C65
:250
R84
RP7
R90
0V
R73
R75
VD29
VD30
C53
C55
R74
R76
R78
C54
C56
DA19
+15
-15
R82
0V
DA22.2
x1
x5
x20
R96
R97
R98
R93
F7
F6
F5
+5C
C71
DA23
C97
VD36
VD37
C98
C67
R91
C96
R110
DA27
VD31
VD32
R79
R81
VD34
VD35
GNDS
R72
R71
C57
DA15
+5
R80
VD33
C61
KT12
C52
VD27
VD28
R77
R109
R111
R112
DA22.1
F14
XP7
XP8
DA18.2
:1,25
:2
F13
F12
R99
R100
R94
C72
KT16
DA24
VRF
D/A
RFB
I01
I02
CLK
DIN
E
SDO
GND
VDD
8В
9В
23В
C82
C80
+5
DA26
KT17
ADC
C83...C88
C89...C94
XP6
Цепь
LiMiT
GNDI
ENB_DAC3
RUNU
CLK_ADCU
DAT_ADCU
LiM
L1
R107
R114
VD38
VD40
VD39
VD41
Z
DD20.4
11В
DD20.1
DD20.2
DD20.3
(L1-BUS)
GN
C74
C75
C79
DA25
RF
A/D
I+
I-
GN
Va
CI
DO
CV
SD
Vd
R104
R105
R106
C63
R85
DA16
STU
C60
DA20
4,096V
KT13
DA17
REF
C58
C62
R86
R87
R88
R89
C68
C69
0V
DA21
"+"
"-"
R101
R102
KT14
KT15
2,24V
C73
C76
R95
+/-1,4V
R113
C78
C99
R103
C81
R92
+/-2V
C70
ADC
Изм. Лист № докум. Подп. Дата
УШЯИ. 411522.024 ЭЗ
Лист
3
Подп. и дата
Инв. № дубл.
Взам. инв. №
Подп. и дата
Инв. № подл.
Копировал
Формат А3