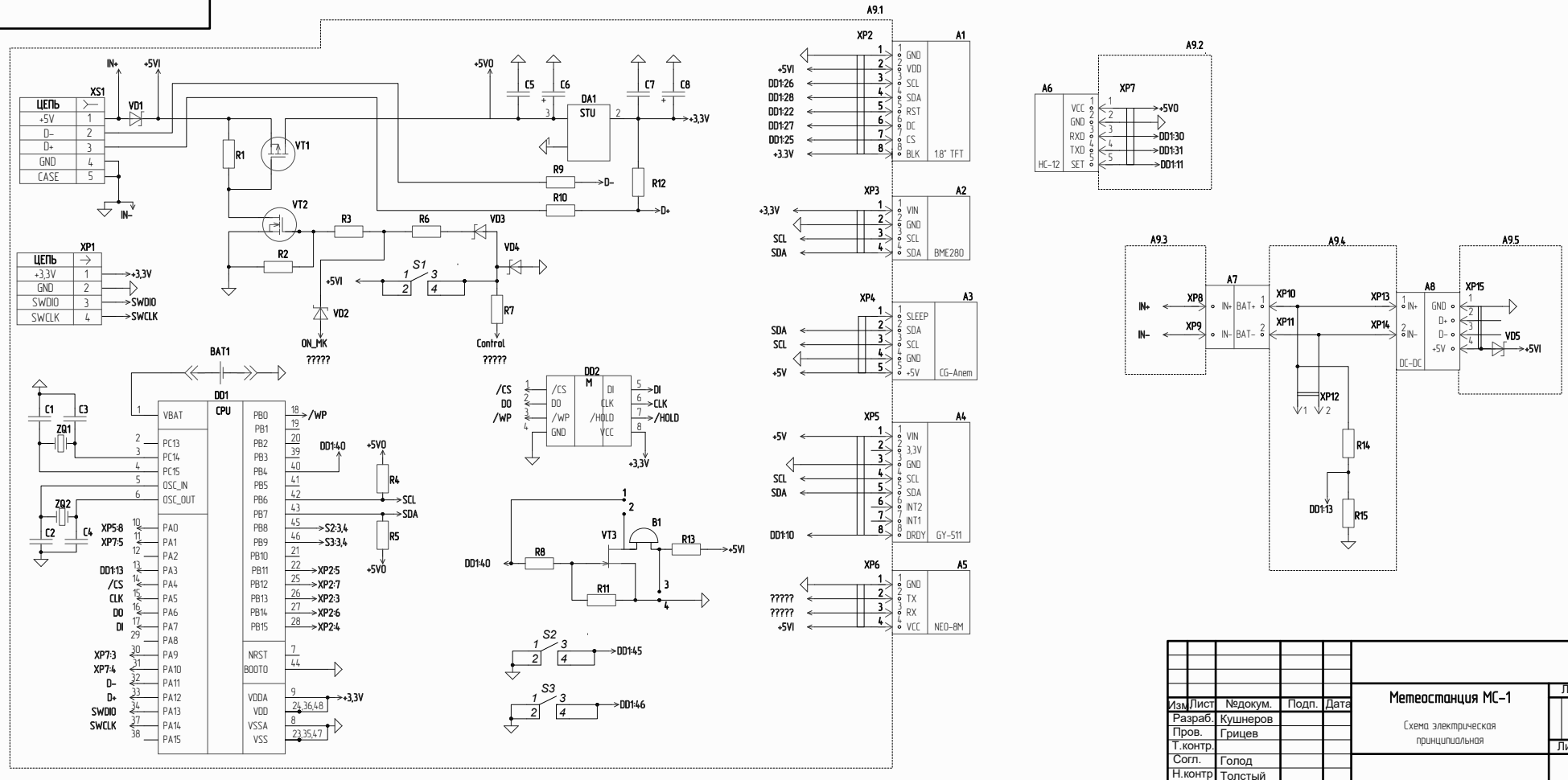

Изм.	Лист	№докум.	Подп.	Дата
Разраб.		Кушнеров		
Пров.		Грицев		
Т.контр.				
Согл.		Голод		
Н.контр		Толстый		
Утв.		Здоровцев		

Метеостанция МС-1

Схема электрическая принципиальная

Лит.	Масса	Масштаб
Лист	Листов 1	

Первич. примен.

Справ. №

Подпись и дата

Инв. № дубл.

Взам. инв. №

Подпись и дата

Инв. № подл.

Копировал

Формат А4х3