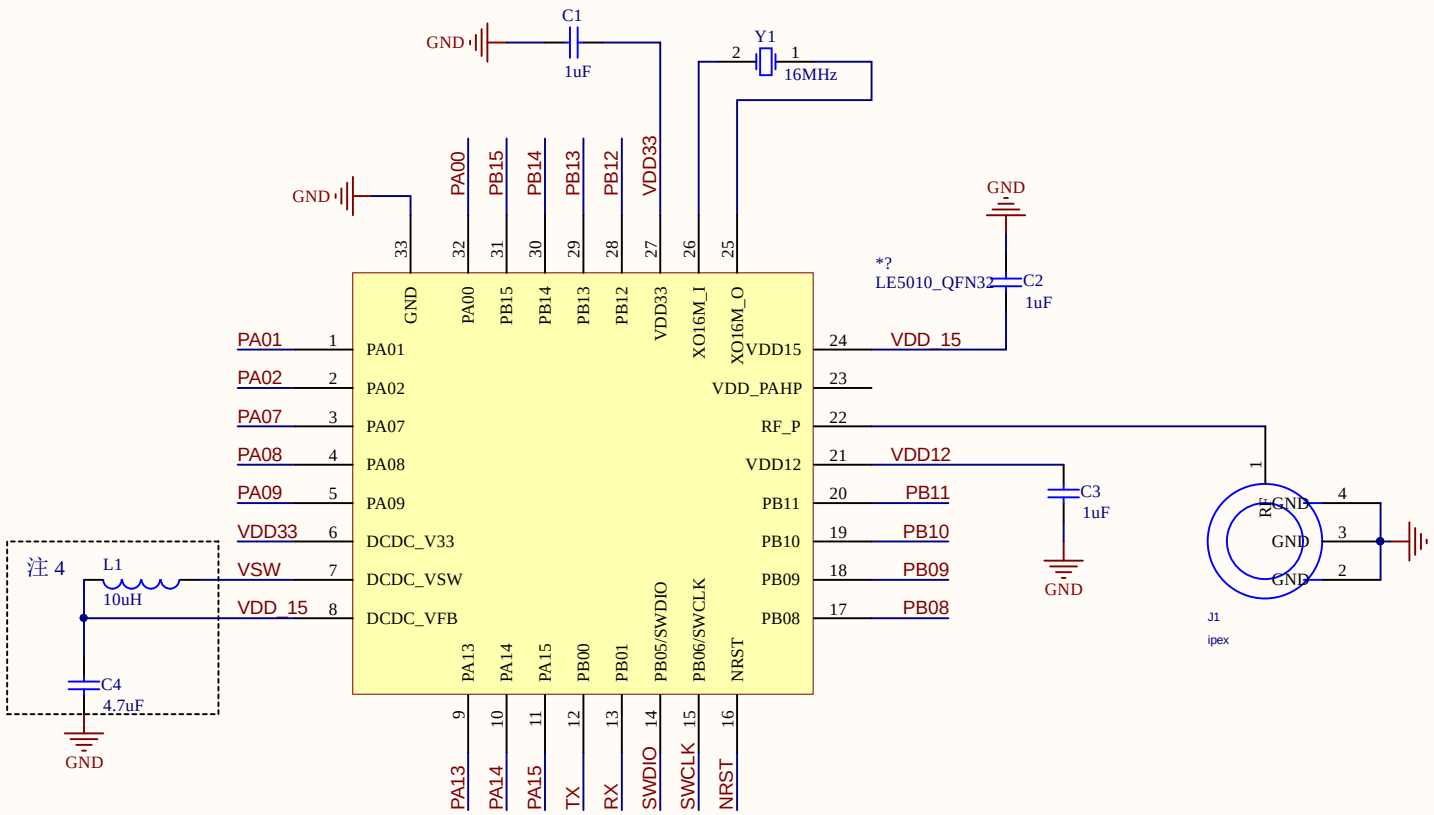

注：

1、NRST为复位引脚，默认为高，输入低电平时复位。

2、PB00和PB01上电后默认为UART1的TX、RX接口，可在程序中更改功能

3、在使用UART烧录时，需要将PB14强制拉高

4、若未使用DCDC降低功耗，将L1换成0欧电阻，C4电容可省略

5、若使用时，TX功率在10dBm以上时，必须在VDD_PAHP(PIN23)外围加一个1uF的电容

Title	LE5010_SIMPLE_SCH	
Size A4	Number 1	Revision v0.4
Date: 2020/5/1	Sheet of	
File: D:\work_file\..\LE5010_QFN32_CN.SchDoc	Drawn By: xwcai	