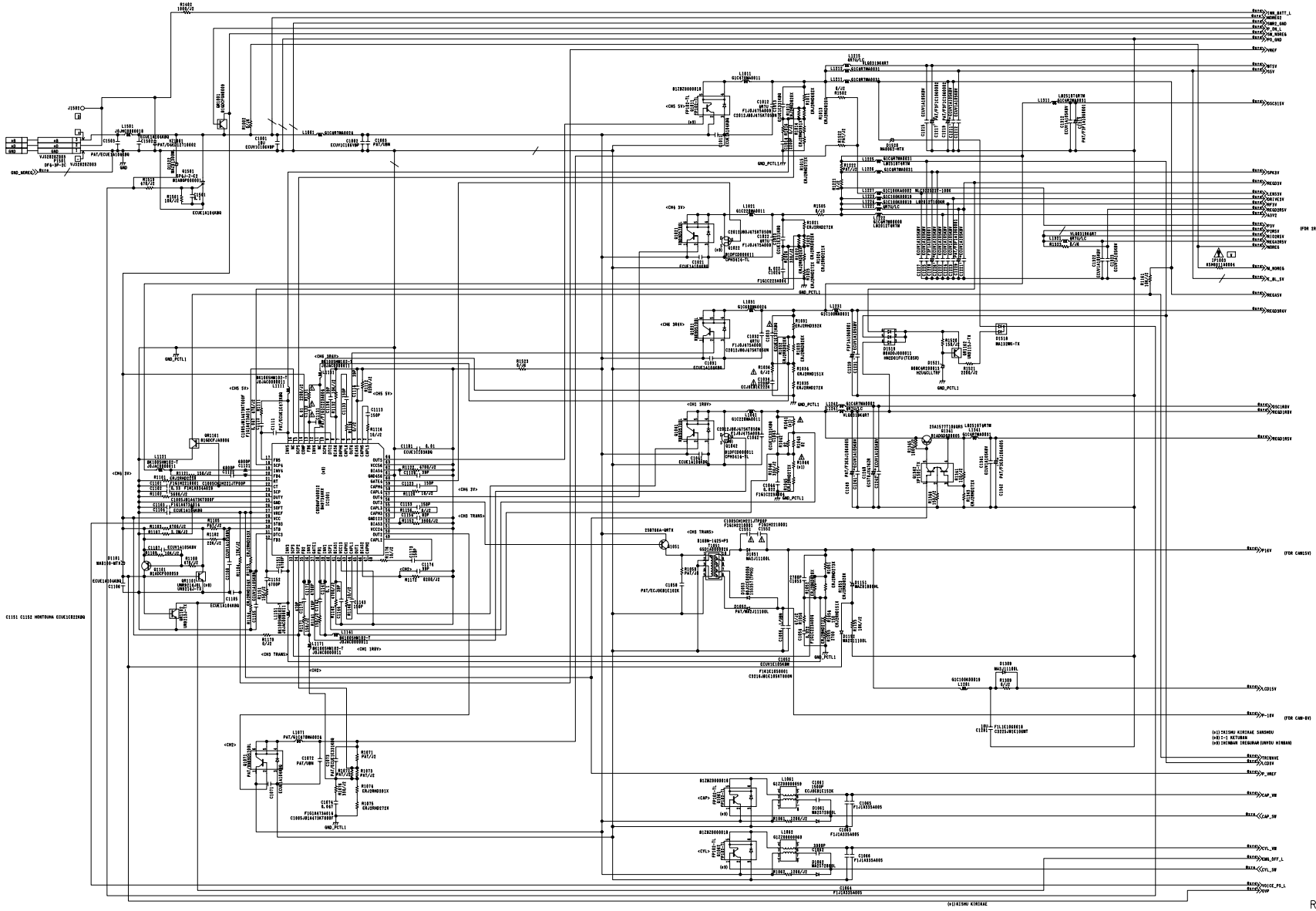

Ref No.1000 Series.

⚠ 警 告

⚠ 印の部品は安全上重要な部品です。
交換するときは、安全上および性能維持のため
必ず指定の部品をご使用ください。

IMPORTANT SAFETY NOTICE:
COMPONENTS IDENTIFIED WITH THE MARK ⚠ HAVE THE SPECIAL CHARACTERISTICS FOR SAFETY.
WHEN REPLACING ANY OF THESE COMPONENTS, USE ONLY THE SAME TYPE.

COMPONENT NAME	POWER	01/02
CIRCUIT BOARD NO.		DRAWING NO.
VEP01914B		KR1F82 (1/2)-3 (0)
		SCM015

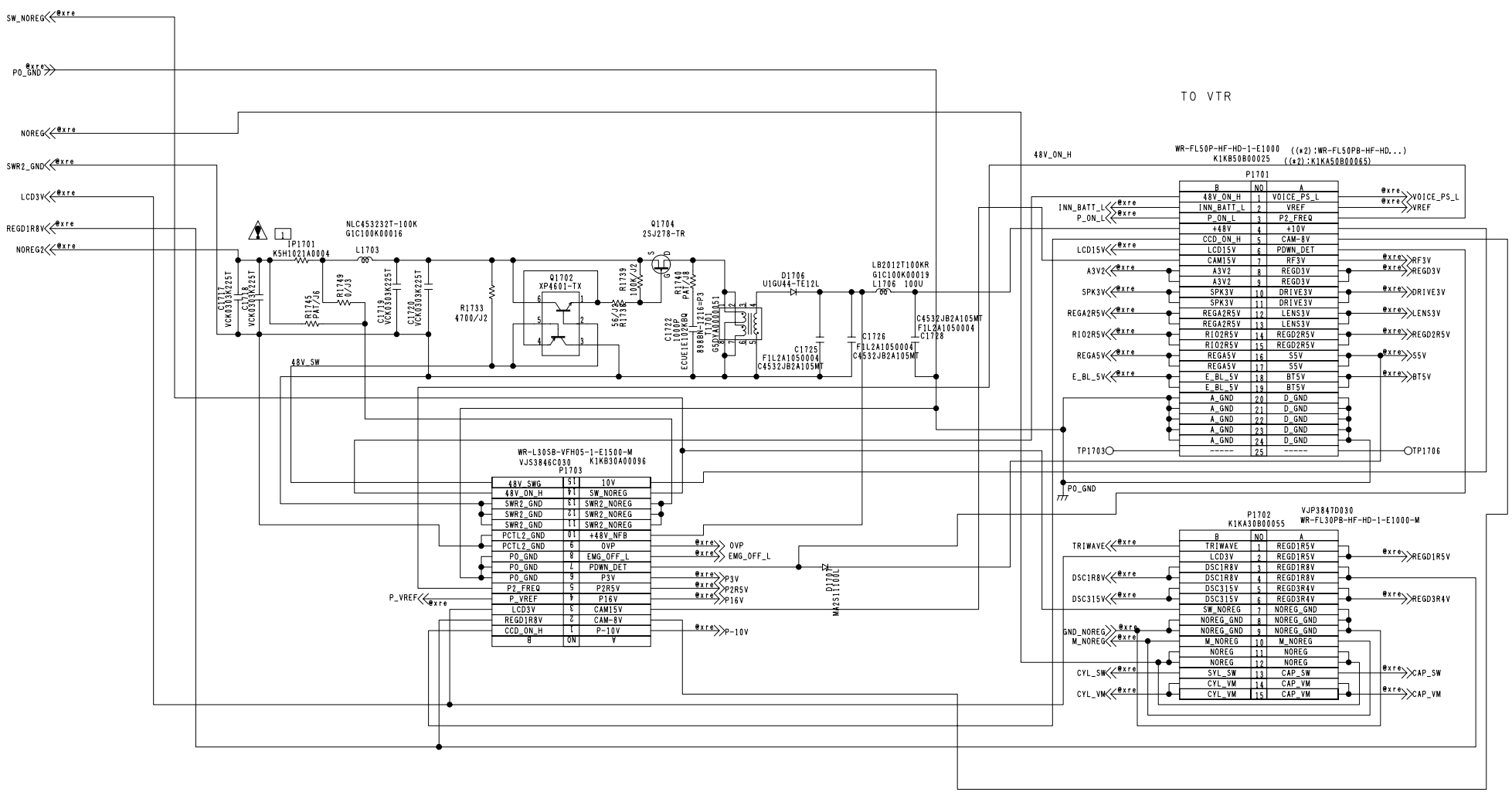

(*1)KISHU KIRIKAE

REF	MOUNT	BOARD DESGN	
P1801			

NOTE
(*1):KISHU KIRIKAE SANSHOU
(*2):PATTERN SEKKEI NO BUHIN

(*8):-1 KETUBAN

PAT=PATTERN ONLY
Ref No.1700 Series.

⚠ 警 告

⚠ 印の部品は安全上重要な部品です。
交換するときは、安全上および性能維持のため
必ず指定の部品をご使用ください。

IMPORTANT SAFETY NOTICE:
COMPONENTS IDENTIFIED WITH THE MARK ⚠ HAVE THE SPECIAL CHARACTERISTICS FOR SAFETY.
WHEN REPLACING ANY OF THESE COMPONENTS, USE ONLY THE SAME TYPE.

COMPONENT NAME	POWER	02/02
CIRCUIT BOARD NO.		DRAWING NO.
VEP01914B		KR1F82 (2/2)-3 (0)
		SCM016