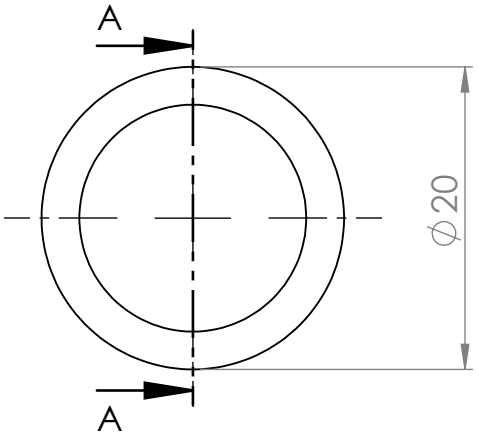

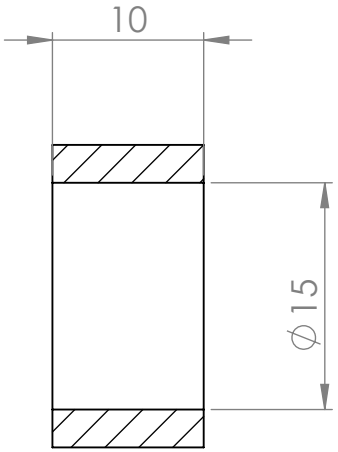

A-A

Verwendungsbereich				zul. Abw. DIN ISO 2768 - m		Oberfl.
					Datum	Name
				Bear.	01.09.2025	RAhnert
				Gepr.		
				Norm		
Zust.	Änderung	Datum	Name			

Maßstab 2:1	Masse 1.37 kg
Werkstoff 3.4365	Halbzeug
Benennung Ring 1	
Zeichnungsnummer 002	Version a
Blatt 1 von 1	A4
CAD: SolidWorks	