方祈安

Undergraduate Design Engineer
个人邮箱: scandifang@163.com
个人微信: fqa1020
个人电话: 15899851750 (中国) *
+44 7352187458 (英国)

教育背景

帝国理工学院 | MEng Design Engineering | 2025 - 2029
深圳国际交流书院 | 2021 - 2025

专业项目经历

创新型鞋履设计：基于市场调研和生理特征针对女性户外市场设计了一款高性能运动鞋，整合了循环液冷控温系统、内置香氛模块及双层蒙皮防水结构，实现了极端环境下穿著舒适度与功能美学的融合。[1]

参数化设计与原型制造：利用 Fusion 360 进行参数化建模，设计并 3D 打印了一款兼具流线型美学与模块化功能的桌面收纳系统，通过多次原型迭代，在减少耗材使用的同时优化了复杂几何结构的制造精度。[2]

以人为本的设计--校园生活的痛点研究：作为组长领导5人团队，通过多种途径实地收集定性/量数据，运用Affinity Map和Thematic Coding进行信息处理与聚类，并基于此创建User Persona与Journey Map，将模糊的“校园生活体验“以可视化的形式收敛至“食堂排队效率”这一核心痛点；最终通过与食堂用户Co-design产出了潜在系统优化方案。[3]

逆向工程设计：独立完成家用咖啡研磨机的全系统逆向工程报告撰写。通过系统性的拆解，分析其材料与制造工艺，结合碳足迹审计，在保证结构强度的前提下实现了产品可持续性的设计改良。[4]

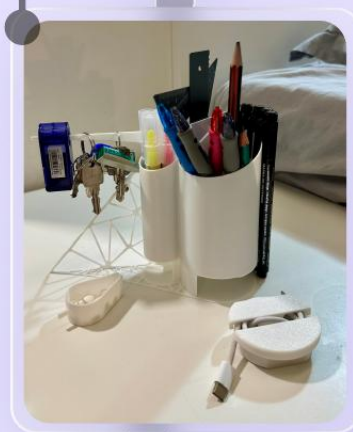

社会项目经历

MotionECO--CEO助理 & SAF 行业研究 (2022-2025)：加入这家行业领先的清洁能源公司，对中国的可持续航空燃料（SAF）全产业链进行实地调研，并作为 CEO 助理主导了中、欧、美三地的SAF行业报告，系统分析了包括 HEFA、AtJ 及 PtL 在内的技术路径与政策格局，为公司在清洁能源领域的发展决策提供了关键的数据支撑与市场洞察。[5]

导盲车项目 (BlinDirector)：研发了一款集成北斗厘米级定位、机器视觉红绿灯识别及多传感器融合导航的视障人士导盲车原型（Conrad Challenge 中国区决赛项目），创新性地设计了基于压力感应与震动反馈的人机交互系统，在低成本条件下实现了复杂城市环境下的安全引导。[6]

农村厨房烟气控制装置：从老家的熏肉房出发，针对农村厨房环境独立设计并制造了一套烟气收集与过滤系统，通过优化机械过滤结构显著降低了室内 VOCs污染与一氧化碳淤积，项目已获得国家专利并完成社会公益推广。[7]

技能清单

软件：熟练使用Figma、Indesign、Illustrator等设计工具并将其与AI辅助设计进行结合（Nano Banana，Vizcom，SeeDance等）；熟练使用Python及其数据分析库+Vibe Coding；熟练使用Fusion360，Blender等建模渲染工具。

硬技能：快速概念设计（线稿，AI渲染）；快速原型制作 (3D打印，激光切割，纸模)；嵌入式开发；市场调研与趋势分析

软技能：丰富的领导经验与领导力；摄影，摄像，后期调色，剪辑（适用于宣传片或产品演示）；精通英语+掌握日语；多领域的工作经历，包括航空航天，土木工程，环境工程，市场与金融，产品设计，影视制作等。

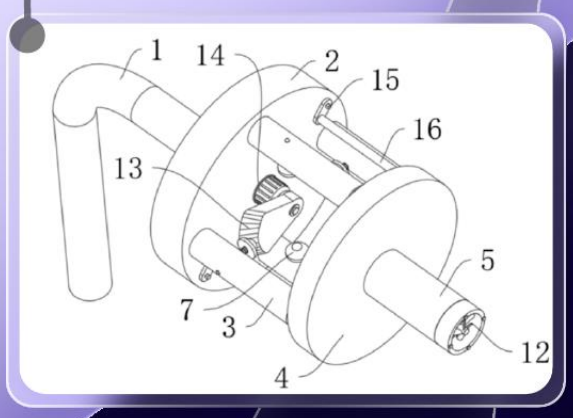

[1] https://drive.google.com/file/d/1mxPhvHYCUToW3QJpZCE8REM0_lNwK464/view?usp=drive_link
[2] https://drive.google.com/file/d/1NI5LSlc7IizXw5uPtzeL8g8YDA5-XF6C/view?usp=drive_link
[3] https://drive.google.com/file/d/1RwQQ3S5_hB4tVmvlEgvJZ-3G1bm9jGbF/view?usp=drive_link
[4] https://drive.google.com/file/d/1aD31BP0O6lWy3Zt9rEfV0XYOvP3gL8dv/view?usp=drive_link)
[5] https://drive.google.com/file/d/1CJH9gODK_cnAi3s8JxeUZuSauvZvnQFT/view?usp=drive_link
[6] https://docs.google.com/presentation/d/1mmJRStHmnnEYneAtjHxBuLU4KCy-Hsad/edit?usp=drive_link&ouid=100053143957547409230&rtpof=true&sd=true
[7] https://drive.google.com/file/d/113QUPg54HqQLkLZnq5sYKjvJ2oXYIIZz/view?usp=drive_link

*如有兴趣，请优先使用英国电话联系，我目前无法使用中国电话