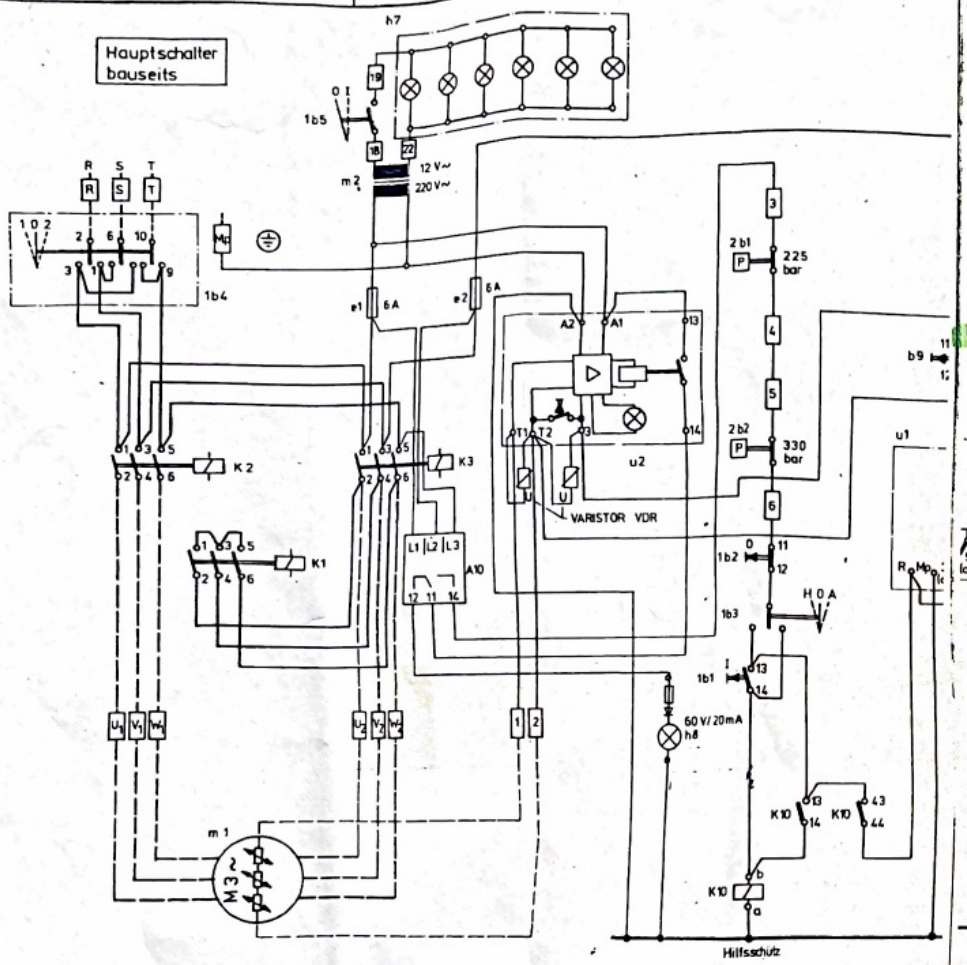

Achtung:
Hauptschalter auch in
0 - Stellung unter Spannung

1 b 1 = Taster EIN
1 b 2 = Taster AUS
1 b 3 = Wahlschalter H-0-A
1 b 4 = Hauptschalter (Wendeschalter)
1 b 5 = Beleuchtungsschalter
2b1, 2b2, b8 = Druckwächter
b9 = Rückstellen (BC 2 S)
e1 = Steuerstromsicherung
f1 = Fühler Temp. 4. Stufe
g1 = Betriebsstundenzähler
h4, h5 = Meldeleuchte (BC 2 S)
K1 = Sternschütz
K2 = Netzschütz
K3 = Dreieck-Schütz

h8 = Phase falsch
A10 = Phasenfolgewächter
K4 = Zeitrelais Y-Δ Lauf
K5 = Laufschaltwerk (Kondensatablaßautom.)
K10 = Hilfsschütz
m1 = Antriebsmotor
m2 = Sicherheitstransformator 220/12 V gem. VDE 0551
u1 = Elektronic-Control BC 2 S
u2 = Motorvollschutzsteuergerät

s4 = Magnetventil Kondensatablaßautom.
h7 = Beleuchtung

r1 = Heizung, Schaltschrank
e2 = Sicherung, Heizung
r2 = Heizung, Filterblock
T = Thermostat Filterblock

Steuerspannung : 220 V, 50 Hz
Betriebsspannung : 380 V, 50 Hz

2	Klemmen hinzu	31.10.95	Fr
1	Zchng Neuausg	18.4.86	Fr
Zust	Änderung	Datum	Name

	Datum	Name
1979		
Bearb	3.10	Freund
Gepr		
Norm		

BAUER KOMPRESSOREN München 71

Maßstab ——

Type: KA 14-75 EH/SZ, 380 V, 50 Hz

Schaltplan Kompressorsteuerung

KB - 58616 - 992

Blatt 81

Bestell-Nr 643 450 90795 pjam