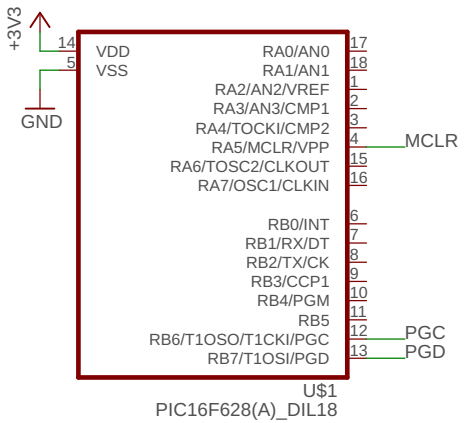

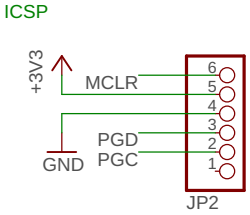

Projekt: ICSP-Programmieradapter MK2	
Dateiname: Board	
Auftraggeber: Privat	Version: V2.0
Entwickler: Torben Bott	
Datum: 25.06.2019 14:20	Seite: 1/1