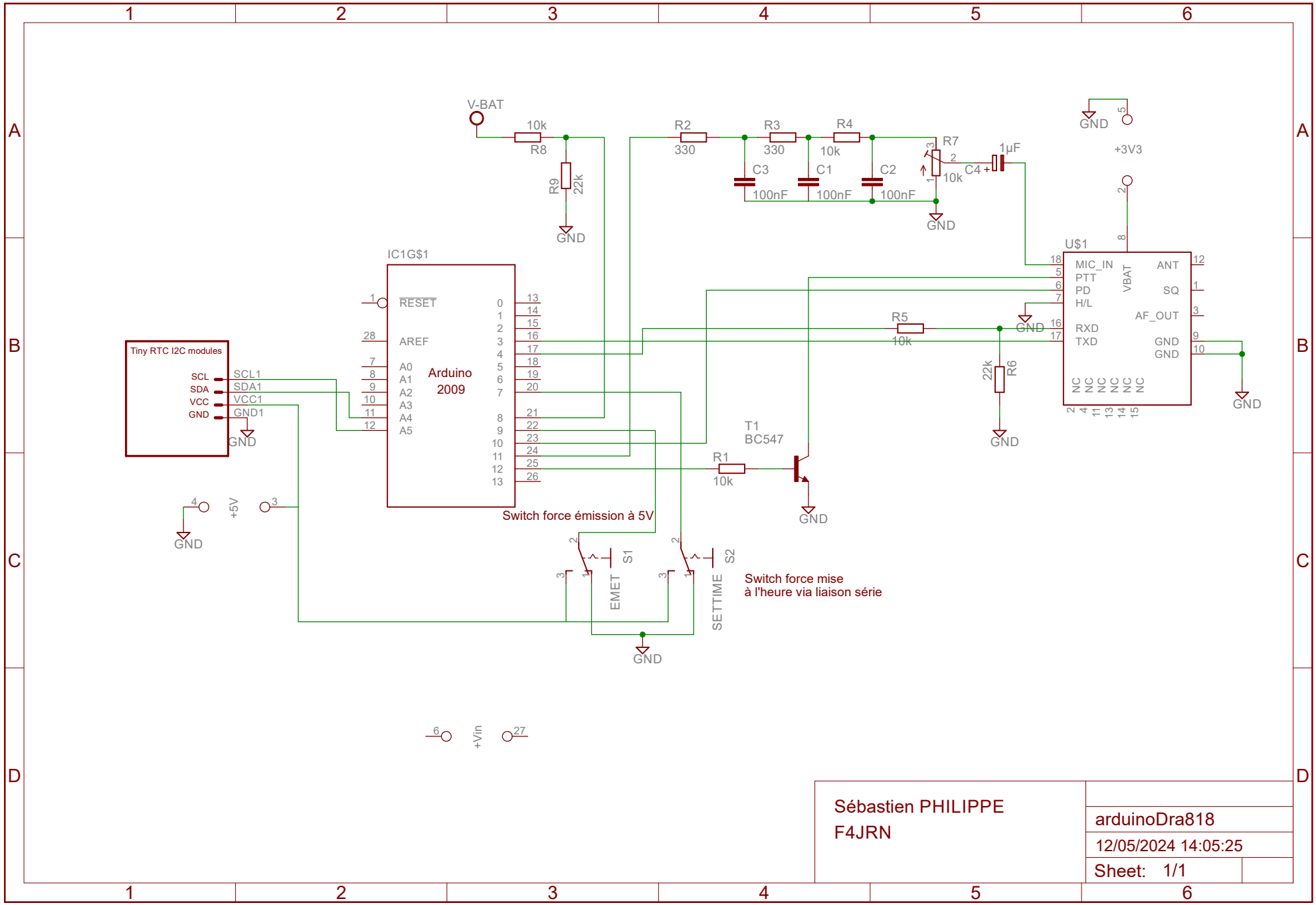

Sébastien PHILIPPE
F4JRN

arduinoDra818
12/05/2024 14:05:25
Sheet: 1/1