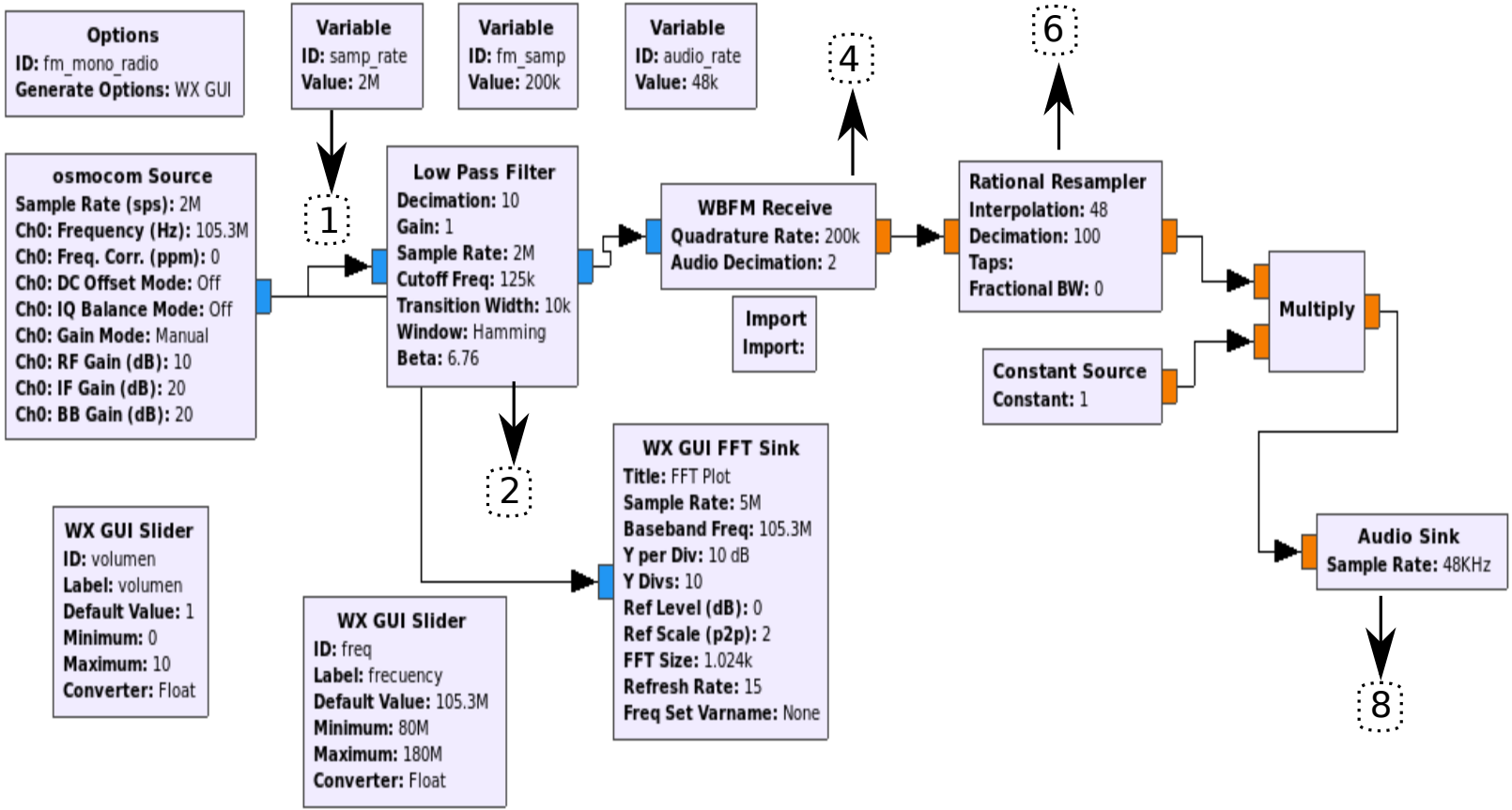

PROCESO MATEMÁTICO

1. se ingresa una frecuencia de muestreo de 2 MHz
2. en el filtro pasa baja se usa una decimación de 10
3. el resultado de (2 MHz)/(10)= 200 KHz
4. en el bloque WBFM Receive, se agrega el resultado anterior; frecuencia de cuadratura de 200 KHz, decimado en 2.
5. (200 KHz)/(2)= 100 KHz
6. en el bloque Rational Resample ingresamos una decimación de 100 y una interpolación de 48 (es la multiplicación de la frecuencia)
7. a los 100 KHz del paso #5 se le decima los 100 del paso #6 y el resultado es 1 KHz.
8. por último se multiplica el 48 del paso #6 por el resultado del paso #7 (1 KHz) el resultado final es 48 KHz