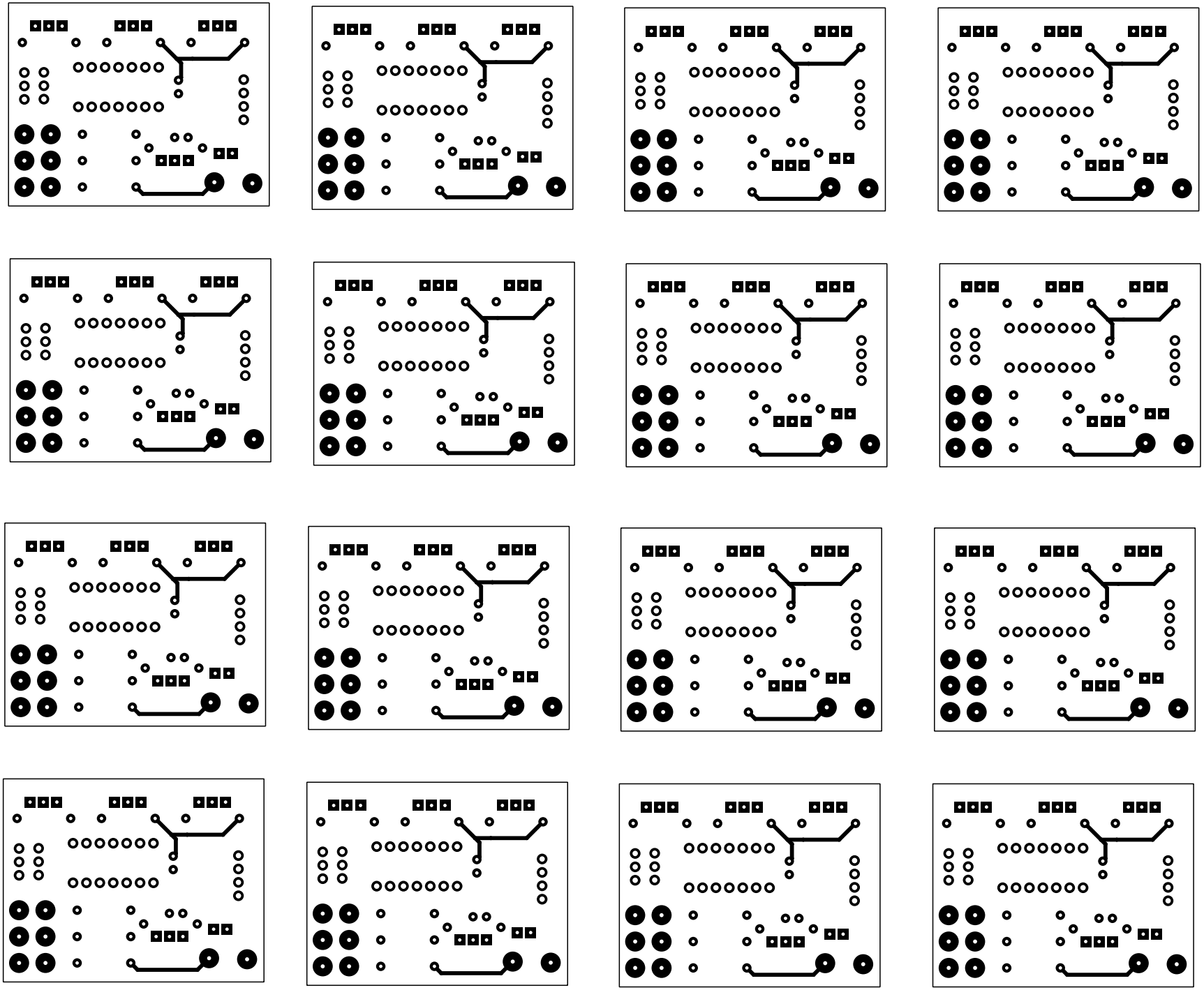

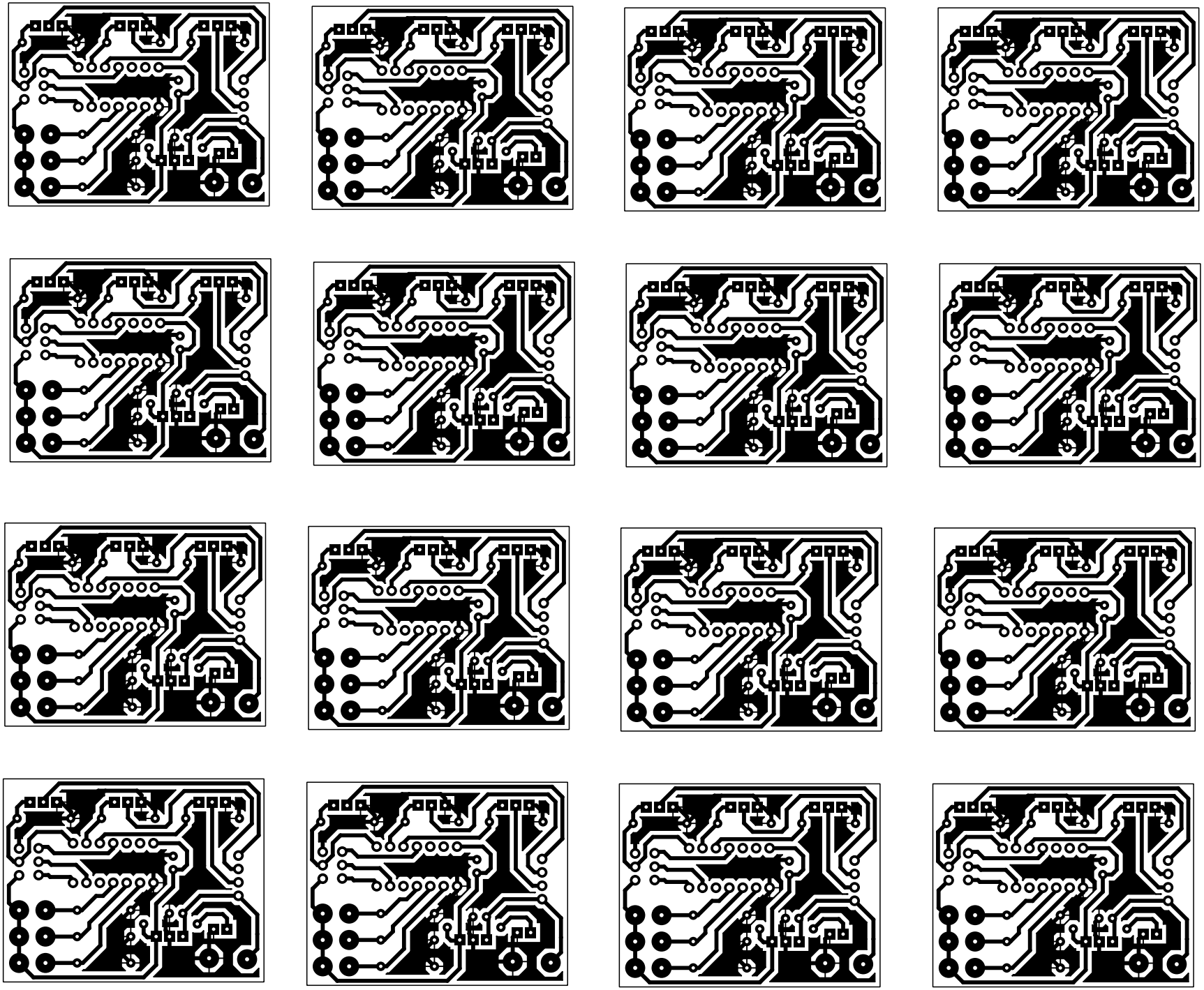

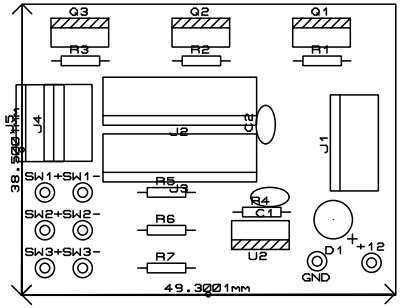
Q3
Q2
Q1
R3
R2
R1
J4
J2
C2
J1
38.5001MM
SW1+SW1-
R5
U3
R4
C1
SW2+SW2-
R6
U2
D1
+12
SW3+SW3-
R7
GND
49.3001MM

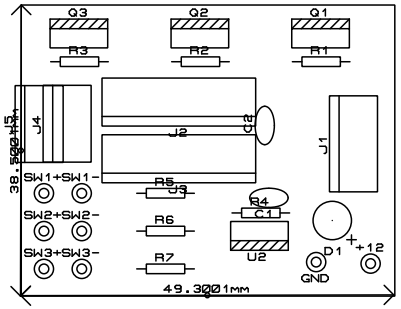
Q3
Q2
Q1
R3
R2
R1
J4
J2
C2
J1
38.5001MM
SW1+SW1-
R5
U3
R4
C1
SW2+SW2-
R6
U2
D1
+12
SW3+SW3-
R7
GND
49.3001MM

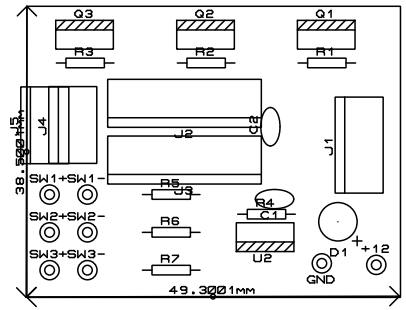
Q3
Q2
Q1
R3
R2
R1
J4
J2
C2
J1
38.5001MM
SW1+SW1-
R5
U3
R4
C1
SW2+SW2-
R6
U2
D1
+12
SW3+SW3-
R7
GND
49.3001MM

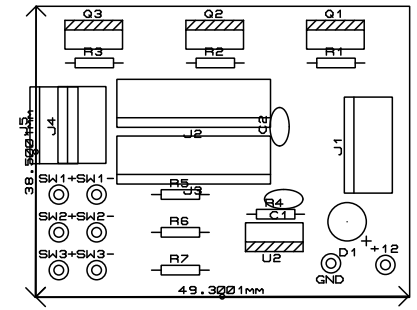
Q3
Q2
Q1
R3
R2
R1
J4
J2
C2
J1
38.5001MM
SW1+SW1-
R5
U3
R4
C1
SW2+SW2-
R6
U2
D1
+12
SW3+SW3-
R7
GND
49.3001MM

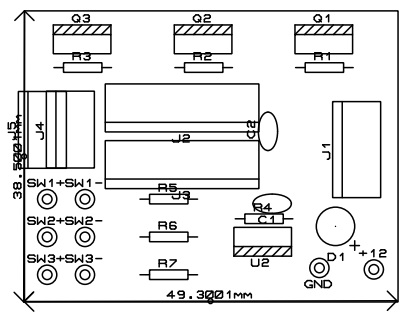
Q3
Q2
Q1
R3
R2
R1
J4
J2
C2
J1
38.5001MM
SW1+SW1-
R5
U3
R4
C1
SW2+SW2-
R6
U2
D1
+12
SW3+SW3-
R7
GND
49.3001MM

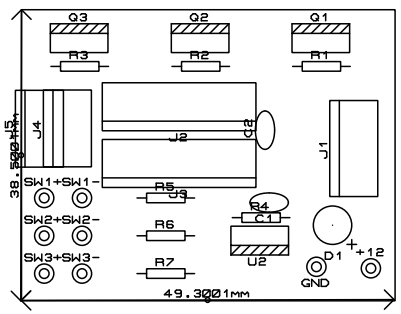
Q3
Q2
Q1
R3
R2
R1
J4
J2
C2
J1
38.5001MM
SW1+SW1-
R5
U3
R4
C1
SW2+SW2-
R6
U2
D1
+12
SW3+SW3-
R7
GND
49.3001MM

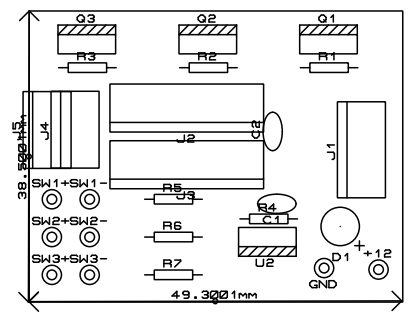
Q3
Q2
Q1
R3
R2
R1
J4
J2
C2
J1
38.5001MM
SW1+SW1-
R5
U3
R4
C1
SW2+SW2-
R6
U2
D1
+12
SW3+SW3-
R7
GND
49.3001MM

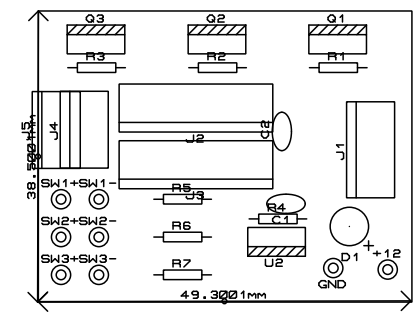
Q3
Q2
Q1
R3
R2
R1
J4
J2
C2
J1
38.5001MM
SW1+SW1-
R5
U3
R4
C1
SW2+SW2-
R6
U2
D1
+12
SW3+SW3-
R7
GND
49.3001MM

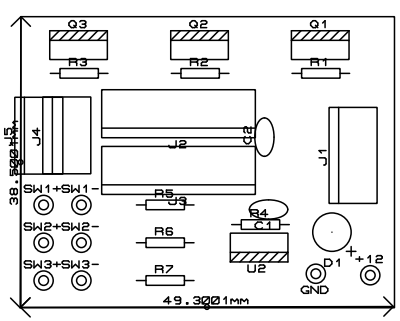
Q3
Q2
Q1
R3
R2
R1
J4
J2
C2
J1
38.5001MM
SW1+SW1-
R5
U3
R4
C1
SW2+SW2-
R6
U2
D1
+12
SW3+SW3-
R7
GND
49.3001MM

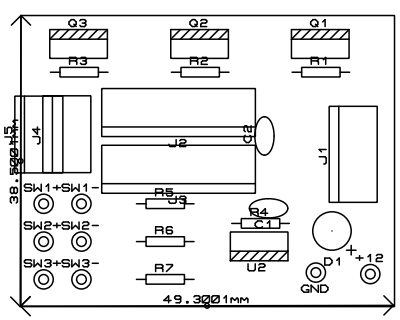
Q3
Q2
Q1
R3
R2
R1
J4
J2
C2
J1
38.5001MM
SW1+SW1-
R5
U3
R4
C1
SW2+SW2-
R6
U2
D1
+12
SW3+SW3-
R7
GND
49.3001MM

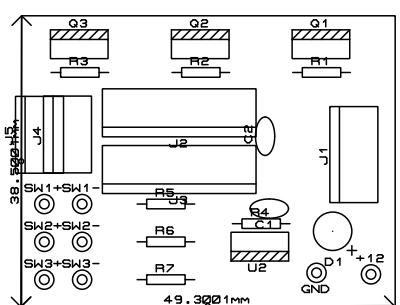
Q3
Q2
Q1
R3
R2
R1
J4
J2
C2
J1
38.5001MM
SW1+SW1-
R5
U3
R4
C1
SW2+SW2-
R6
U2
D1
+12
SW3+SW3-
R7
GND
49.3001MM

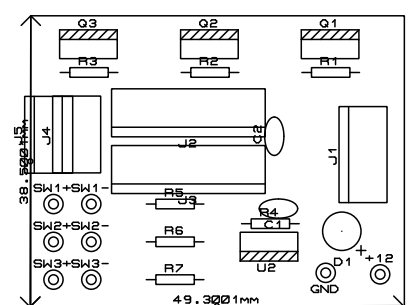
Q3
Q2
Q1
R3
R2
R1
J4
J2
C2
J1
38.5001MM
SW1+SW1-
R5
U3
R4
C1
SW2+SW2-
R6
U2
D1
+12
SW3+SW3-
R7
GND
49.3001MM

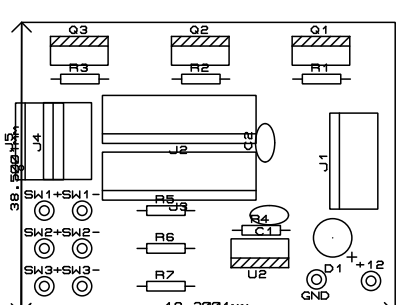
Q3
Q2
Q1
R3
R2
R1
J4
J2
C2
J1
38.5001MM
SW1+SW1-
R5
U3
R4
C1
SW2+SW2-
R6
U2
D1
+12
SW3+SW3-
R7
GND
49.3001MM

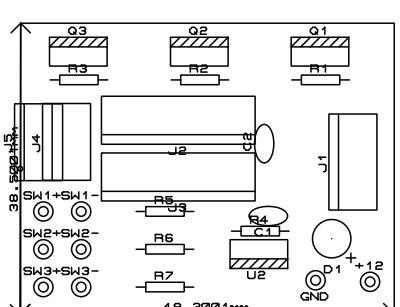
Q3
Q2
Q1
R3
R2
R1
J4
J2
C2
J1
38.5001MM
SW1+SW1-
R5
U3
R4
C1
SW2+SW2-
R6
U2
D1
+12
SW3+SW3-
R7
GND
49.3001MM

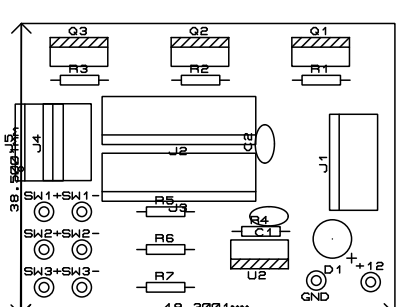
Q3
Q2
Q1
R3
R2
R1
J4
J2
C2
J1
38.5001MM
SW1+SW1-
R5
U3
R4
C1
SW2+SW2-
R6
U2
D1
+12
SW3+SW3-
R7
GND
49.3001MM

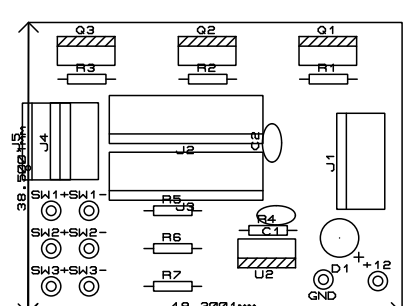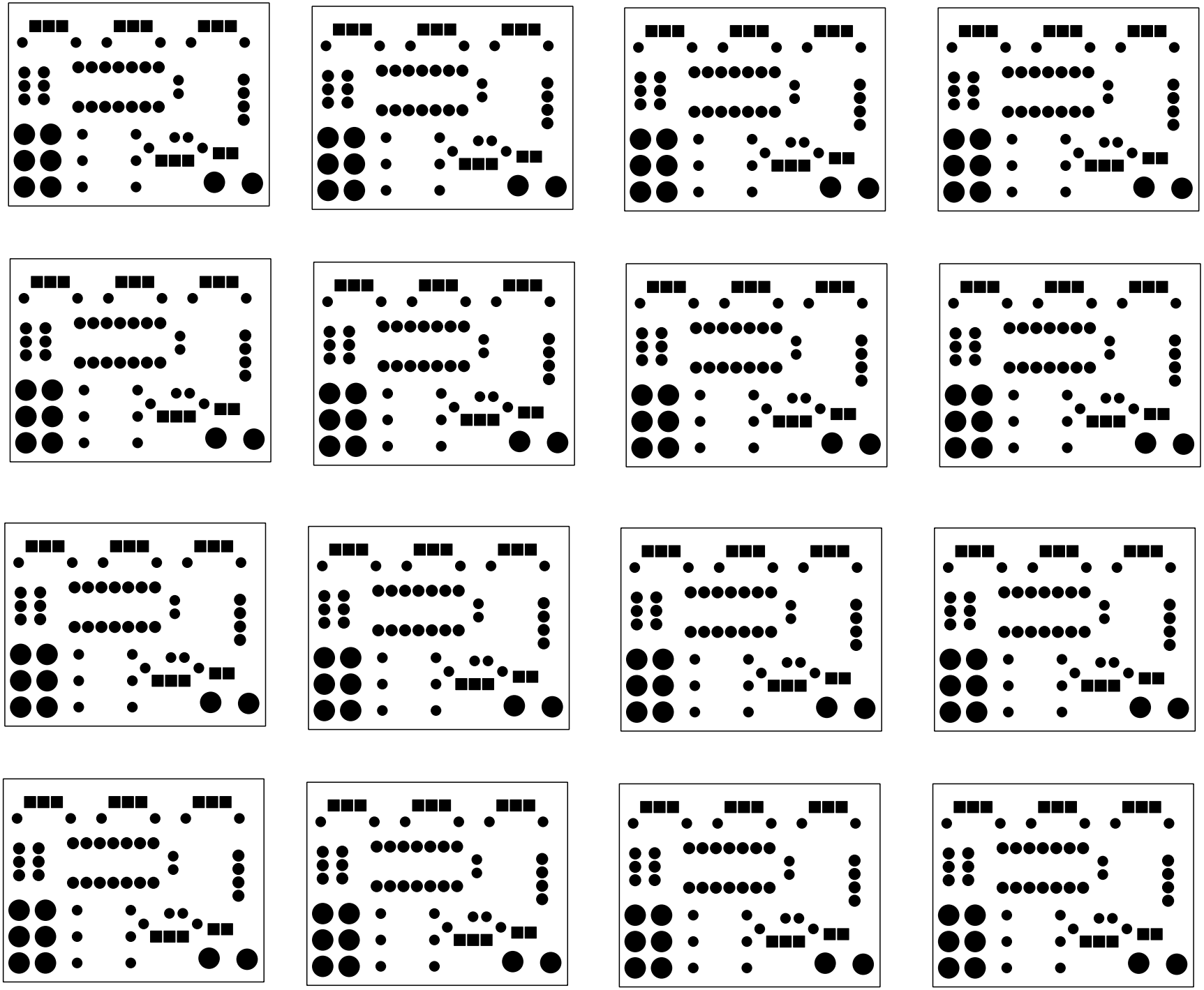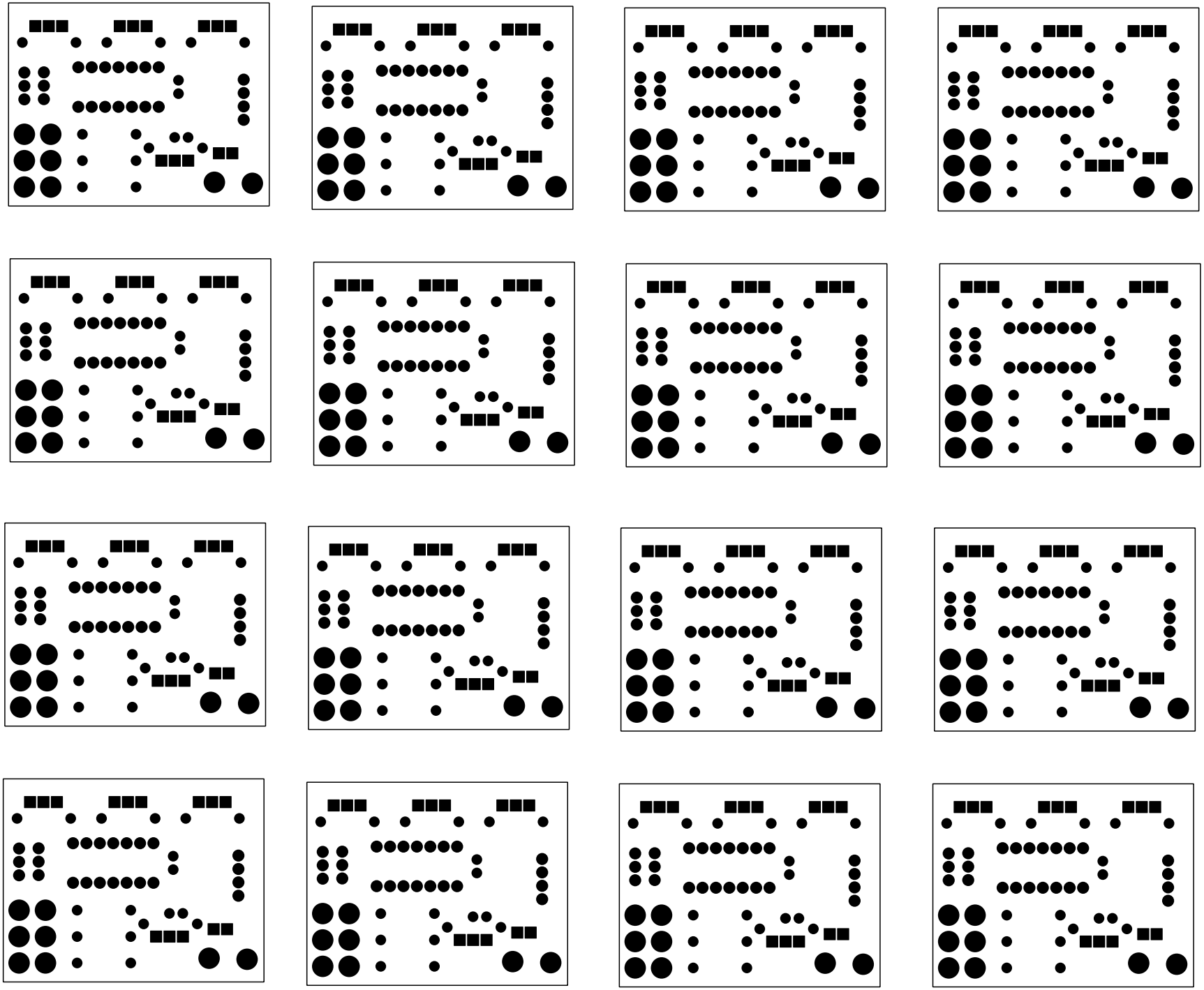
Q3
Q2
Q1
R3
R2
R1
J4
J2
C2
J1
38.5001MM
SW1+SW1-
R5
U3
R4
C1
SW2+SW2-
R6
U2
D1
+12
SW3+SW3-
R7
GND
49.3001MM