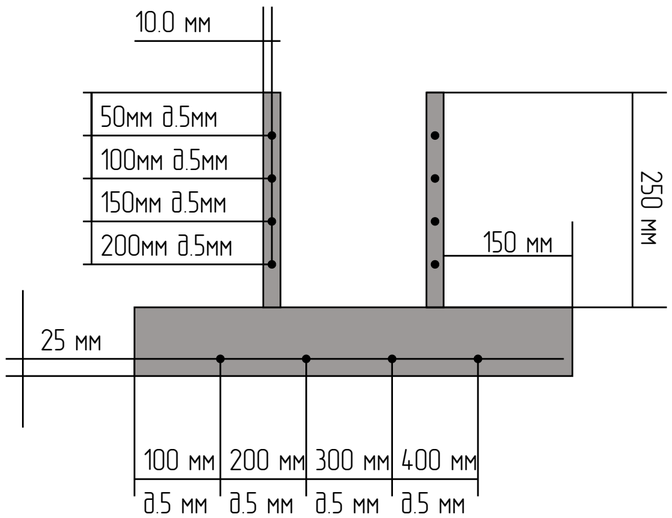

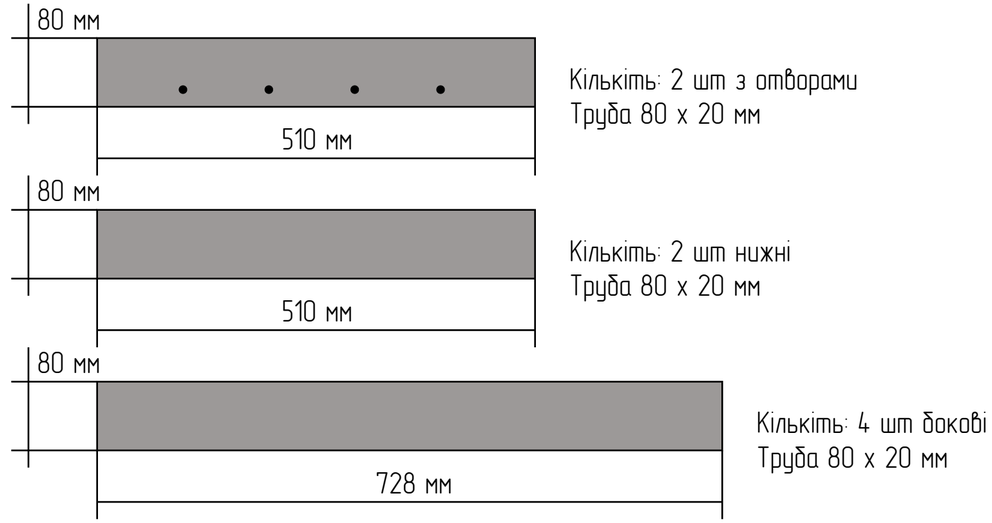

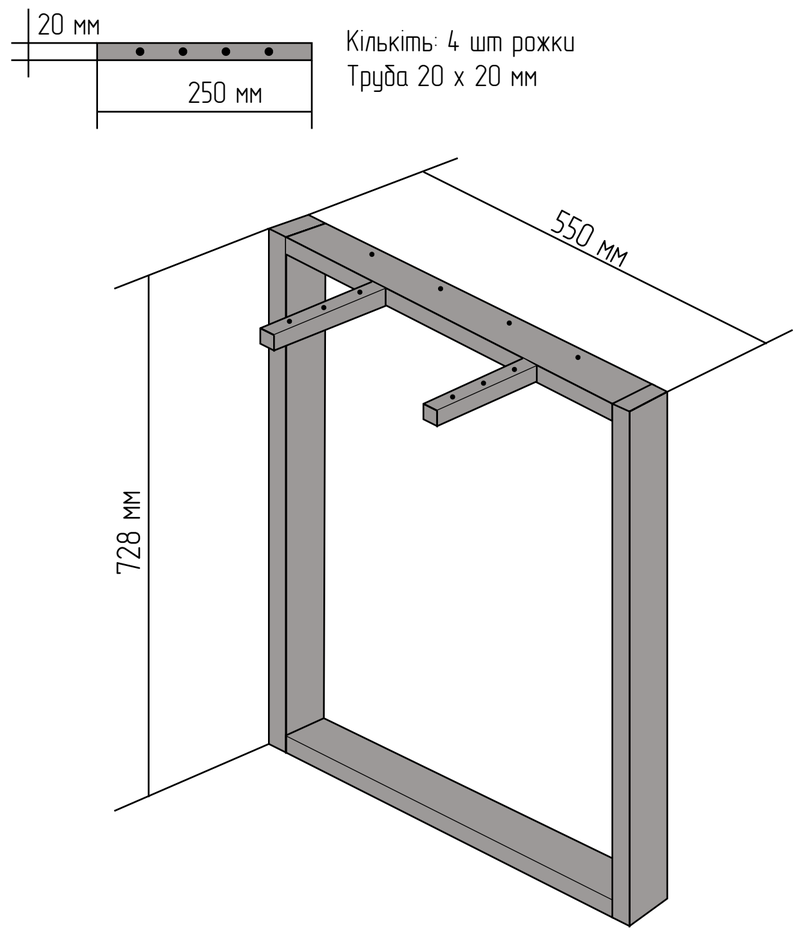

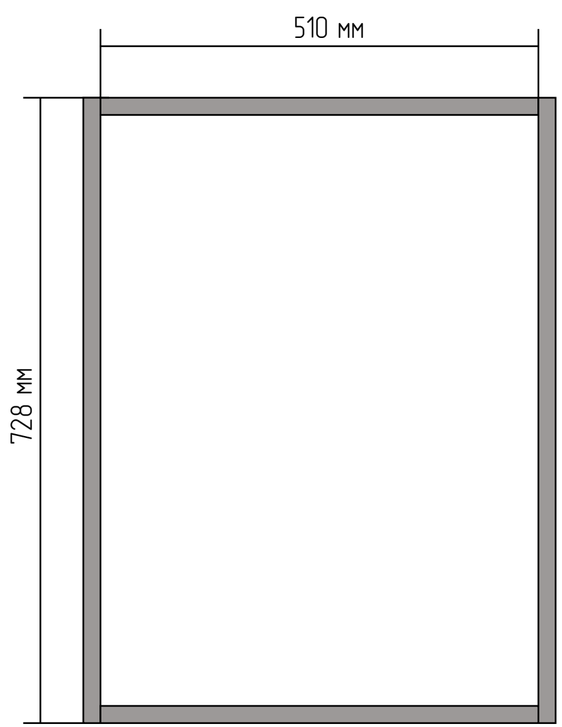

Стільниця: Дуб острава

				Кресленя столу LOFT	
					2024-01-15 19:21:33