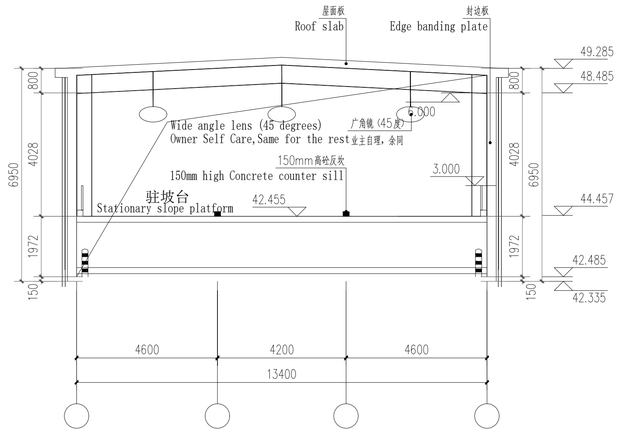

驻坡雨棚D-A轴立面图

Elevation of Standing Slope Awning D-A axis

CORTE - PLATAFORMA INCLINADA

ESCALA 1/100

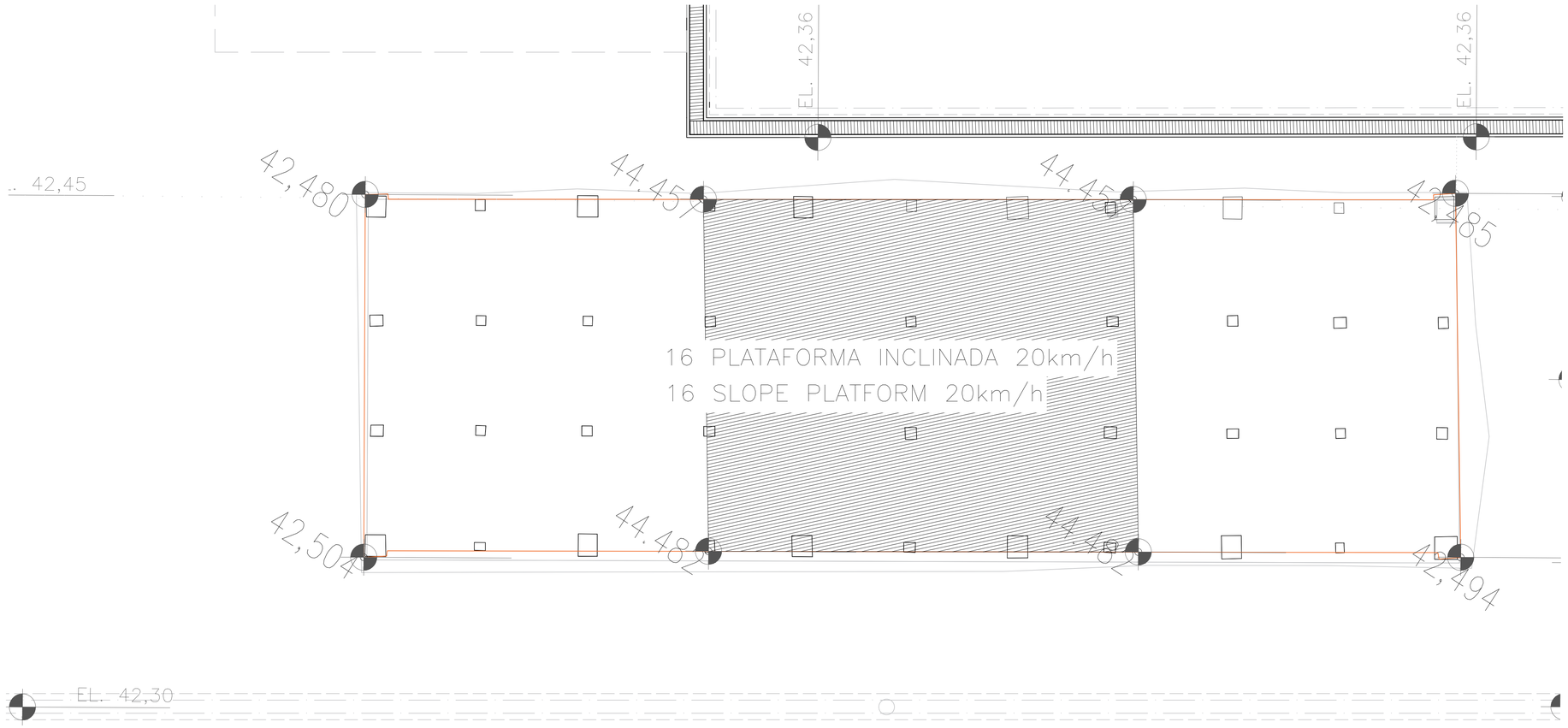

PLANTA BAIXA - PLATAFORMA INCLINADA

ESCALA 1/100

NOTAS (NOTES)

LEGENDA (LEGEND)

DOCUMENTOS DE REFERÊNCIA (REFERENCE DOCUMENTS)

PLANTA CHAVE (KEY PLANT)

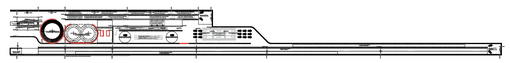

REV.	DATA (DATE)	DESCRIÇÃO (DESCRIPTION)	EMISSOR (ISSUER)	VERIFICAÇÃO (VERIFICATION)	APROVAÇÃO (APPROVAL)
0	27/02/2026	EMISSÃO INICIAL / 初次发布	BA	RC	

REVISÕES (REVIEWS)

CÓDIGOS DE EMISSÃO (ISSUES CODES
PR – PRELIMINAR (PR – PRELIMINARY)
AP – APROVAÇÃO (AP – APPROVAL)
EI – EMISSÃO INICIAL (EI – INICIAL ISSUANCE)
LC – CONSTRUÇÃO (LC – CONSTRUCTION)
LG – LEGAL (LG – LEGAL)

	ELABORADOR (DESIGNER)	DATA (DATE)	CREA / CAU
ELABORADOR (DESIGNER)	BRUNNO ALMEIDA	27/02/2026	A159234-3
VERIFICADOR (VERIFIER)	RAMÓN CRUZ	27/02/2026	180993167-3
APROVADOR (APPROVER)			
RESP. TÉC. (TEC. MENAGER)	PAULO VITOR	27/02/2026	71222BA

SEPENG ENGENHARIA

APROVADOR BYD (BYD APPROVER)
/ /

RESP. TÉC. (TECHNICAL MANAGER)
CREA: 71222BA
PAULO VITOR

BYD
BUILD YOUR DREAMS
Avenida Henry Ford, 2000 - Pólo Industrial de Camaçari

AVENIDA HENRY FORD – CAMAÇARI – BAHIA
CIDADE (CITY): CAMAÇARI – BAHIA – BRASIL

NÚM. INTERNO (INTERNAL): DE-SPG-ARQ-03000_001

DISCIPLINA (DISCIPLINE): ARQUITETURA / ARCHITECTURE

PISTA DE TESTES / TEST TRACK
16 PLATAFORMA INCLINADA / 16 倾斜平台

ESCALAS INDICADAS

CÓDIGO (CODE): DW-PH20.25.GE/ED.AC2-129

REVISÃO (REVISION): 0

EMISSÃO (ISSUING): EI