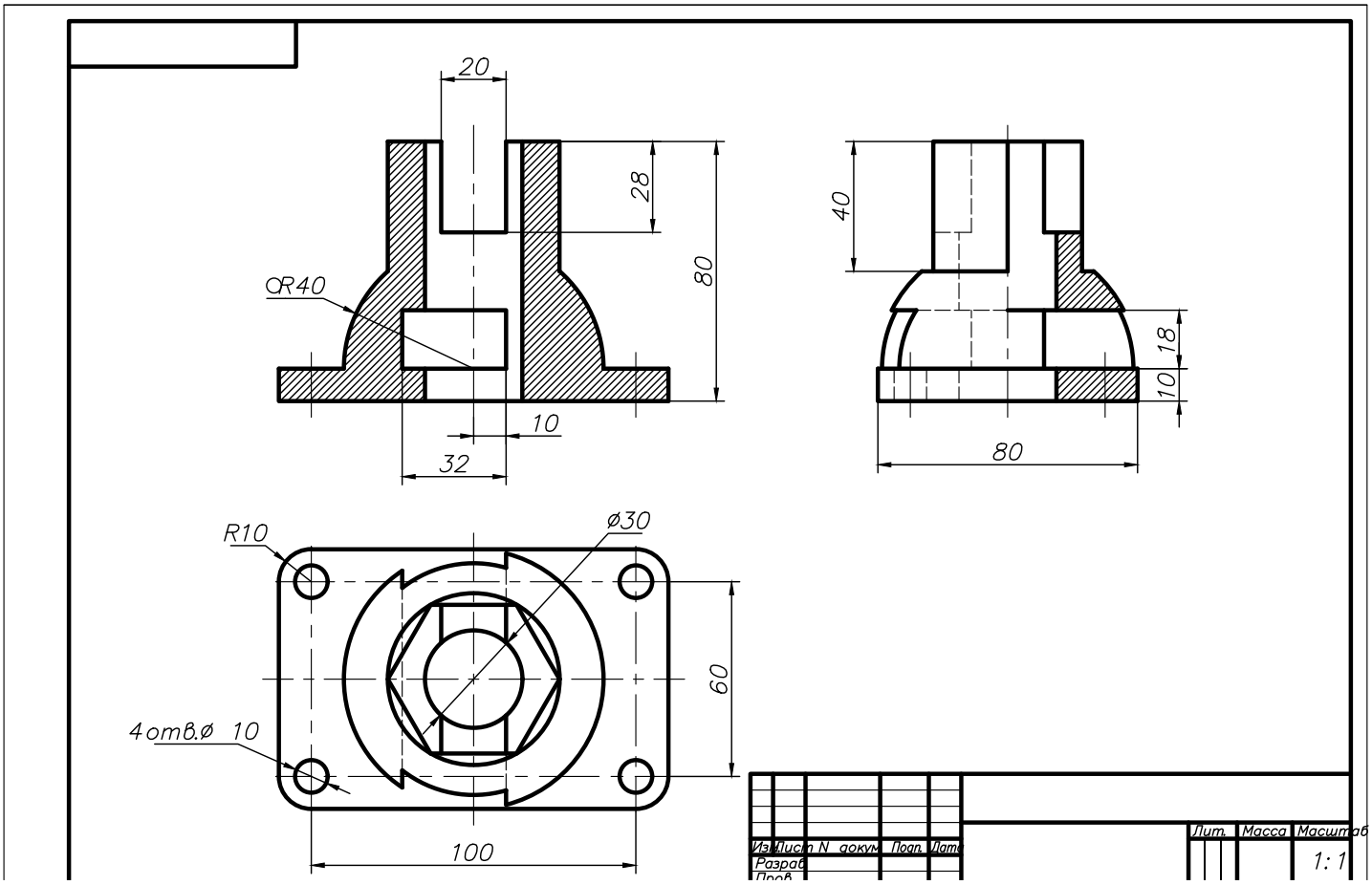
20
28
80
OR40
10
32
40
18
10
80
R10
Ø30
60
4 отв.Ø 10
100
Изм Лист N докум Подп. Дата
Разраб.
Пров.
Лит.
Масса
Масштаб
1:1