“完代图”

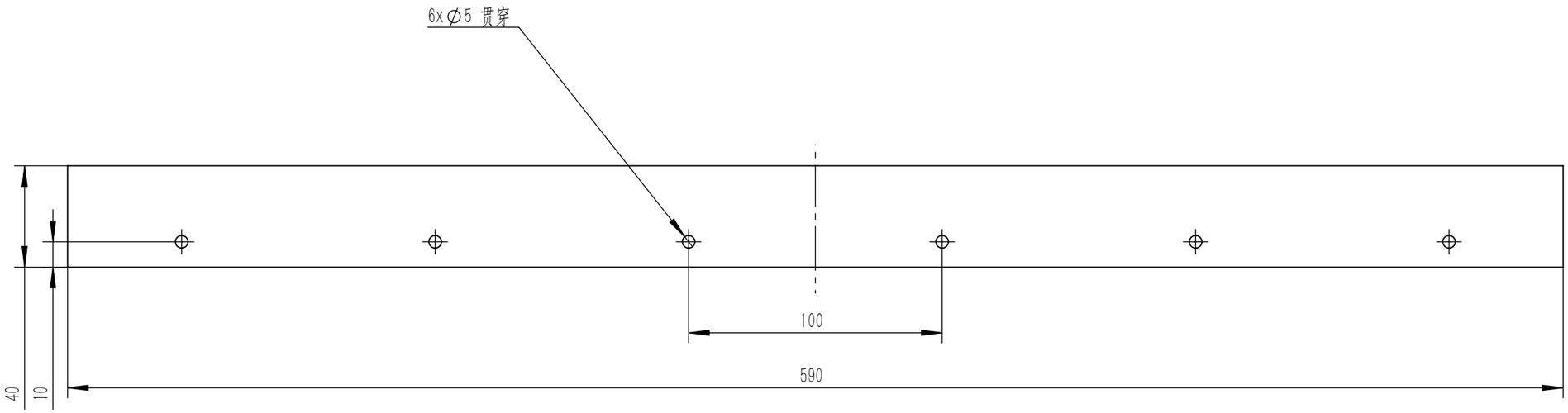

						5mm厚度铝排	
标记	处数	分区	更改文件号	签名	年 月 日	阶 段 标 记	重量	比例	左右侧板
设计			标准化				0.317	1:2	
校核			工艺						
主管设计			审核						
			批准			共 1 张 第 1 张	版本		替代

零 件 代 号

借(通)用件登记

描图

描校

旧底图总号

底图总号

签字

日期