ФУНДАМЕНТ Фм-1

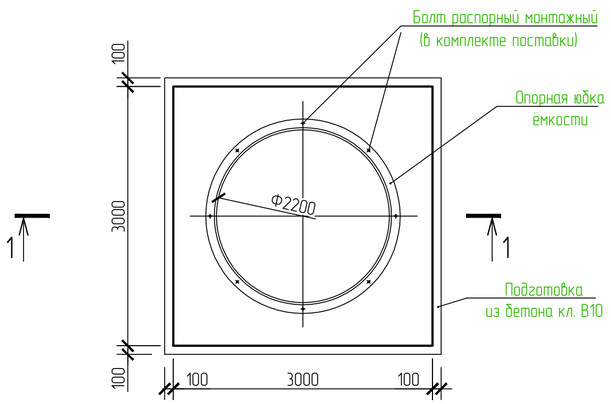

СХЕМА АРМИРОВАНИЯ Фм-1

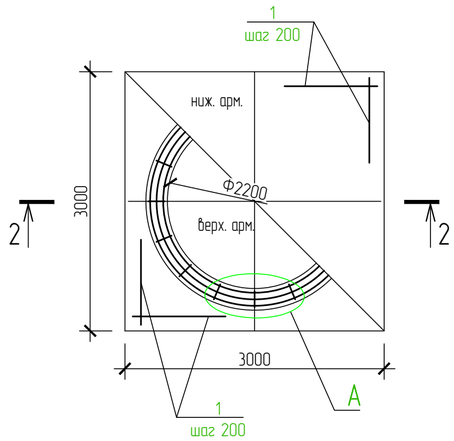

СХЕМА РАСПОЛОЖЕНИЯ МОНТАЖНЫХ БОЛТОВ

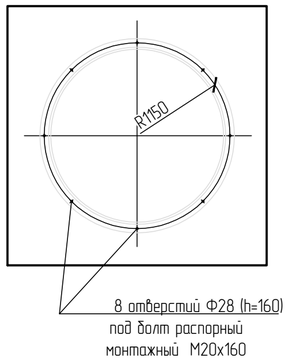

РАСЧЁТНАЯ СХЕМА Фм-1

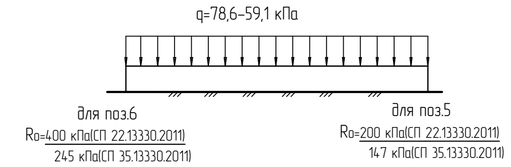

1 - 1

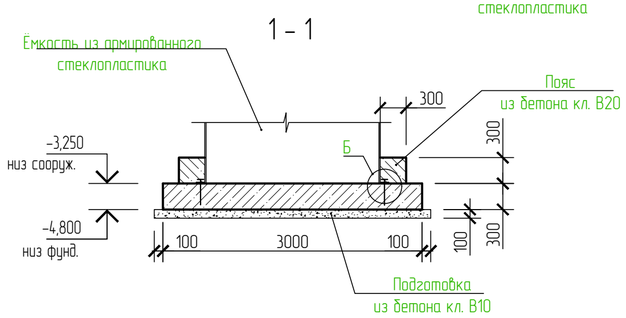

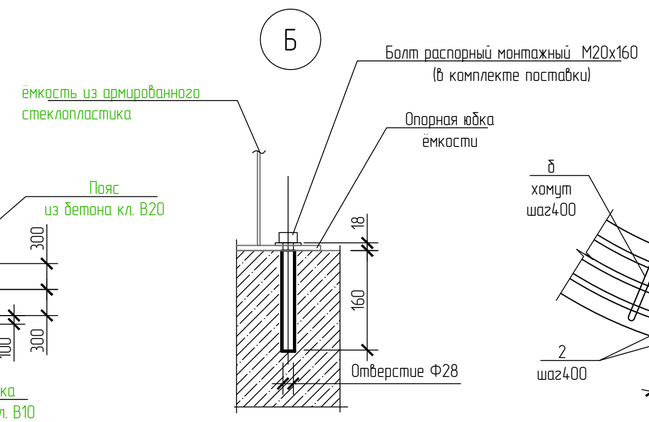

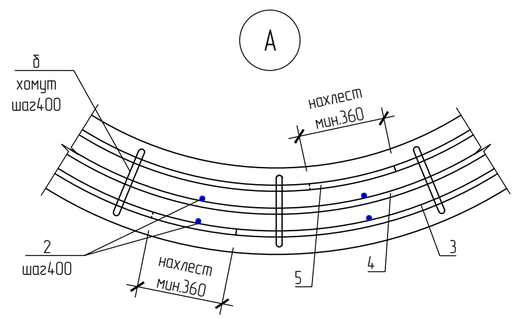

2 - 2

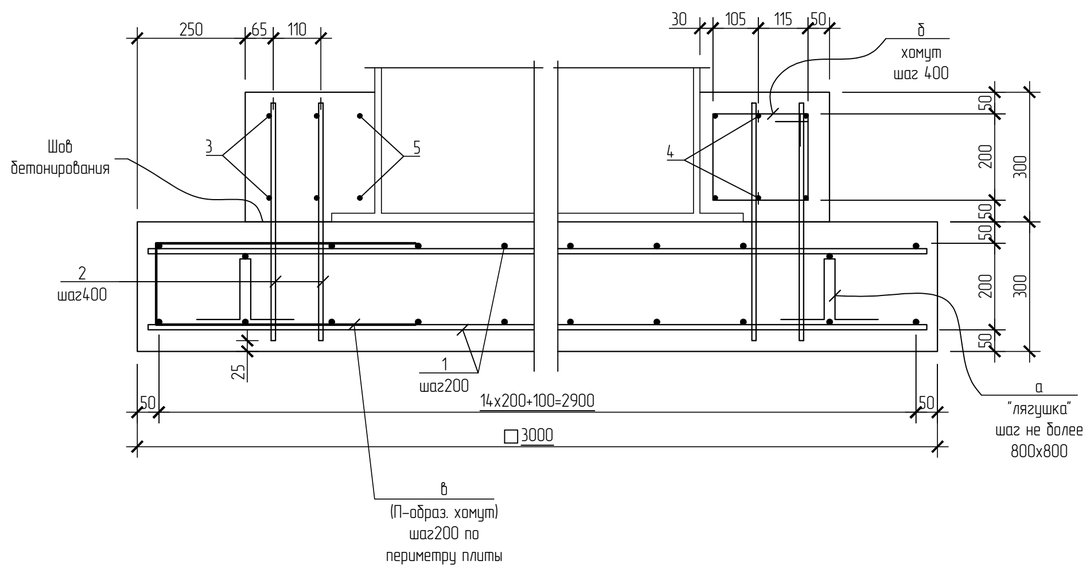

ВЕДОМОСТЬ ДЕТАЛЕЙ

Поз.	Эскиз
а	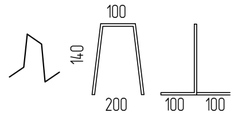
б	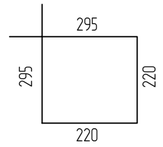
в	

Спецификация на фундамент Фм-1

Поз.	Обозначение	Наименование	Кол.	Масса, ед., кг	Приме- чание
		ФУНДАМЕНТ Фм-1			
		Арматура			
1	ГОСТ 5781-82	12-А-III , l=2900	64	2,58	165,12
2	ГОСТ 5781-82	12-А-III , l=550	32	0,49	15,68
3	ГОСТ 5781-82	12-А-III , l=8840	2	7,85	15,70
4	ГОСТ 5781-82	12-А-III , l=8120	2	7,21	14,42
5	ГОСТ 5781-82	12-А-III , l=7460	2	6,63	13,26
		Детали			
а	ГОСТ 5781-82	10-А-I , l=580	25	0,36	9,00
б	ГОСТ 5781-82	10-А-I , l=1030	16	0,64	10,24
в	ГОСТ 5781-82	10-А-III , l=1410	56	0,87	48,72
		Материалы			
	ГОСТ 26633-2012	В20 F100 W6	-	2,7м³	
	ГОСТ 26633-2012	В20 F100 W6	-	0,71м³	пояс
	ГОСТ 26633-2012	В10 F100 W4	-	1,03м³	подготовка
	ГОСТ 8736-93	Песок	-	2,05м³	основание

1. Отм.сооружений см.л.2, табл."Отметки высот емкостных изделий и оголовков".
2. Армирование производить отдельными стержнями.
3. Установку рабочей арматуры в проектное положение выполнять при помощи конструктивных стержней - "лягушек" (поз. а).
4. Арматурные стержни класса А-III соединять в сетки вязальной проволокой ⌀1,2мм в две нитки в каждом пересечении; А-I сваркой типа К3 по ГОСТ 14098, электродами Э-42 по ГОСТ9467-75.
5. Бетонирование плиты выполнять в 2 этапа:
1 - нижняя часть высотой 300 мм с установленными в нее сетками;
2 - верхняя часть - пояс из бетона кл. В20, выполняется после установки и крепления болтами корпуса.
6. Крепления корпуса ёмкости к фундаментной плите выполнить по месту после получения и монтажа изделия в рабочее положение при помощи распорных монтажных болтов М20х160 (входят в комплект поставки). Шпильки применить из нержавеющей стали.
7. Поверхности фундамента, контактирующие с грунтом, обмазать битумом по грунту за 2 раза.
8. Под фундаменты выполнить бетонную подготовку толщиной 100мм по основанию из песка средней крупности средней плотности толщиной 200мм.

Согласовано

Взам. инв. №

Подп. и дата

Инв. № подл.

Изм.	Кол. уч.	Лист	№ док.	Подп.	Дата
Выполнил		Драничников			03.17
Проверил		Костырин			03.17
Н.контр		Костырин			03.17
ГИП		Костырин			03.17

254-16-ТКР

Капитальный ремонт дождевой (ливневой) канализации в п.Любимовка (район ул.Федоровская)

Система водоотведения
Наружная ливневая канализация

Стадия	Лист	Листов
П	8	

Фундамент Фм-1
Армирование фундамента Фм-1

ООО "ИНЖСЕРВИС"

Копировал

А2