来历	客户版本号	变更标记	区域	变 更 事 项	中鼎版本号	年 月 日	变更者
				首次下发图纸	A	20250901	毛伟

表3.关键信息

杆径	孔径	胶料	硬度	骨架名称	骨架材质	骨架产品号	骨架图号	骨架数量	模号
ΦA	ΦE								
Φ18	Φ17	R5516-H60	60±5	塑料骨架	PA66+GF35	C114697/01-01	12149316/01-01	2	AD01
Φ19	Φ18								
Φ20	Φ19								
Φ21	Φ20								
Φ22	Φ21								

表2.异响实验要求

温度	浸水	扭角	次数
-15℃	有	±15°/±25°	100
-10℃	有	±15°/±25°	100
-5℃	有	±15°/±25°	100
0℃	有	±15°/±25°	100
5℃	有	±15°/±25°	100
10℃	有	±15°/±25°	100
15℃	有	±15°/±25°	100
20℃	有	±15°/±25°	100

表1.刚度实验要求

项目	方向	测试方法	评定标准
静刚度	Z	预载±1mm,速度100mm/min,加载3次,计算±0.6mm时刚度,其余见大纲	≥8000N/mm±15%
	X	预载±500N,速度100mm/min,加载3次,计算±0.6mm时刚度,其余见大纲	≥600 N/mm±15%
	θ	预载+25°,速度1.67°/s,加载3次,计算±15°时刚度,其余见大纲	≤1.5N•m/°
动刚度	Z	预载0N,频率10-350Hz,振幅±0.25mm,其余见大纲	TBD±15%N/mm

技术要求:
1.橡胶硬度:60±5(以满足刚度要求为主);
2.产品刚度试验如表1所示;
3.总成耐久试验:搭载稳定杆系统进行试验;异向,振幅±50mm,频率1~3Hz,循环10万次,同向,振幅±82.5mm,频率1~3Hz,循环10万次;
试验结束后:插片及骨架底座无开裂;橡胶无撕裂和破坏;刚度损失<20%;
4.异响试验:实验条件如表2所示。
将稳定杆总成放入各条件中,12h后进行扭转试验,不允许出现异响;
耐久试验后进行一次异响试验评价;
5.产品表面飞边厚度≤0.25mm,宽度≤2.0mm,插片合模处允许0.5mm,零件表面不允许有影响装配或功能的毛刺、尖角、飞边和锐边等;
6.二次粘接后,粘接面积≥90%,粘接力≥9000N
7.未注尺寸公差按表4所示;
8.满足汽车禁用物质要求SMTC 5 500 001;
9.开始供货前,样品须经产品设计部门进行OTS认可;
10.⬭为出厂检验尺寸。

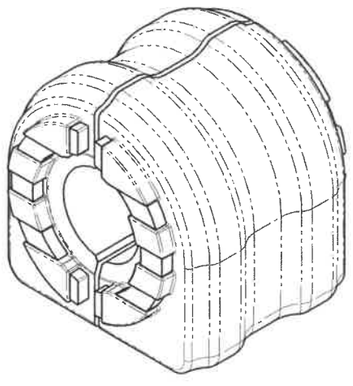

表4.公差标准

50~120	±0.7
10~50	±0.5
6~10	±0.3
<6	±0.2
角度公差	±1°

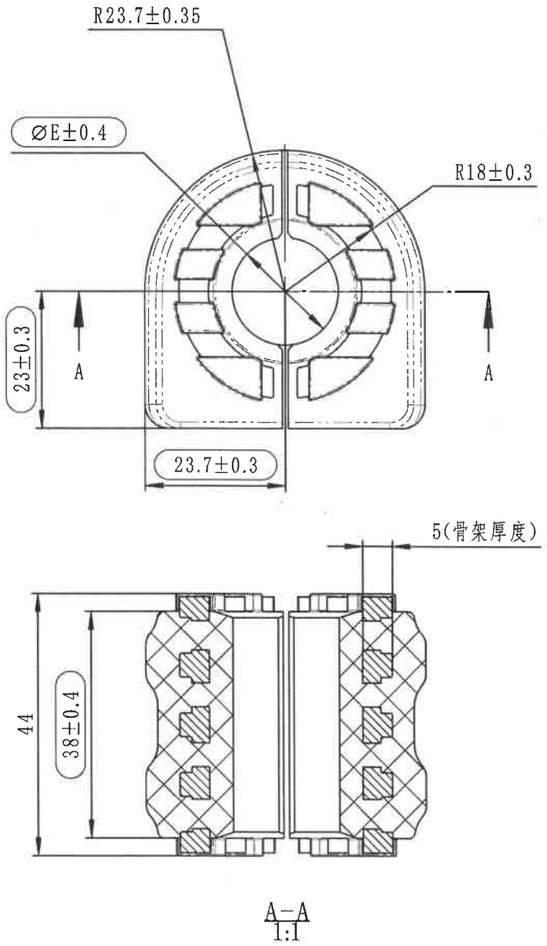

序号	图号	组成	数量	材料	备注
2	12149316/01-01	骨架	2	PA66+GF35	C114697/01-01
1		橡胶	1	NR(R5516-H60)	

投影法	比例	质量(g)	材质	产品号
第一画法	1:1	0.00g	组件	C114697-CPSJ

热处理·表面处理

名称: 后稳定杆衬套(后稳定杆衬套)

批准	标准化	审批	校对	设计	项目组
[illegible]	[illegible]	钱林强	夏明成	毛伟 20250901	稳定杆系统

图号: 12149316 (LN225)

图样标记 S 共 1 张 第 1 张

安徽中鼎密封件股份有限公司 A3