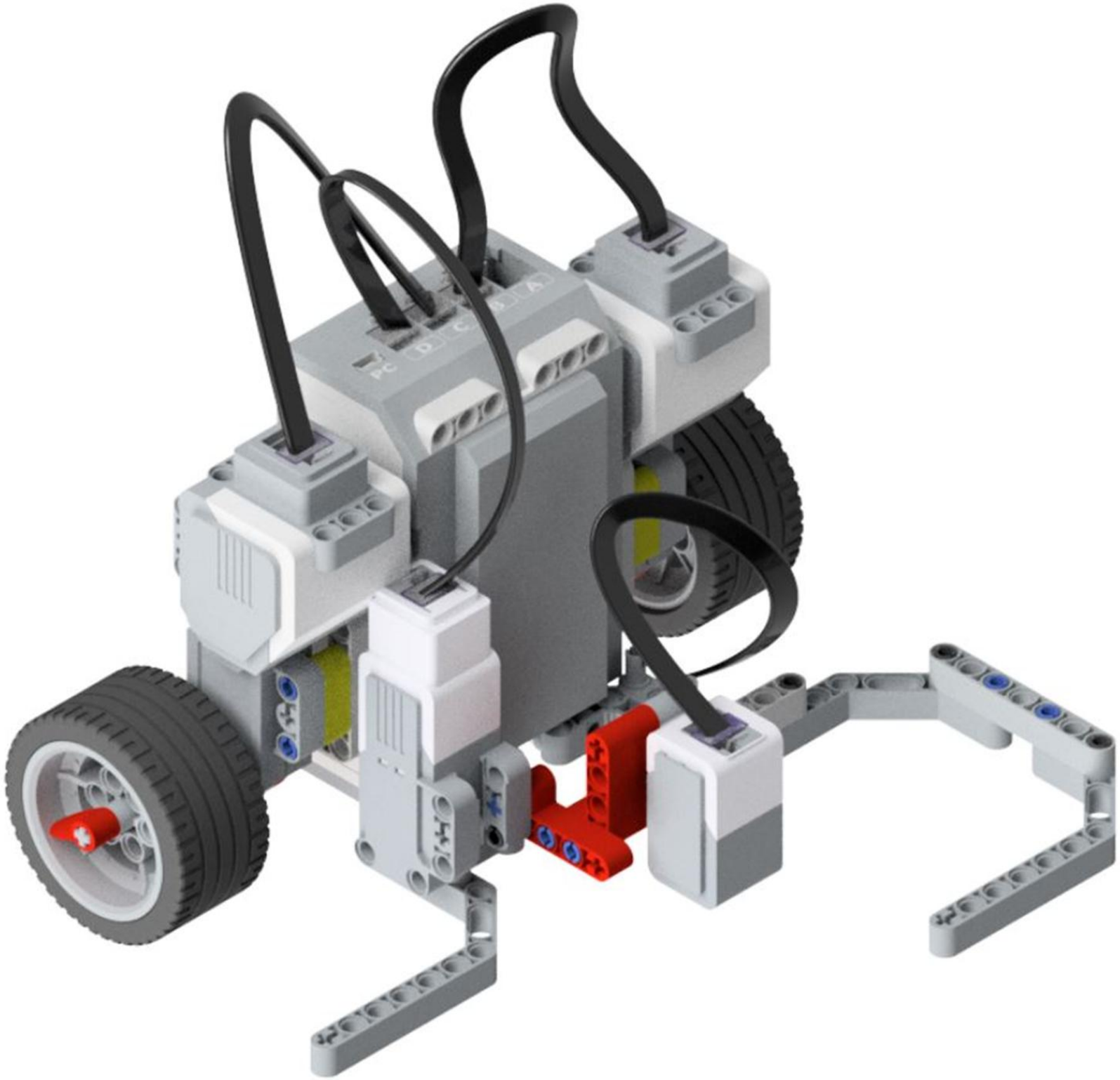
D
C
B
A
PC

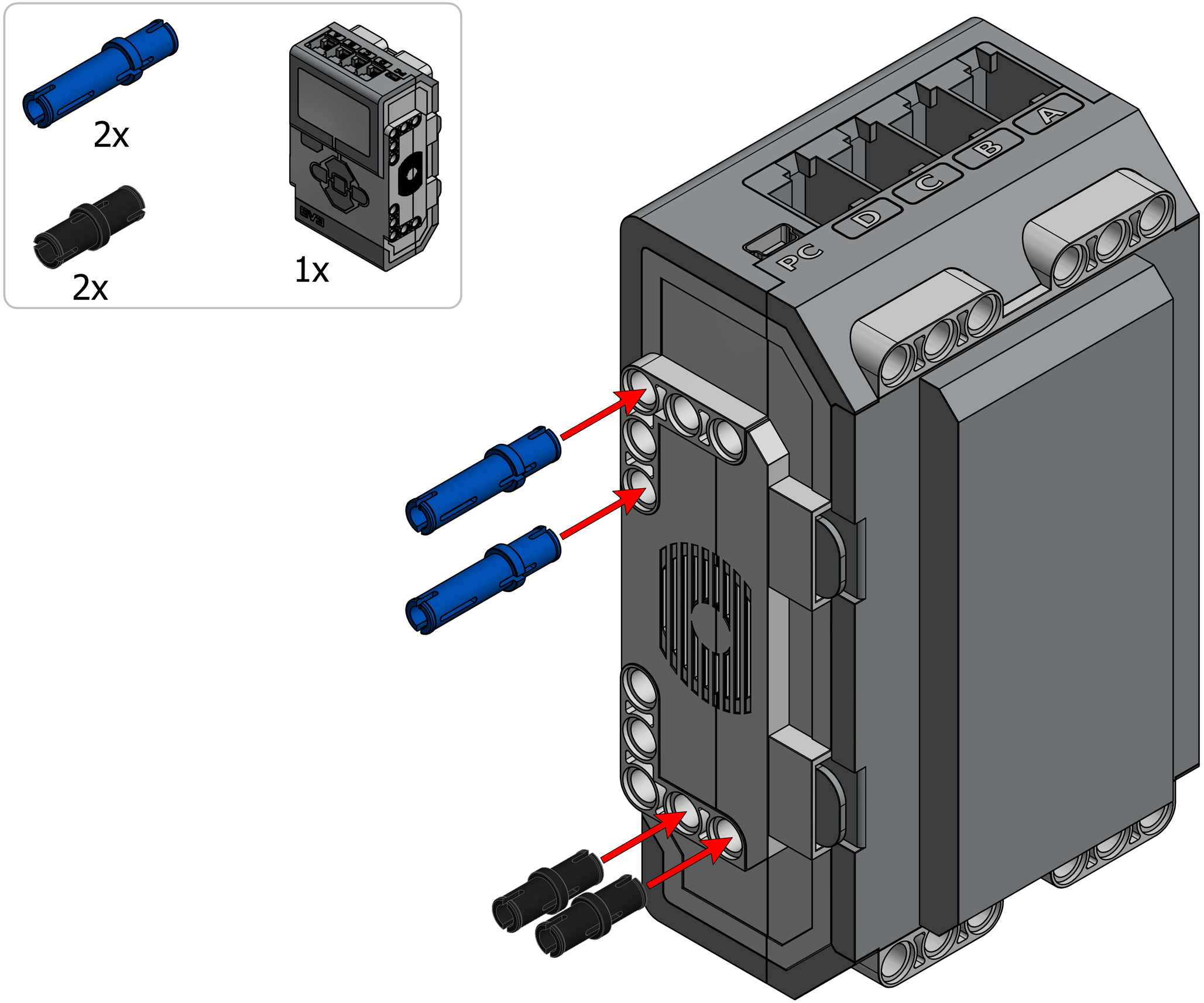

1

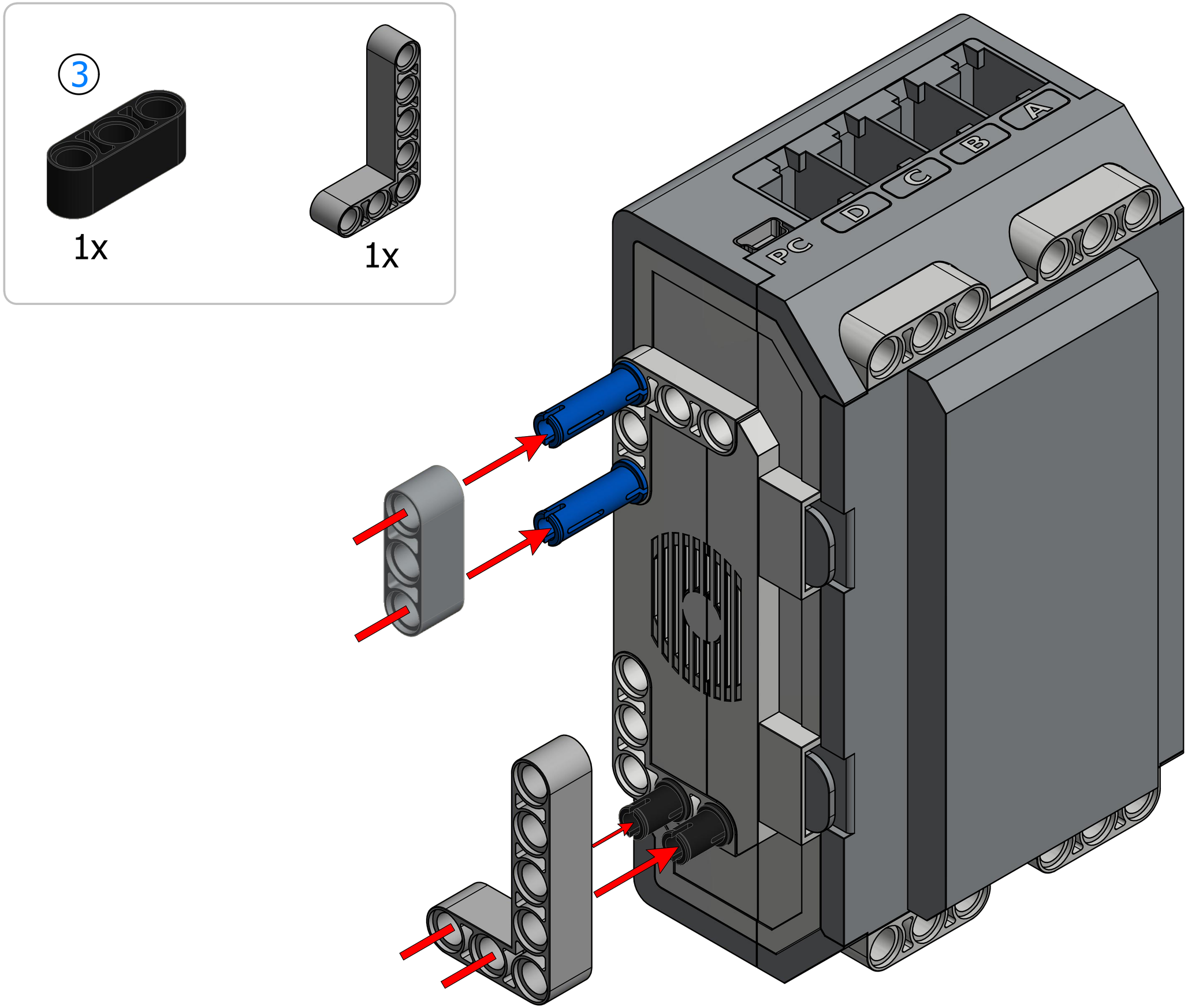

2

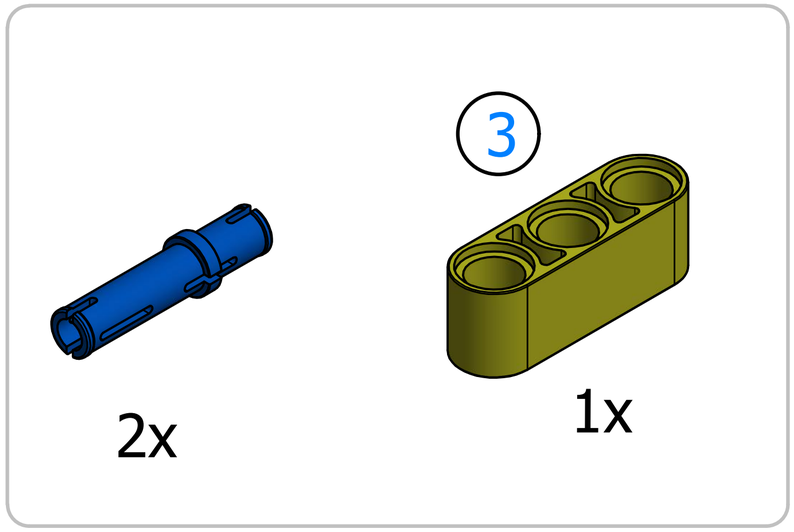

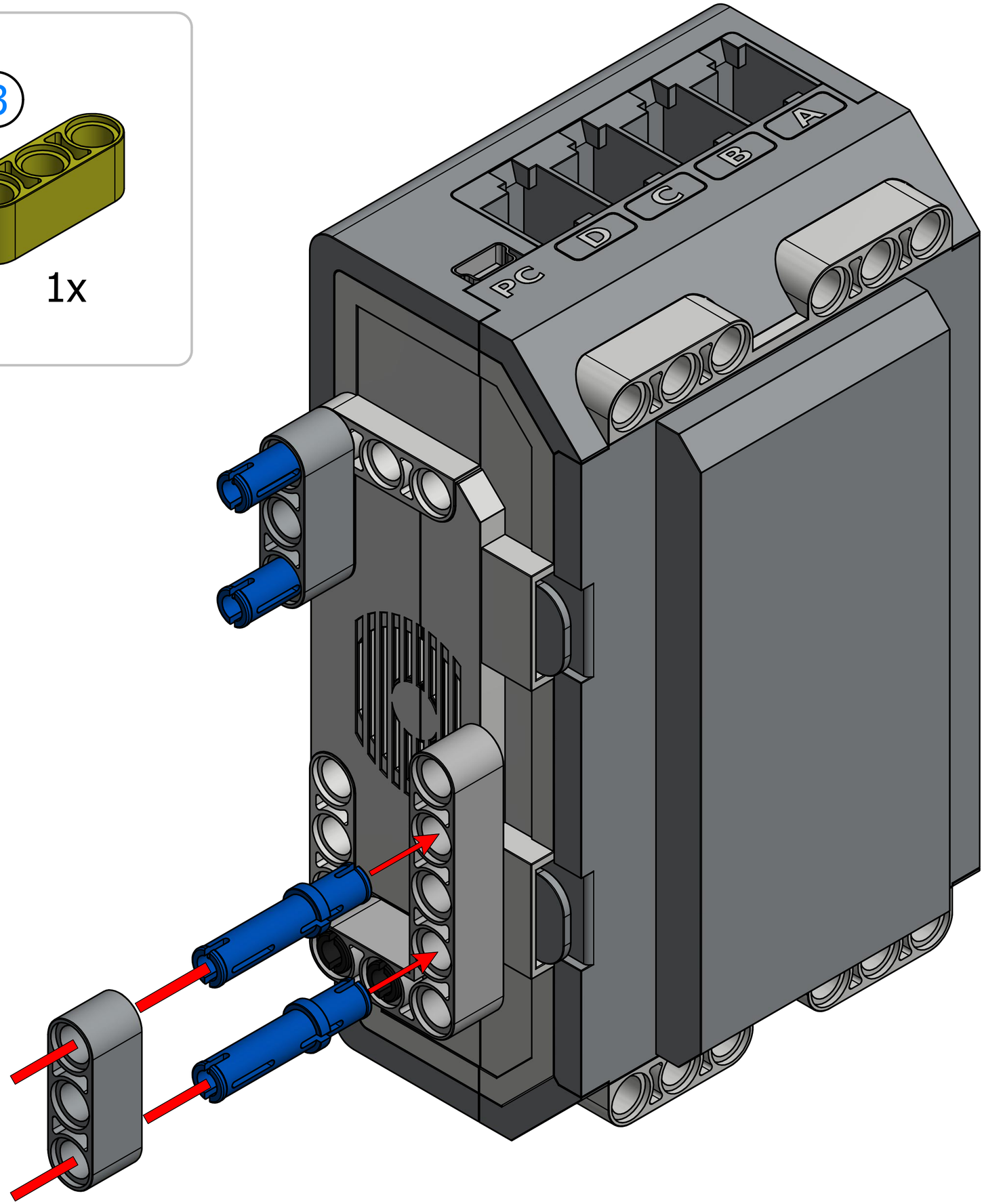

3

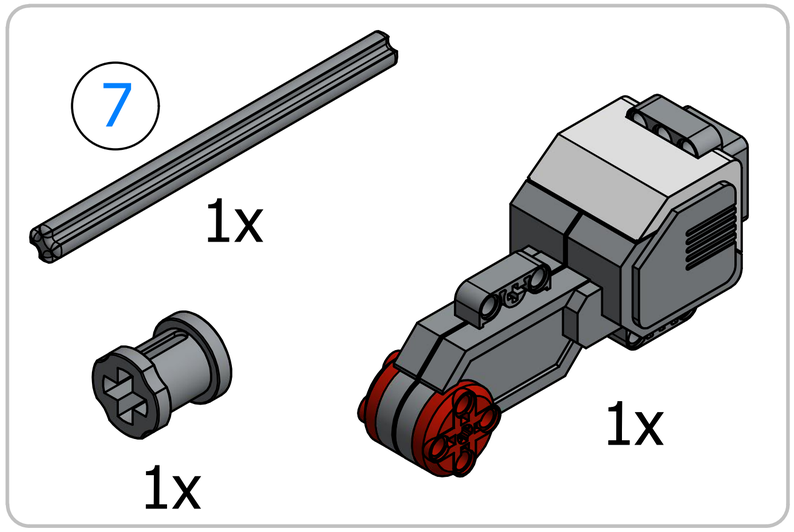

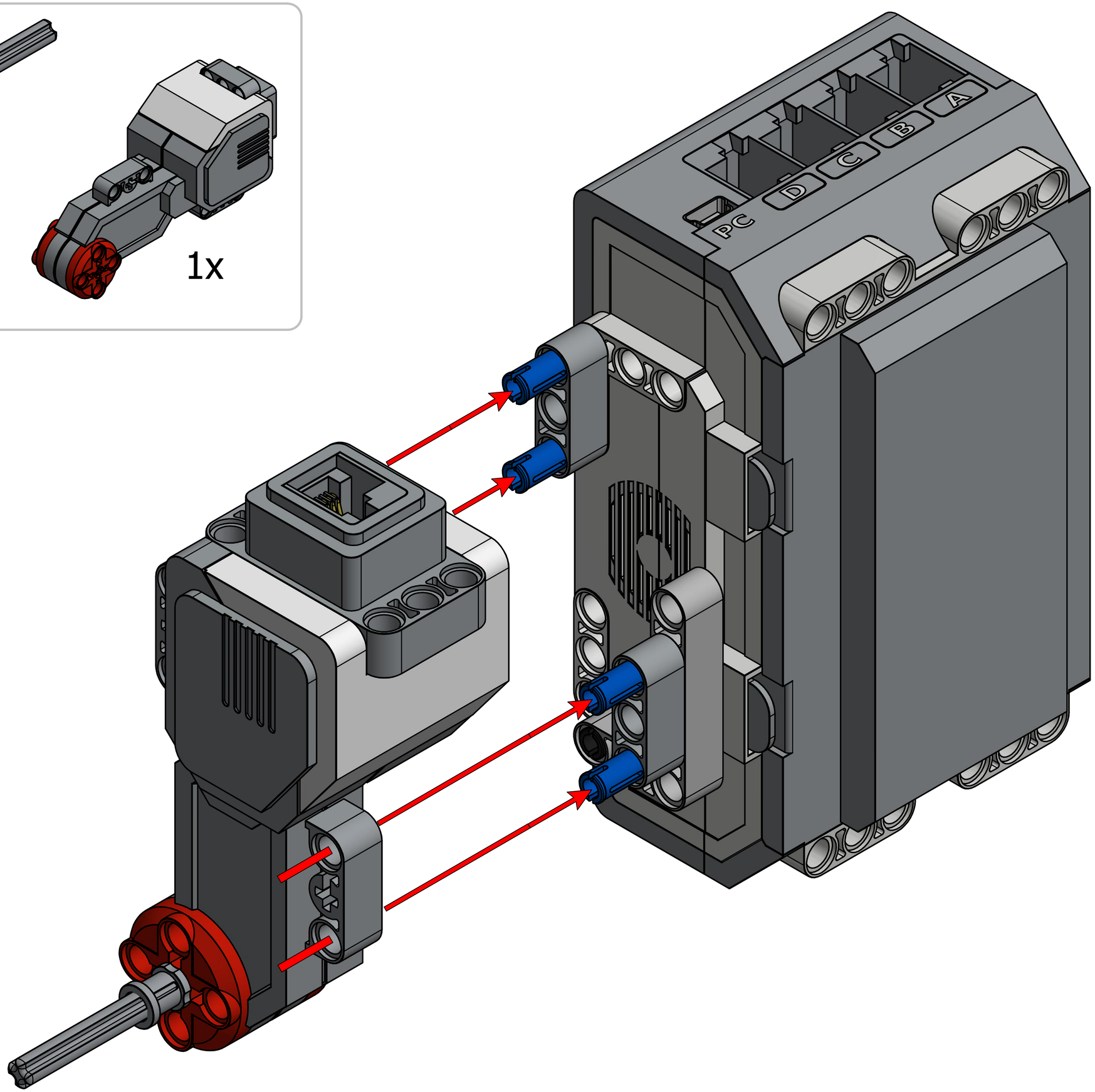

4

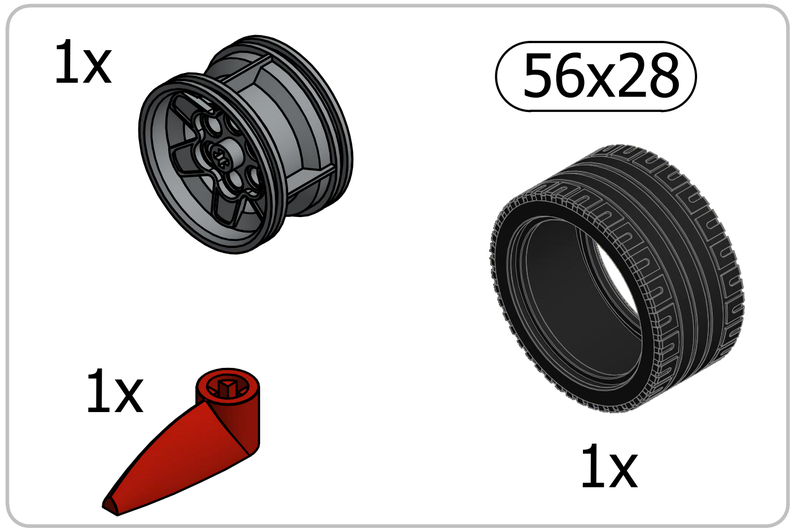

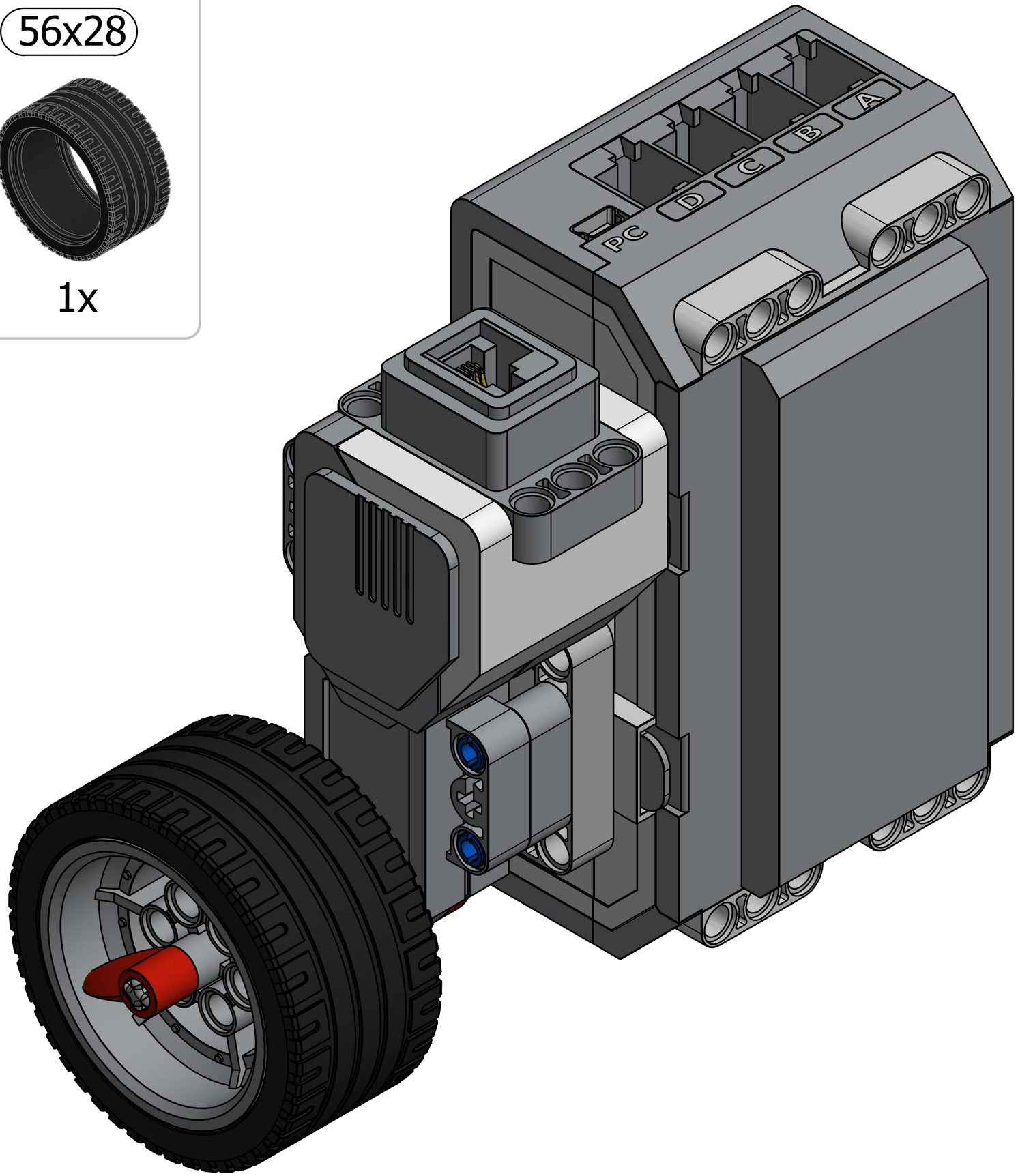

5

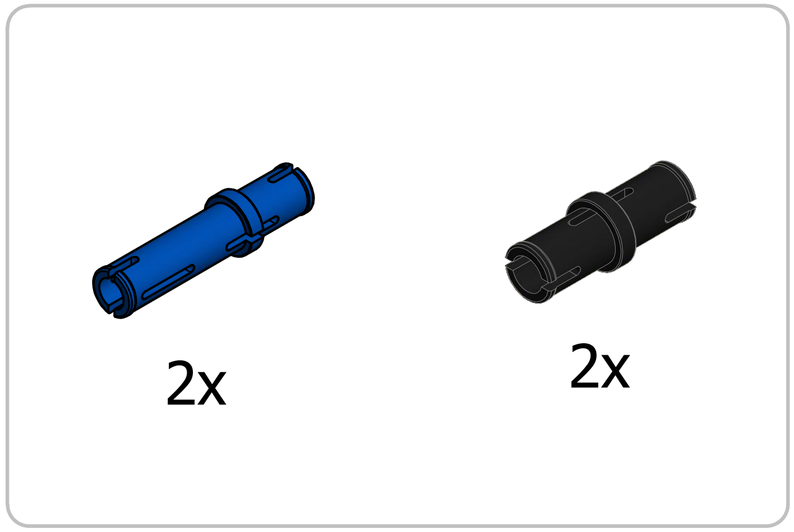

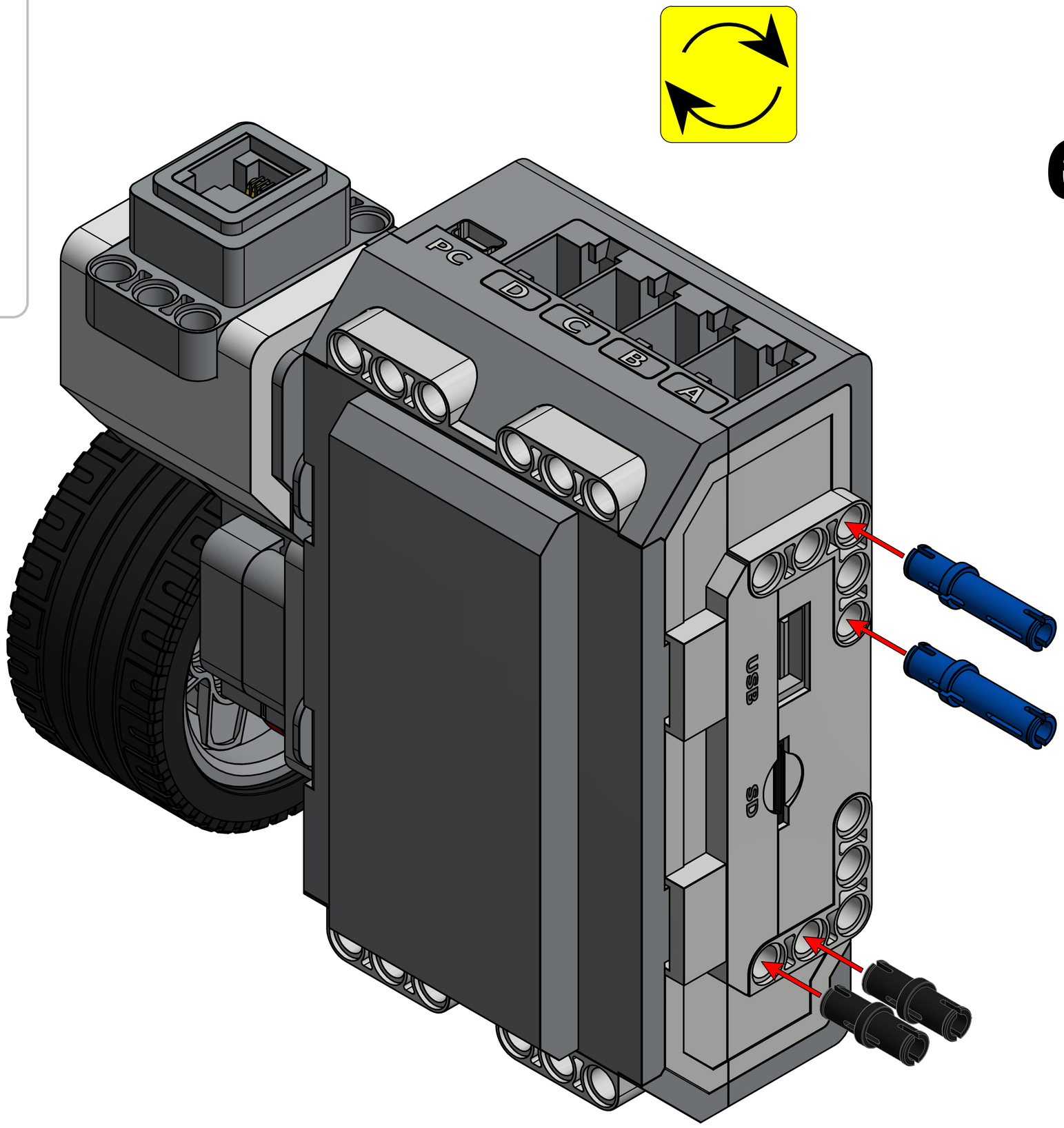

6

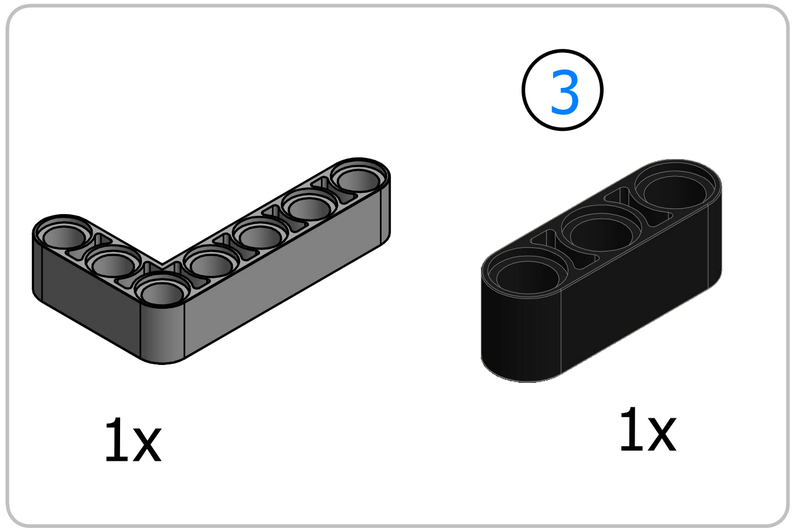

7

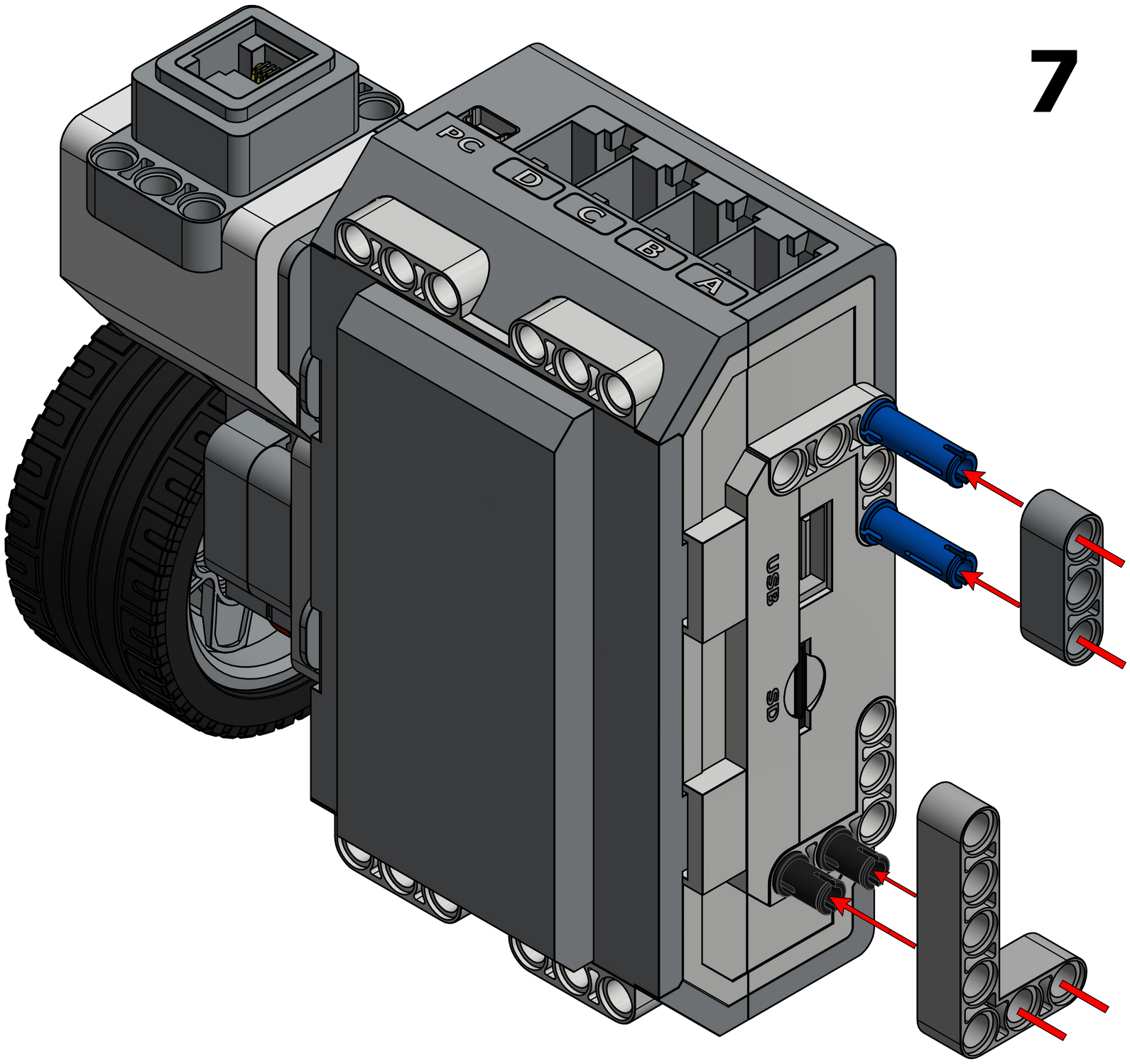

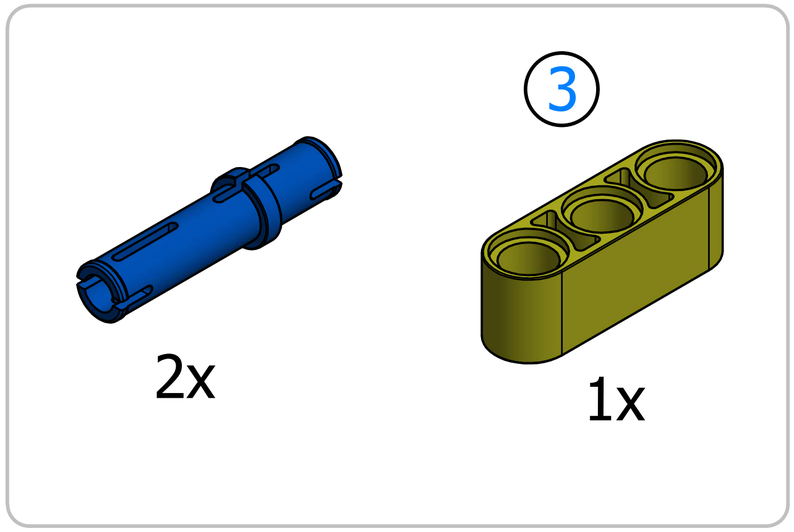

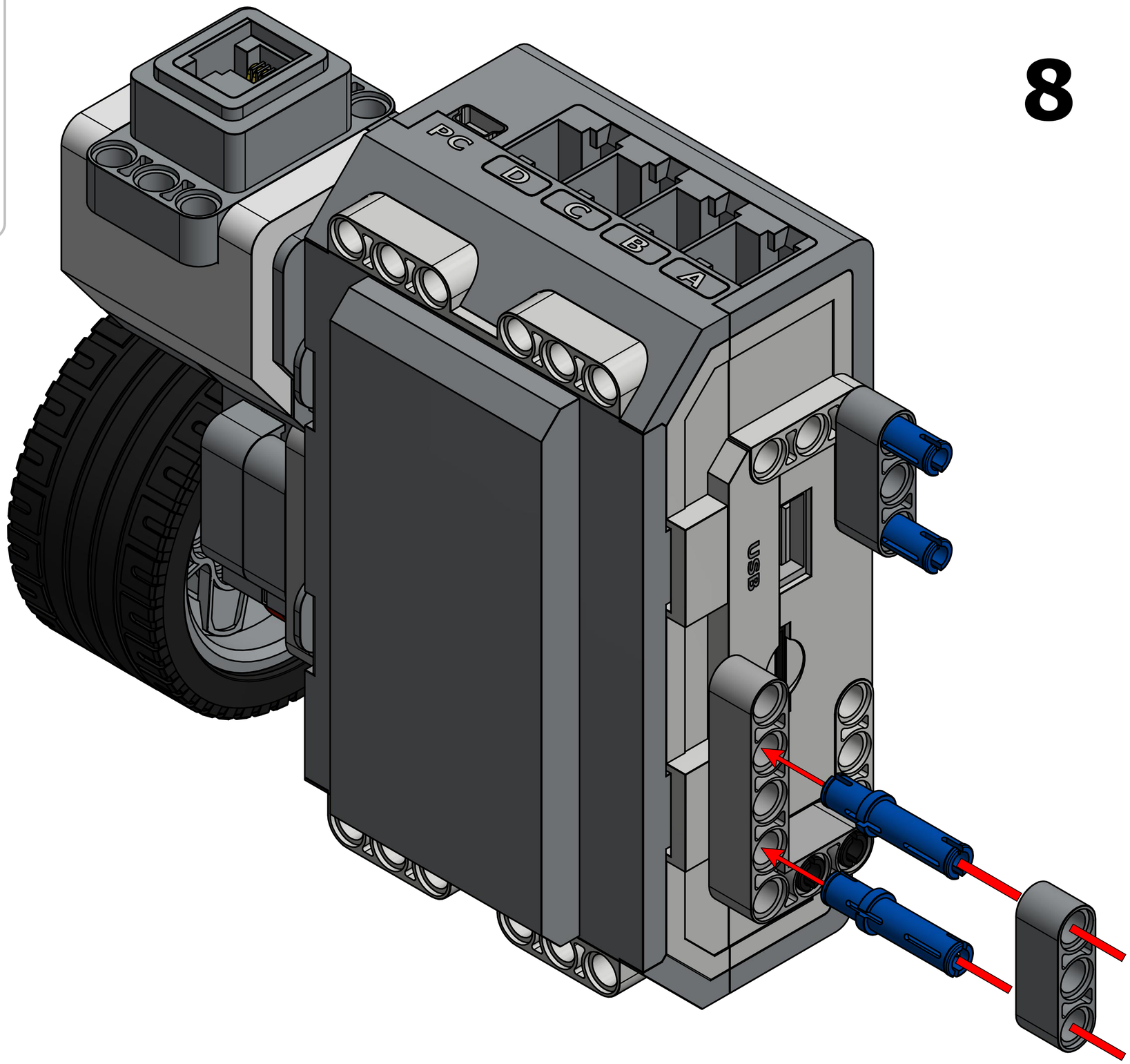

8

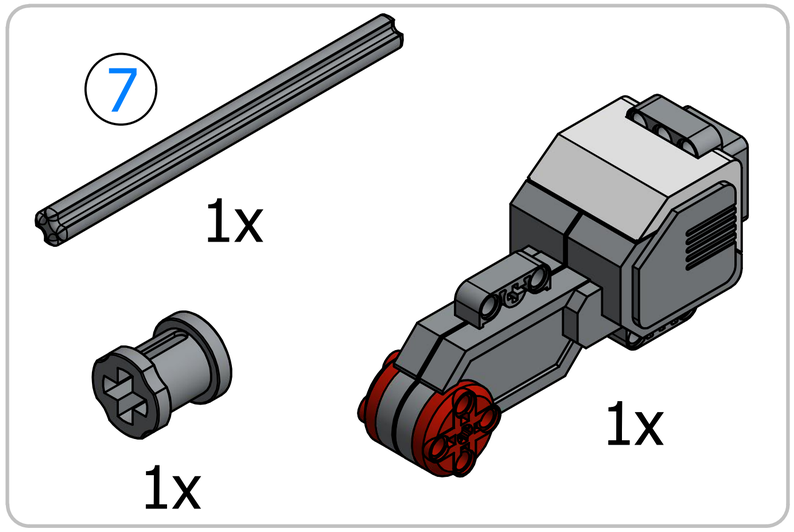

9

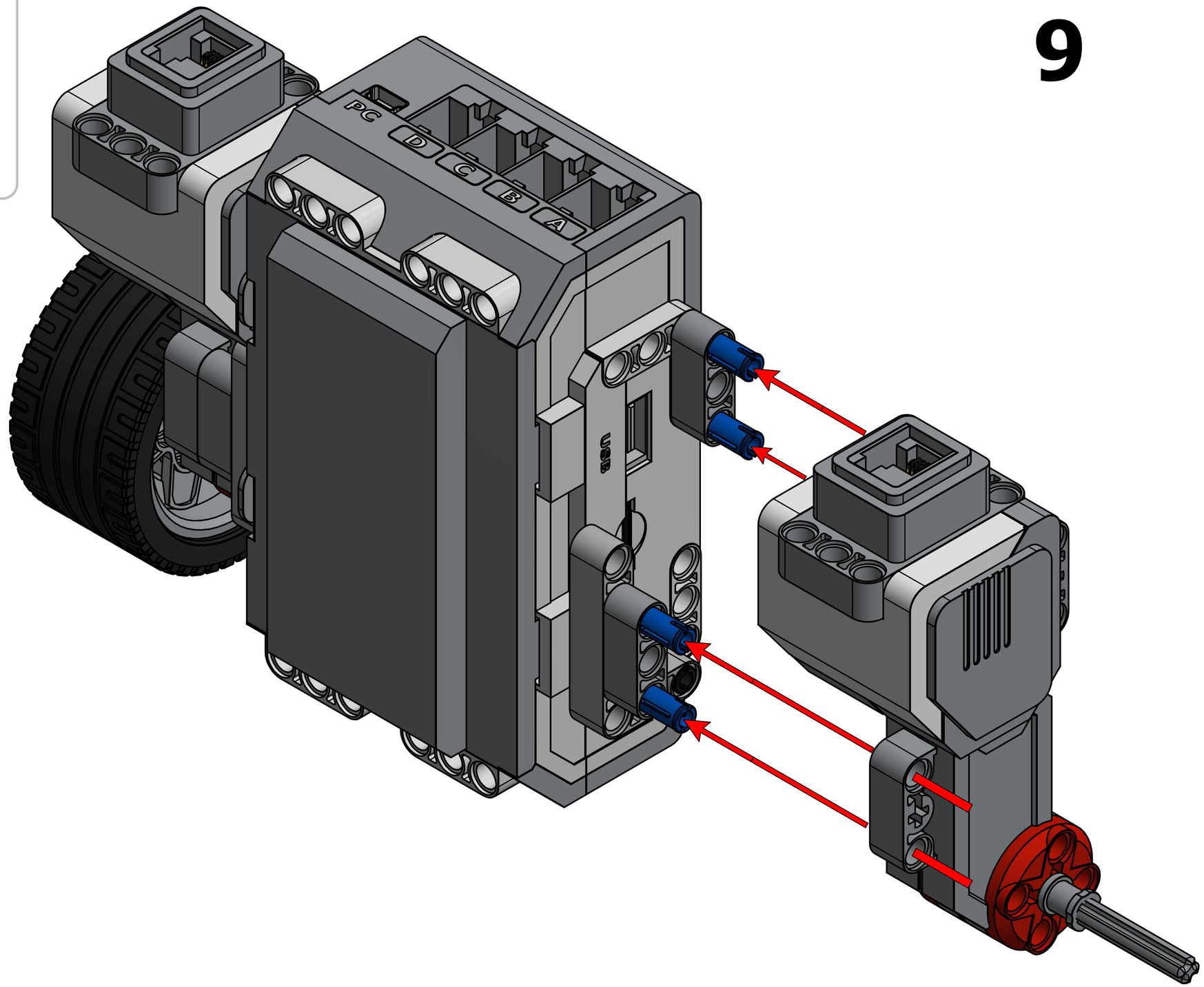

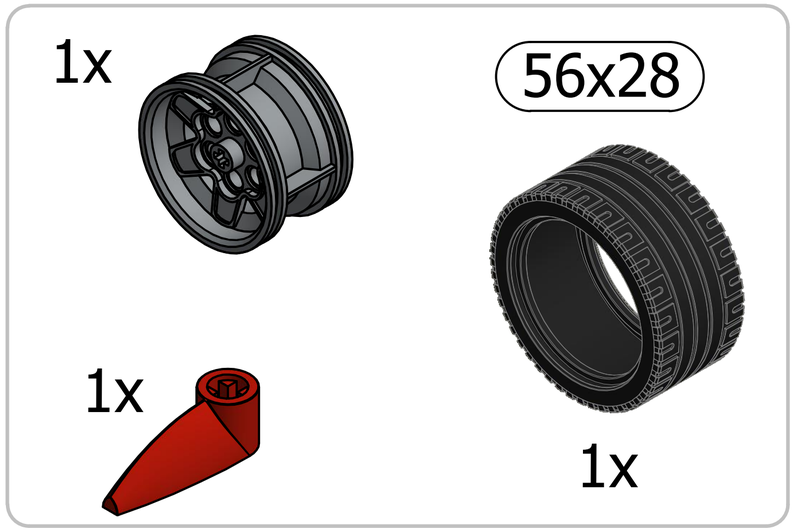

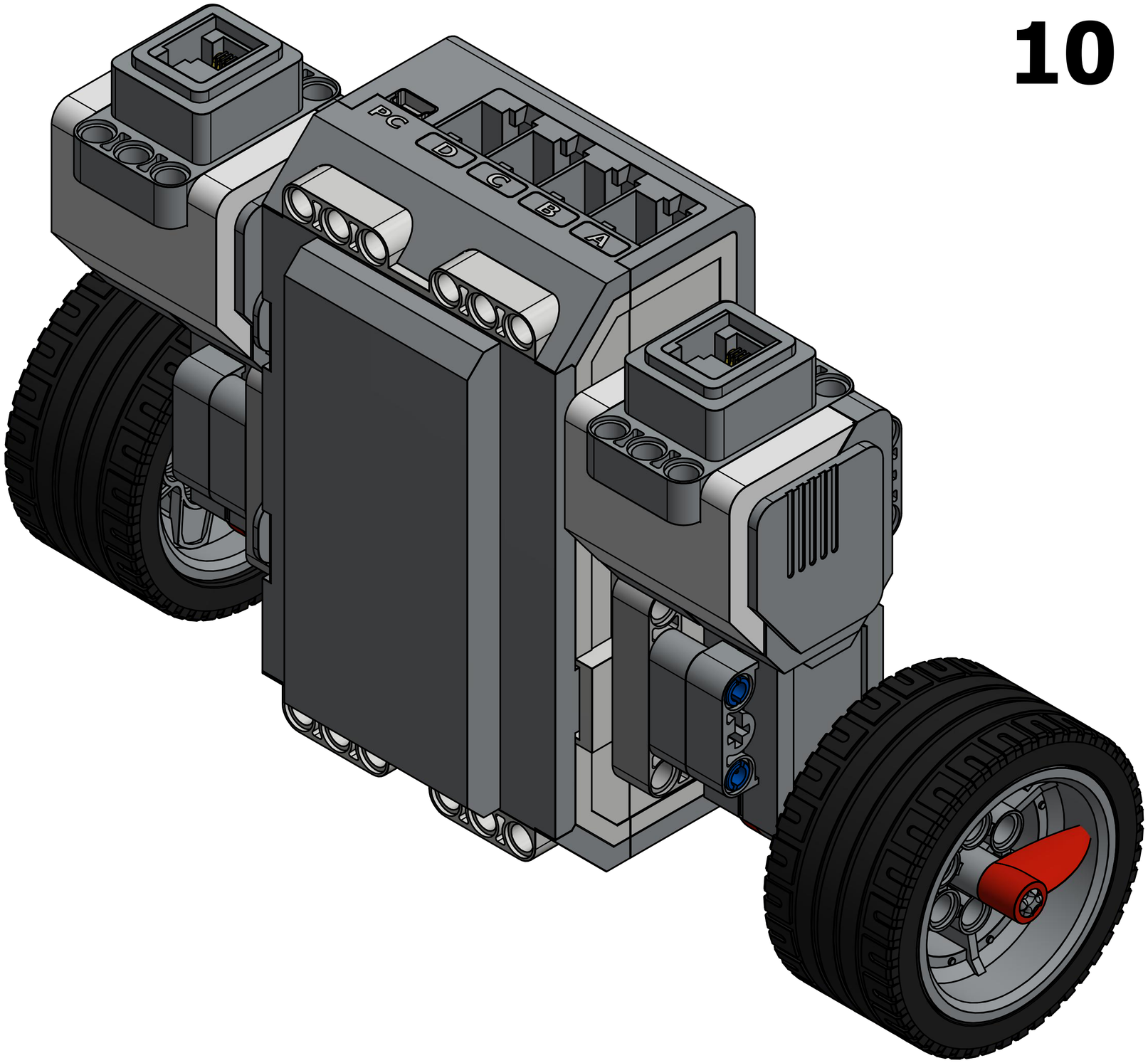

10

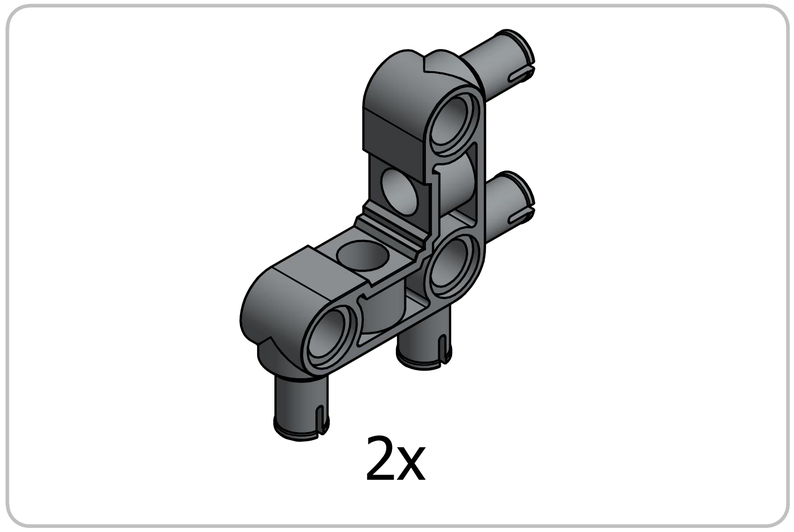

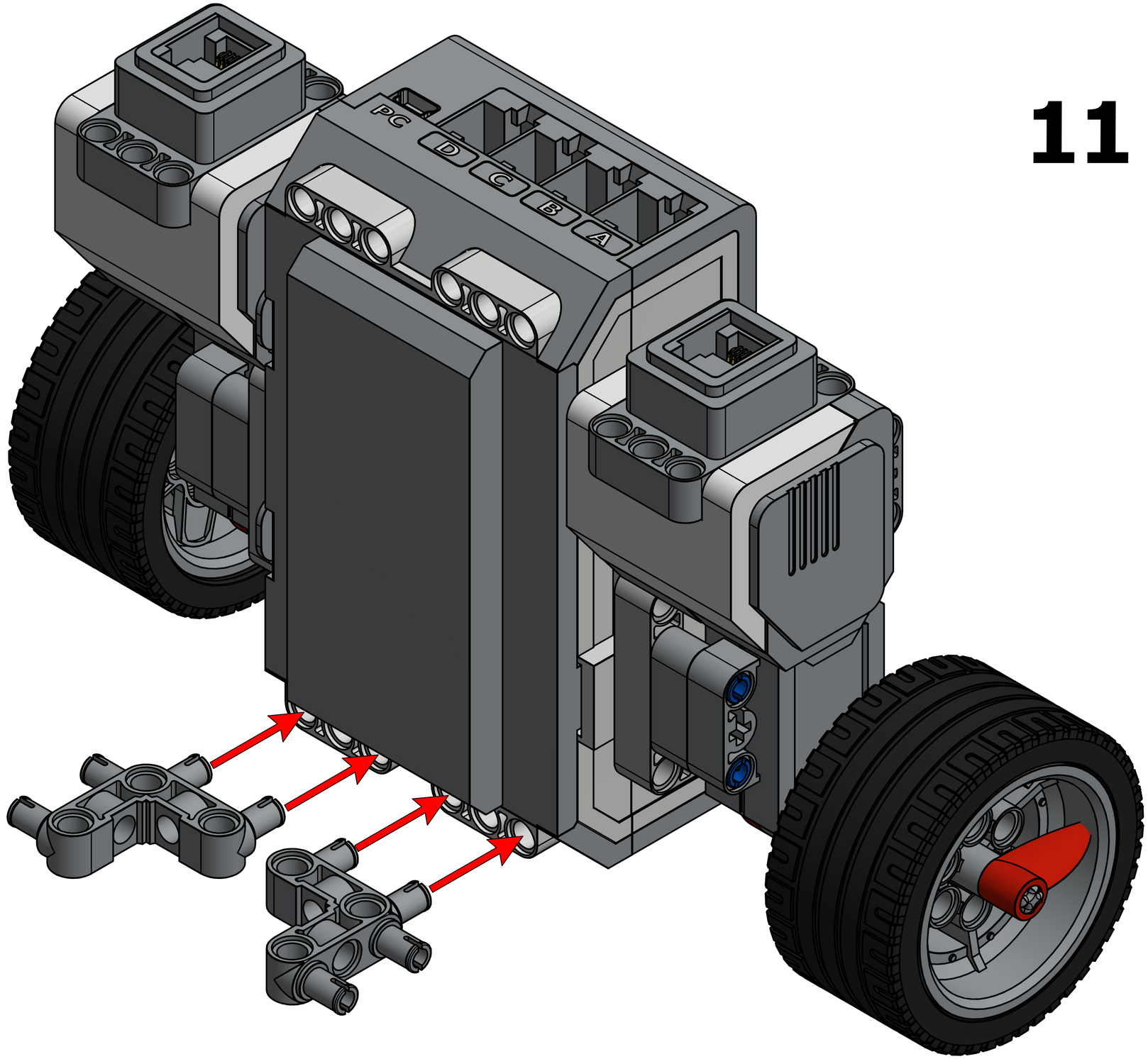

11

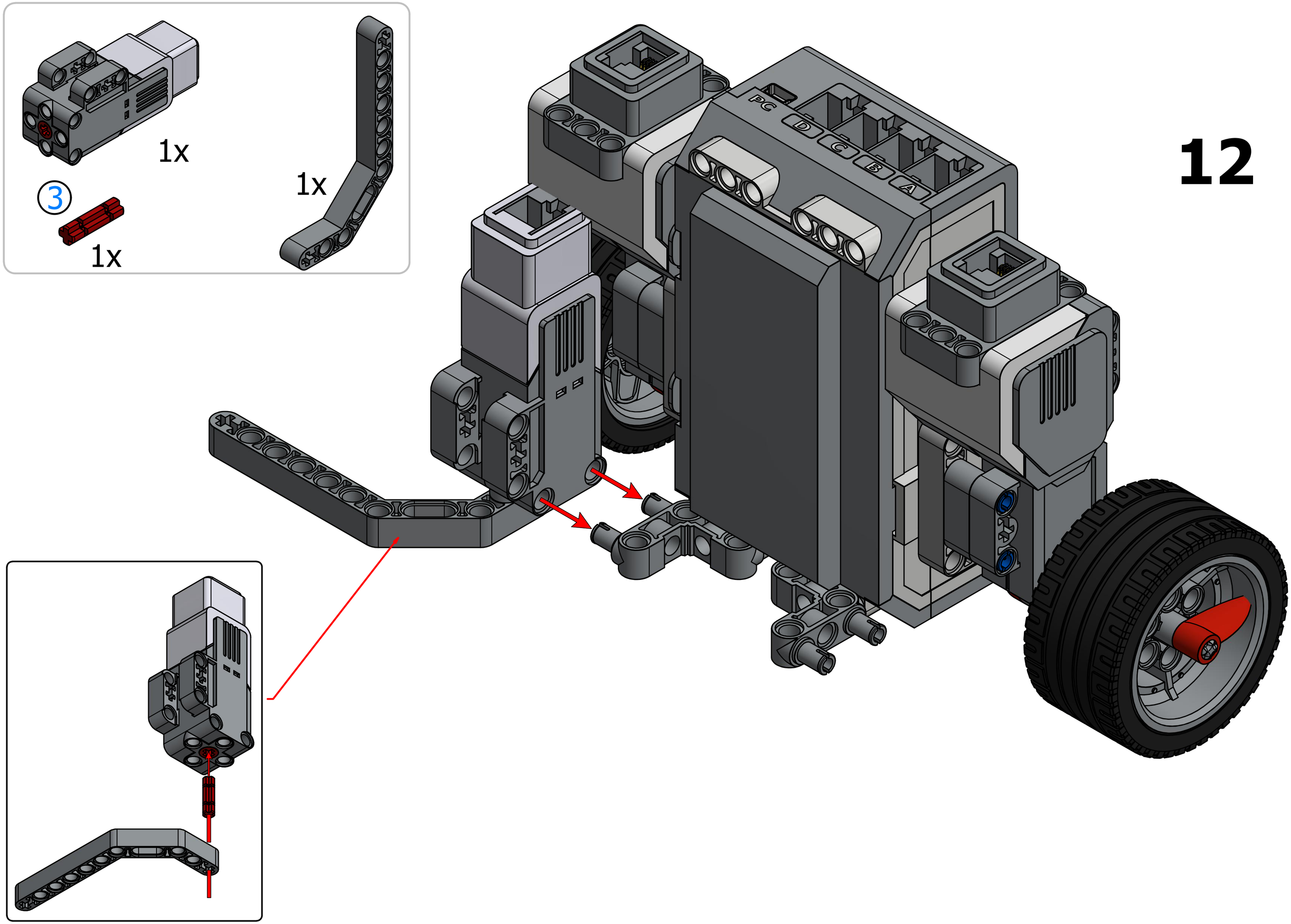

12

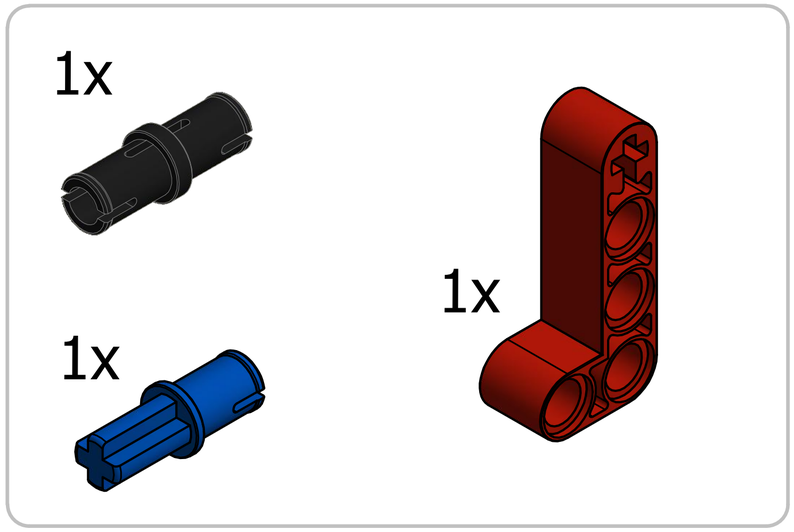

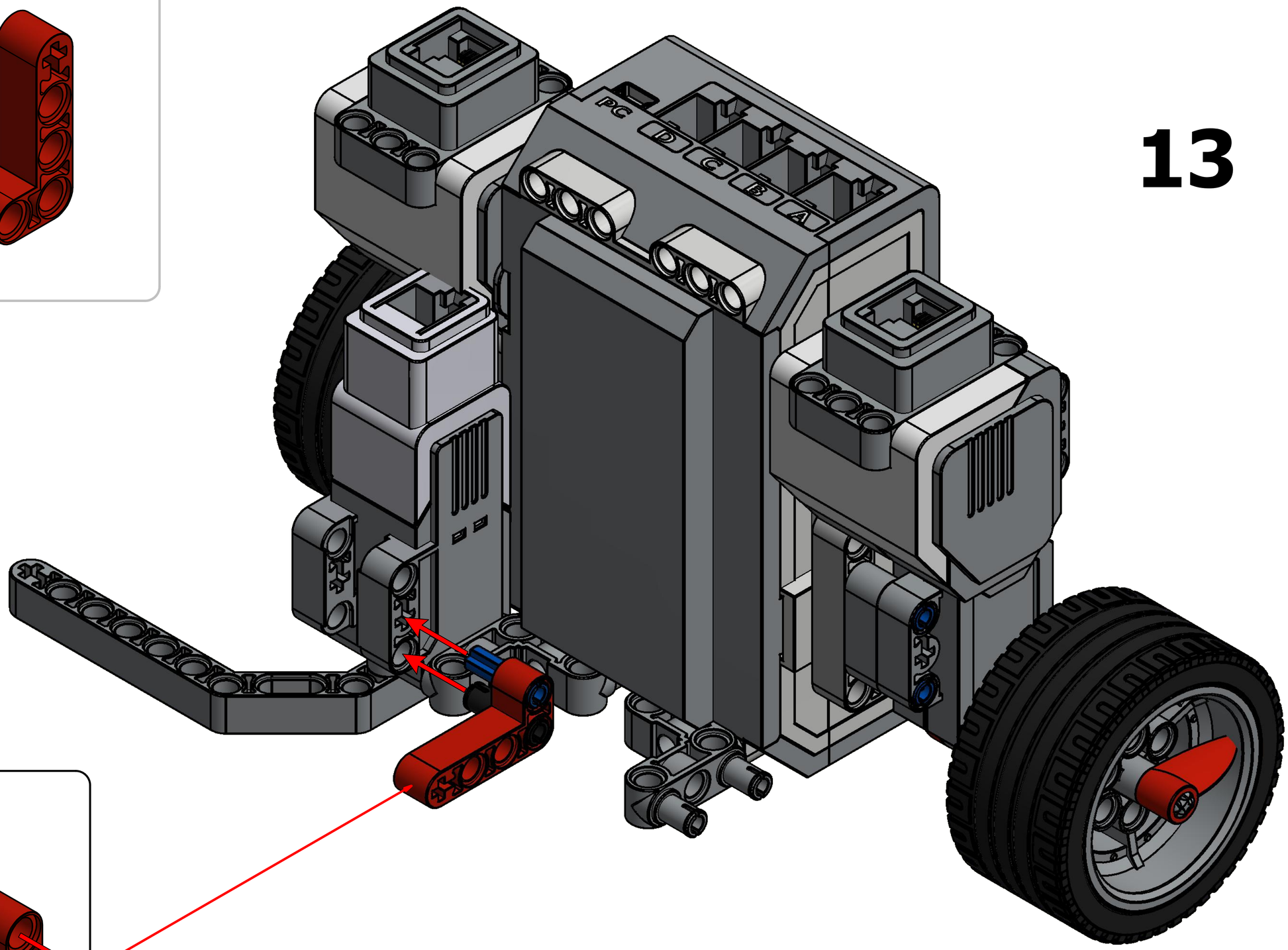

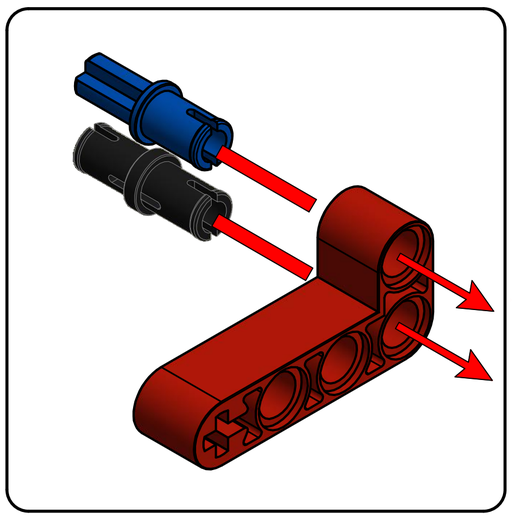

13

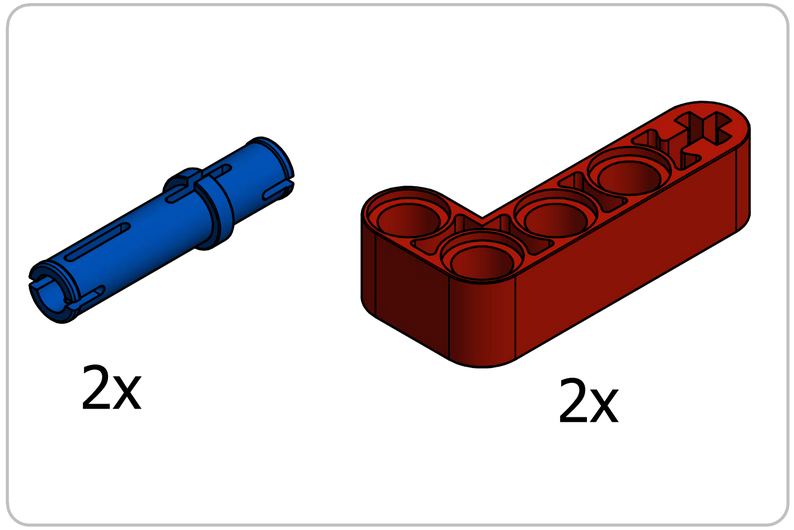
2x
2x

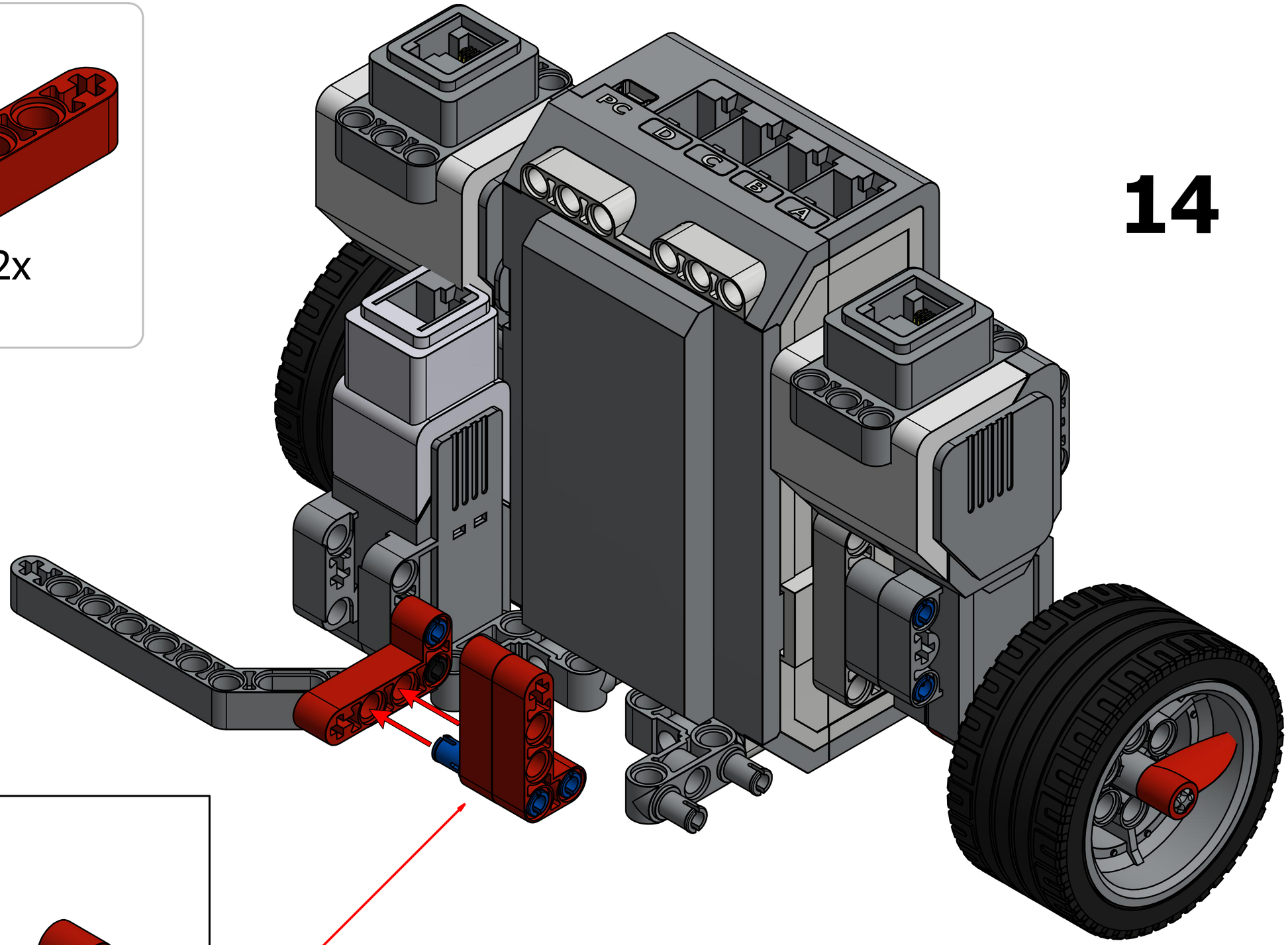
PC
D
C
B
A

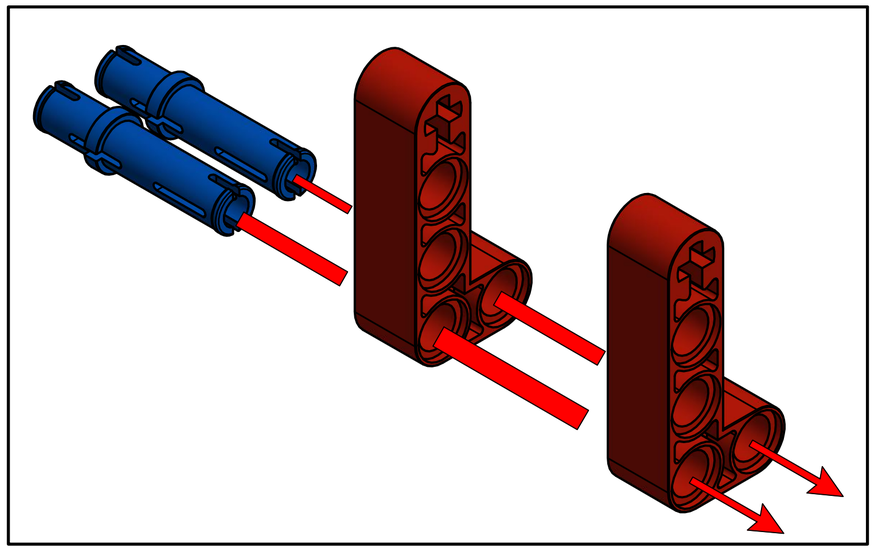

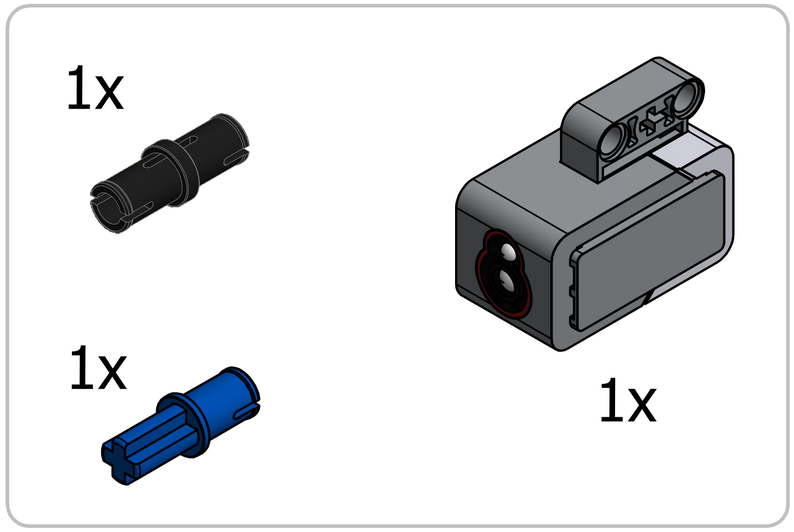
1x
1x
1x

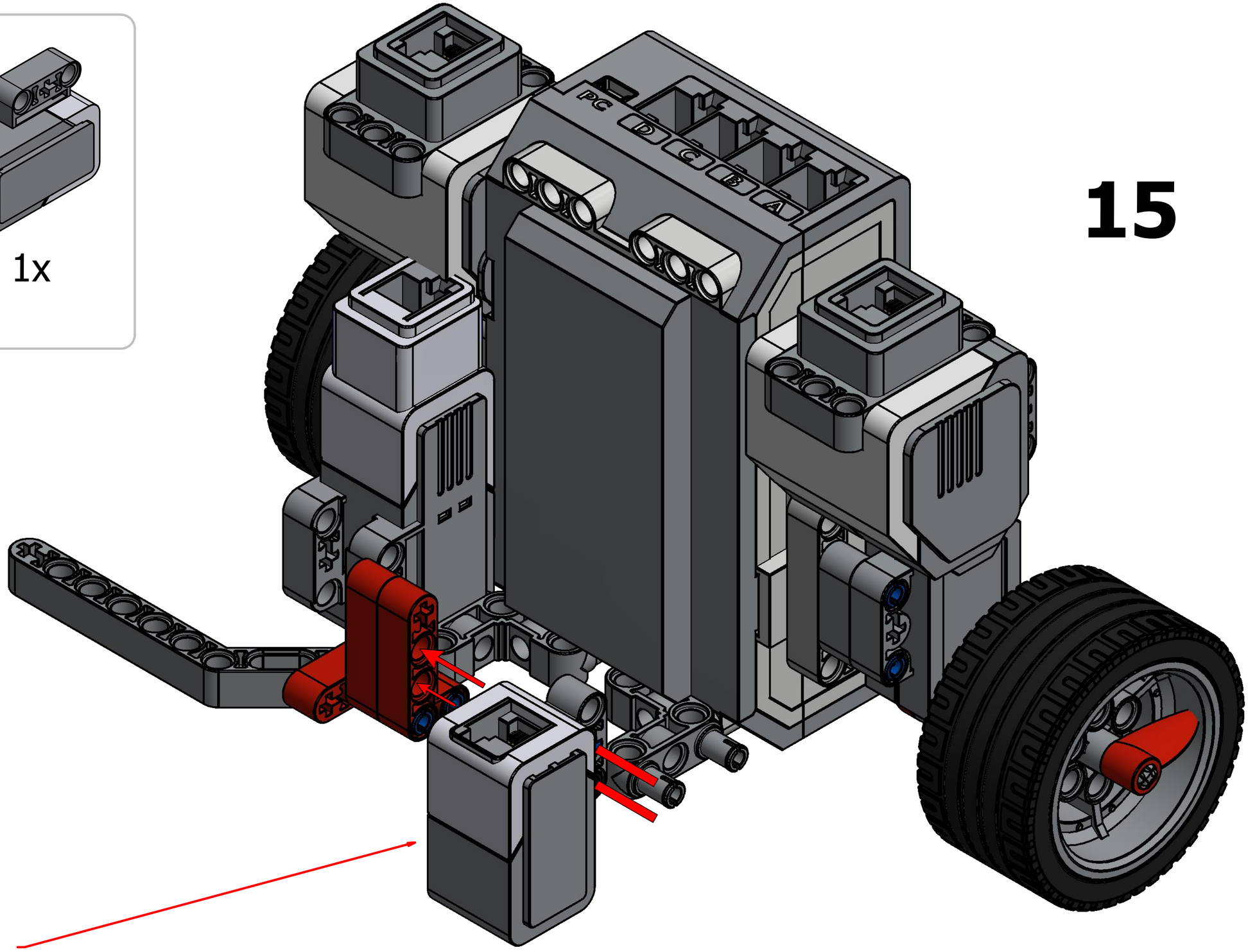
PC
D
C
B
A

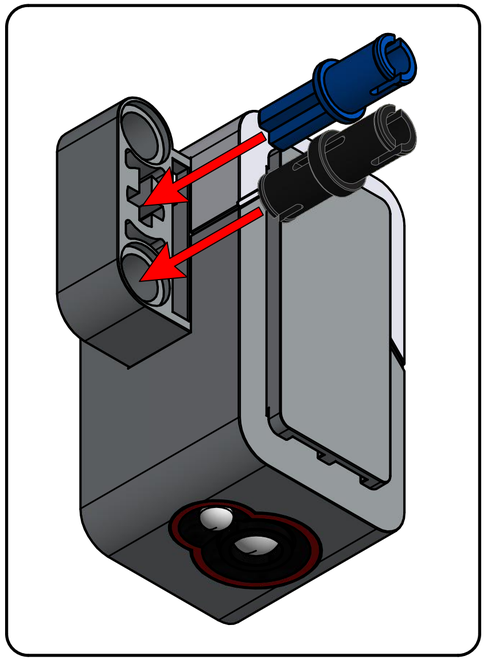

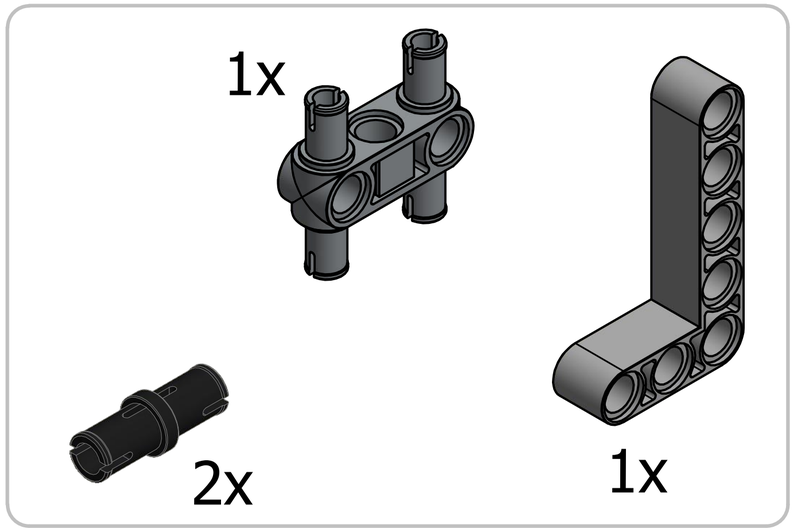
1x
2x
1x

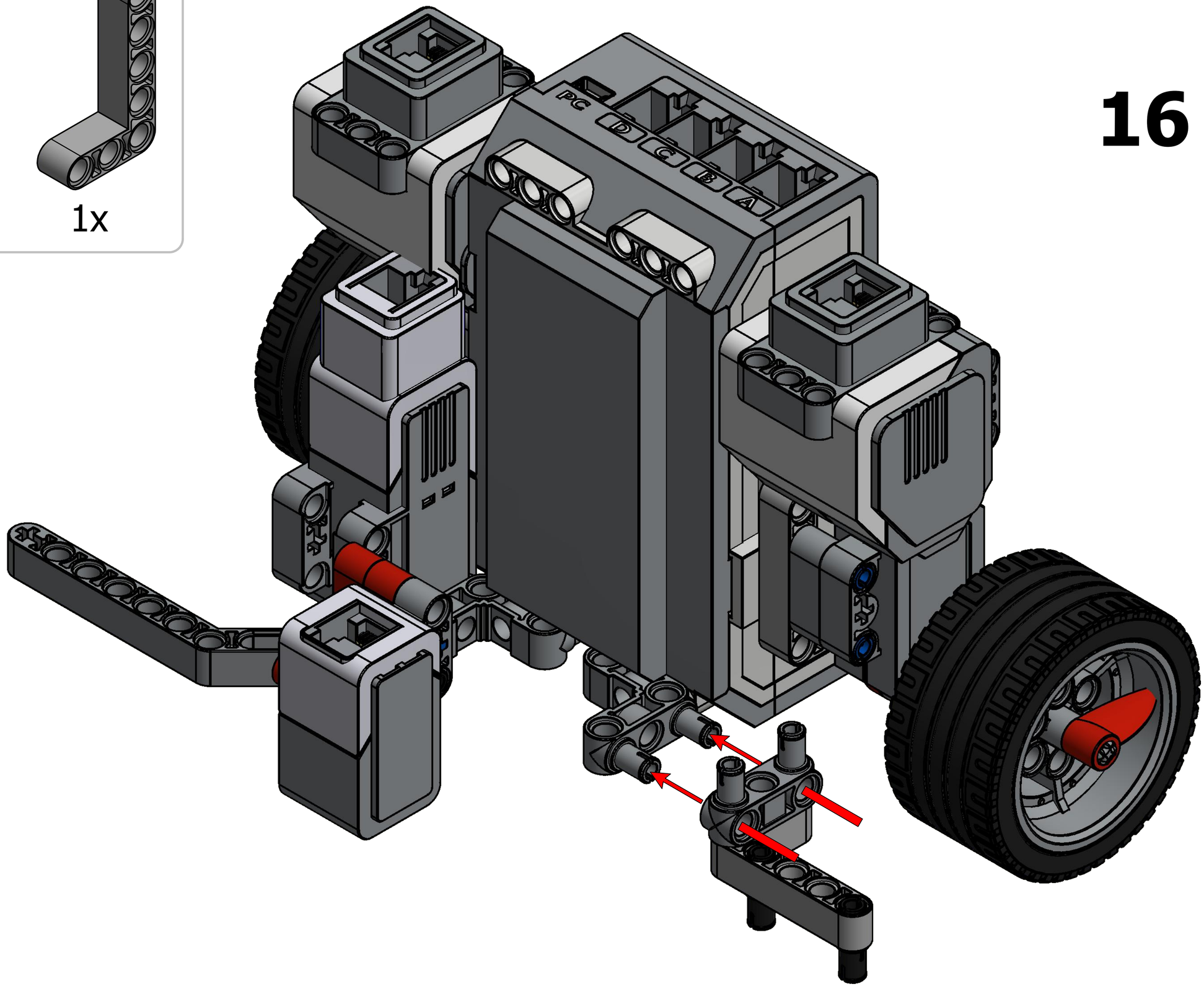
PC
D
C
B
A

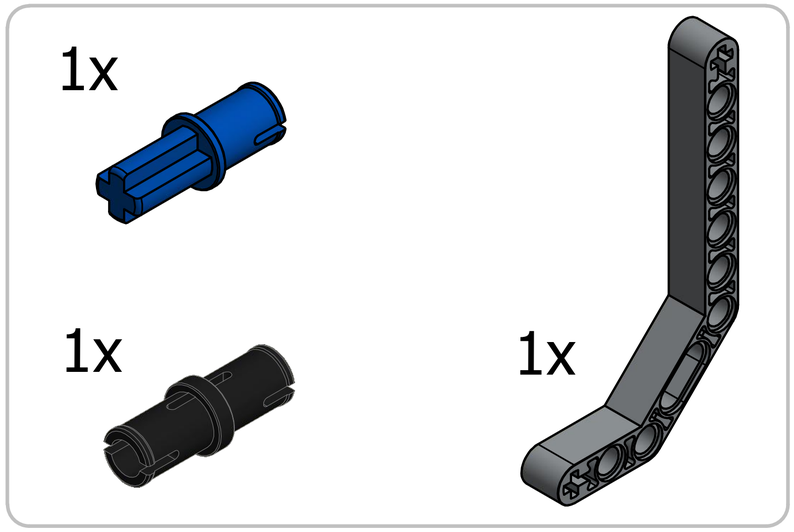
1x
1x
1x

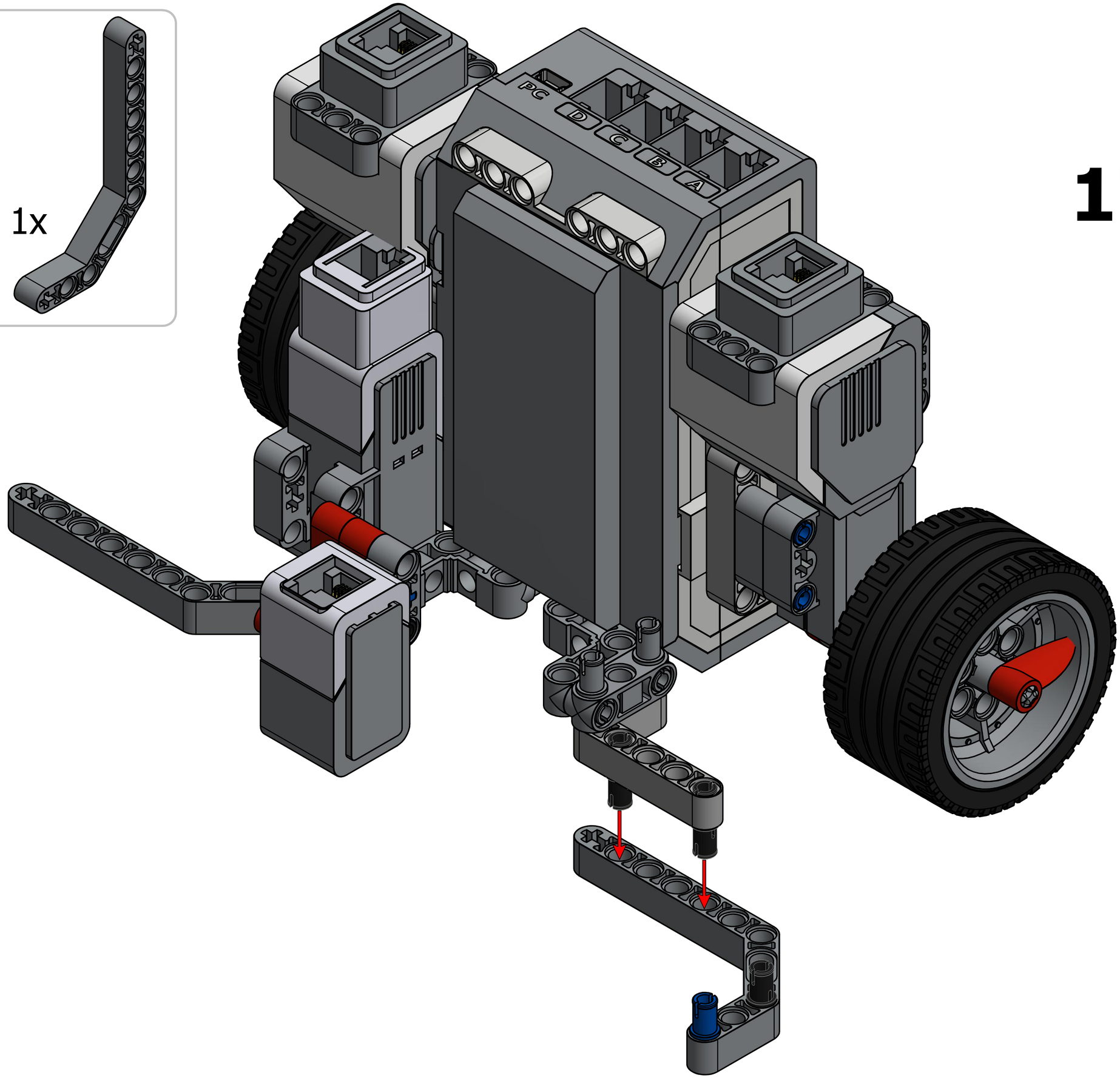
PC
D
C
B
A

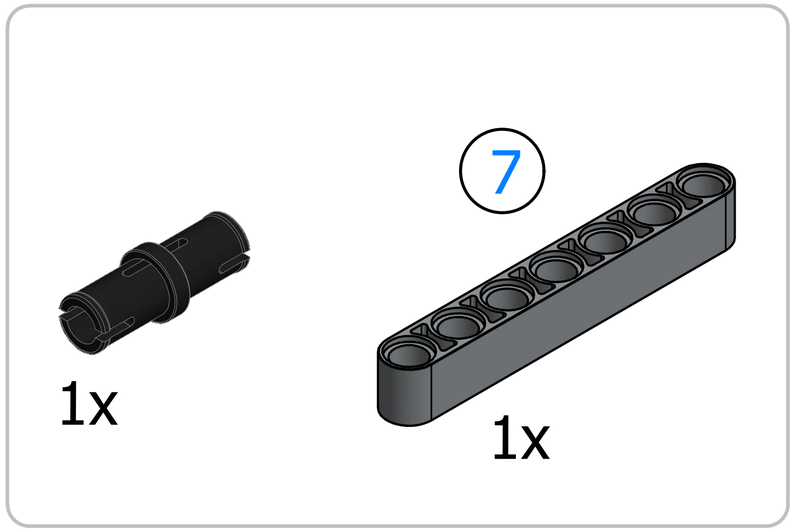
7
1x
1x

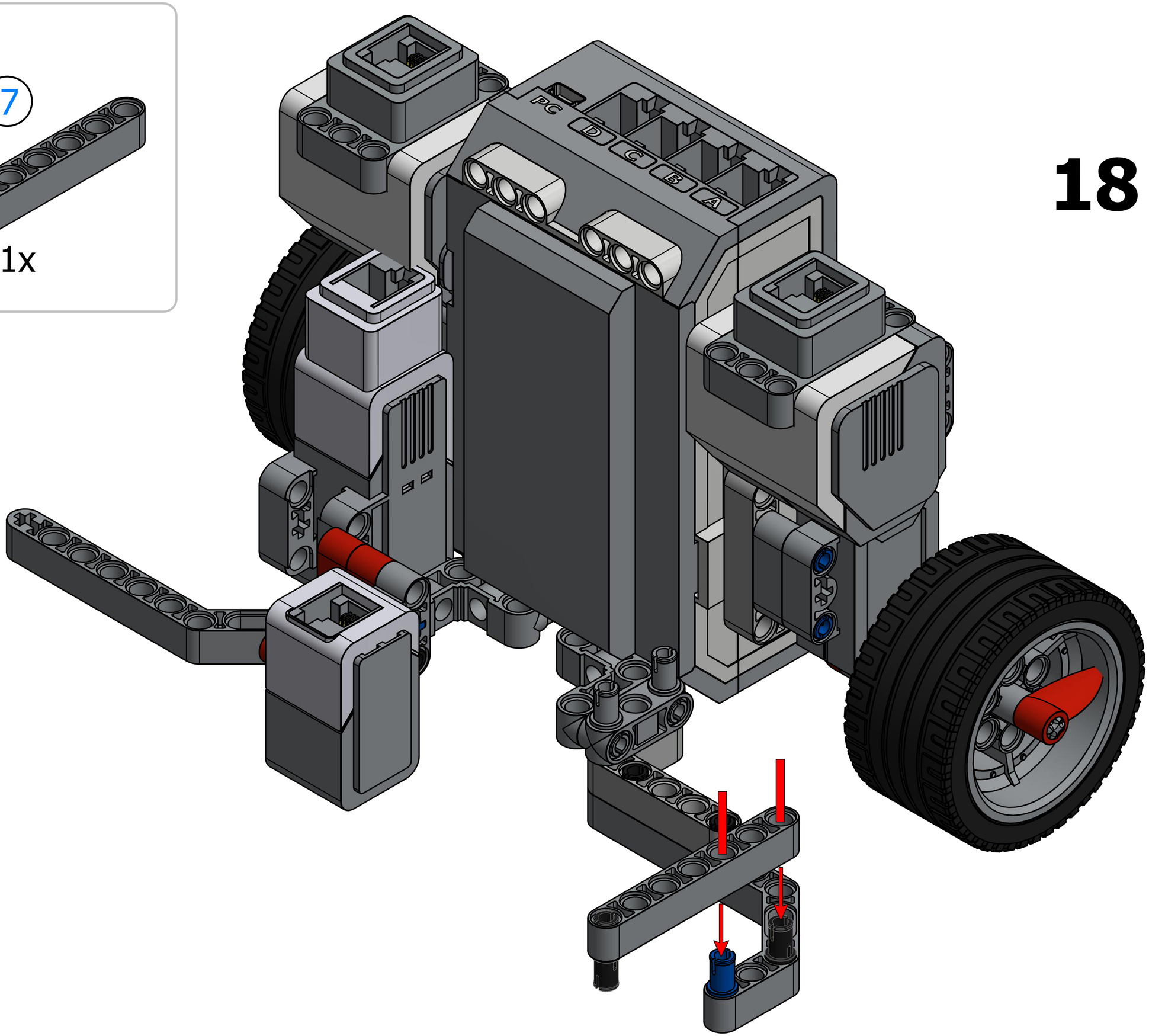
PC
D
C
B
A

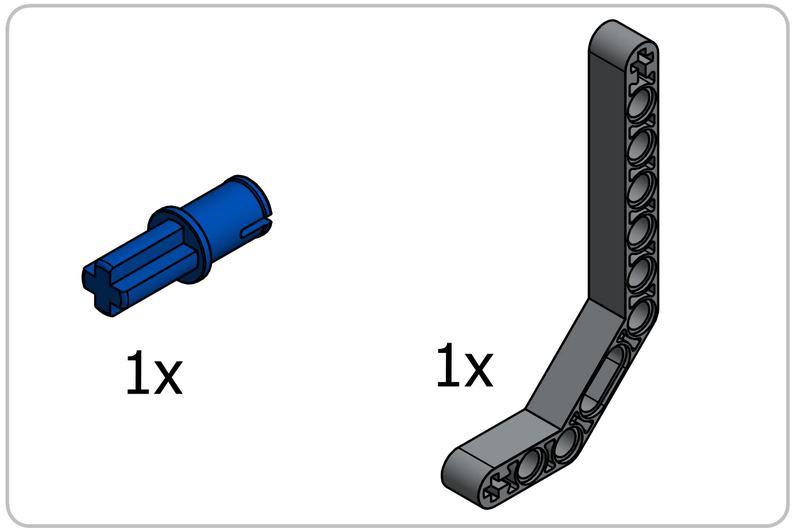
1x
1x

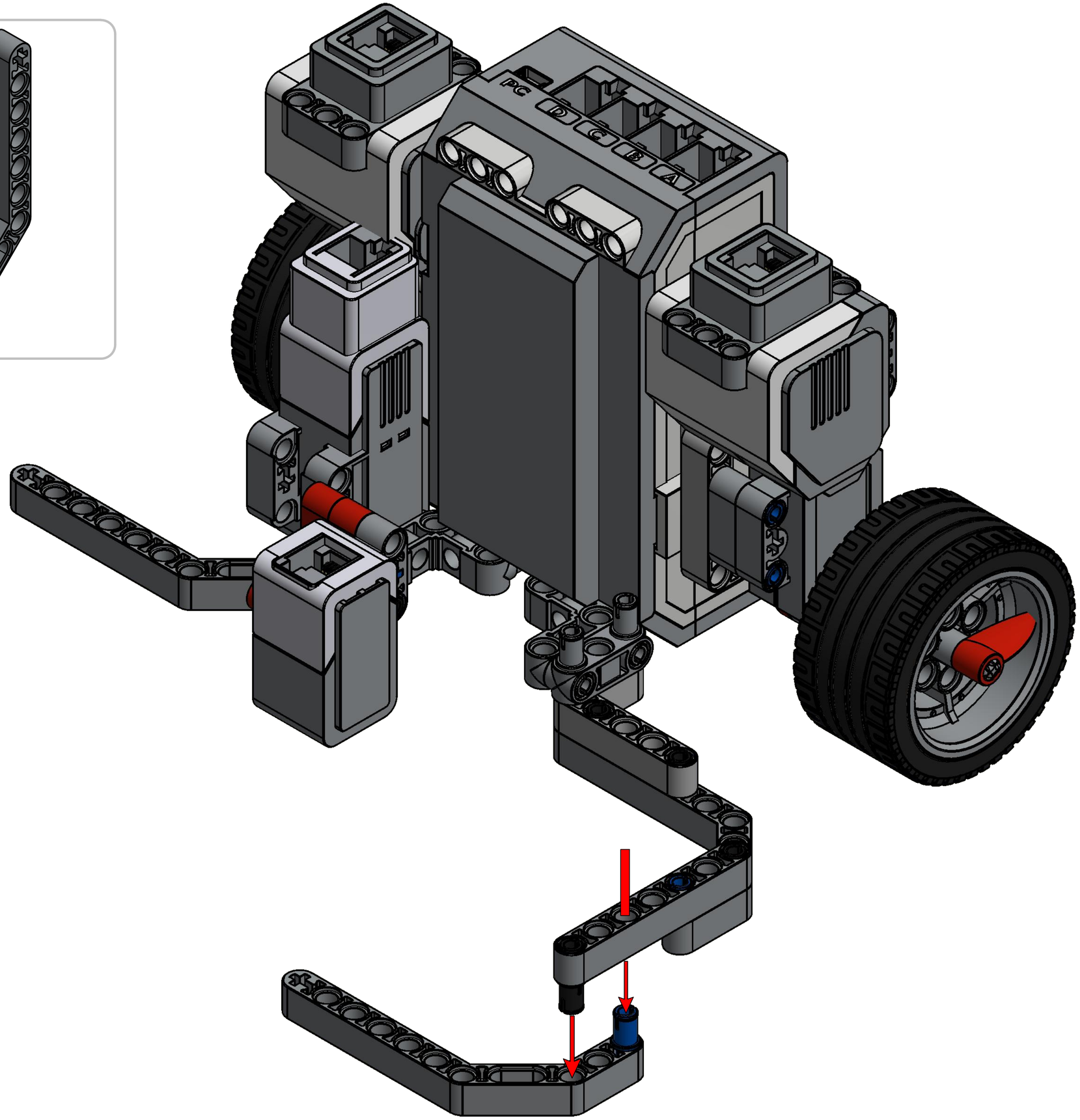
PC
D
C
B
A

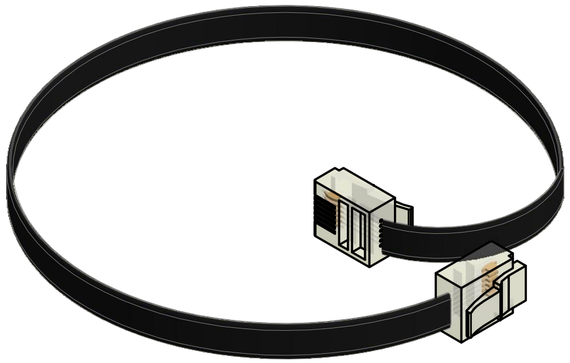

25 cm

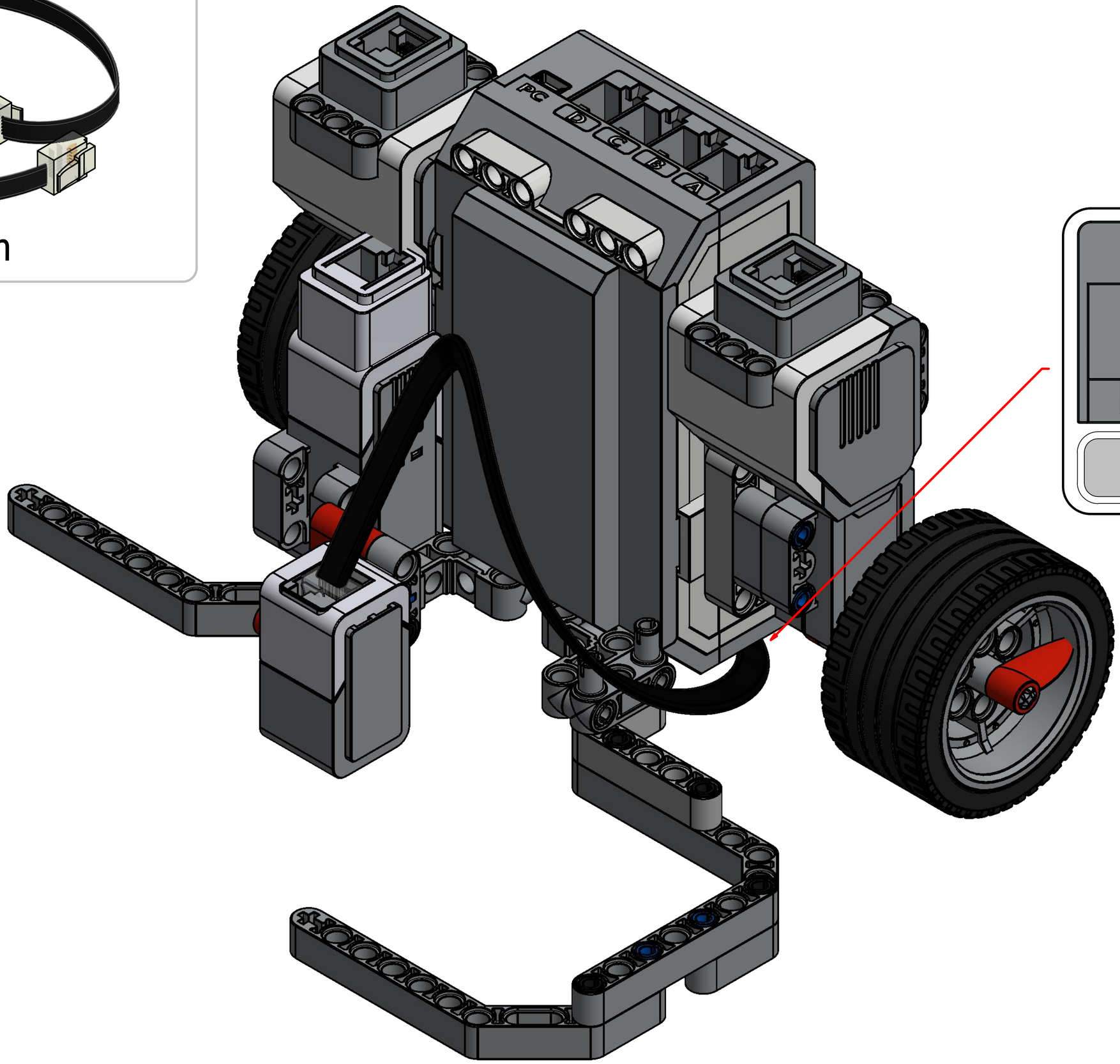

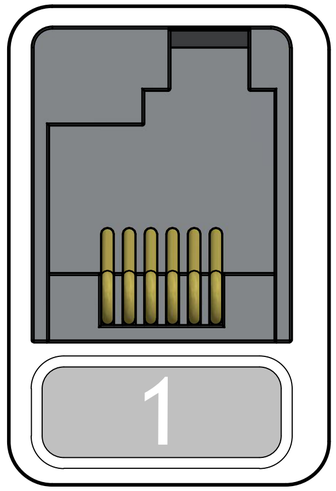

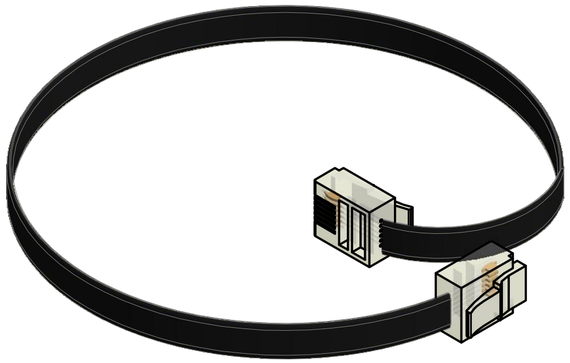

25 cm

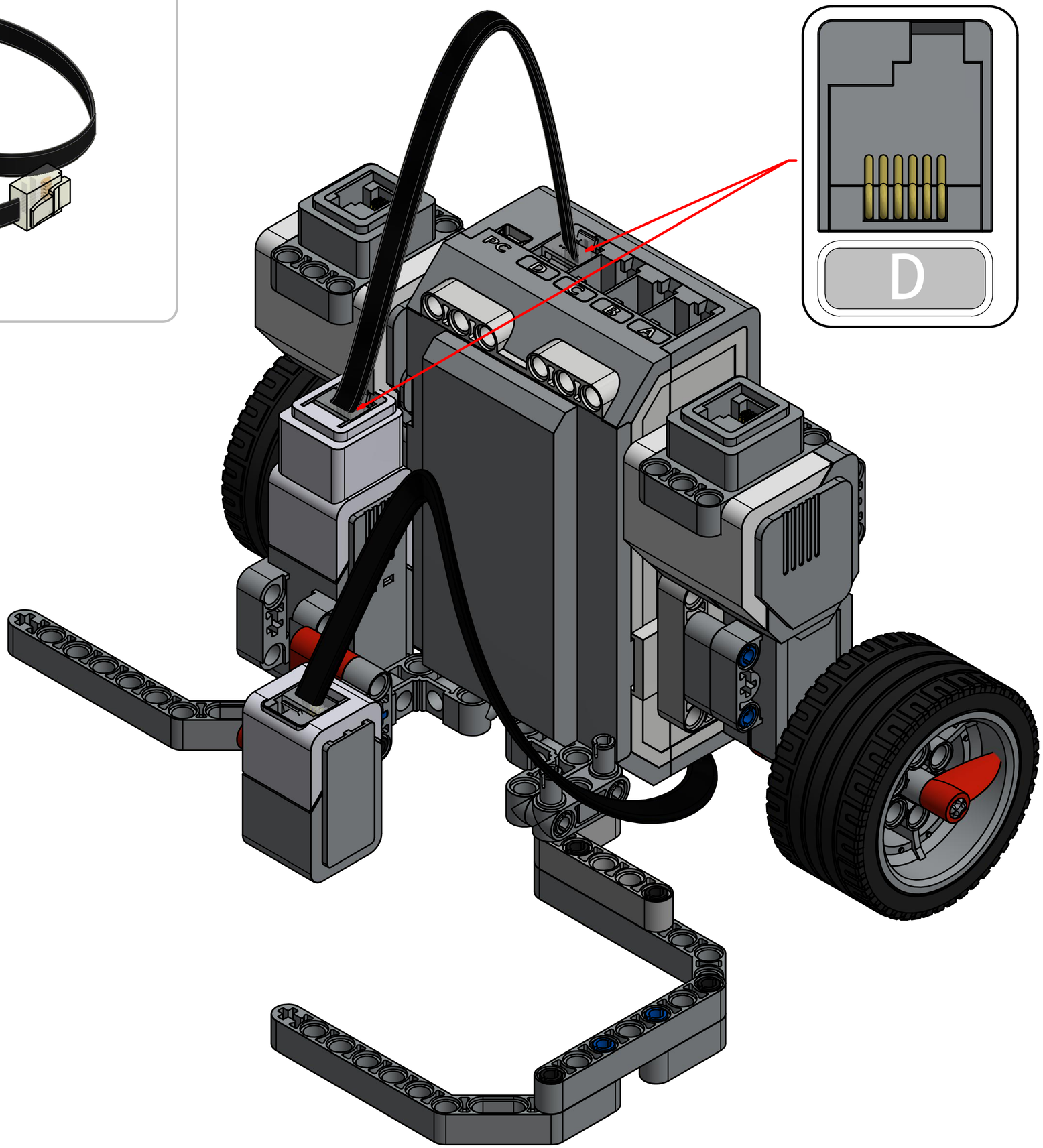

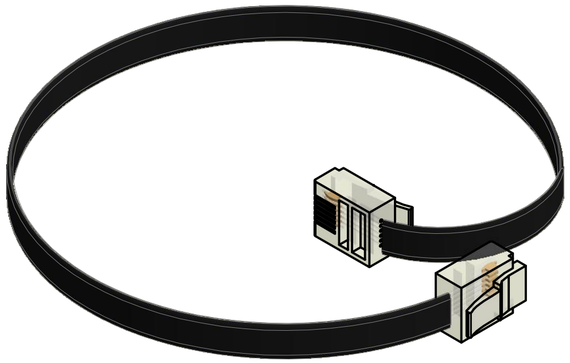

25 cm

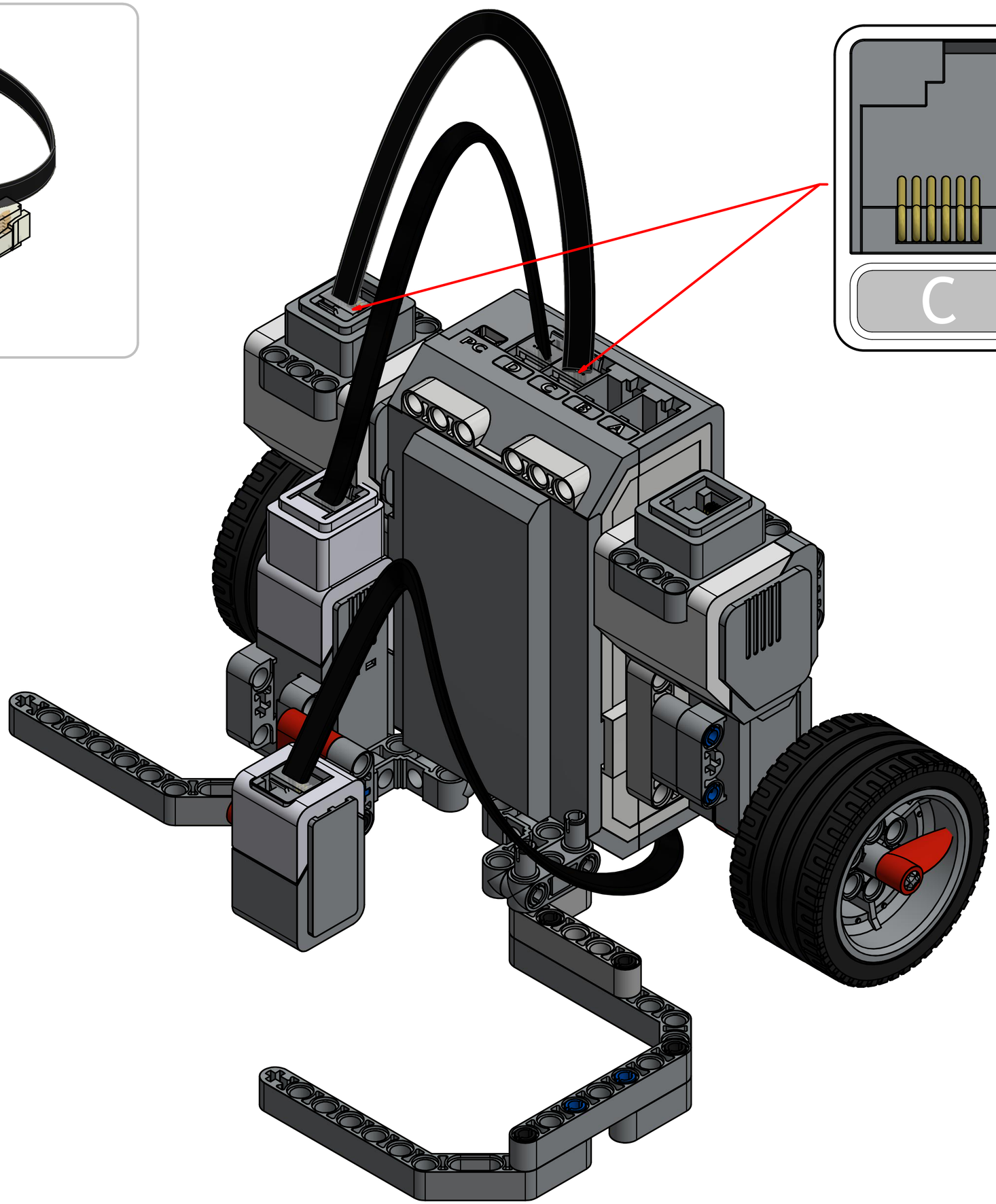

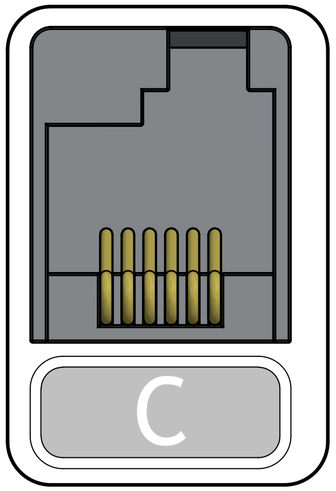

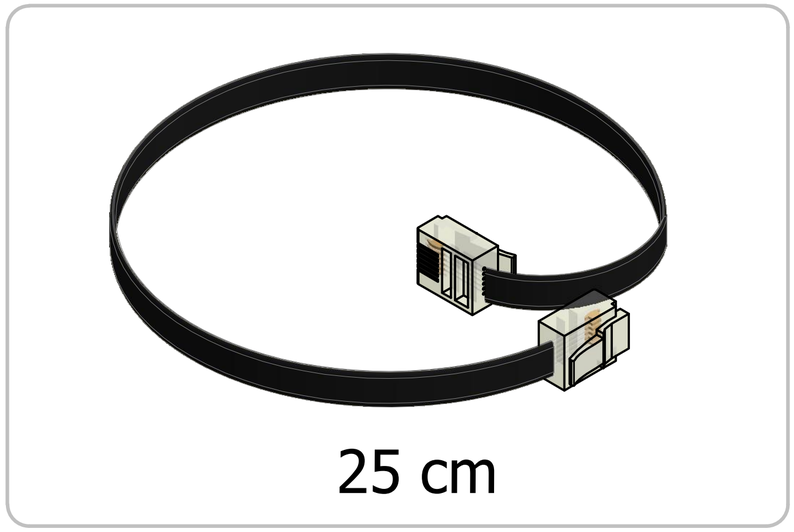
25 cm

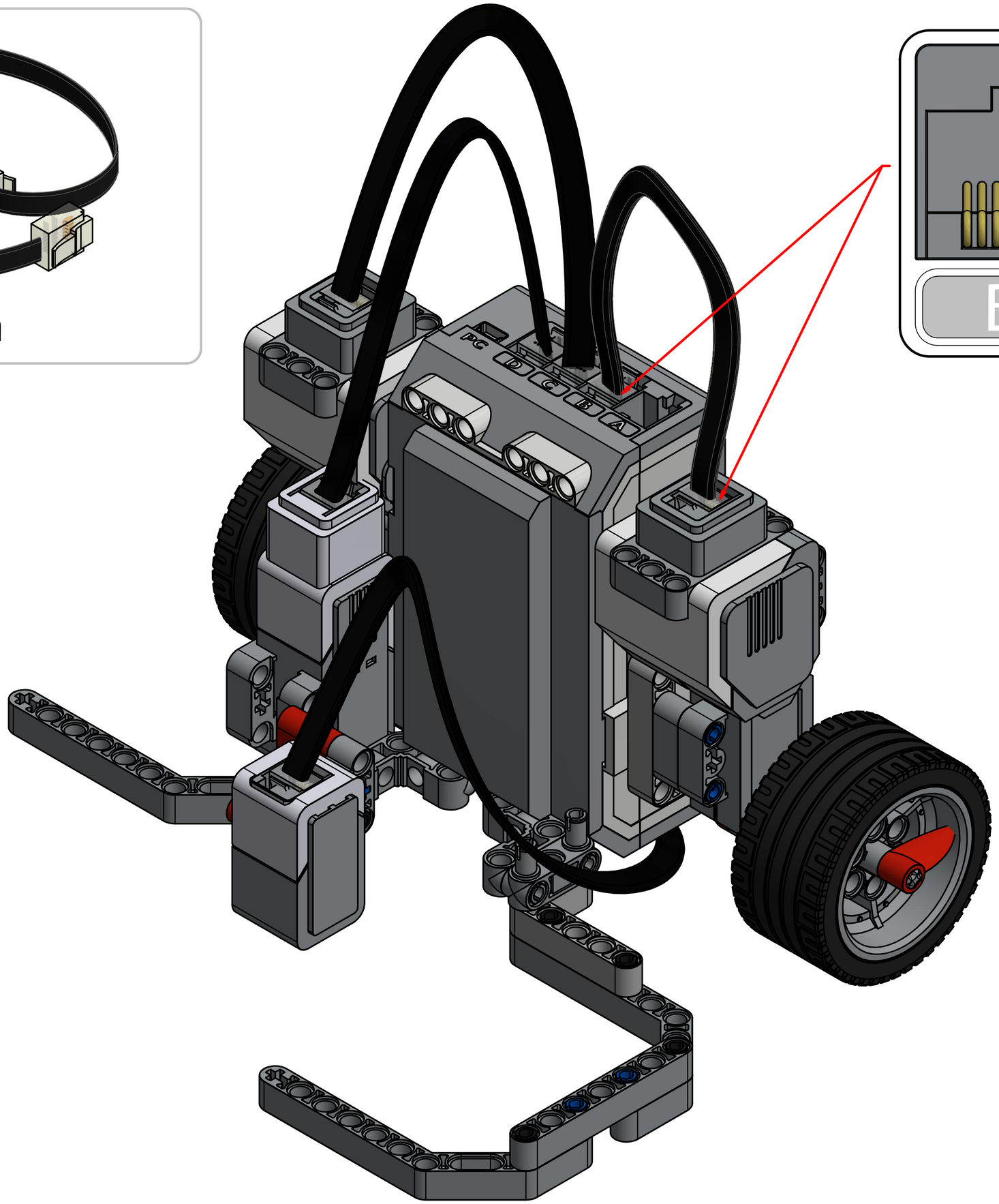
PC
D
C
B
A

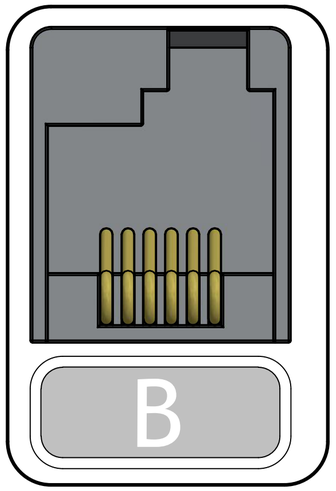
B

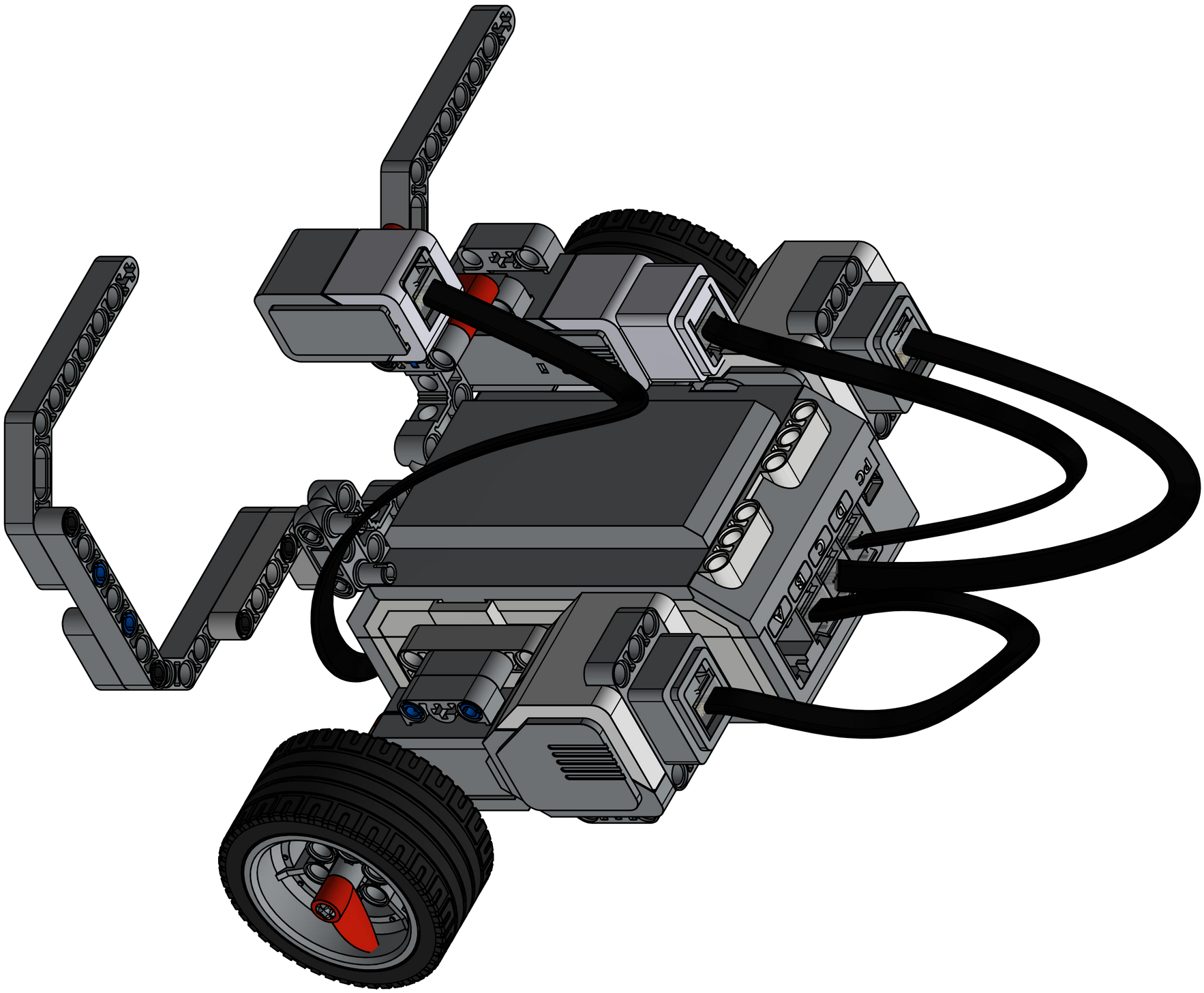
PG