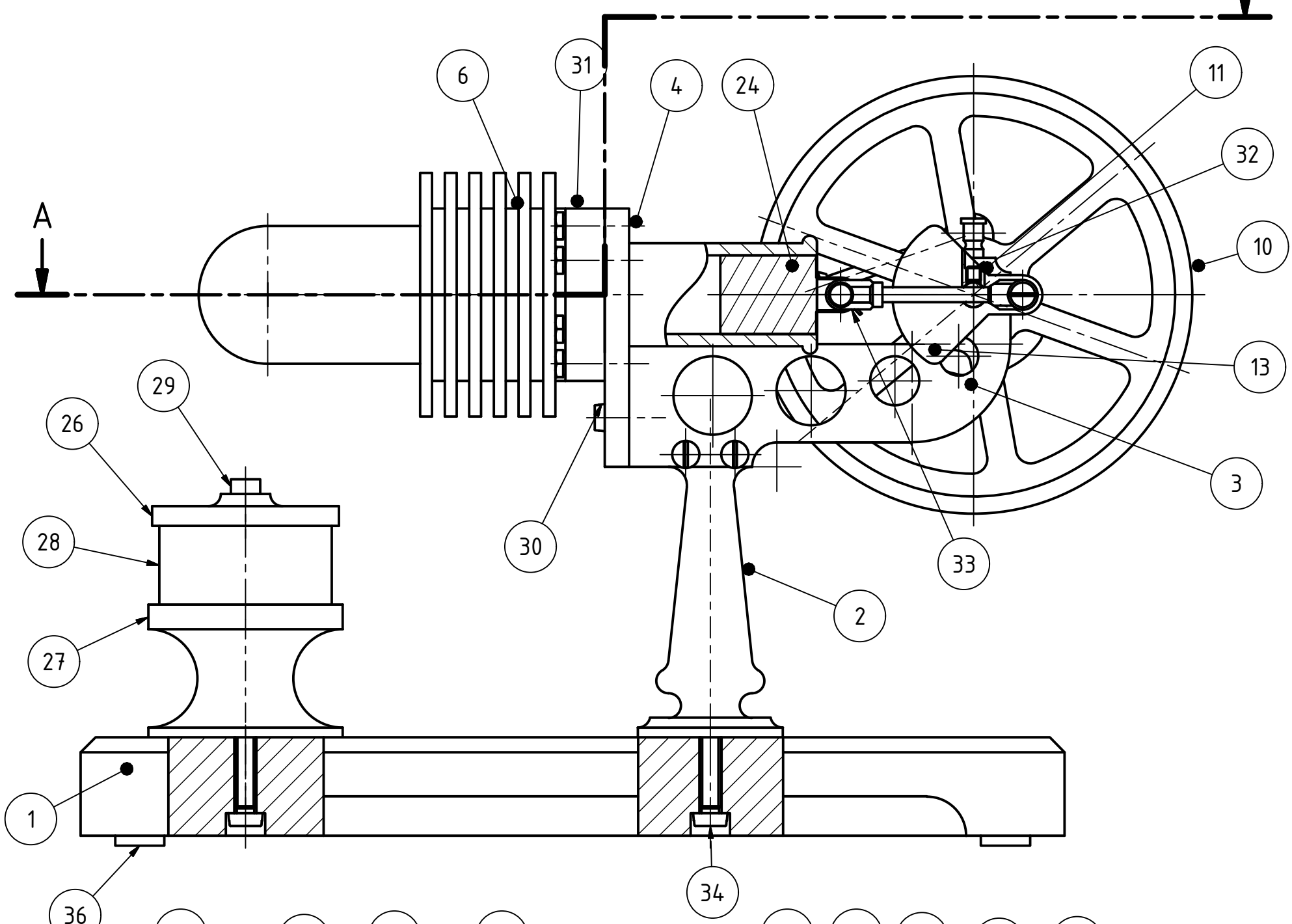

A–A (1 : 1)

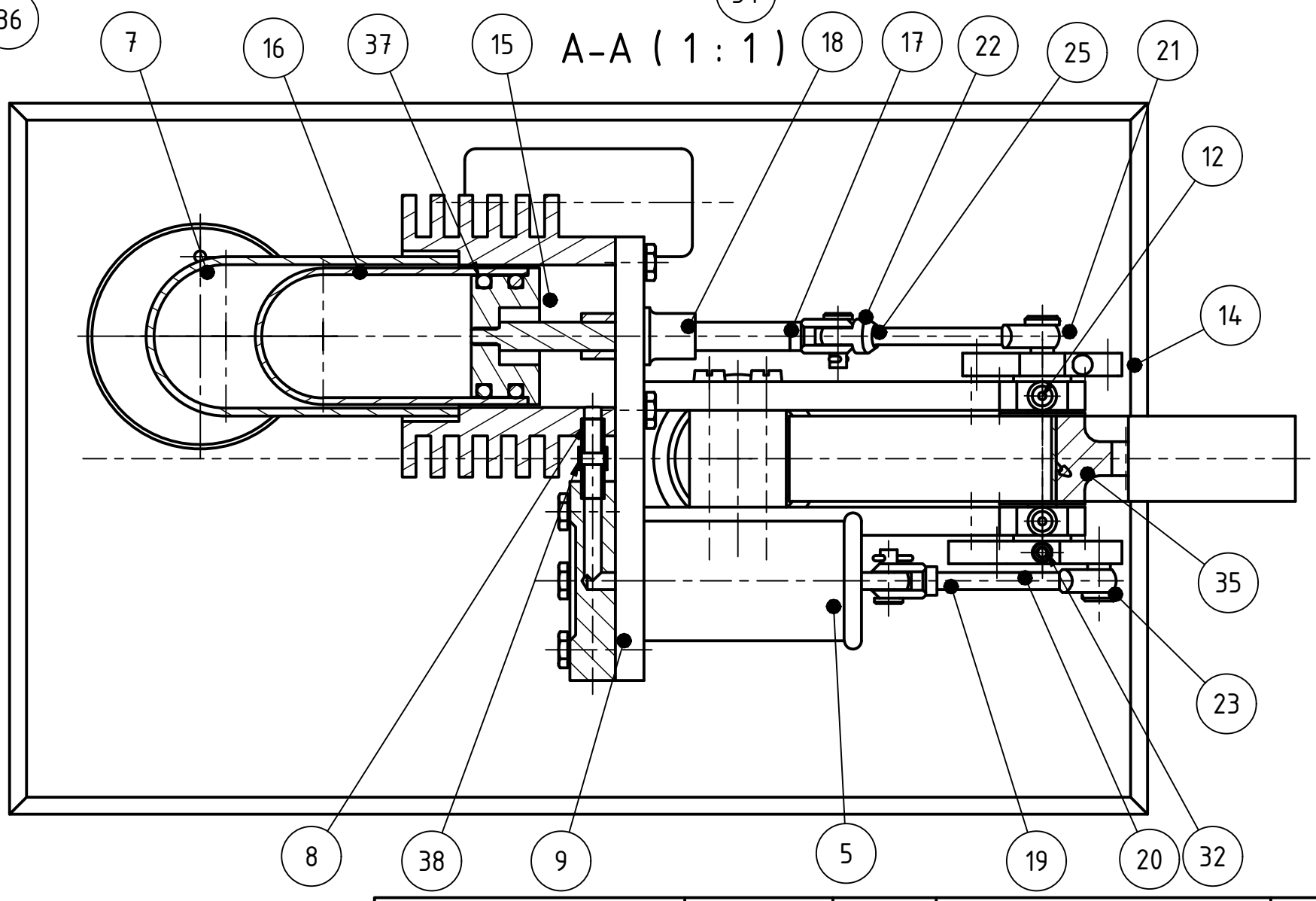

					Maßstab	1 : 1
					Benennung	
				Datum	Name	Stirlingmotor
				Gezeichnet	04.11.2018	M.Knabel
				Kontrolliert		
				Norm		
						1
						A3
Status	Änderungen	Datum	Name			