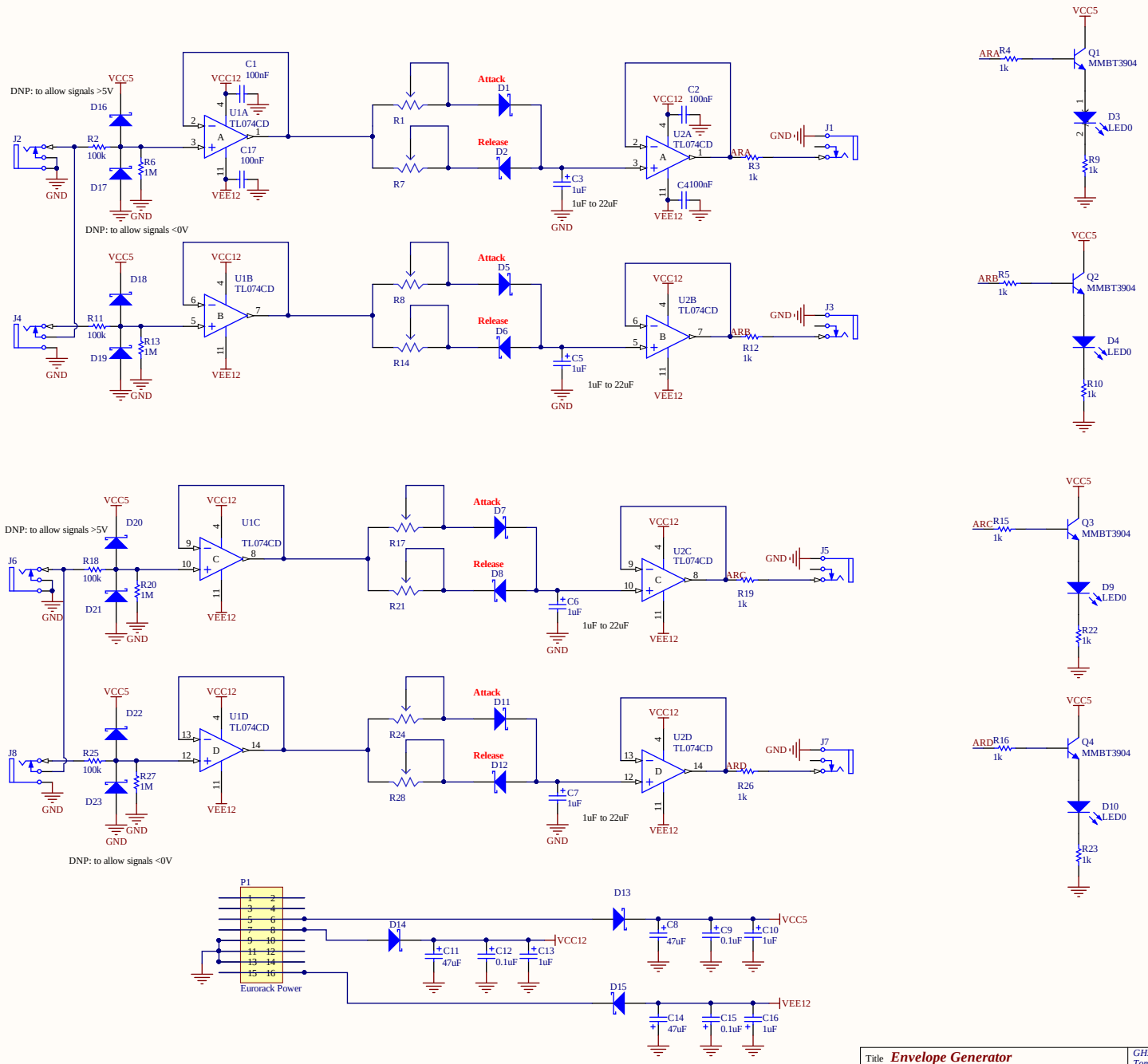

Title	***Envelope Generator***		*GHz Labs* *Tomash Ghz* *Berlin* *2016* *
Size: A3	Number: *	Revision: v1.1	
Date: 11/19/2017	Time: 11:03:56 PM	Sheet 1 of 1	
File: C:\Users\Public\Documents\Altium\Projects\GHz Labs\AR_Envelope_0.2\Envelope_generator.SchDoc			

GHz Labs

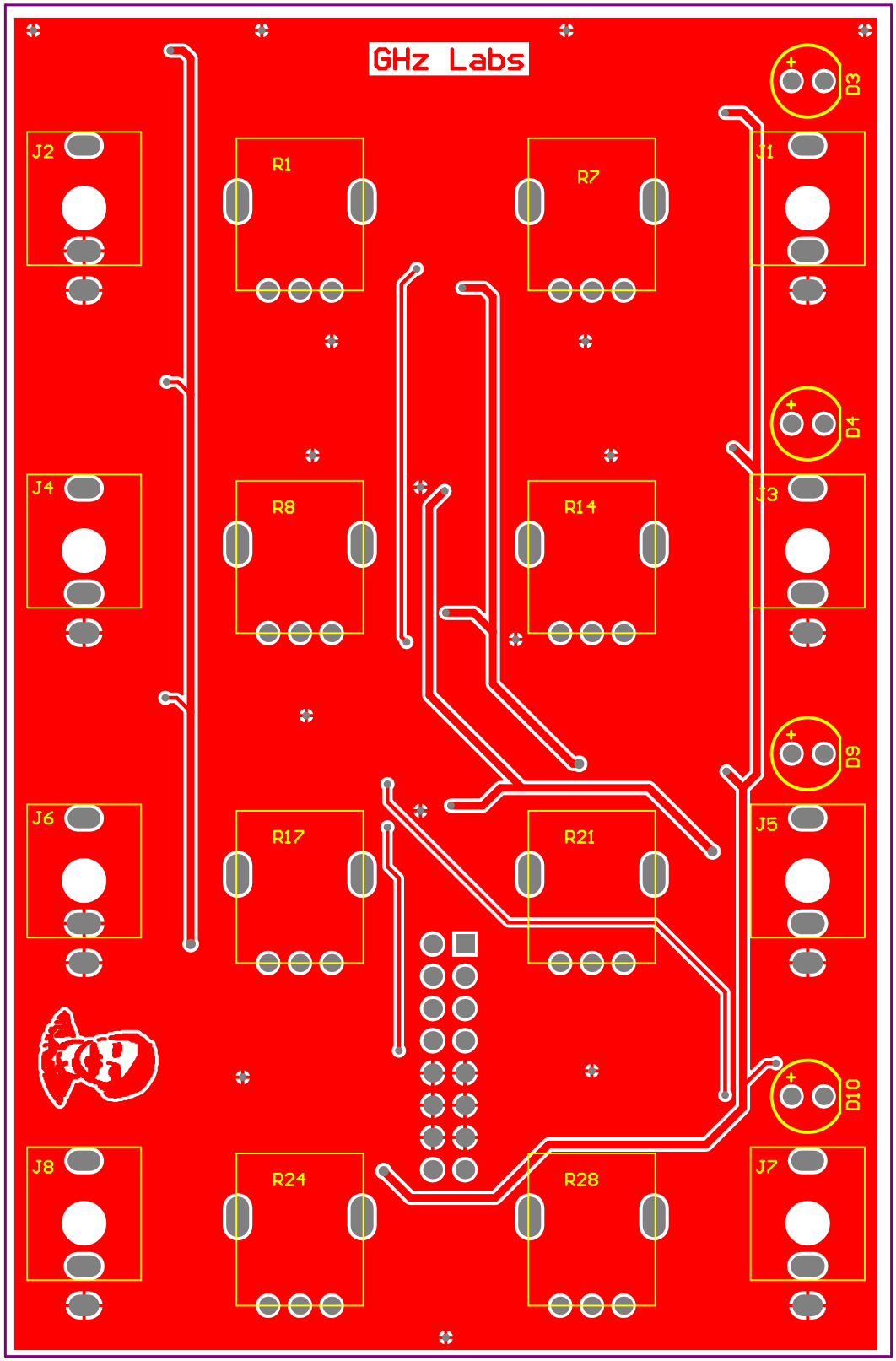
GHz Labs
D3
J2
R1
R7
J1
D4
J4
R8
R14
J3
D9
J6
R17
R21
J5
D10
J8
R24
R28
J7

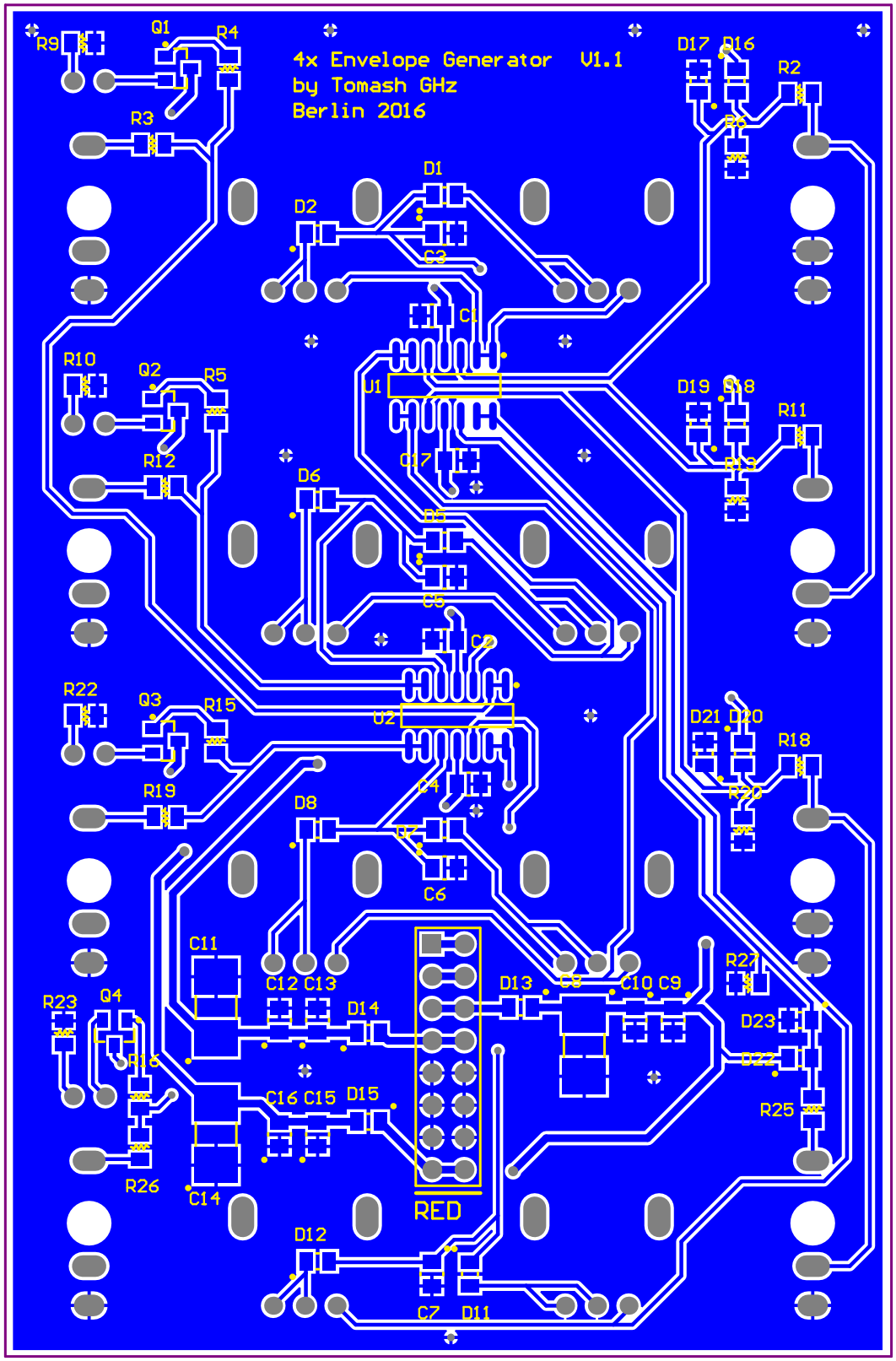
4x Envelope Generator V1.1
by Tomash GHz
Berlin 2016
R9
Q1
R4
R3
D17
D16
R2
D1
D2
C3
C1
R10
Q2
R5
U1
D19
D18
R11
R12
C17
D6
R6
C5
C2
R22
Q3
R15
U2
D21
D20
R18
R19
C4
D8
C7
C6
C11
C12
C13
D14
D13
C8
C10
C9
R27
R23
Q4
R16
D23
D22
C16
C15
D15
R25
R26
C14
RED
D12
C7
D11