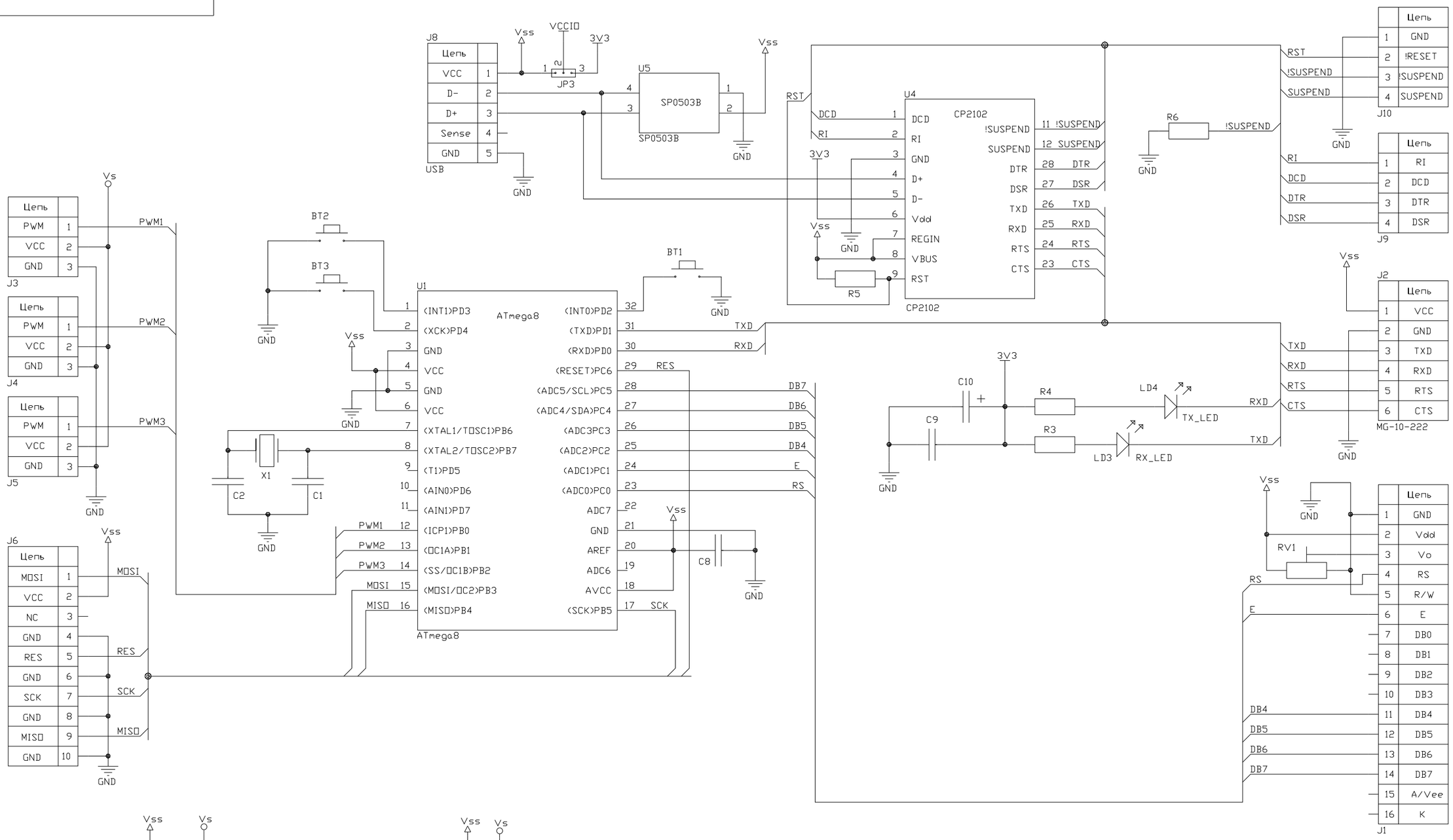

					МИЭТ-11.03.03-18-787.00.00 ЭЗ
Изм.	Лист	докум.	Подп.	Дата	Модуль программируемого гиростабилизатора Схема электрическая принципиальная
Разраб.		Шитов			
Пров.		Нальский			
Т. контр.					
Н. контр.					
Утв.					

Лит.	Масса	Масштаб
		1:1
Лист	Листов	
ИТС-43		

Копировал Формат А3

Перв. примен. | Справ. | Подп. и дата | Инв. дубл. | Взам. инв. | Подп. и дата | Инв. подл.