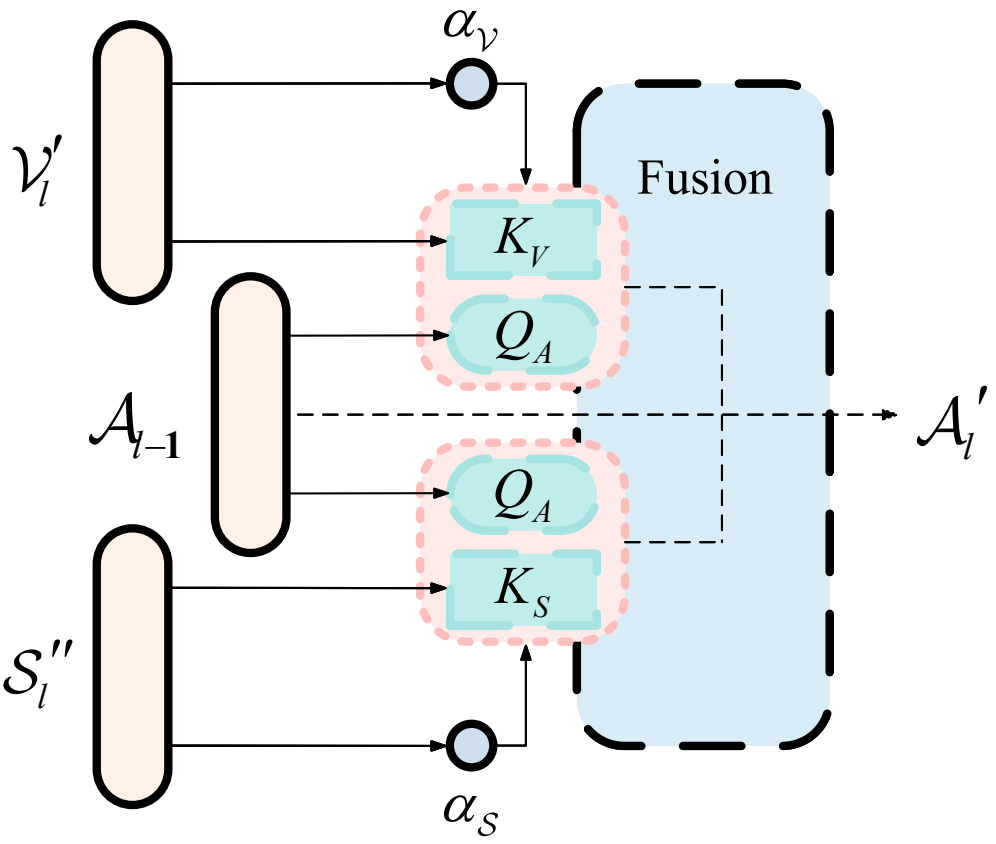
α_V
$\mathcal{V}_l'$
Fusion
K_V
Q_A
$\mathcal{A}_{l-1}$
$\mathcal{A}_l'$
Q_A
K_S
$\mathcal{S}_l''$
α_S