SolMPPT.0.0.1

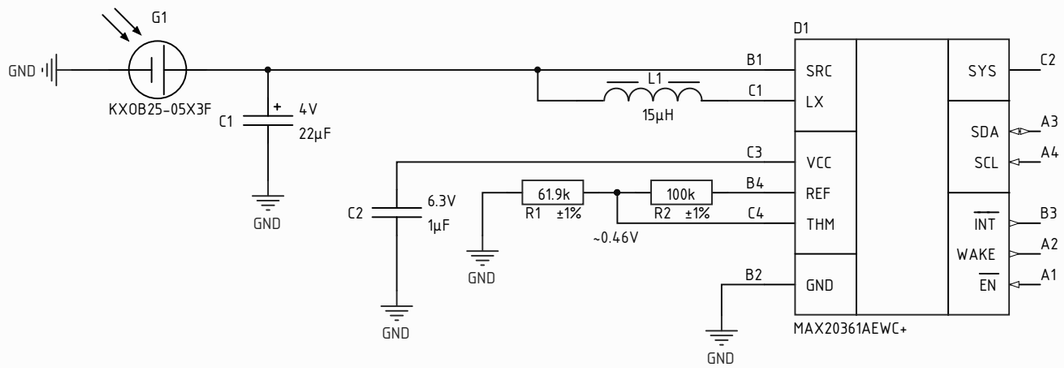

Изм.	Лист	№ докум.	Подп.	Дата
Разраб.		Шпаков Д.		
Пров.		*		
Т.контр.		*		
Н.контр.		*		
Утв.		*		

SolMPPT.0.0.1

*

*

Схема электрическая принципиальная

Лит.	Масса	Масштаб
*		1:1
Лист 1	Листов *	

*

Перв. примен. SolMPPT.0.0.1

Справ. №

Подп. и дата

Инв. № дубл.

Взам. инв. №

Подп. и дата

Инв. № подл.