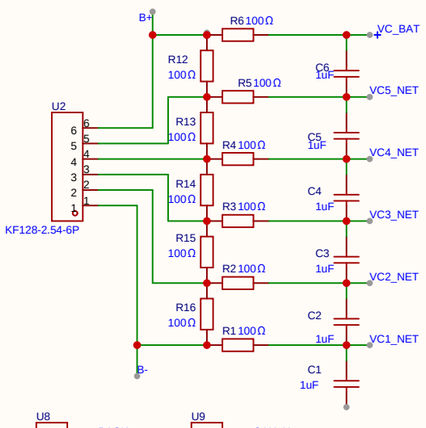

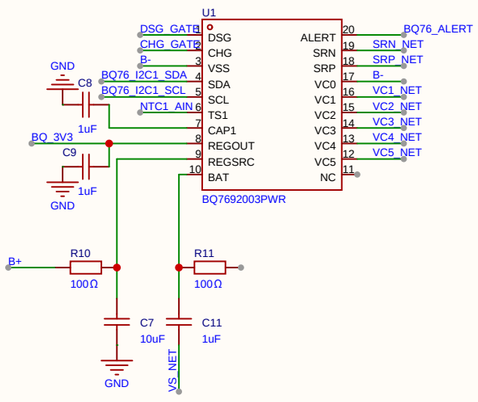

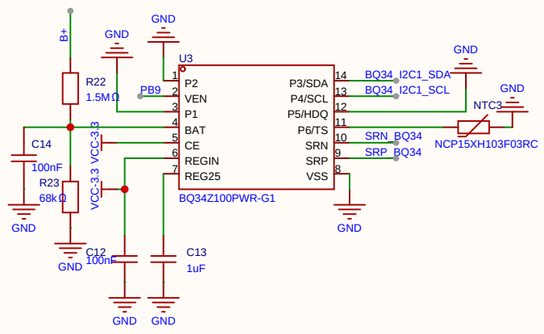

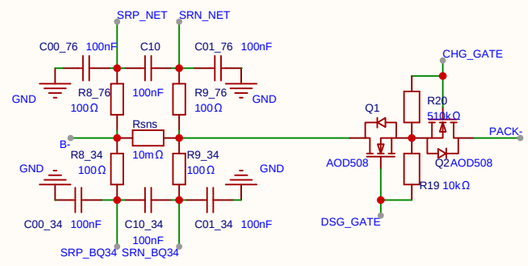

电流采样回路

BQ34Z100PWR-G1

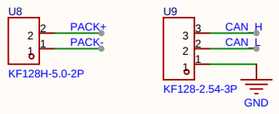

电流采样网络

BQ76920

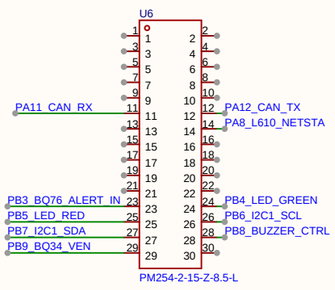

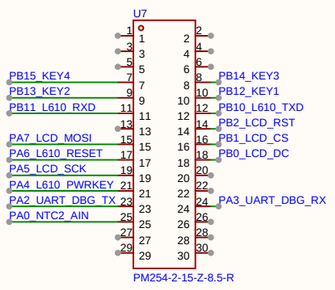

G474RET主控排母

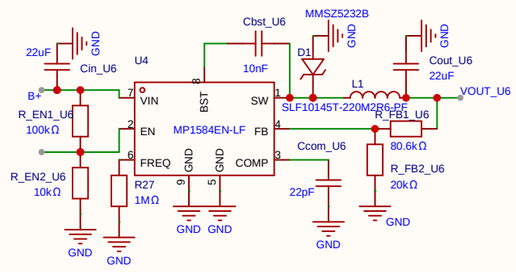

U6 MP1584EN-L610

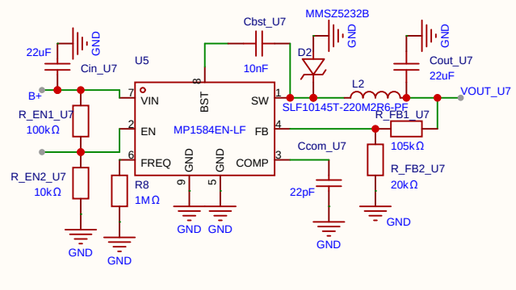

U7 MP1584EN-Sys

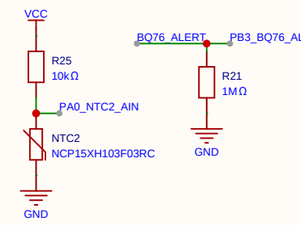

NTC2温度采样　　BQ_ALERT中断

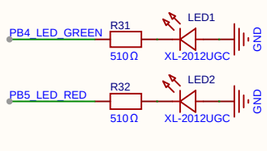

LED指示

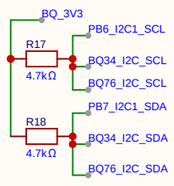

IIC总线

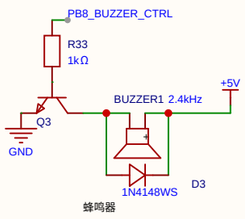

蜂鸣器

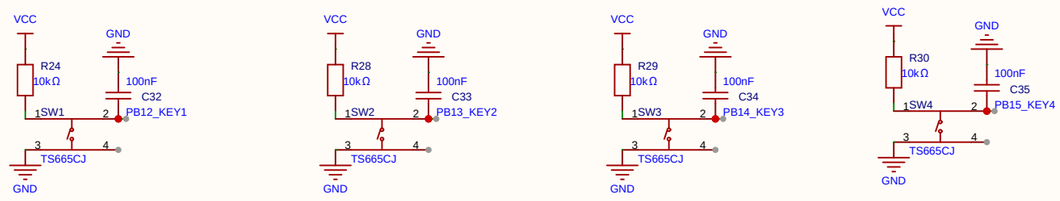

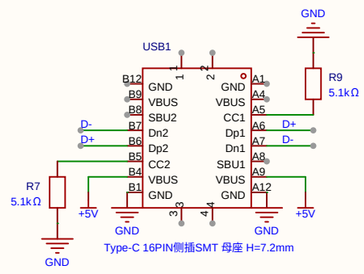

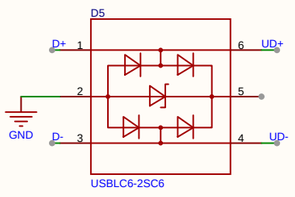

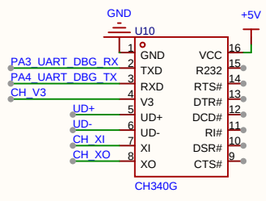

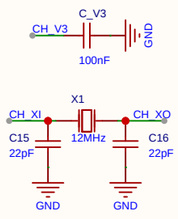

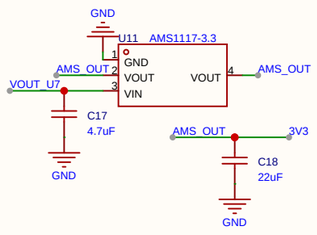

原理图	Schematic1	创建日期	2026-04-26
		更新日期	2026-04-27
板子	Board1	图页	P1
绘制		BMS	
审阅			
		版本	尺寸	页 1 共 1
嘉立创EDA		V1.0	A4	嘉立创EDA