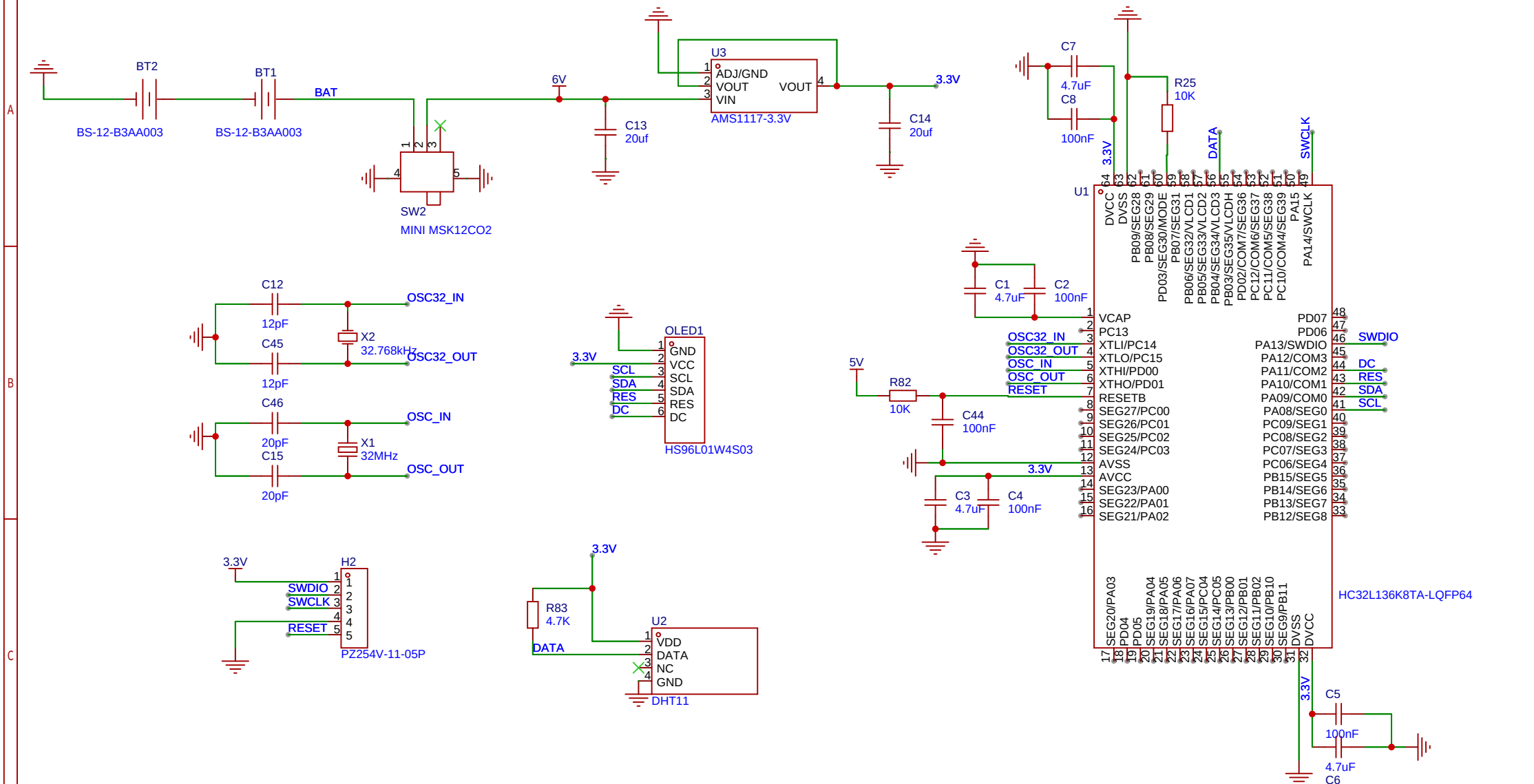

原理图	Schematic4	创建日期	2025-05-08
		更新日期	2025-05-09
板子	手环	图页	P1
绘制		Bussiness	
审阅			
		版本	尺寸	页 1 共 1
嘉立创EDA		V1.0	A4	嘉立创EDA