Pentru vagonul V3A-93-2S se executa 1 buc.

PANOU P4.1

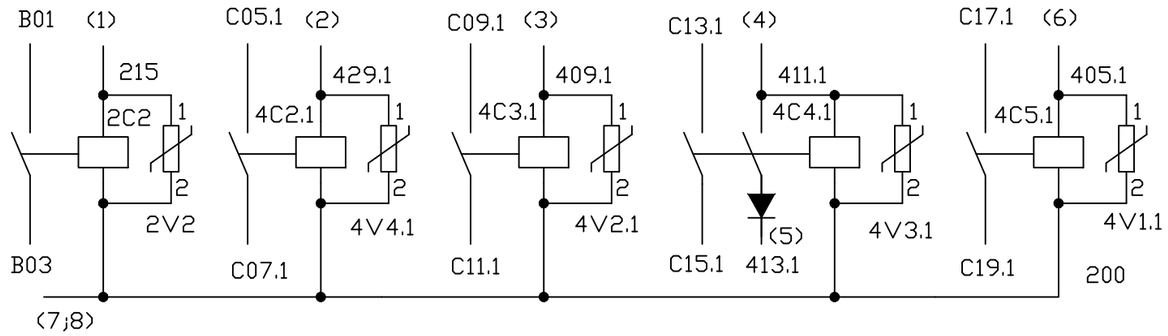

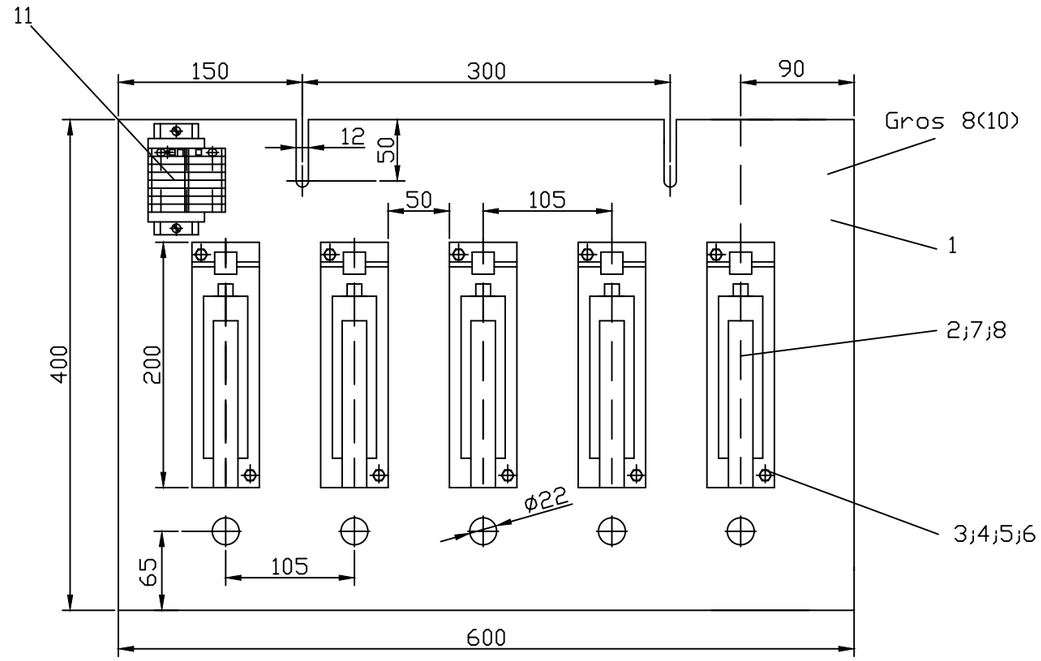

NOTA:

1.Varistoarele poz.7 si dioda poz.8 se conecteaza direct pe bornele contactorilor,conform schemei.

2.Organele de asamblare se acopera AE/OL/Zn40-SL-Pas-STAS 7222-90.

3.Numerele din paranteze reprezinta numerele de ordine ale conectorilor.

4.Cablurile B01;B03;C05.1;C07.1;C09.1;C11.1;C13.1;C15.1;C17.1;C19.1 vin din instalatia vagonului si se conecteaza direct la bornele contactorilor.

5.Cablurile de joasa tensiune (legate la conectori) sunt tip FY de 2,5 mm^2

Poz.	Denumire	Nr. desen sau STAS	Buc.	Material	Observatii	Masa neta kg/buc.
11	Rigleta 8 conectori	Tip Weidmuller	1	–	–	–
10	Papuc legatura	Tip A4x3,1	8	–	Tg.Mures	–
9	Conductor	FY 2,5 mm^2	4	–	Tg.Mures	0,2m
8	Dioda	D10 N14 (RA 220)	1	–	IPRS	–
7	Varistor	VZO D14 M075	5	–	ICPE	–
6	Piulita M6	STAS 4373-89	10	Gr.4	-	–
5	Saiba Grower N6	STAS 7666/2-80	10	OLC 55A	-	–
4	Saiba plata A6	STAS 5200-91	20	OL34	-	–
3	Surub M6x35	STAS 3954-87	10	Gr.6.8	-	–
2	Contactor MTU 25	Cod 3570	5	–	E	–
1	Placa P4.1	V3A-93-2S-E-PA-4.1-01	1	Stratitex ST1 STAS 7144/1-85	Gros 8(10) mm	–

ACEST DESEN SE POATE FOLOSI IN INTREGIME SAU PE PARTI, ASIGURAND CA NUMELE SI SIGLA R.A.T.B. SA FIE VIZIBILE PE ORICE REPRODUCERE.

REGIA AUTONOMA DE TRANSPORT BUCURESTI
Atelierul Proiectare UPS

MATERIAL

DENUMIRE: PANOU APARATE P4.1
INSTALATIE ELECTRICA
VAGON V3A-93-2S

MASA NETA: kg

VERIFICAT Ing.Duicu V.	DATA 06.03.2007	
DESENAT Ing.Danciulescu V.	06.03.2007	
PROIECTAT Ing.Danciulescu V.	06.03.2007	

FORMAT A3 | NR. INV.

DESEN NR: V3A-93-2S-E-PA-4.1 | REV.

Nume DWG

SCARA 1:5 | INLOCUIESTE DESEN NR. | PLANSA NR.1 / 1

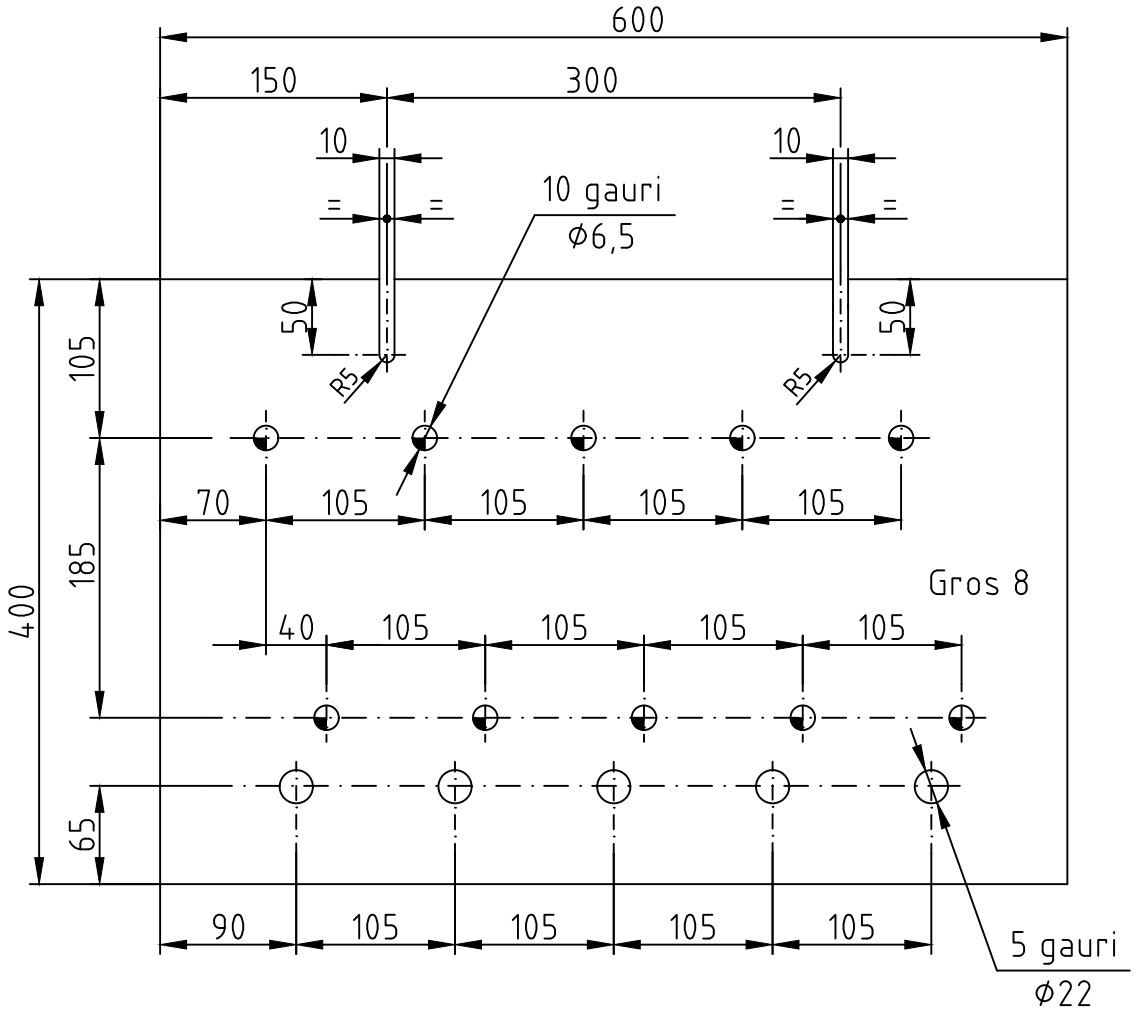

NOTA

- Tolerante SR EN 22768 -1 : 1995 - mK .
- Pentru vagonul V3A-93-2S se executa 1 bucata .

ACEST DESEN SE POATE FOLOSI IN INTREGIME SAU PE PARTI, ASIGURAND CA NUMELE SI SIGLA R.A.T.B. SA FIE VIZIBILE PE ORICE REPRODUCERE.

REGIA AUTONOMA DE TRANSPORT BUCURESTI
Atelierul Proiectare UPS

VERIFICAT Ing.Duicu v.	DATA 03.2007	MATERIAL Stratitex ST1 Gr.8 STAS 7144/1-85	DENUMIRE: PLACA P4.1 Panou aparate P4.1 – Instalatie electrica VAGON V3A-93-2S
DESENAT Pr.Mitroi F.	03.2007	MASA NETA:	
PROIECTAT Ing.Danciulescu V.	03.2007	FORMAT A4 / NR. INV.	DESEN NR: V3A-93-2S-E-PA-4.1-01 / REV.
		Nume DWG	
		SCARA 1:5	INLOCUIESTE DESEN NR. / PLANSA NR.