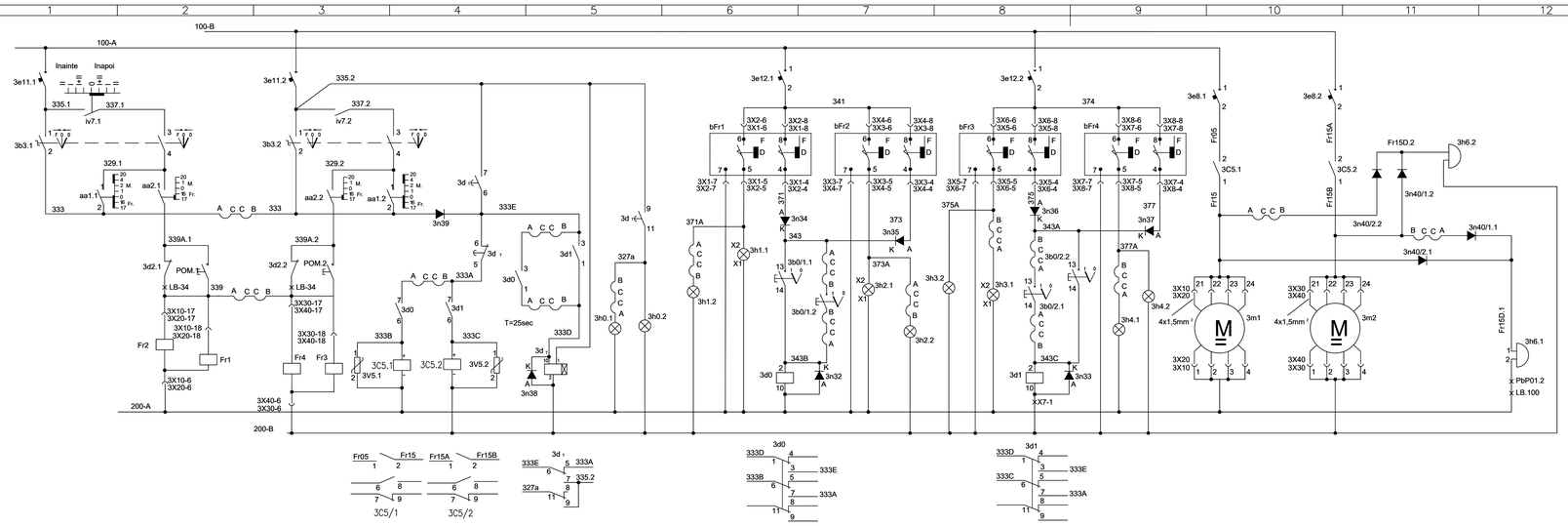

LEGENDA

bFr1...bFr4-Limitator cursa H&K

3C5.1;3C5.2-Contactor de c.c. cod 9309 In=160A;Ubob=24V.c.c.-EA

3d0;3d1-Releu intermediar RI 13A cod 72500A Un=24V.c.c. cu priza CF11-I.R Medias

3d -Releu de timp tip MET 13,3 cod RS 74785 BAG,temporizare la actionare 25 sec. cu priza CF11-EM Buc.

XB1,X5-Conector priza+fisa tip Weidmuller cod HDC-HE-10BZF,HDC-HE-10SZF,capac cu presetupa cod HDC-HB-24-TSV1/21P,cadru mufa mama,cod HDC-HB-24-AVU,16A,24 contacte.

3e8.1;3e8.2-Intrerupator automat monopolar Ir=40A cod 4805 -EA

3e11.1;3e11.2;3e12.1;3e12.2-Intrerupator automat monopolar Ir=6A cod 3144B var.K-EA

Fr1...Fr4-Bobina distribuitor hidraulic H&K.

3h0.1...3h4.1;3h0.2...3h4.2-Lampa de semnalizare cod 2791-EA

3m1;3m2-Motor pompa hidraulica H&K;24V.c.c. 50A

3n32...3n39;3n40/1.1;3n40/1.2;3n40/2.1;3n40/2.2-Dioda D3N10 I.P.R.S. Baneasa

X7-Conector priza+fisa tip Weidmuller cod HDC-HE-10BZF,HDC-HE-10SZF,capac cu presetupa cod HDC-HB-10-TSV1/21P,cadru mufa mama,cod HDC-HB-10-AVU,16A,10 contacte.

3X10;3X40-Cupla H&K

3b0/1.1;3b0/1.2;3b0/2.1;3bo/2.2-Intrerupator basculant 35A IB35-cod 9954-EA

3V5.1;3V5.2-Varistor tip VZO D14 M075-I.C.P.E.

3b3.1;3b3.2-Comutator C16 cod 9861 cu 3 pozitii cu revenire-EC Botosani

3h6.1;3h6.2-Buzer cod PES21N30W-ECAS

Pompa hidraulica 1	Pompa hidraulica 2	Distribuitoare tronson A	Distribuitoare tronson B	Semnalizare frane boghiu 1 aplicate	Semnalizare frane boghiu 4 aplicate	Pompa hidraulica 1	Pompa hidraulica 2	Semnalizare acustica
CIRCUITE DE COMANDA FRANE HANNING & KAHL						CIRCUITE DE FORTA		

Proiectat ing.V.Danciulescu	Desenat ing.V.Danciulescu	Verificat ing.Marin Stefan	Data: 16.07.2008
RATB-APUPS	SCHEMA FRANA HANNING & KAHL	V3A-93-2S	V3A-93-2S-E-03-02