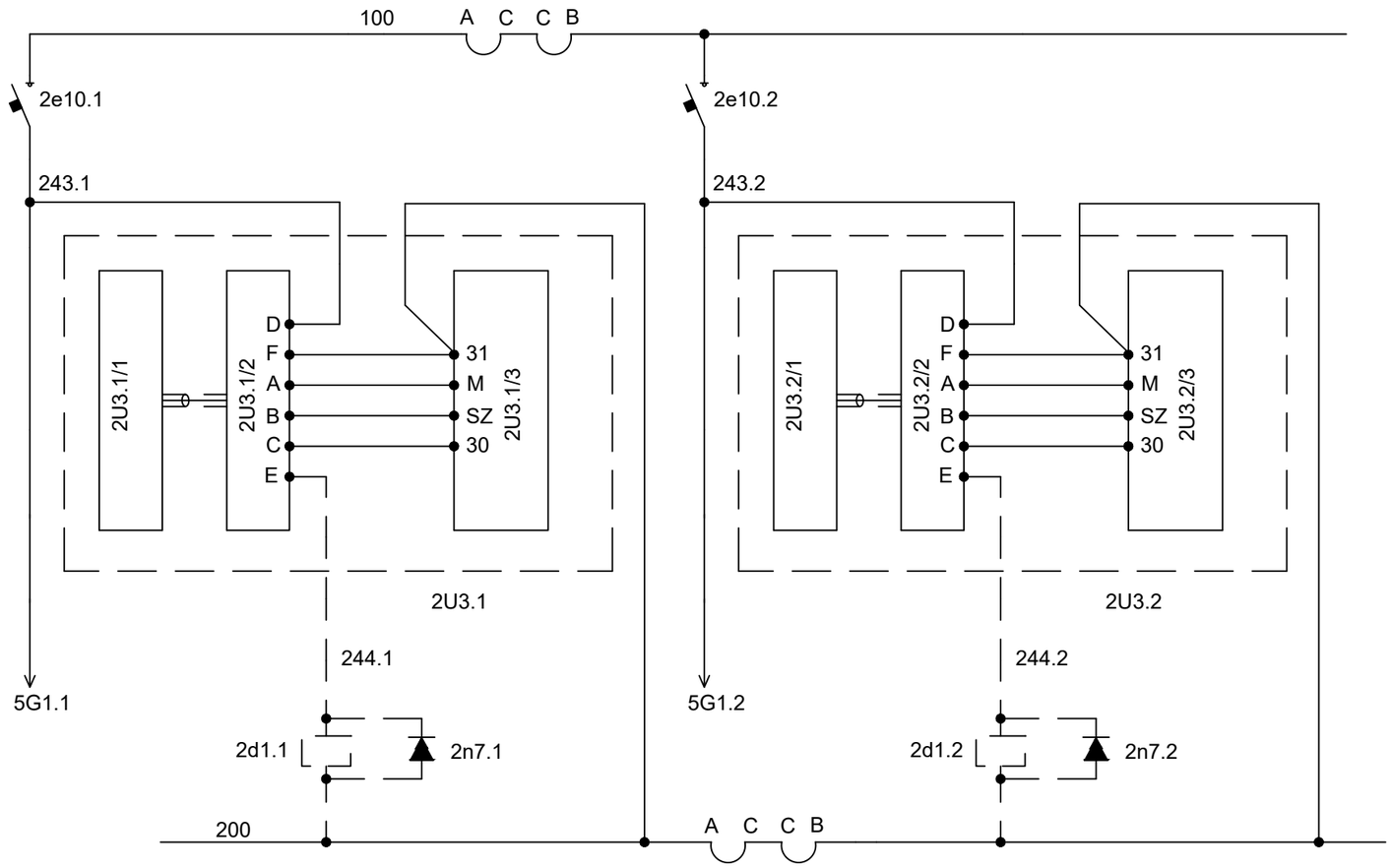

LEGENDA

2e10-Intrerupator automat monopolar
cod 3144B-4A var.K-EA
2U3-Ansamblu vitezometru:
2U3/1-traductor turatie V3A-93-07.0
2u3/2-bloc electronic 3450-3
2U3/3-aparat indicator 1MKV 100
2n7-dioda 1N4003-IPRS

Proiectat	Ing.V.Danciulescu	Desenat	Ing.V.Danciulescu	Verificat	Ing. Marin Stefan	Data: 16.02.2006
RATB-APUPS	SCHEMA DE VITEZOMETRU V3A—93—2S			V3A-93-2S-E-02-02		