RoHS

标记Mark	处数No.	更改文件号File change No.	更改内容Content changed	签名Signature	日期(Date)
	1		动力线长变更为270	杨陶	21.08.06

Dimension: (Unit: mm)

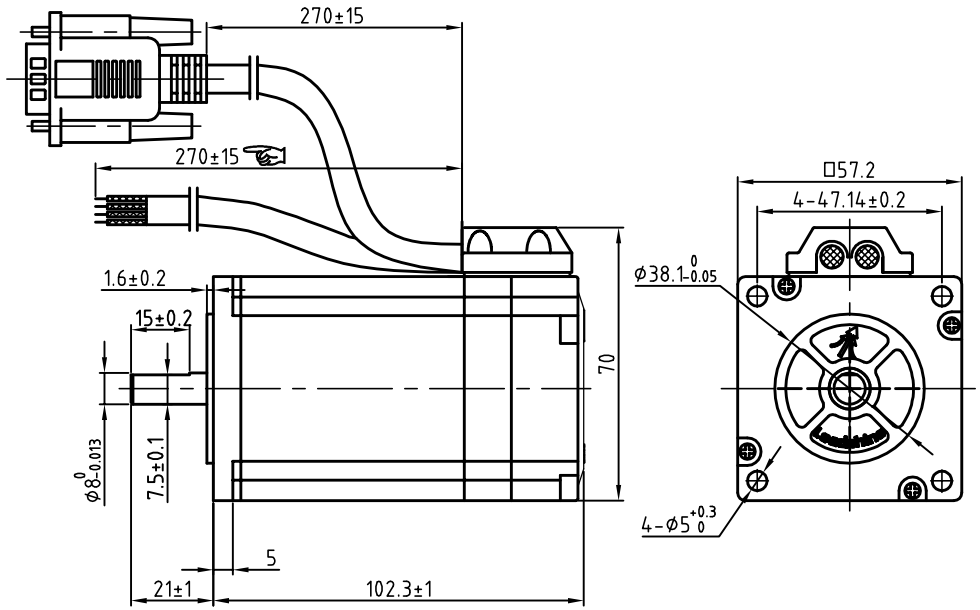

Motor Connections:

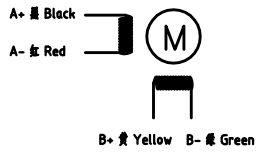

Encoder Signals

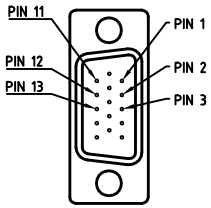

PIN	1	2	3	11	12	13
颜色	黑	红	白	黄	绿	蓝
定义	A+	VCC	GND	B+	B-	A-

Common Rating

Step angle	1.8°
Position accuracy	1.8±0.09°
Dielectric strength	500VAC 1min
Insulation resistance	100MOhm(500VDC)
Insulation class	B
Temp rise(Max)	80K
Radial play	Max.0.02mm(Load 450g)
Axial play	Max.0.08mm(Load 900g)

Specification:

Current/phase	5.0 A
Voltage	1.9 V
DC Resistance/phase ±10%	0.44 Ω
Inductance/phase ±20%	2mH
Holding torque	2.6 N•M
Inertia	0.52 kg•cm^2
Weight	
Encoder resolution	1000 cpr

技术要求:
1、未注形位公差按GB/T 1184-K;
2、未注尺寸公差按GB/T 1804-m。
(除非另外指定)

设计 Designed	杨陶	2021-08-06	标准化 Standardized			材料(Material):	名称(Title) 半成品闭环步进电机
制图 Drawn	杨陶	2021-08-06					型号(Model) 57CME26 MS31
校对 Proofread			审核 Checked	王洪松	2021-08-06	重量(Weight)/g:	图号(DWG No.) LS-57CME26 MS31
工艺 Processed			批准 Approved	黄推建	2021-08-06	阶段标记(Stage Mark)	料号(Part No.)
表单编号 Form No.	LS-MT-01-07B		版本/版次 Edition/Serial NO.		A/02	共1页 第1页 Page 1 of 1	比例(Scale) 1:1

雷赛智能 Leadshine