版本 Rev.	日期Date	变更文件号ECN NO.	变更内容 Revisions	设计 By
V1.0	18.11.19		初版	王洪松

Dimension: (Unit: mm)

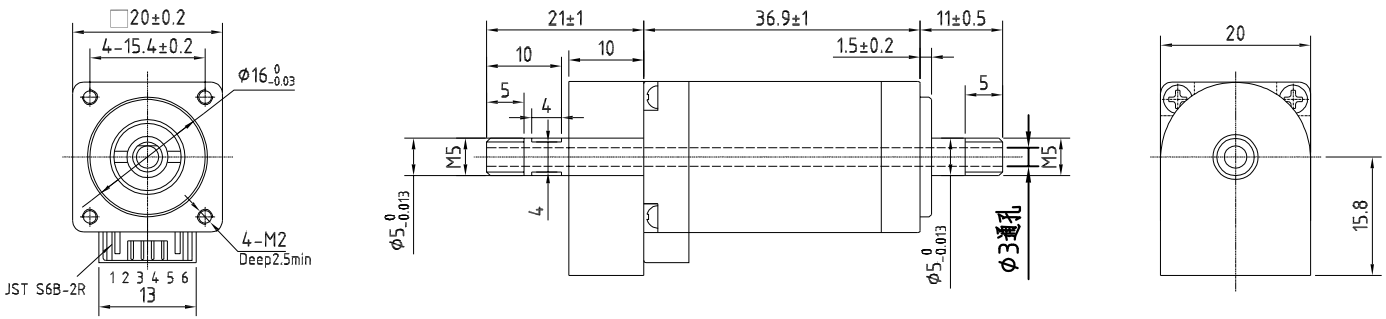

Motor Connections:

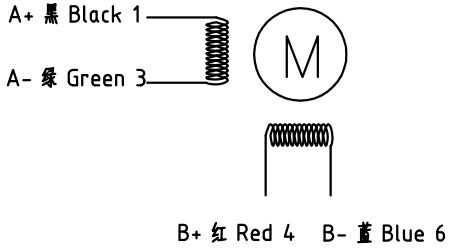

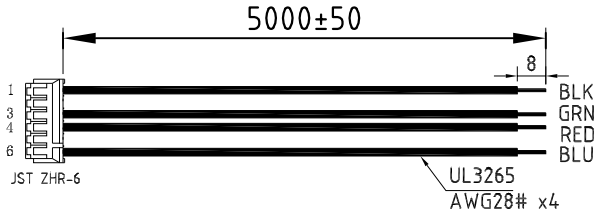

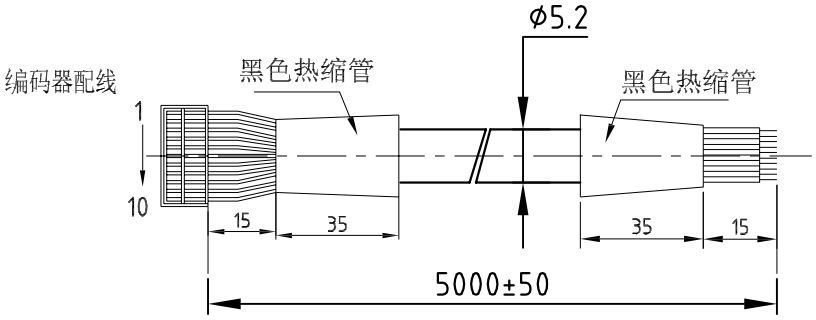

Common Rating

Step angle	1.8°
Position accuracy	1.8±0.09°
Dielectric strength	500VAC 1min
Insulation resistance	100MOhm(500VDC)
Insulation class	B
Temp rise(Max)	80K
Radial play	Max.0.02mm(Load 450g)
Axial play	Max.0.08mm(Load 900g)

Specification:

Current/phase	0.6 A
Voltage	6 V
DC Resistance/phase ±10%	10 Ω
Inductance/phase ±20%	3.6 mH
Holding torque	0.022 N•M
Inertia	0.009 kg•cm^2
Weight	0.075 kg
Encoder resolution	1000 cpr

Encoder Signals

10芯塑壳接线端	2	3	4	5	6	7	8	9
线束颜色	黑	蓝	绿	黄	灰	橙	白	红
定义	EA+	EA-	EB-	EB+	Z-	Z+	GND	VCC

设计 Designed	王洪松	日期 Date 18.11.19	材料 Material	深圳市雷赛智能控制股份有限公司 SHENZHEN LEADSHINE TECHNOLOGY CO., LTD.
审核 Checked	黄捷建	18.11.19	第一角画法 First Angle projection	名称 Title 混合伺服电机
批准 Approved	黄捷建	18.11.19	重量Weight / 比例 Scale / 阶段标记 Stage Mark	20CME003-JSD-E1
料号 Part No.			共 1 张 第 1 张 Sheet 1 of 1	图号 DWG. NO. LS-CME20-00-0010-02