版本 Rev.	日期 Date	变更文件号 ECN NO.	变更内容 Revisions	设计 By
V1.0	17.7.6		喷漆、抱闸	王洪松

Dimension: (Unit: mm)

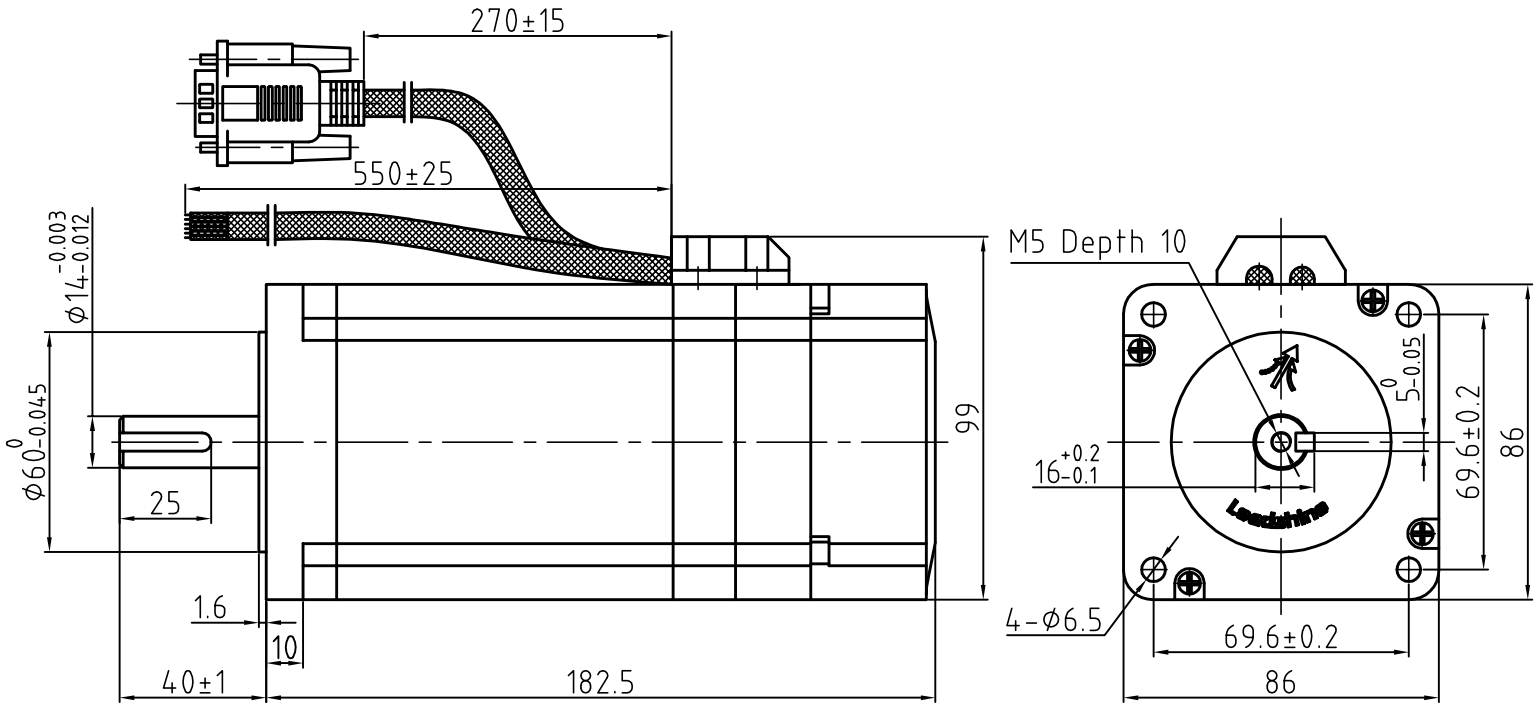

Motor Connetions

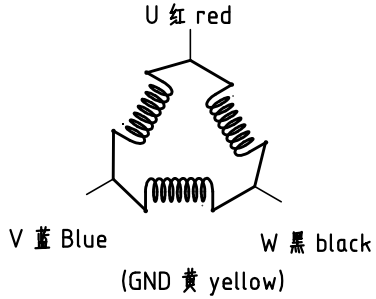

Brake Connetions

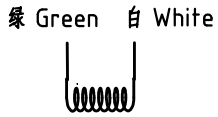

Encoder Signals

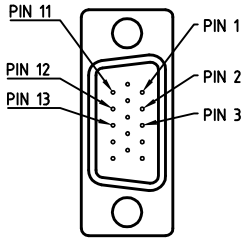

PIN	1	2	3	11	12	13
颜色	黑	红	白	黄	绿	蓝
定义	A+	VCC	GND	B+	B-	A-

Common Rating

Step angle	1.2°
Position accuracy	1.2±0.06°
Dielectric strength	1500VAC 1min
Insulation resistance	100MOhm(500VDC)
Insulation class	F
Temp rise(Max)	80K
Radial play	Max.0.02mm(Load 450g)
Axial play	Max.0.08mm(Load 900g)

Specification

Current/phase	4.5 A
Voltage	12 V
DC Resistance/phase ±10%	2.6 Ω
Inductance/phase ±20%	17 mH
Holding torque	7.5 N•M
Inertia	3.5 kg•cm ²
Weight	4.5 kg
Encoder Resolution	1000 cpr

Brake Specification

Voltage	24Vdc
Friction torque	4N•M

设计 Designed	杨陶	日期 Date	17.7.6	材料 Material	深圳市雷赛智能控制股份有限公司 SHENZHEN LEADSHINE TECHNOLOGY CO., LTD.
审核 Checked	王洪松		17.7.6	第一角画法 First Angle projection	名称 Title 混合伺服电机
批准 Approved	黄推建		17.7.6	版本/版次 A/01; 比例 Scale; 阶段标记 Stage Mark	863HSM80H-BZ-E1 MS22
料号 Part No. LS-MT-01-07A				共 1 张 第 1 张 Sheet 1 of 1	图号 DWG. NO. LS-863HSM80H-BZ-E1 MS22