Ficha técnica

CASSANDRA NCS1021TI40N

Luminario para empotrar a techo.
Fabricado en fundición de aluminio.
Acabado en color negro.

on / off | 60° | 100-277 Vca 50/60 Hz | Seguridad Fotobiológica 1

IP 20 | F | eco | LED

Dimensiones

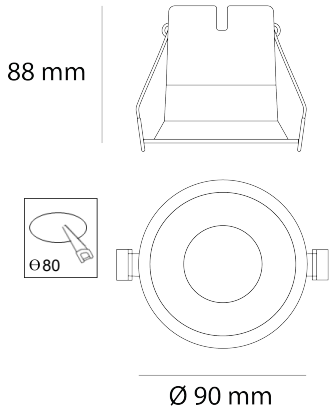

Características técnicas

1805	Lúmenes
4 000 K	Temperatura
18 W	Potencia
0.288 Kg	Peso

30 000	Horas de vida útil
0.60	Factor de potencia
85	Rendimiento (%)
>80	CRI
1	Años de garantía

Realiza un agujero en el plafón de 80 mm de diámetro inserta la luminaria levantando los muelles hacia arriba.

Datos fotométricos

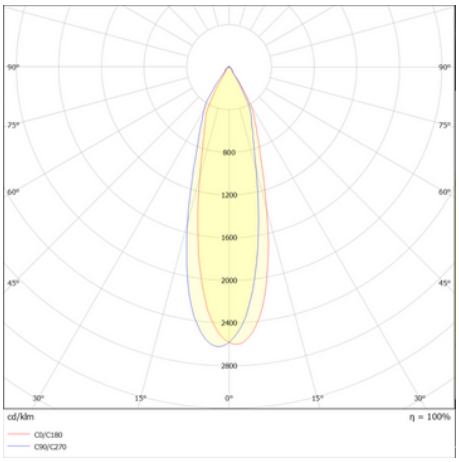

WLTG MÉXICO, S.A. DE C.V.
PEDRO MORENO 1786, COL. REFORMA, SAN MATEO ATENCO, ESTADO DE MÉXICO, MÉXICO. CP. 52120.
+52 722 917 8830
AionLighting.com
contacto@AionLighting.com