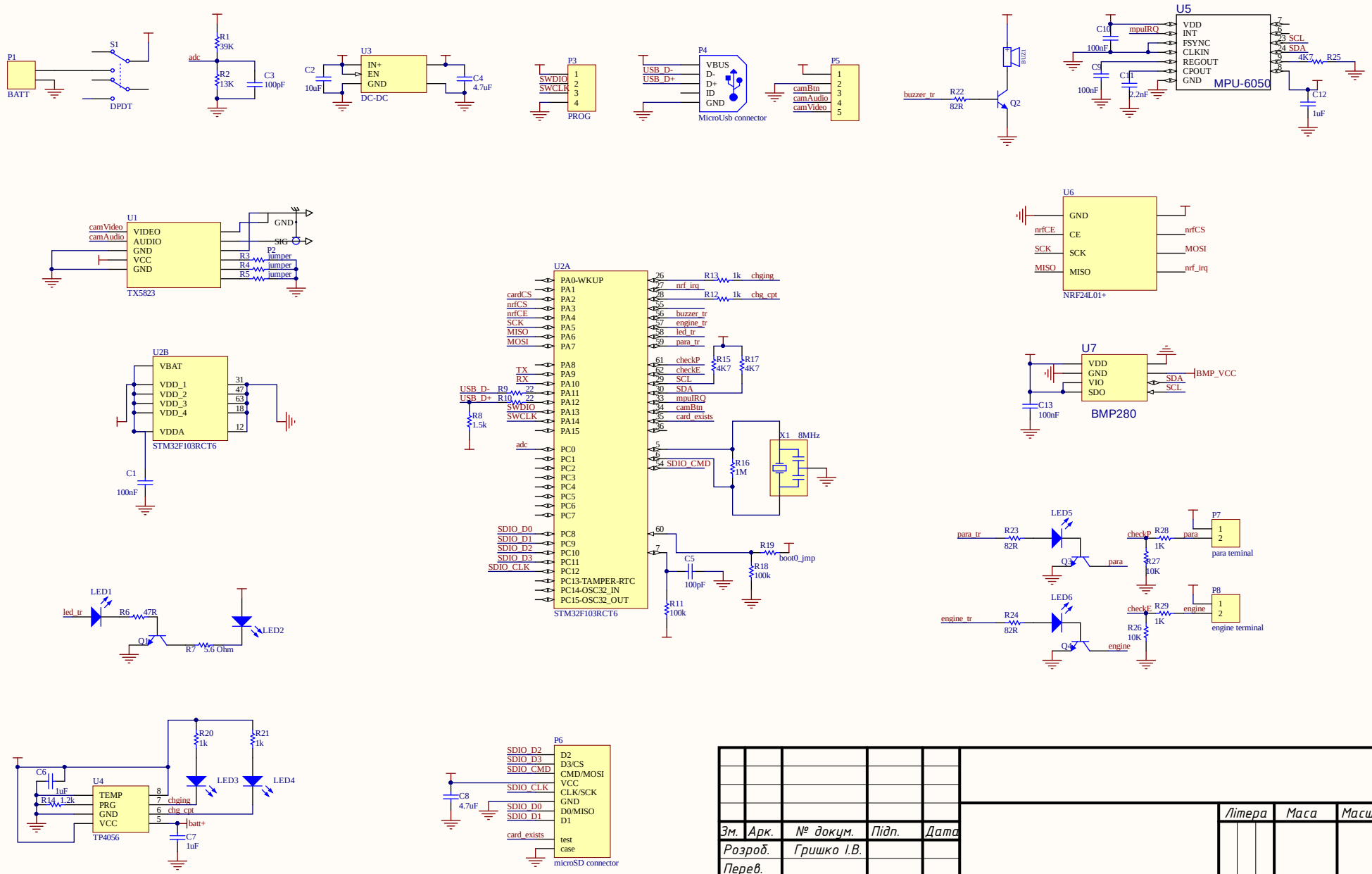

Зм.	Арк.	№ докум.	Підп.	Дата
Розроб.		Гришко І.В.		
Перев.				
Т. контр.				
Н. контр.				
Утв		Дем'яненко		

Літера	Маса	Масштаб
Аркуш 1	Аркушів 1	