WIFI LAMP JAVELIN VER.II

MADE IN UKRAINE

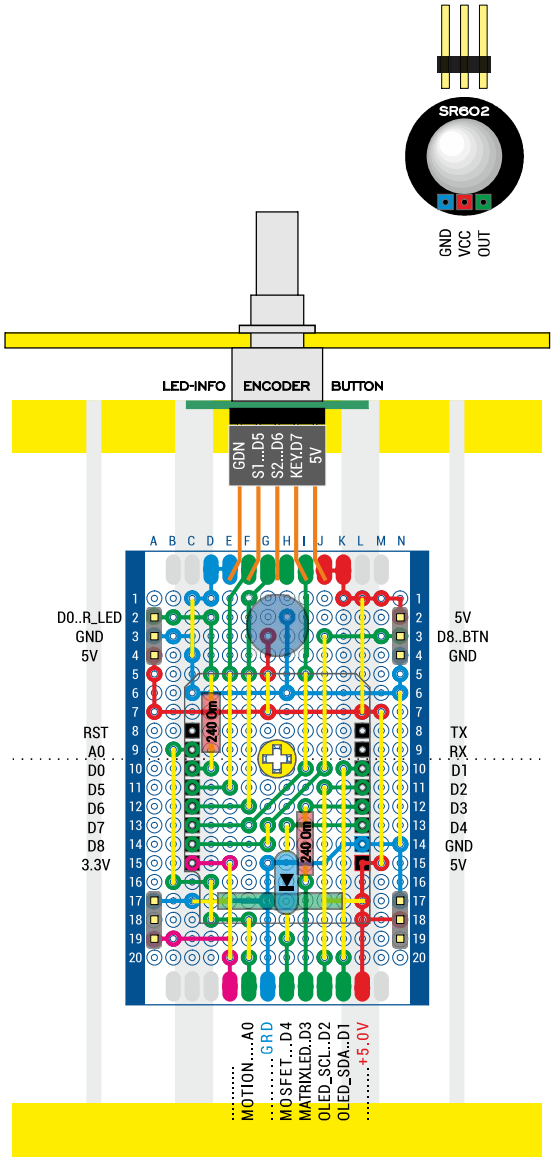


```
DEVICE ......... XX GPIO

LED_INFO ....... D0 (16)
OLED_SCL ....... D1 (05)
OLED_SDA ....... D2 (04)
LED_WS2812 ..... D3 (00)
MOSFET LED_MB .. D4 (02)

ENCODER_S1 ..... D5 (14)
ENCODER_S2 ..... D6 (12)
ENCODER_KEY .... D7 (13)
BTN_PIN ........ D8 (15)

SENSOR_MOTION... AO (AO)
```

RST	TX
A0	RX
D0	D1
D5	D2
D6	D3
D7	D4
D8	GND
3.3V	5V
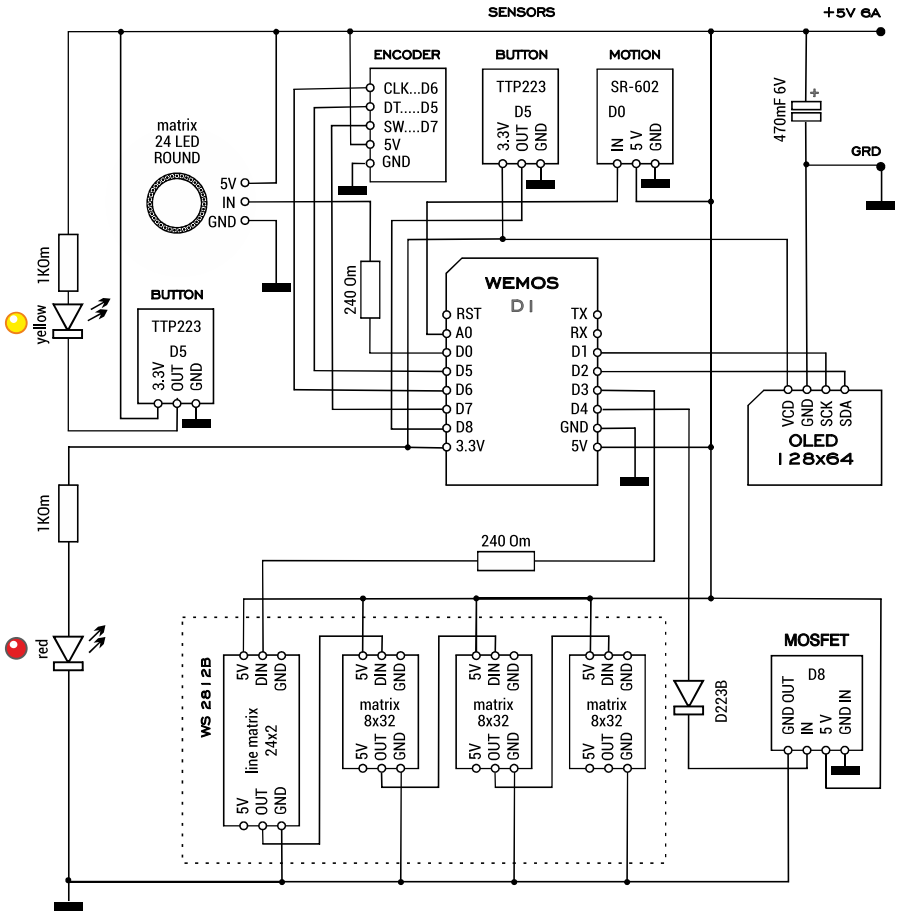
VCC
GND
SCK
SDA