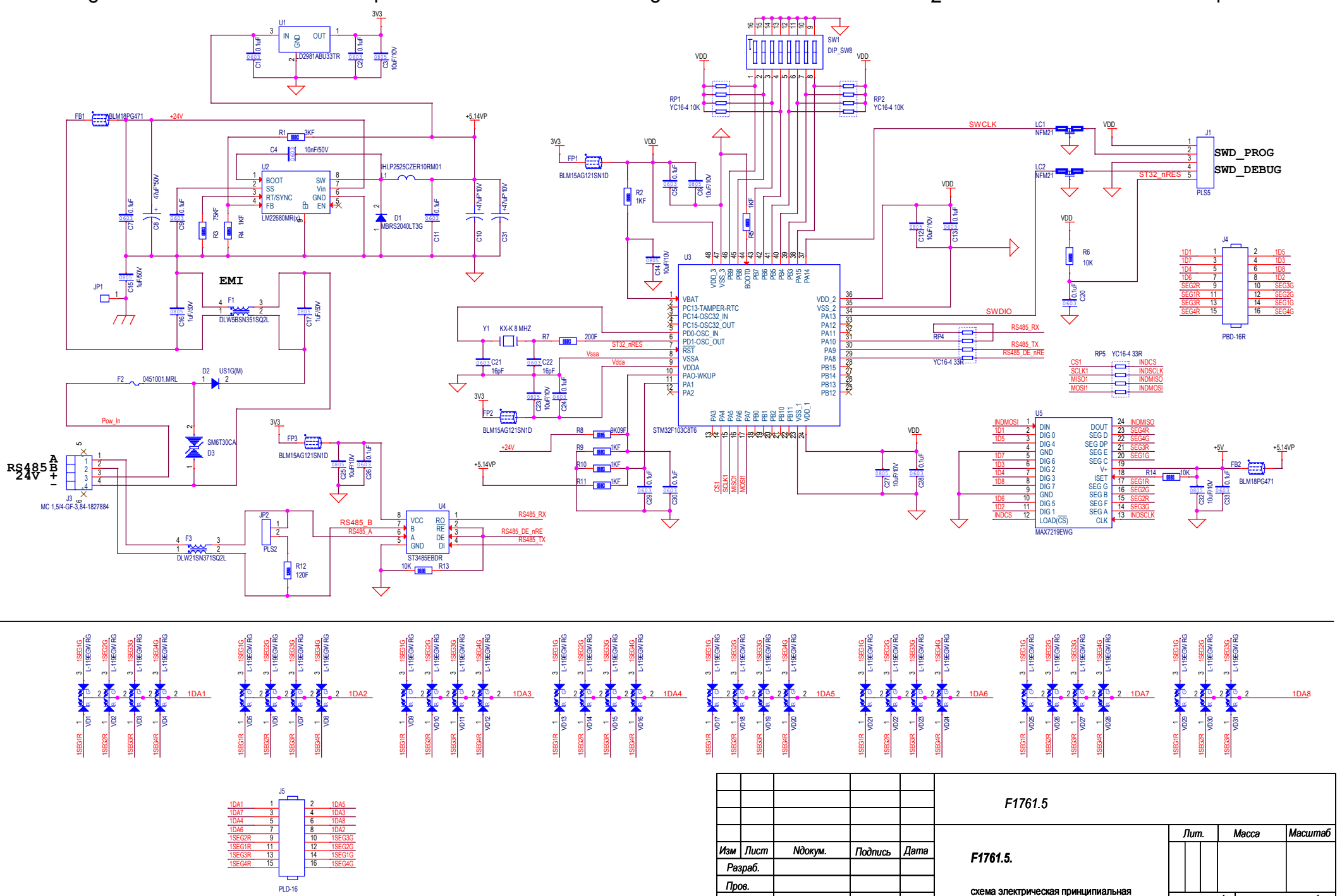

					F1761.5		
Изм	Лист	Nдокум.	Подпись	Дата	F1761.5. схема электрическая принципиальная	Лит.	Масса	Масштаб
Разраб.							
Пров.						Лист 1	Листов 1
Т.контр.							
Н.контр.						ООО "СД-инновации"	
Утв.							