8 备注

指导ABB 内部生产特殊说明

1.探头安装于母线室

2.保护标签需更换

This drawing and information contained thereon is the property of ABB (XIAMEN) Switchgear CO. LTD. and shall not be used, reproduced for any purpose ,or shown to third parties without the written consent of ABB (XIAMEN) Switchgear CO. LTD.

REV.	DESCRIPTION	REV. DATE

		DRAWN	Winni Zheng	TITLE 技术参数表（内部使用）
		CHECKED	Cherry	
		APPROVED	Joe	CONTRACT NO.: 504482462
REV.	DESCRIPTION	REV. DATE	FIRST DATE	4/30/2025

FUNCTION

PROJECT 江苏联通宿迁发展大道局市电隐患改造工程

=		SHEET NO	0
SCALE	1:1	TOTAL PAGES	1
DRAWING NO XZS1-48251-			

厦门ABB开关有限公司

舫山西二路885号, ABB工业园

中国,福建,厦门市翔安区,361101

项目名称: 江苏联通宿迁发展大道局市电隐患改造工程

合同号: 504482462

项目版本	项目序列号	48251
☐ 参考 ☐ 批准 ☐ 生产 ☐ 竣工	绘制	Winni Zheng
	审核	Cherry
	批准	Joe

This drawing and information contained thereon is the property of ABB (XIAMEN) Switchgear CO. LTD. and shall not be used, reproduced for any purpose ,or shown to third parties without the written consent of ABB (XIAMEN) Switchgear CO. LTD.

REV.	DESCRIPTION	REV. DATE

DRAWN	Winni Zheng	TITLE	封面
CHECKED	Cherry		
APPROVED	Joe	CONTRACT NO.:	504482462
FIRST DATE	4/30/2025		

FUNCTION

PROJECT 江苏联通宿迁发展大道局市电隐患改造工程

=	SHEET NO 1
SCALE 1:1	TOTAL PAGES 7
DRAWING NO XZS1-48251-A00	

图纸目录

序号	图号	页号	小计	版本	功能	图纸类型
1	XZS1-48251-A00	1;2;2.a;4...7	7			
2	XZS1-48251-A00-GD	1	1			出厂资料
3	XZS1-48251-A00-N	1...7	7			铭牌图
4	XZS1-48251-A02-DS	1	1		10kV开关站	技术参数表
5	XZS1-48251-A02-SLD	1;2	2		10kV开关站	单线图
6	XZS1-48251-A02-FVD	1	1		10kV开关站	开关柜排列图
7	XZS1-48251-A02-FFD	1	1		10kV开关站	地基排列图
8	XZS1-48251-A02-FFDD	1...3	3		10kV开关站	地基详图
9	XZS1-48251-A02-SVD	1...6	6		10kV开关站	截面图
10	XZS1-48251-A02-AFD	1;2	2		10kV开关站	
11	XZS1-48251-A02-MDC	1;2	2		10kV开关站	
12	XZS1-48251-A02-I1-C	1;2	2		进线柜	开孔图
13	XZS1-48251-A02-I1-S	1...13	13		进线柜	原理图
14	XZS1-48251-A02-I1-E	1;2;2.a;3;3.a;4	6		进线柜	设备表
15	XZS1-48251-A02-I1-T	1...10	10		进线柜	端子排图
16	XZS1-48251-A02-I1-W	1;2;2.a;3	4		进线柜	接线图
17	XZS1-48251-A02-M1-C	1;2	2		计量柜	开孔图
18	XZS1-48251-A02-M1-S	1...7	7		计量柜	原理图
19	XZS1-48251-A02-M1-E	1...4	4		计量柜	设备表
20	XZS1-48251-A02-M1-T	1...5	5		计量柜	端子排图
21	XZS1-48251-A02-M1-W	1...3	3		计量柜	接线图
22	XZS1-48251-A02-P1-C	1;2	2		PT柜	开孔图
23	XZS1-48251-A02-P1-S	1...5;5.a;6	7		PT柜	原理图
24	XZS1-48251-A02-P1-E	1...4	4		PT柜	设备表
25	XZS1-48251-A02-P1-T	1...3;3.a;4...6	7		PT柜	端子排图
26	XZS1-48251-A02-P1-W	1...3	3		PT柜	接线图
27	XZS1-48251-A02-P2-C	1;2	2		PT柜	开孔图
28	XZS1-48251-A02-P2-S	1...5;5.a;6	7		PT柜	原理图

This drawing and information contained thereon is the property of ABB (XIAMEN) Switchgear CO. LTD. and shall not be used, reproduced for any purpose ,or shown to third parties without the written consent of ABB (XIAMEN) Switchgear CO. LTD.

REV.	DESCRIPTION	REV. DATE

DRAWN	Winni Zheng	
CHECKED	Cherry	
APPROVED	Joe	
FIRST DATE	4/30/2025	

TITLE 图纸目录

CONTRACT NO.: 504482462

FUNCTION

PROJECT 江苏联通宿迁发展大道局市电隐患改造工程

=	SHEET NO 2
SCALE 1:1	TOTAL PAGES 7
DRAWING NO XZS1-48251-A00	

图纸目录

序号	图号	页号	小计	版本	功能	图纸类型
29	XZS1-48251-A02-P2-E	1...4	4		PT柜	设备表
30	XZS1-48251-A02-P2-T	1...6	6		PT柜	端子排图
31	XZS1-48251-A02-P2-W	1...3	3		PT柜	接线图
32	XZS1-48251-A02-F1-C	1;2	2		变压器出线柜	开孔图
33	XZS1-48251-A02-F1-S	1...13	13		变压器出线柜	原理图
34	XZS1-48251-A02-F1-E	1;1.a;2;2.a;3;3.a;4	7		变压器出线柜	设备表
35	XZS1-48251-A02-F1-T	1...10	10		变压器出线柜	端子排图
36	XZS1-48251-A02-F1-W	1;2;2.a;3	4		变压器出线柜	接线图
37	XZS1-48251-A02-R1-C	1;2	2		隔离	开孔图
38	XZS1-48251-A02-R1-S	1...6	6		隔离	原理图
39	XZS1-48251-A02-R1-E	1...3	3		隔离	设备表
40	XZS1-48251-A02-R1-T	1...6	6		隔离	端子排图
41	XZS1-48251-A02-R1-W	1...3	3		隔离	接线图
42	XZS1-48251-A02-B1-C	1;2	2		联络	开孔图
43	XZS1-48251-A02-B1-S	1...13	13		联络	原理图
44	XZS1-48251-A02-B1-E	1;2;2.a;3;3.a;4	6		联络	设备表
45	XZS1-48251-A02-B1-T	1...10	10		联络	端子排图
46	XZS1-48251-A02-B1-W	1;2;2.a;3	4		联络	接线图

This drawing and information contained thereon is the property of ABB (XIAMEN) Switchgear CO. LTD. and shall not be used, reproduced for any purpose ,or shown to third parties without the written consent of ABB (XIAMEN) Switchgear CO. LTD.

REV.	DESCRIPTION	REV. DATE

DRAWN	Winni Zheng	TITLE	图纸目录
CHECKED	Cherry		
APPROVED	Joe	CONTRACT NO.:	504482462
FIRST DATE	4/30/2025		

FUNCTION

PROJECT 江苏联通宿迁发展大道局市电隐患改造工程

=		SHEET NO	2.a
SCALE	1:1	TOTAL PAGES	7
DRAWING NO	XZS1-48251-A00		

图例符号

符号	描述	符号	描述
	断路器		微型空气开关
	接触器		常闭触点
	隔离手车		常开触点
	负荷开关		选择开关
	隔离开关		按钮
	接地开关		位置指示器
	避雷器		柜间小母线
	熔断器		柜间控制导线
	电容分压装置		中间继电器
	电流互感器		闭锁电磁铁
	电压互感器		带电显示器
	电流传感器		未上锁
	电压传感器		已上锁
	三工位开关		加热器
	2#电缆头		灯
	3#电缆头		
	电缆堵头		

图例符号

ANSI 代码	描述	ANSI 代码	描述
21	距离保护继电器	74	报警继电器
25	同期检测装置	78	失步保护继电器
27	低电压继电器	79	自动重合闸继电器
30	信号继电器	81	频率继电器
32	功率方向继电器	86	自保持继电器
37	低电流或低功率继电器	87	差动保护继电器
46	相不平衡电流继电器		
47	相不平衡电压继电器		
49	热继电器		
50	电流速断继电器		
51	过电流继电器		
51N	接地过电流继电器		
55	功率因数继电器		
59	过电压继电器		
64	接地检测继电器		
67	方向过电流继电器		

This drawing and information contained thereon is the property of ABB (XIAMEN) Switchgear CO. LTD. and shall not be used, reproduced for any purpose ,or shown to third parties without the written consent of ABB (XIAMEN) Switchgear CO. LTD.

REV.	DESCRIPTION	REV. DATE

DRAWN	Winni Zheng	TITLE	读图说明
CHECKED	Cherry		
APPROVED	Joe	CONTRACT NO.:	504482462
FIRST DATE	4/30/2025		

FUNCTION

PROJECT 江苏联通宿迁发展大道局市电隐患改造工程

=		SHEET NO	4
SCALE	1:1	TOTAL PAGES	7
DRAWING NO	XZS1-48251-A00		

图例符号

图标	描述
———	表示元器件之间的连接线及元器件的内部接线
▭	表示同一元器件内
▭	表示柜外设备连线
▭	表示柜间设备连线
1 / A / 合闸弹簧的储能电机	图纸上方标注栏的文字说明其垂直区域内回路的功能
FCM10+ /2.2E FCM10+ 2.2E	图纸中不同页间的连接线以符号表示, 横线下方的字符表示连接的页数和 区域, 横线上方的表示回路号 例 FCM10+ 2.2E　回路代号 FCM10+　页号 2　区域 2E
TNNXX	线号 例 34A11　T 页号 3　NN 区域 4A　XX系列号 11

图例符号

图标	描述
X1	端子排:直流回路
X2	端子排:信号回路
X3	端子排:控制,保护回路
X4	端子排:电流互感器二次回路
X5	端子排:备用:报警和远方信号(供客户使用)
X6	端子排:电压互感器二次回路
X7	端子排:备用
X8	端子排:模拟量输出回路或脉冲输出
X9	端子排:备用:交流回路
X11	端子排:辅助电源小母线(插接式)
X12	端子排:报警和信号小母线(插接式)
X13	端子排:电压小母线(插接式)
X14	端子排:通讯回路(屏蔽双绞线)
X18	端子排:电缆室照明回路(插接式旋管)
X20	端子排:二工位开关,GIS断路器(插接式)
X30	端子排:三工位开关(插接式)
X31	端子排:三工位开关(插接式)

This drawing and information contained thereon is the property of ABB (XIAMEN) Switchgear CO. LTD. and shall not be used, reproduced for any purpose ,or shown to third parties without the written consent of ABB (XIAMEN) Switchgear CO. LTD.

REV.	DESCRIPTION	REV. DATE

DRAWN	Winni Zheng	TITLE	读图说明
CHECKED	Cherry		
APPROVED	Joe	CONTRACT NO.:	504482462
FIRST DATE	4/30/2025		

FUNCTION

PROJECT 江苏联通宿迁发展大道局市电隐患改造工程

=		SHEET NO	5
SCALE	1:1	TOTAL PAGES	7
DRAWING NO	XZS1-48251-A00		

227

图例符号

符号	描述
XA-C-DE-F	图号
	二次图纸类型
	序列号
	开关柜功能类别
	项目序列号
	产品类型
	厦门ABB的缩写
符号-A	描述
ZS1	UNIGEAR ZS1铠装式金属封闭开关柜
ZS3	UNIGEAR ZS3.2铠装式金属封闭开关柜
PZX0/ZX0	PZX0/ZX0气体绝缘中压开关柜
ZX1.2	ZX1.2 气体绝缘中压开关柜
ZX1.5-R	ZX1.5-R气体绝缘中压开关柜
ZX2	ZX2气体绝缘中压开关柜
ZVC	ZVC金属铠装式开关柜
550	UNIGEAR 550 铠装式金属封闭开关柜
500R	UNIGEAR 500R 铠装式金属封闭开关柜
ZS9	LEANGEAR ZS9 铠装式金属封闭开关柜

图例符号

符号 - D	描述	符号 - F	描述
A01	开关柜	I	进线柜
N	标牌图	D	隔离柜
S	原理图	F	馈线柜
E	设备清单	B	母联柜
T	端子排图	R	母线提升柜
W	接线图	M	计量柜
L	逻辑图	P	PT柜
SLD	单线图		
FVD	前视图		
FFD	地基排列图		
FFDD	地基详图		
SVD	截面图		

This drawing and information contained thereon is the property of ABB (XIAMEN) Switchgear CO. LTD. and shall not be used, reproduced for any purpose ,or shown to third parties without the written consent of ABB (XIAMEN) Switchgear CO. LTD.

REV.	DESCRIPTION	REV. DATE

DRAWN	Winni Zheng	TITLE	读图说明
CHECKED	Cherry		
APPROVED	Joe	CONTRACT NO.:	504482462
FIRST DATE	4/30/2025		

FUNCTION

PROJECT 江苏联通宿迁发展大道局市电隐患改造工程

=	SHEET NO 6
SCALE 1:1	TOTAL PAGES 7
DRAWING NO XZS1-48251-A00	

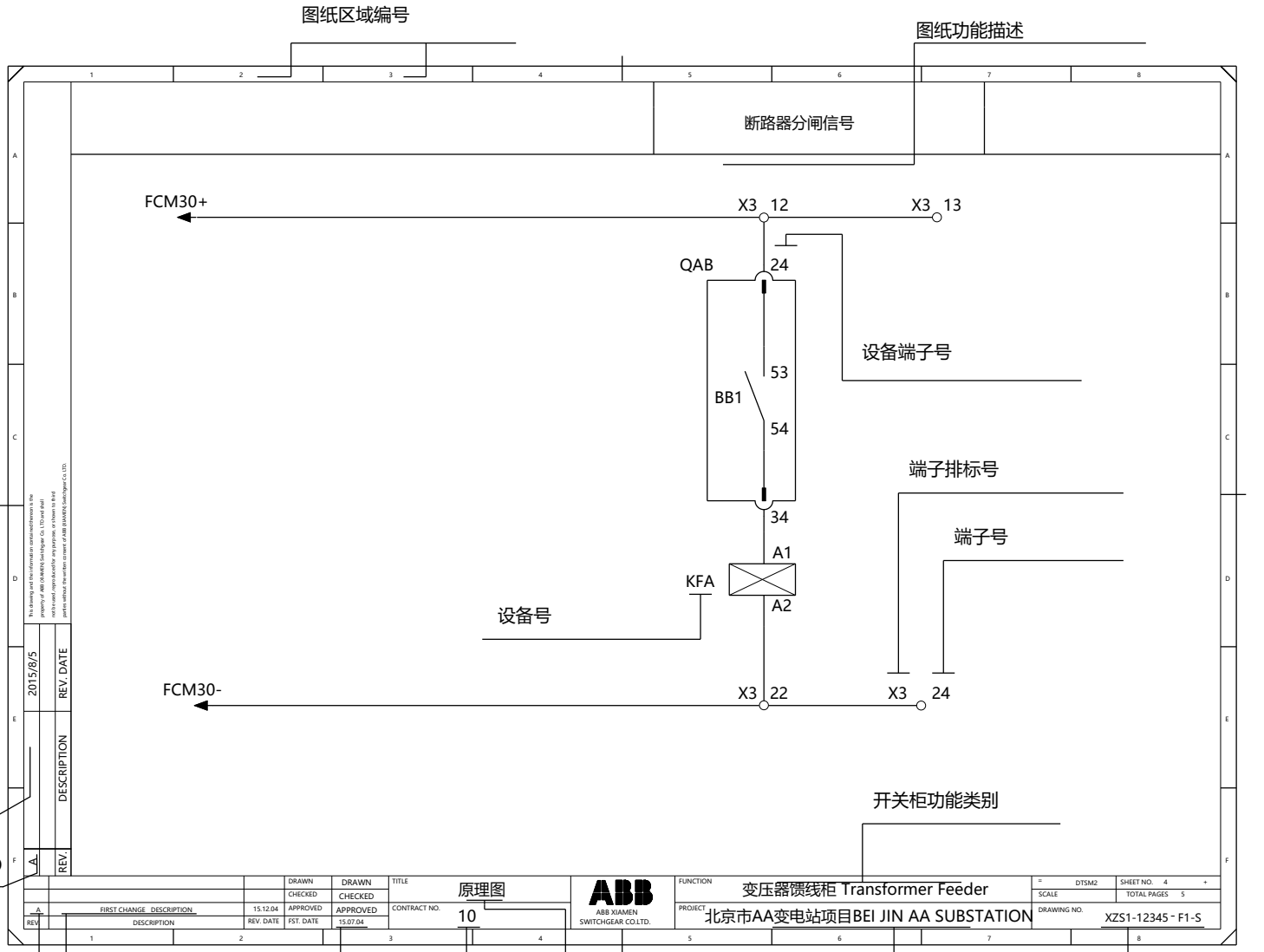

This drawing and this information contained thereon is the property of ABB (XIAMEN) Switchgear CO. LTD. and shall not be used, reproduced for any purpose ,or shown to third parties without the written consent of ABB (XIAMEN) Switchgear CO. LTD.

REV.	DESCRIPTION	REV. DATE
A	FIRST CHANGE DESCRIPTION	15.12.04

DRAWN	DRAWN	TITLE	原理图
CHECKED	CHECKED	CONTRACT NO.	10
APPROVED	APPROVED		
REV. DATE	FST. DATE 15.07.04		

ABB XIAMEN SWITCHGEAR CO.LTD.

FUNCTION: 变压器馈线柜 Transformer Feeder

PROJECT: 北京市AA变电站项目BEI JIN AA SUBSTATION

= DTSM2 | SHEET NO. 4 +

SCALE | TOTAL PAGES 5

DRAWING NO. XZS1-12345 - F1-S

REV.	DESCRIPTION	REV. DATE

DRAWN	Winni Zheng	TITLE	读图说明
CHECKED	Cherry		
APPROVED	Joe	CONTRACT NO.:	504482462
FIRST DATE	4/30/2025		

ABB

FUNCTION

PROJECT: 江苏联通宿迁发展大道局市电隐患改造工程

= | SHEET NO 7

SCALE 1:1 | TOTAL PAGES 7

DRAWING NO XZS1-48251-A00

出厂资料内容:

1. 出厂图纸

序号	文件名称
1	图例和读图说明
2	单线图及屏面布置图
3	原理接线图及端子图
4	联系我们

装订样式

1) 文件夹：白色(尺寸见右图)

2) 纸张：A4

3) 图纸语言：　　中文

4) 样本及报告语言：　　中文

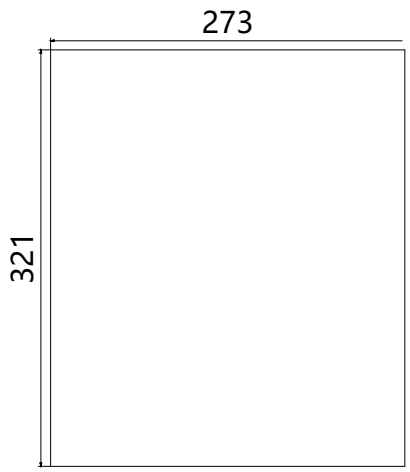

2. 出厂试验报告(按项目实际配置提供)

序号	目录
1	开关柜检验与试验报告
2	主开关出厂试验报告
3	主保护继电器出厂试验报告
4	电流互感器出厂试验报告
5	电压互感器出厂试验报告
6	避雷器出厂试验报告

出厂图纸份数	3
出厂试验报告份数	1
样本份数	1
若有特殊要求见备注	

备注:

3. 出厂样本:　　UniGear ZS1 开关柜安装使用说明书

This drawing and information contained thereon is the property of ABB (XIAMEN) Switchgear CO. LTD. and shall not be used, reproduced for any purpose ,or shown to third parties without the written consent of ABB (XIAMEN) Switchgear CO. LTD.

REV.	DESCRIPTION	REV. DATE

DRAWN	Winni Zheng	TITLE	出厂资料
CHECKED	Cherry		
APPROVED	Joe	CONTRACT NO.:	504482462
FIRST DATE	4/30/2025		

FUNCTION

PROJECT 江苏联通宿迁发展大道局市电隐患改造工程

=	SHEET NO 1
SCALE 1:1	TOTAL PAGES 1
DRAWING NO XZS1-48251-A00-GD	

二次元器件低压室及小车内部铭牌

字高: 6mm

字体: 仿宋体(中文),TIMES NEW ROMAN(英文)

对齐方式: 居中对齐

颜色: 白底红字

材料: ABS

尺寸: 35x9（国内项目）

总字数:不超过9个汉字

二次元件铭牌粘贴位置:

位于元件的正下方,居中布置,并水平对齐

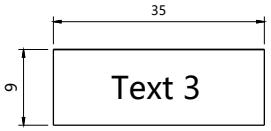

两极断路器及三级断路器

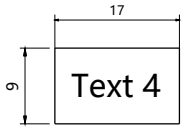

断路器

低压室门板铭牌

字高: 6mm

字体: 仿宋体(中文),TIMES NEW ROMAN(英文)

对齐方式: 居中对齐

颜色: 白底红字

材料: ABS塑料，粘贴安装

尺寸: 35X9（海外、国内项目通用）

总字数:不超过9个汉字

二次元件铭牌粘贴位置:

位于元件的正下方,居中布置,并水平对齐.

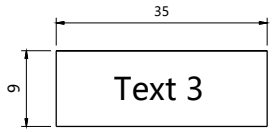

开关柜铭牌

TEXT1 字高: 12mm TEXT2 字高: 14mm

字体: 仿宋体(中文),TIMES NEW ROMAN(英文)

对齐方式: 居中对齐

颜色: 白底红字

材料: ABS塑料，粘贴安装

尺寸: 200X50

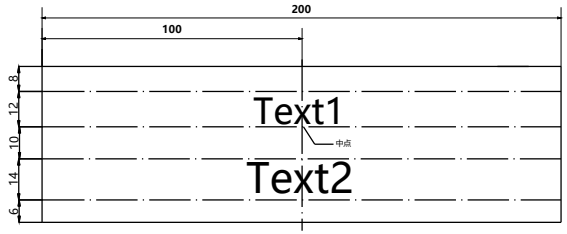

HA2

INCOMER A

This drawing and information contained thereon is the property of ABB (XIAMEN) Switchgear CO. LTD. and shall not be used, reproduced for any purpose ,or shown to third parties without the written consent of ABB (XIAMEN) Switchgear CO. LTD.

REV.	DESCRIPTION	REV. DATE

DRAWN	Winni Zheng	TITLE	铭牌规格
CHECKED	Cherry		
APPROVED	Joe	CONTRACT NO.:	504482462
FIRST DATE	4/30/2025		

FUNCTION

PROJECT 江苏联通宿迁发展大道局市电隐患改造工程

=	SHEET NO 1
SCALE 1:1	TOTAL PAGES 7
DRAWING NO XZS1-48251-A00-N	

二次元器件低压室门板铭牌

柜型	I1	套数见柜型数量
设备号	描述	
XLP1	保护跳闸	
XLP2	弧光保护跳闸	
XLP3	备自投跳闸	

柜型	P1	套数见柜型数量
设备号	描述	
PGV1	A相电压表	
PGV2	B相电压表	
PGV3	C相电压表	
PGV4	线电压表	

柜型	F1	套数见柜型数量
设备号	描述	
XLP1	保护跳闸	
XLP2	变压器超温跳闸	

柜型	B1	套数见柜型数量
设备号	描述	
XLP1	保护跳闸	
XLP2	备自投合闸	

This drawing and information contained thereon is the property of ABB (XIAMEN) Switchgear CO. LTD. and shall not be used, reproduced for any purpose ,or shown to third parties without the written consent of ABB (XIAMEN) Switchgear CO. LTD.

REV.	DESCRIPTION	REV. DATE

DRAWN	Winni Zheng	TITLE	低压室面板铭牌（T-JY3-2* 竖版）
CHECKED	Cherry		
APPROVED	Joe	CONTRACT NO.:	504482462
FIRST DATE	4/30/2025		

FUNCTION

PROJECT 江苏联通宿迁发展大道局市电隐患改造工程

=	SHEET NO 2
SCALE 1:1	TOTAL PAGES 7
DRAWING NO	XZS1-48251-A00-N

二次元器件低压室及小车内部铭牌

柜型	I1	套数见柜型数量
设备号	描述	备注
FCM10	储能电机回路	两极断路器
FCM20	保护与信号回路	两极断路器
FCM30	控制回路	两极断路器
FCM65	表计电压输入	三极断路器
FCM66	保护电压输入	三极断路器
FCM90	加热器回路	断路器
FCM91	照明回路	断路器

柜型	M1	套数见柜型数量
设备号	描述	备注
FCM11	预留空开	两极断路器
FCM20	闭锁与信号回路	两极断路器
FCM90	加热器回路	断路器
FCM91	照明回路	断路器

柜型	P1	套数见柜型数量
设备号	描述	备注
FCM20	闭锁与信号回路	两极断路器
FCM60	测量电压回路	三极断路器
FCM61	计量电压回路	三极断路器

柜型	P1	套数见柜型数量
设备号	描述	备注
FCM62	保护电压回路	三极断路器
FCM90	加热器回路	断路器
FCM91	照明回路	断路器

柜型	P2	套数见柜型数量
设备号	描述	备注
FCM20	闭锁与信号回路	两极断路器
FCM60	测量电压回路	三极断路器
FCM61	计量电压回路	三极断路器
FCM62	保护电压回路	三极断路器
FCM90	加热器回路	断路器
FCM91	照明回路	断路器

柜型	F1	套数见柜型数量
设备号	描述	备注
FCM10	储能电机回路	两极断路器
FCM20	保护与信号回路	两极断路器
FCM30	控制回路	两极断路器
FCM65	表计电压输入	三极断路器
FCM66	保护电压输入	三极断路器

柜型	F1	套数见柜型数量
设备号	描述	备注
FCM90	加热器回路	断路器
FCM91	照明回路	断路器

柜型	R1	套数见柜型数量
设备号	描述	备注
FCM20	闭锁与信号回路	两极断路器
FCM90	加热器回路	断路器
FCM91	照明回路	断路器

柜型	B1	套数见柜型数量
设备号	描述	备注
FCM10	储能电机回路	两极断路器
FCM20	保护与信号回路	两极断路器
FCM30	控制回路	两极断路器
FCM65	保护及表计电压输入	三极断路器
FCM90	加热器回路	断路器
FCM91	照明回路	断路器

This drawing and information contained thereon is the property of ABB (XIAMEN) Switchgear CO. LTD. and shall not be used, reproduced for any purpose, or shown to third parties without the written consent of ABB (XIAMEN) Switchgear CO. LTD.

REV.	DESCRIPTION	REV. DATE

DRAWN	Winni Zheng	
CHECKED	Cherry	
APPROVED	Joe	
FIRST DATE	4/30/2025	

TITLE: 低压室或小车内部铭牌

CONTRACT NO.: 504482462

FUNCTION

PROJECT: 江苏联通宿迁发展大道局市电隐患改造工程

=	SHEET NO 3
SCALE 1:1	TOTAL PAGES 7
DRAWING NO	XZS1-48251-A00-N

开关柜铭牌

铭牌上不体现	一次柜体铭牌	数量：2
ABB柜号	(TEXT1 描述)	TEXT2 描述
K01	2GP-01	进线柜
K02	2GP-02	计量柜
K03	2GP-03	PT柜
K04	2GP-04	变压器出线柜
K05	2GP-05	隔离
K06	1GP-05	联络
K07	1GP-04	变压器出线柜
K08	1GP-03	PT柜
K09	1GP-02	计量柜
K10	1GP-01	进线柜

This drawing and information contained thereon is the property of ABB (XIAMEN) Switchgear CO. LTD. and shall not be used, reproduced for any purpose ,or shown to third parties without the written consent of ABB (XIAMEN) Switchgear CO. LTD.

REV.	DESCRIPTION	REV. DATE

DRAWN	Winni Zheng	TITLE	开关柜铭牌
CHECKED	Cherry		
APPROVED	Joe	CONTRACT NO.:	504482462
FIRST DATE	4/30/2025		

FUNCTION

PROJECT 江苏联通宿迁发展大道局市电隐患改造工程

=	SHEET NO 4
SCALE 1:1	TOTAL PAGES 7
DRAWING NO XZS1-48251-A00-N	

二次元器件低压室门板铭牌

柜型	I1	套数见柜型数量
设备号	描述	
SB2	电缆室照明	

柜型	M1	套数见柜型数量
设备号	描述	
SB2	电缆室照明	

柜型	P1	套数见柜型数量
设备号	描述	
SB2	电缆室照明	

柜型	P2	套数见柜型数量
设备号	描述	
SB2	电缆室照明	

柜型	F1	套数见柜型数量
设备号	描述	
SB2	电缆室照明	

柜型	R1	套数见柜型数量
设备号	描述	
SB2	电缆室照明	

柜型	B1	套数见柜型数量
设备号	描述	
SB1	备自投信号复归	
SB2	电缆室照明	

This drawing and information contained thereon is the property of ABB (XIAMEN) Switchgear CO. LTD. and shall not be used, reproduced for any purpose ,or shown to third parties without the written consent of ABB (XIAMEN) Switchgear CO. LTD.

REV.	DESCRIPTION	REV. DATE

DRAWN	Winni Zheng	TITLE	低压室面板铭牌
CHECKED	Cherry		
APPROVED	Joe	CONTRACT NO.:	504482462
FIRST DATE	4/30/2025		

FUNCTION

PROJECT 江苏联通宿迁发展大道局市电隐患改造工程

=	SHEET NO 5
SCALE 1:1	TOTAL PAGES 7
DRAWING NO XZS1-48251-A00-N	

二次元器件低压室门板铭牌

柜型	I1	套数见柜型数量
设备号	描述	
XLP1	保护跳闸	
XLP2	弧光保护跳闸	
XLP3	备自投跳闸	
XLP4	熔断器手车 摇出跳闸	

柜型	F1	套数见柜型数量
设备号	描述	
XLP1	保护跳闸	
XLP2	变压器超温跳闸	
XLP3	变压器门开跳闸	

柜型	B1	套数见柜型数量
设备号	描述	
XLP1	保护跳闸	
XLP2	备自投合闸	
XLP3	备自投投入	

This drawing and information contained thereon is the property of ABB (XIAMEN) Switchgear CO. LTD. and shall not be used, reproduced for any purpose ,or shown to third parties without the written consent of ABB (XIAMEN) Switchgear CO. LTD.

REV.	DESCRIPTION	REV. DATE

DRAWN	Winni Zheng	TITLE	低压室面板铭牌（T-JY3-2* 竖版）
CHECKED	Cherry		
APPROVED	Joe	CONTRACT NO.:	504482462
FIRST DATE	4/30/2025		

FUNCTION

PROJECT 江苏联通宿迁发展大道局市电隐患改造工程

=	SHEET NO 6
SCALE 1:1	TOTAL PAGES 7
DRAWING NO XZS1-48251-A00-N	

柜型数量

备注：二次图号中带有下划线符号“*_1，*_2，...，”的图纸，仅保留单线图和设备表图纸，其余开孔图、原理图、端子图、接线图、铭牌图均引用图号为“*”的图纸，如F1_1，F1_2引用F1的图纸。

PanelQty

行号 **A02 (2000)**

二次图纸	柜号	设备编号	数量
A02\B1	K06	1GP-05	1
A02\F1	K04;K07	1GP-04;2GP-04	2
A02\I1	K01;K10	1GP-01;2GP-01	2
A02\M1	K02;K09	1GP-02;2GP-02	2
A02\P1	K03	2GP-03	1
A02\P2	K08	1GP-03	1
A02\R1	K05	2GP-05	1

This drawing and information contained thereon is the property of ABB (XIAMEN) Switchgear CO. LTD. and shall not be used, reproduced for any purpose ,or shown to third parties without the written consent of ABB (XIAMEN) Switchgear CO. LTD.

REV.	DESCRIPTION	REV. DATE

DRAWN	Winni Zheng	TITLE	柜型数量
CHECKED	Cherry		
APPROVED	Joe	CONTRACT NO.:	504482462
FIRST DATE	4/30/2025		

FUNCTION

PROJECT 江苏联通宿迁发展大道局市电隐患改造工程

=	SHEET NO 7
SCALE 1:1	TOTAL PAGES 7
DRAWING NO XZS1-48251-A00-N	

1 开关站基本参数

标准		GB/T 3906
系统		10kV / 50Hz
额定电压		12kV
工频耐压		42kV
雷电冲击耐压		75kV
主母线电流:		1250A
主母线类型		Regular CU
额定短时耐受电流		25kA / 4s
额定峰值耐受电流		63kA
内部燃弧等级		IAC AFLR 25kA / 1s
柜型		UniGear ZS1
壳体防护等级		IP4X
隔室间防护等级		IP2X
相序		A-B-C
相序颜色		黄-绿-红 / 3XAA009860P0001
表面喷漆		RAL 7035 门板和端盖板
接地铜排		Cu 30X8mm²
一次电缆进线	底部进线	标准电缆拼板及电缆夹
控制电缆进线	底部进线	标准

2 铭牌

柜体及低压箱设备铭牌语言	中文
柜体及低压箱设备铭牌颜色	白底红字
柜体及低压箱设备铭牌材质	ABS
柜体铭牌安装方式	粘贴安装
低压室门板设备铭牌安装方式	粘贴安装
低压室内部设备铭牌安装方式	粘贴安装
柜体参数铭牌及其他标签语言	中文

3 辅助电源

控制与信号回路 电压等级1	220VDC
控制与信号回路 电压等级2	NO
断路器储能马达电源	220VDC
加热&照明回路 电压等级3	220VAC, 50Hz

4 二次导线参数

			Ve+/ L	Ve-/ N
电源回路 电压等级 1	220VDC	4mm²	黑色	黑色
控制及其他回路 电压等级 1	220VDC	1.5mm²	黑色	黑色
电源回路 电压等级 2	NO	不适用	不适用	不适用
控制及其他回路 电压等级 2	NO	不适用	不适用	不适用
电源回路 电压等级 3	220VAC, 50Hz	4mm²	黑色	黑色
控制及其他回路 电压等级 3	220VAC, 50Hz	1.5mm²	黑色	黑色
			L1-L2-L3-N	
电流回路		2.5mm²	黑色	
电压回路		1.5mm²	黑色	
二次回路接地线		2.5mm²	黄绿色	
零序电流回路		2.5mm²	黑色	
设备自带线保留原设备线色线径（例如：小车内部接线）				
材料		普通PVC导线		
电压等级		标准 0.45/0.75 kV		
温度		标准		

5 其他

低压室高度	705mm	
端子	瑞联	
模拟纸	模拟纸带位置指示器（LV DOOR）	
零序CT安装位置	柜内安装	
	不适用	
柜间线	无	
号码管	白色	对侧端子号
区域通用要求	不适用	

6 检验

局放试验	不适用
FAT	不适用

7 包装和发运

中纤板或胶合板，内衬塑料袋包装

注： 主母线额定电流和低压室高度是站级层级的属性，其他属性为项目层级。

This drawing and information contained thereon is the property of ABB (XIAMEN) Switchgear CO. LTD. and shall not be used, reproduced for any purpose ,or shown to third parties without the written consent of ABB (XIAMEN) Switchgear CO. LTD.

REV.	DESCRIPTION	REV. DATE

DRAWN	Winni Zheng	TITLE	技术参数表
CHECKED	Cherry		
APPROVED	Joe	CONTRACT NO.:	504482462
FIRST DATE	4/30/2025		

FUNCTION: 10kV开关站

PROJECT: 江苏联通宿迁发展大道局市电隐患改造工程

=	SHEET NO 1
SCALE 1:1	TOTAL PAGES 1
DRAWING NO	XZS1-48251-A02-DS

柜型:	UniGear ZS1
额定电压/系统电压:	12kV /10kV
绝缘水平:	42kV / 75kV
主母线电流:	1250A
额定频率:	50Hz
主母线类型:	Regular CU
控制电源:	220VDC
加热及照明回路电源:	220VAC, 50Hz
储能马达电源:	220VDC
防护等级:	IP4X
海拔:	<=1000 m

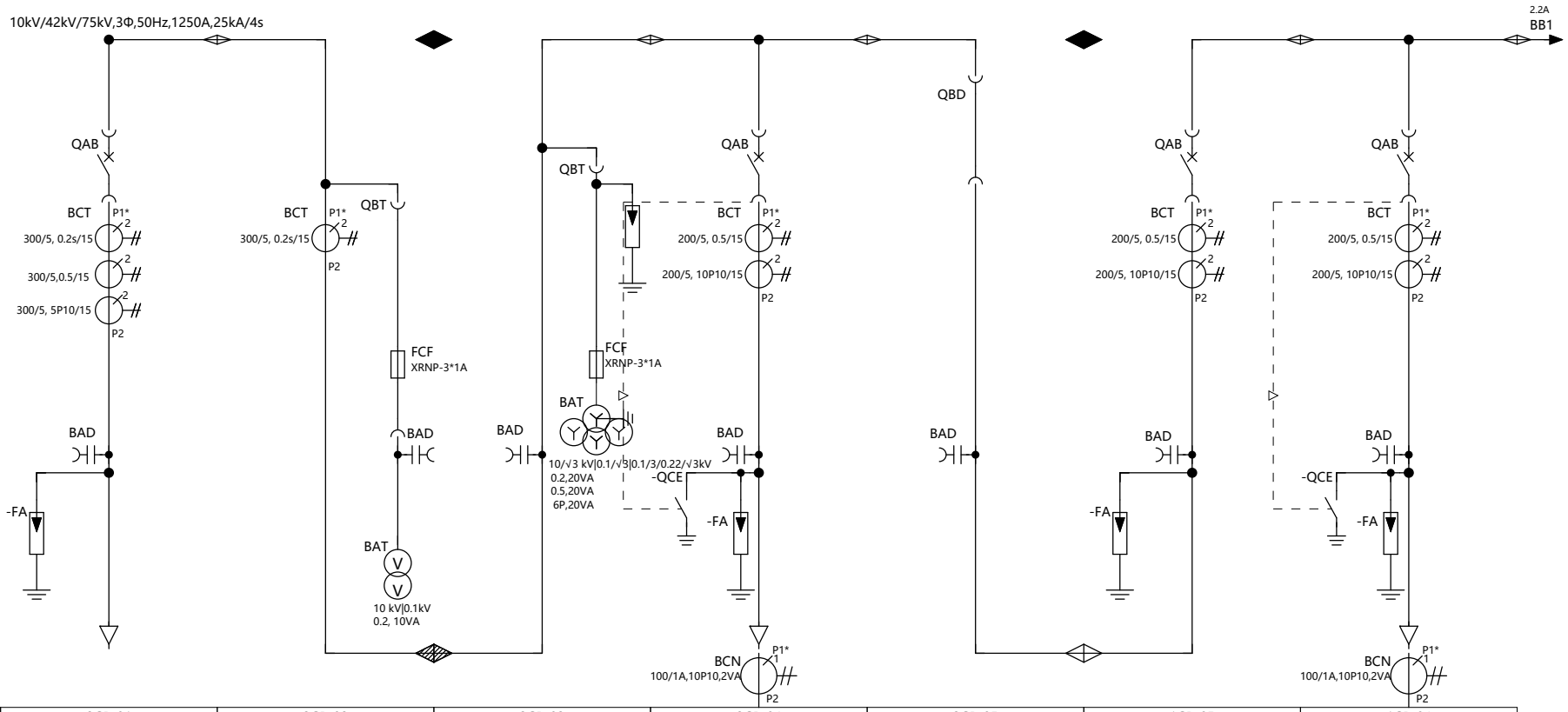

柜体名称	2GP-01 进线柜	2GP-02 计量柜	2GP-03 PT柜	2GP-04 变压器出线柜	2GP-05 隔离	1GP-05 联络	1GP-04 变压器出线柜
二次图纸	A02\I1	A02\M1	A02\P1	A02\F1	A02\R1	A02\B1	A02\F1
ABB 柜号	K01	K02	K03	K04	K05	K06	K07
测量仪表	1*iMeter 5		4 *V	1*M1M20		1*M1M20	1*M1M20
变送器							
开关柜尺寸(宽X高X深)	500 mm X 2200mm X 1310 mm	800 mm X 2200mm X 1310 mm	800 mm X 2200mm X 1310 mm	500 mm X 2200mm X 1310 mm	500 mm X 2200mm X 1310 mm	500 mm X 2200mm X 1310 mm	500 mm X 2200mm X 1310 mm
智能传感器	1xArc detectors 1xMT585,CBx6, BBx3, CAx3	1xArc detectors	1xArc detectors	1xMT585,CBx6, BBx3, CAx3		1xMT585,CBx6, UBBx3, LBBx3	1xMT585,CBx6, BBx3, CAx3
保护继电器	Arc protection included REF615Z(5.1)	---	---	REF615Z(5.1)	---	REF615D(5.1)	REF615Z(5.1)
VT消谐方式	---	---	---	---	---	---	---
主开关	VD4/P 12.12.32 P135			VD4/P 12.06.25 P135	Common ISOLTRUCK_500mm	VD4/P 12.12.32 P135	VD4/P 12.06.25 P135
避雷器	3*YH5WZ-17/45	---	3*YH5WZ6-17/45	3*YH5WZ-17/45	---	3*YH5WZ-17/45	3*YH5WZ-17/45
相序	A-B-C	A-B-C	A-B-C	A-B-C	A-B-C	A-B-C	A-B-C
电缆根数	1*(3*240)			1*(3*120)			1*(3*120)
备注		计量表计由供电局提供					

This drawing and information contained thereon is the property of ABB (XIAMEN) Switchgear CO. LTD. and shall not be used, reproduced for any purpose, or shown to third parties without the written consent of ABB (XIAMEN) Switchgear CO. LTD.

REV.	DESCRIPTION	REV. DATE

DRAWN	Winni Zheng	TITLE	单线图
CHECKED	Cherry		
APPROVED	Joe	CONTRACT NO.:	504482462
FIRST DATE	4/30/2025		

FUNCTION: 10kV开关站

PROJECT: 江苏联通宿迁发展大道局市电隐患改造工程

=	SHEET NO 1
SCALE 1:1	TOTAL PAGES 2
DRAWING NO	XZS1-48251-A02-SLD

柜型:	UniGear ZS1
额定电压/系统电压:	12kV /10kV
绝缘水平:	42kV / 75kV
主母线电流:	1250A
额定频率:	50Hz
主母线类型:	Regular CU
控制电源:	220VDC
加热及照明回路电源:	220VAC, 50Hz
储能马达电源:	220VDC
防护等级:	IP4X
海拔:	<=1000 m

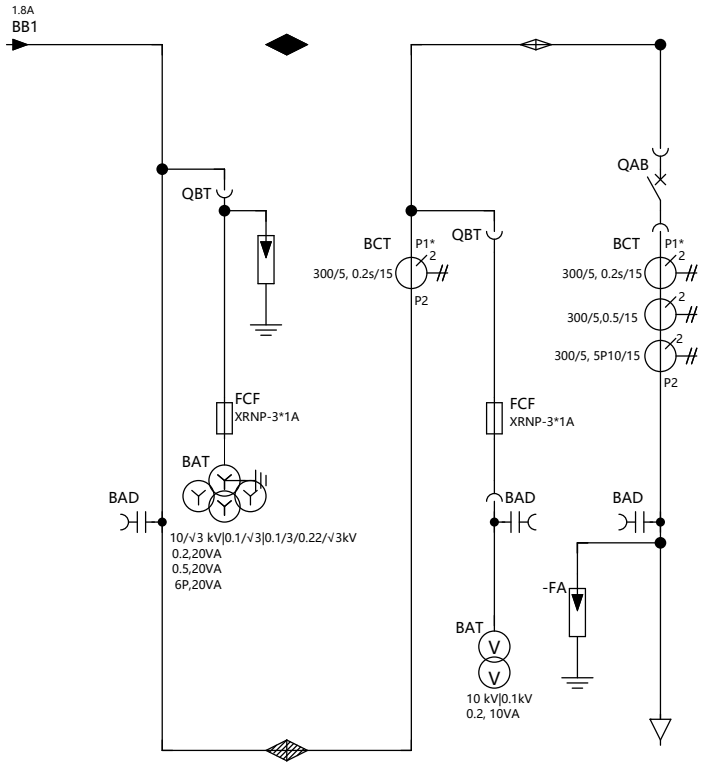

柜体名称	1GP-03 PT柜	1GP-02 计量柜	1GP-01 进线柜
二次图纸	A02\P2	A02\M1	A02\I1
ABB 柜号	K08	K09	K10
测量仪表	4 *V		1*iMeter 5
变送器			
开关柜尺寸(宽X高X深)	800 mm X 2200mm X 1310 mm	800 mm X 2200mm X 1310 mm	500 mm X 2200mm X 1310 mm
智能传感器	1xArc detectors	1xArc detectors	1xArc detectors 1xMT585,CBx6, BBx3, CAx3
保护继电器	---	---	Arc protection included REF615Z(5.1)
VT消谐方式	---	---	---
主开关			VD4/P 12.12.32 P135
避雷器	3*YH5WZ6-17/45	---	3*YH5WZ-17/45
相序	A-B-C	A-B-C	A-B-C
电缆根数			1*(3*240)
备注		计量表计由供电局提供	

This drawing and information contained thereon is the property of ABB (XIAMEN) Switchgear CO. LTD. and shall not be used, reproduced for any purpose ,or shown to third parties without the written consent of ABB (XIAMEN) Switchgear CO. LTD.

REV.	DESCRIPTION	REV. DATE

DRAWN	Winni Zheng	TITLE	单线图
CHECKED	Cherry		
APPROVED	Joe	CONTRACT NO.:	504482462
FIRST DATE	4/30/2025		

FUNCTION: 10kV开关站

PROJECT: 江苏联通宿迁发展大道局市电隐患改造工程

=	SHEET NO 2
SCALE 1:1	TOTAL PAGES 2
DRAWING NO	XZS1-48251-A02-SLD

需要强调的是此处提供的尺寸和重量信息仅仅只是初步信息。基于最后开关柜的供货范围和安装方式细节，在最终设计完成后这些信息有可能会变化。因此这些初步的尺寸和重量信息不能作为最终确认信息只能作为参考。
据此，您已清楚的被告知并知晓此处开关柜的尺寸和重量信息不是最终确认信息无必须履行的约束力。使用此处信息得出的结论是不精确可能存在误差不能据此实行。

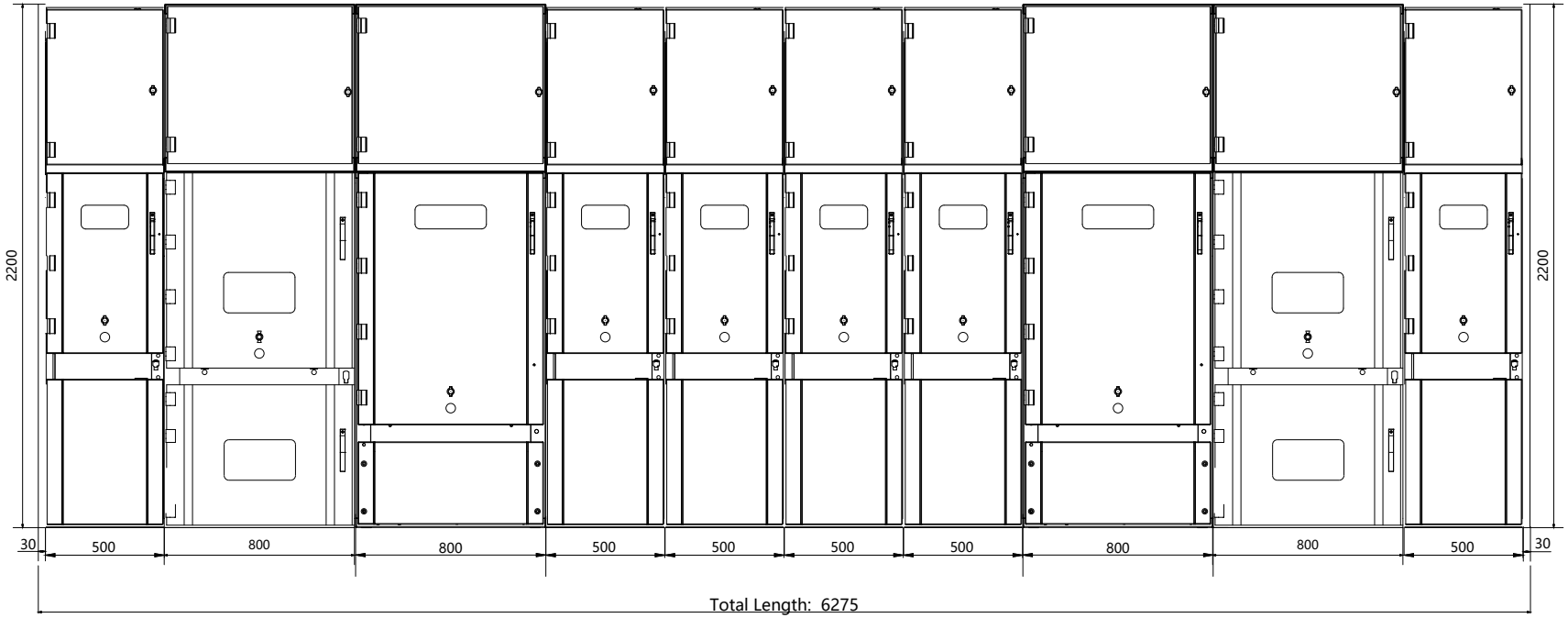

柜号	K01	K02	K03	K04	K05	K06	K07	K08	K09	K10
设备编号	2GP-01	2GP-02	2GP-03	2GP-04	2GP-05	1GP-05	1GP-04	1GP-03	1GP-02	1GP-01
应用	进线柜	计量柜	PT柜	变压器出线柜	隔离	联络	变压器出线柜	PT柜	计量柜	进线柜
柜体重量	750	850 kg	850 kg	730	750	750	730	850 kg	850 kg	750

This drawing and information contained thereon is the property of ABB (XIAMEN) Switchgear CO. LTD. and shall not be used, reproduced for any purpose ,or shown to third parties without the written consent of ABB (XIAMEN) Switchgear CO. LTD.

REV.	DESCRIPTION	REV. DATE

DRAWN	Winni Zheng	TITLE	开关柜排列图
CHECKED	Cherry		
APPROVED	Joe	CONTRACT NO.:	504482462
FIRST DATE	4/30/2025		

FUNCTION: 10kV开关站

PROJECT: 江苏联通宿迁发展大道局市电隐患改造工程

=		SHEET NO	1
SCALE	1:20	TOTAL PAGES	1
DRAWING NO	XZS1-48251-A02-FVD		

备注：
1.为了开关柜能顺利安装，土建地基的平面度和直线度应遵守如下要求：平面度允许公差：±1MM/M；直线度允许公差：±1MM/M，框架总长范围内不超过3MM。
2.基础框架顶面应高出最终地面5-12MM；
3.开关柜的动荷载按静荷载的1.15倍计算。

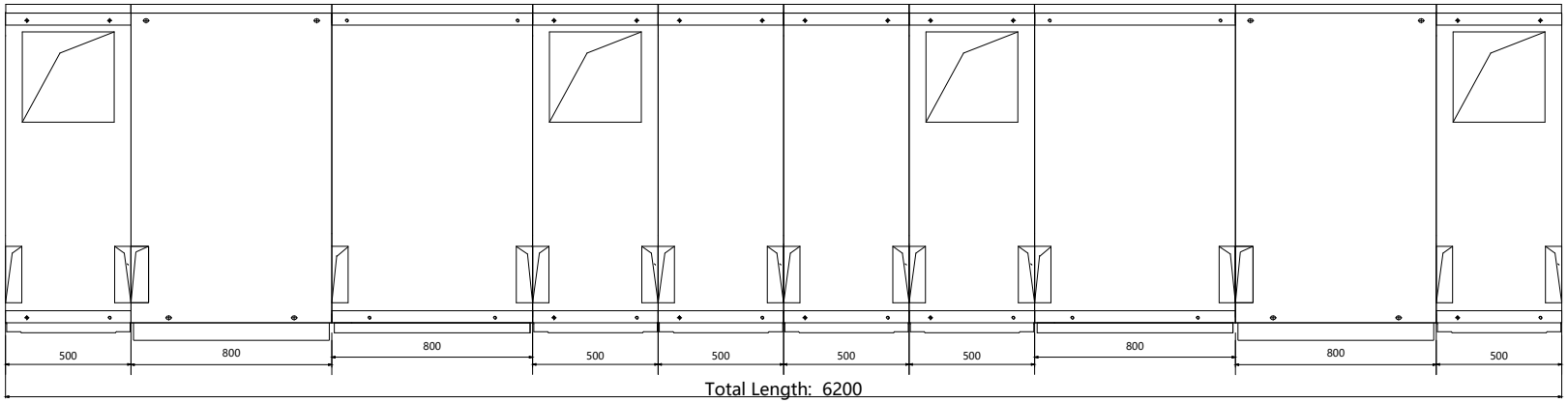

柜号	K01	K02	K03	K04	K05	K06	K07	K08	K09	K10
设备编号	2GP-01	2GP-02	2GP-03	2GP-04	2GP-05	1GP-05	1GP-04	1GP-03	1GP-02	1GP-01
应用	进线柜	计量柜	PT柜	变压器出线柜	隔离	联络	变压器出线柜	PT柜	计量柜	进线柜

This drawing and information contained thereon is the property of ABB (XIAMEN) Switchgear CO. LTD. and shall not be used, reproduced for any purpose ,or shown to third parties without the written consent of ABB (XIAMEN) Switchgear CO. LTD.

REV.	DESCRIPTION	REV. DATE

DRAWN	Winni Zheng	TITLE	地基排列图
CHECKED	Cherry		
APPROVED	Joe	CONTRACT NO.:	504482462
FIRST DATE	4/30/2025		

FUNCTION: 10kV开关站
PROJECT: 江苏联通宿迁发展大道局市电隐患改造工程

=		SHEET NO	1
SCALE	1:20	TOTAL PAGES	1
DRAWING NO	XZS1-48251-A02-FFD		

This drawing and information contained thereon is the property of ABB (XIAMEN) Switchgear CO. LTD. and shall not be used, reproduced for any purpose ,or shown to third parties without the written consent of ABB (XIAMEN) Switchgear CO. LTD.

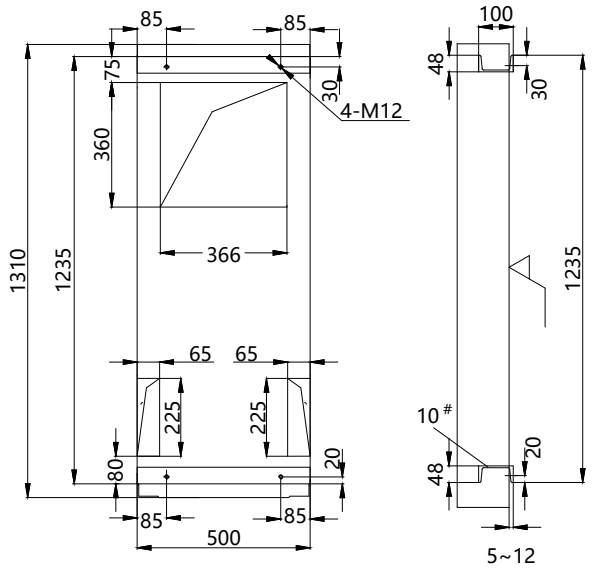

柜号：

K01, K10

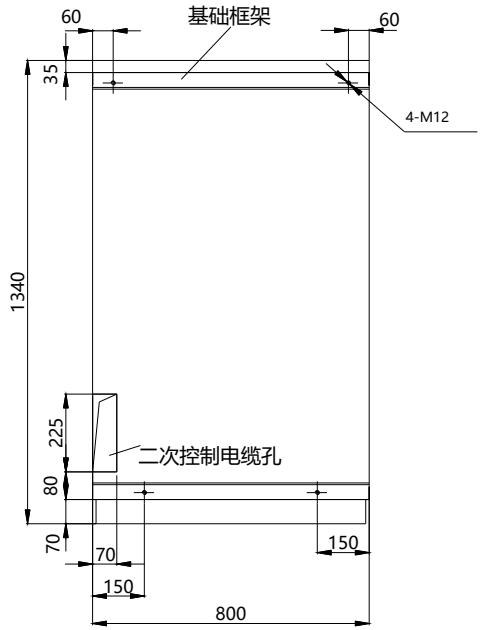

T800-WITHOUTCABLE-D1340

柜号：

K02, K09

REV.	DESCRIPTION	REV. DATE

DRAWN	Winni Zheng	TITLE	地基详图
CHECKED	Cherry		
APPROVED	Joe	CONTRACT NO.:	504482462
FIRST DATE	4/30/2025		

FUNCTION: 10kV开关站

PROJECT: 江苏联通宿迁发展大道局市电隐患改造工程

=	SHEET NO 1
SCALE 1:15	TOTAL PAGES 3
DRAWING NO	XZS1-48251-A02-FFDD

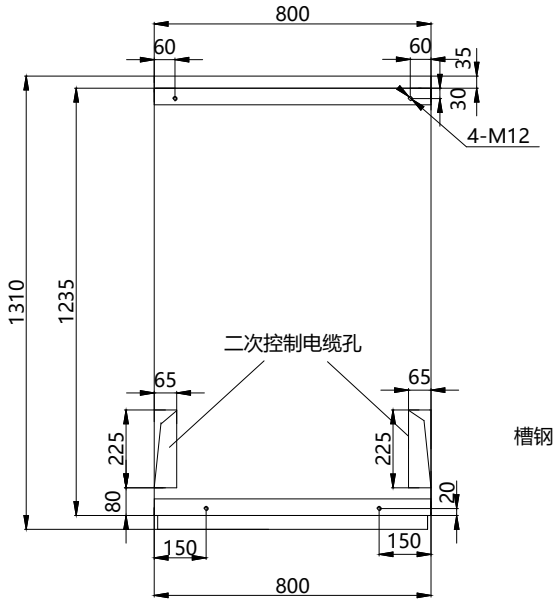

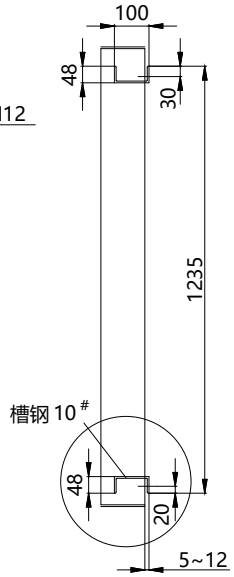

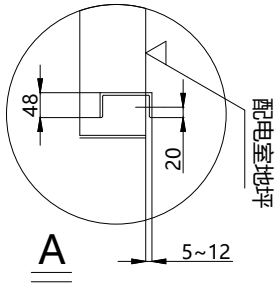

柜号: K03, K08

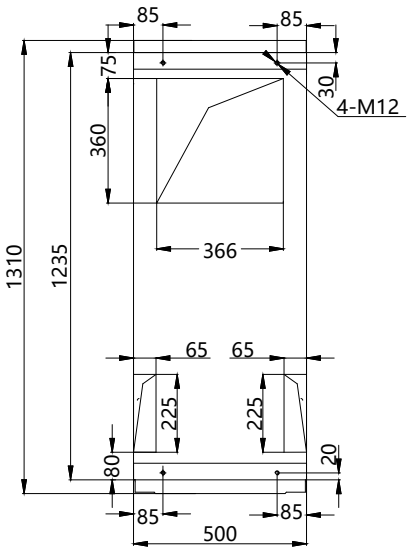

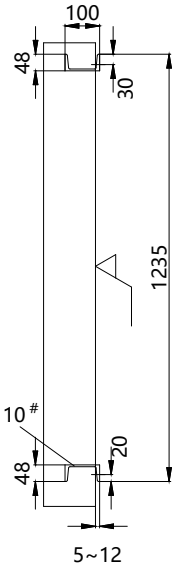

柜号: K04, K07

This drawing and information contained thereon is the property of ABB (XIAMEN) Switchgear CO. LTD. and shall not be used, reproduced for any purpose, or shown to third parties without the written consent of ABB (XIAMEN) Switchgear CO. LTD.

REV.	DESCRIPTION	REV. DATE

DRAWN	Winni Zheng	TITLE	地基详图
CHECKED	Cherry		
APPROVED	Joe	CONTRACT NO.:	504482462
FIRST DATE	4/30/2025		

ABB

FUNCTION	10kV开关站
PROJECT	江苏联通宿迁发展大道局市电隐患改造工程

=		SHEET NO	2
SCALE	1:15	TOTAL PAGES	3
DRAWING NO	XZS1-48251-A02-FFDD		

This drawing and information contained thereon is the property of ABB (XIAMEN) Switchgear CO. LTD. and shall not be used, reproduced for any purpose ,or shown to third parties without the written consent of ABB (XIAMEN) Switchgear CO. LTD.

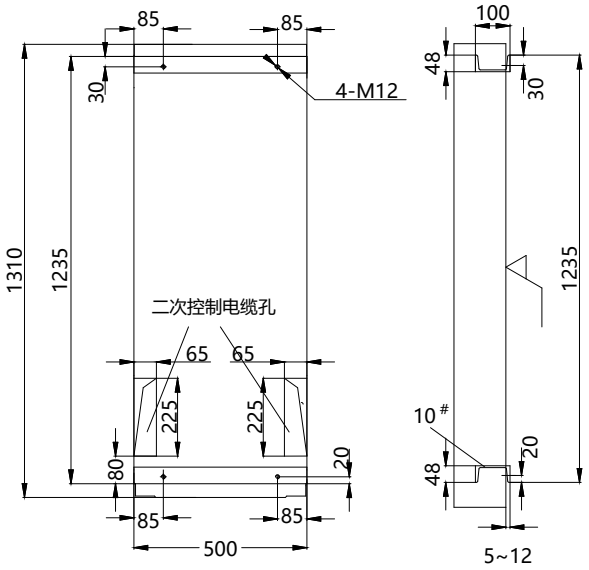

柜号:

K05, K06

REV.	DESCRIPTION	REV. DATE

DRAWN	Winni Zheng	TITLE	地基详图
CHECKED	Cherry		
APPROVED	Joe	CONTRACT NO.:	504482462
FIRST DATE	4/30/2025		

ABB

FUNCTION	10kV开关站
PROJECT	江苏联通宿迁发展大道局市电隐患改造工程

=		SHEET NO	3
SCALE	1:15	TOTAL PAGES	3
DRAWING NO	XZS1-48251-A02-FFDD		

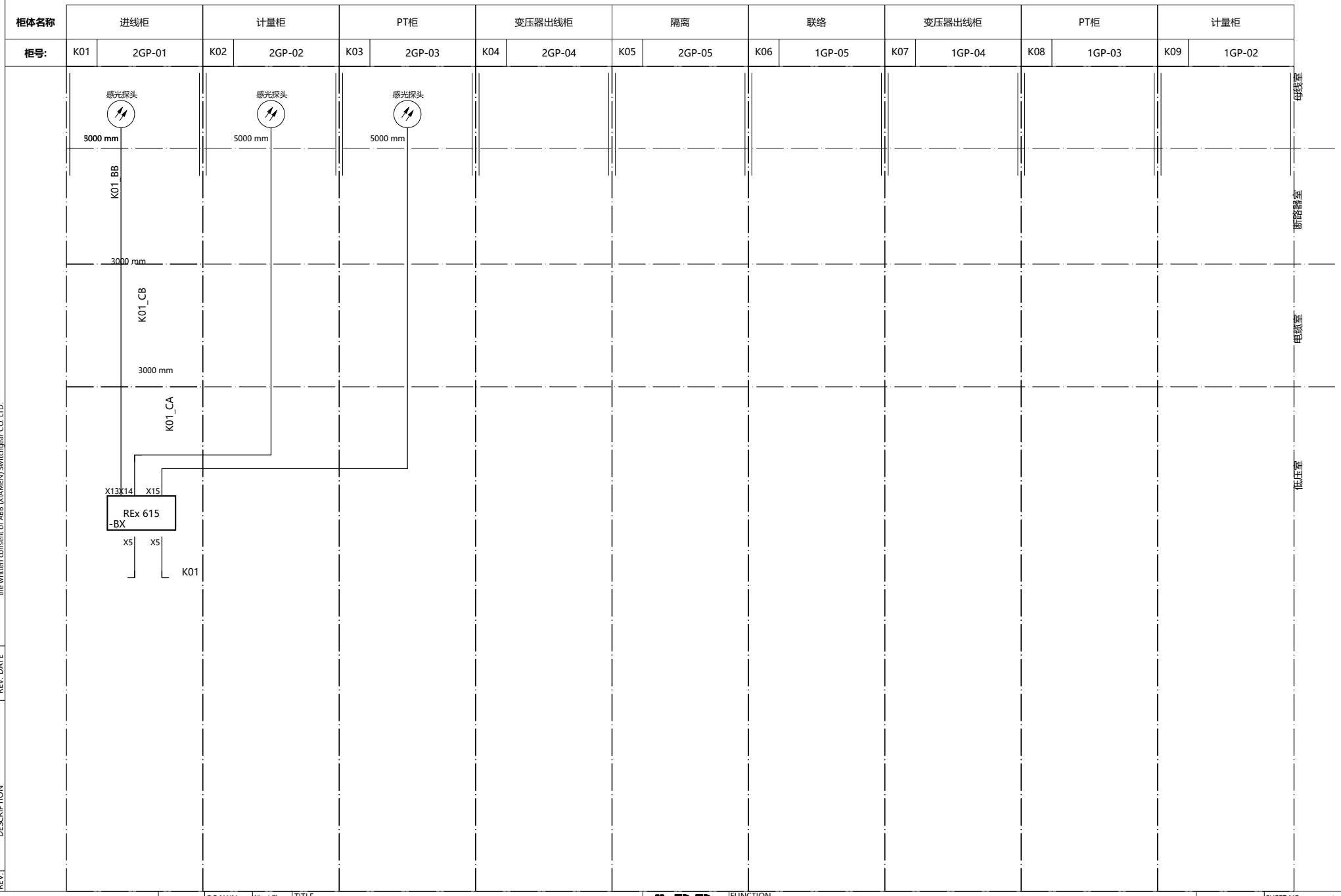

This drawing and information contained thereon is the property of ABB (XIAMEN) Switchgear CO. LTD. and shall not be used, reproduced for any purpose ,or shown to third parties without the written consent of ABB (XIAMEN) Switchgear CO. LTD.

REV.	DESCRIPTION	REV. DATE

DRAWN	Winni Zheng	TITLE	弧光保护布置图
CHECKED	Cherry		
APPROVED	Joe	CONTRACT NO.:	504482462
FIRST DATE	4/30/2025		

FUNCTION: 10kV开关站

PROJECT: 江苏联通宿迁发展大道局市电隐患改造工程

=		SHEET NO	1
SCALE	1:1	TOTAL PAGES	2
DRAWING NO			

柜体名称	进线柜	
柜号:	K10	1GP-01

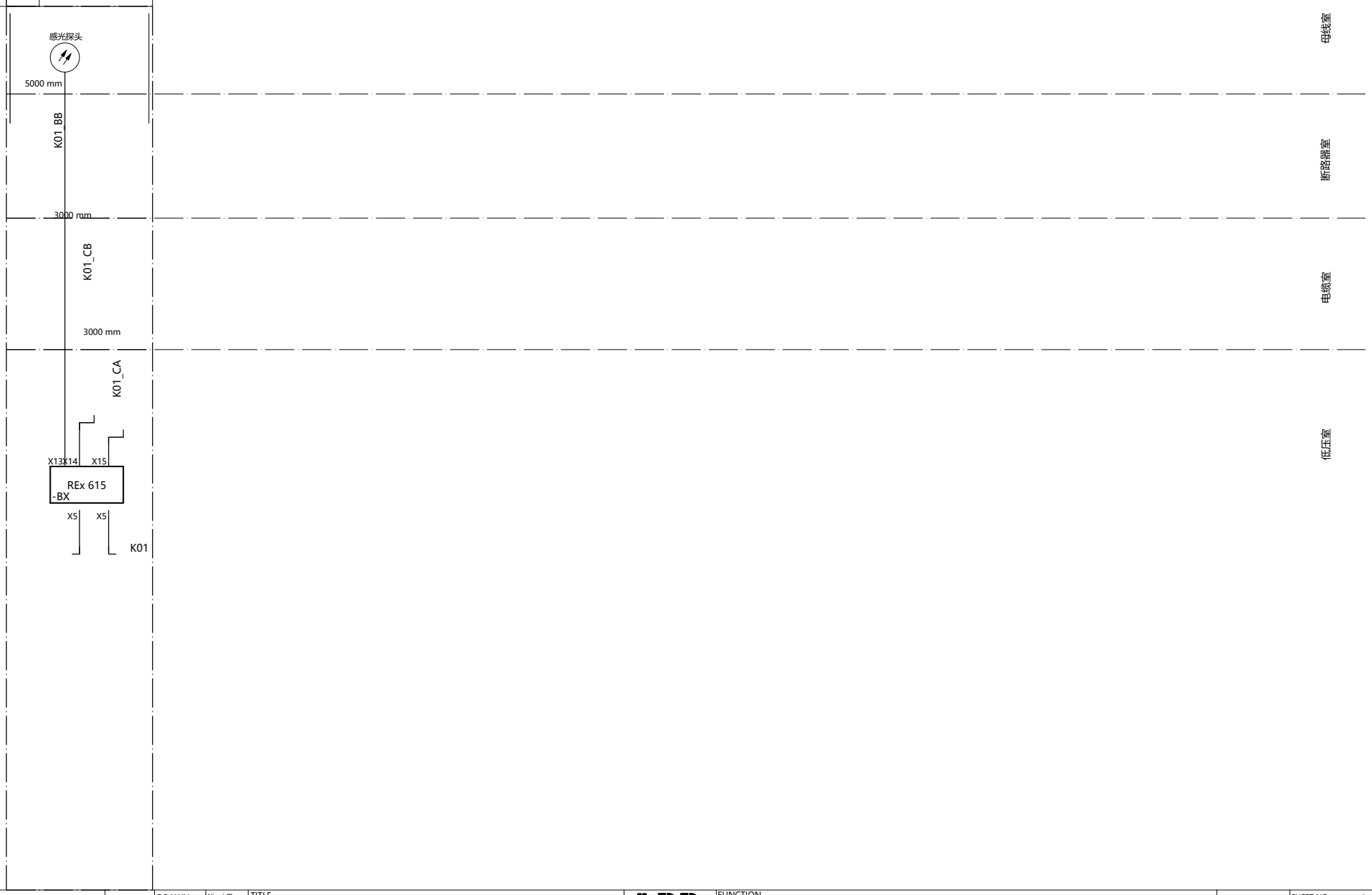

This drawing and information contained thereon is the property of ABB (XIAMEN) Switchgear CO. LTD. and shall not be used, reproduced for any purpose ,or shown to third parties without the written consent of ABB (XIAMEN) Switchgear CO. LTD.

REV.	DESCRIPTION	REV. DATE

DRAWN	Winni Zheng	TITLE	弧光保护布置图
CHECKED	Cherry		
APPROVED	Joe	CONTRACT NO.:	504482462
FIRST DATE	4/30/2025		

FUNCTION: 10kV开关站

PROJECT: 江苏联通宿迁发展大道局市电隐患改造工程

=		SHEET NO	2
SCALE	1:1	TOTAL PAGES	2
DRAWING NO			

MT585

柜号	频段	
	默认	
K01	1	
	2	
	3	
K04	4	
	5	
K06	6	
K07	7	
	8	
	9	
K10	10	
	11	
	12	
	13	
	14	
	15	
	16	
	17	
	18	
	19	
	20	
	21	
	22	
	23	
	24	
	25	
	27	
	28	
	29	
K29	30	
	31	
	32	

工作频段的设置

按对应柜号设置频段，如果柜体没有安装MT585，则不需要设置。
最好将同一变电站的所有柜体均设置成不同频段.目前MT585，共有63个频段共选择设置。

工作频段(无线信道)设置程序

1. 使用主机原有信道,在一次侧三相串联通入大于100A的电流,查看主机与传感器能否正常连接上(主机能否显示温度);
2. 将大电流发生器直接断电(即直接断开设备开关,无需操作调节按钮);
3. 在一次侧三相串联重新注入电流,需瞬间通入预调好电流(即一送电就是大电流状态,而非逐渐增加);
4. 可用配置工具重新设置所需要频段。

注意:

1. 通入大电流1分钟内才能设置此信道参数;
2. 若1min内设置不成功或温度不显示,主机先断电再送电.并重复工作频段设置程序中的2-3-4步骤,直至温度能正常显示.

MT585

This drawing and information contained thereon is the property of ABB (XIAMEN) Switchgear CO. LTD. and shall not be used, reproduced for any purpose ,or shown to third parties without the written consent of ABB (XIAMEN) Switchgear CO. LTD.

REV.	DESCRIPTION	REV. DATE
A	FIRST ISSUE	2019/3/29

DRAWN	Winni Zheng	TITLE	MT585频段
CHECKED	Cherry		
APPROVED	Joe	CONTRACT NO.:	504482462
FIRST DATE	4/30/2025		

ABB

FUNCTION	10kV开关站
PROJECT	江苏联通宿迁发展大道局市电隐患改造工程

=		SHEET NO	1
SCALE	1:1	TOTAL PAGES	2
DRAWING NO	XZS1-48251-A02-MDC		

MT585

柜号	频段	
	33	
	34	
	35	
	36	
	37	
	38	
	39	
	40	
	41	
	42	
	43	
	44	
	45	
	46	
	47	
	48	
	49	
	50	
	51	
	52	
	53	
	55	
	56	
	57	
	58	
	59	
	60	
	61	
	62	
	63	

工作频段的设置

按对应柜号设置频段，如果柜体没有安装MT585，则不需要设置。
最好将同一变电站的所有柜体均设置成不同频段.目前MT585，共有63个频段共选择设置。

工作频段(无线信道)设置程序

1. 使用主机原有信道,在一次侧三相串联通入大于100A的电流,查看主机与传感器能否正常连接上(主机能否显示温度);
2. 将大电流发生器直接断电(即直接断开设备开关,无需操作调节按钮);
3. 在一次侧三相串联重新注入电流,需瞬间通入预调好电流(即一送电就是大电流状态,而非逐渐增加);
4. 可用配置工具重新设置所需要频段。

注意:

1. 通入大电流1分钟内才能设置此信道参数;
2. 若1min内设置不成功或温度不显示,主机先断电再送电.并重复工作频段设置程序中的2-3-4步骤,直至温度能正常显示.

MT585

This drawing and information contained thereon is the property of ABB (XIAMEN) Switchgear CO. LTD. and shall not be used, reproduced for any purpose ,or shown to third parties without the written consent of ABB (XIAMEN) Switchgear CO. LTD.

REV.	DESCRIPTION	REV. DATE
A	FIRST ISSUE	2019/3/29

DRAWN	Winni Zheng	TITLE	MT585频段
CHECKED	Cherry		
APPROVED	Joe	CONTRACT NO.:	504482462
FIRST DATE	4/30/2025		

FUNCTION: 10kV开关站

PROJECT: 江苏联通宿迁发展大道局市电隐患改造工程

=		SHEET NO	2
SCALE	1:1	TOTAL PAGES	2
DRAWING NO	XZS1-48251-A02-MDC		

@DLD

LV PANEL ARRANGEMENT

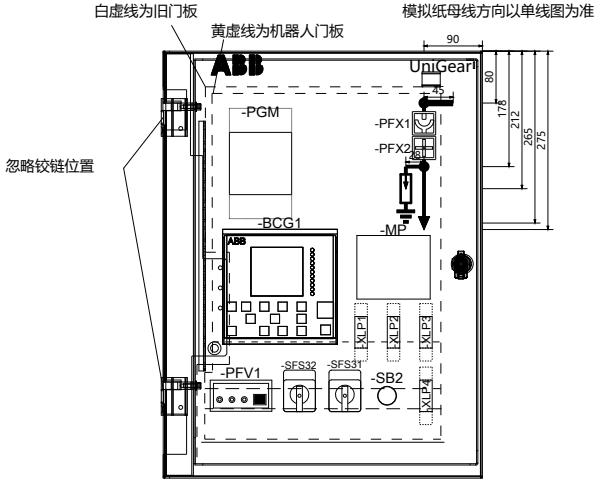

W0500_H0705_平门

白红区域深度不超过370

红绿区域深度不超过310

绿蓝区域深度不超过190

蓝白区域深度不超过50

CUTOUT

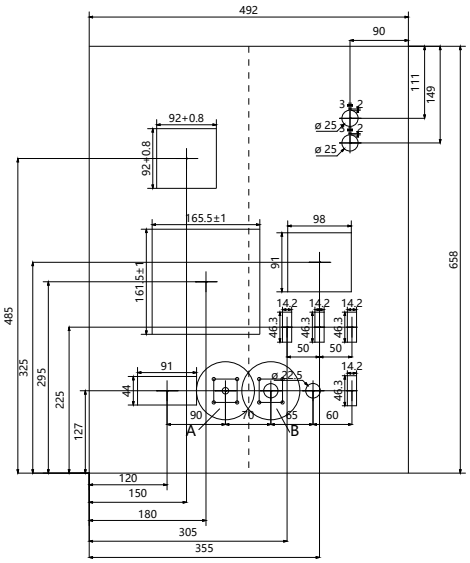

CUTOUT 1:2

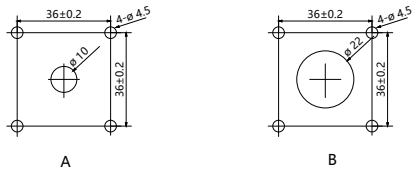

备注：
1. 指示灯间距不少于50mm
2. 连接片和指示灯间距不少于60mm
3. 当有母线桥时，模拟纸 整体下移20mm，模拟纸跟上沿距离要不小于40mm
4.转换开关水平间距不少于80mm，节点数超过2层时高度不低于150mm
5. 保护装置靠上图门板左侧安装，若元器件深度较大，跟右侧门边距离小于200mm，则需要评估是否跟门框干涉。

This drawing and information contained thereon is the property of ABB (XIAMEN) Switchgear CO. LTD. and shall not be used, reproduced for any purpose ,or shown to third parties without the written consent of ABB (XIAMEN) Switchgear CO. LTD.

REV.	DESCRIPTION	REV. DATE

DRAWN	Winni Zheng	TITLE	门板开孔图
CHECKED	Cherry		
APPROVED	Joe	CONTRACT NO.:	504482462
FIRST DATE	4/30/2025		

FUNCTION: 进线柜

PROJECT: 江苏联通宿迁发展大道局市电隐患改造工程

= I1 | SHEET NO 1
SCALE 1:8 | TOTAL PAGES 2
DRAWING NO XZS1-48251-A02-I1-C

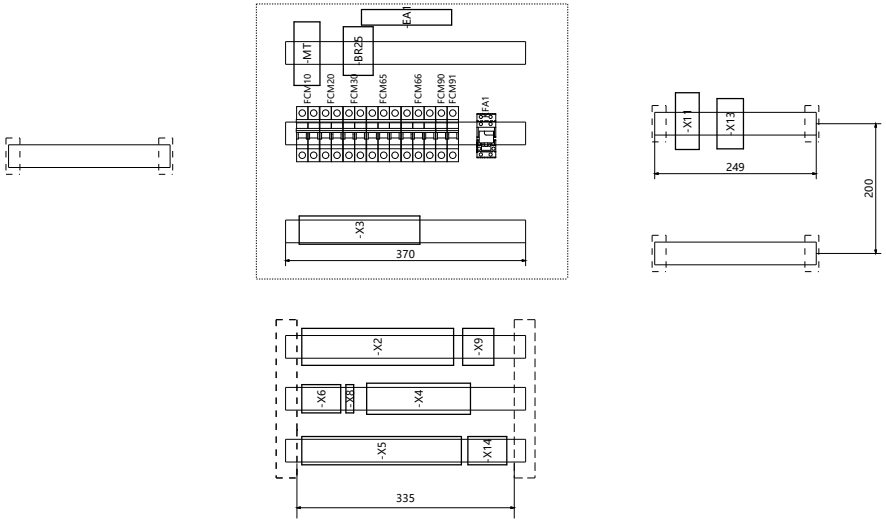

注：1. 蓝色虚框内的导轨不可安装端子
2. 端子X2 需放在最下面斜排布的安装端子的三排中
3. 空开尽量不要装在正面最下边的导轨上，建议放在从下往上第二根导轨上。

智能盒（若有）

数字盒安装在低压室底部，配置MB585时使用，MB585安装在低压室。
安装：蜂鸣器/灯带/温湿度传感器各1个

柜型：UGZS1_W0500_H0705

This drawing and information contained thereon is the property of ABB (XIAMEN) Switchgear CO. LTD. and shall not be used, reproduced for any purpose ,or shown to third parties without the written consent of ABB (XIAMEN) Switchgear CO. LTD.

REV.	DESCRIPTION	REV. DATE

DRAWN	Winni Zheng	TITLE	低压室布置图
CHECKED	Cherry		
APPROVED	Joe	CONTRACT NO.:	504482462
FIRST DATE	4/30/2025		

FUNCTION: 进线柜
PROJECT: 江苏联通宿迁发展大道局市电隐患改造工程
= I1 | SCALE 1:8 | SHEET NO 2 | TOTAL PAGES 2
DRAWING NO XZS1-48251-A02-I1-C

单线图

一次设备索引			
设备号	设备名称	数量	物料号
-QAB	真空断路器	1	VD4/P-55
-BAD	电容分压装置	3	DIK-10-B10N1000C-1
-BCT1	电流互感器	1	CTA-G1K311-0944
-BCT3	电流互感器	1	CTA-G1K311-0944
-FA		3	OOM-09223

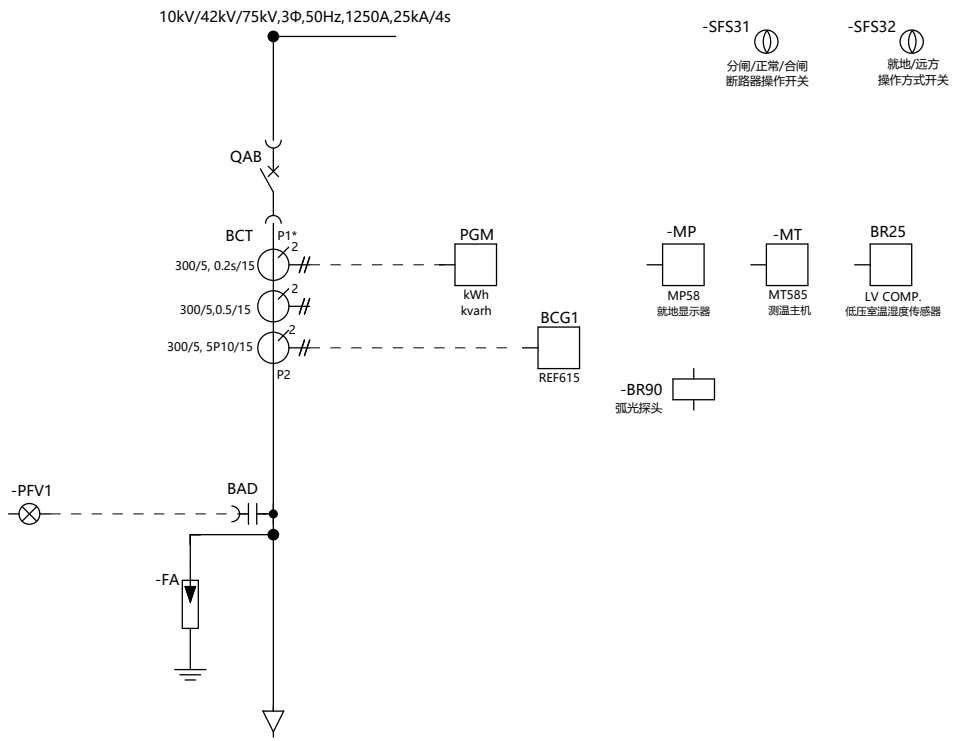

此套图适用柜号: 2GP-01;1GP-01

This drawing and information contained thereon is the property of ABB (XIAMEN) Switchgear CO. LTD. and shall not be used, reproduced for any purpose ,or shown to third parties without the written consent of ABB (XIAMEN) Switchgear CO. LTD.

REV.	DESCRIPTION	REV. DATE

DRAWN	Winni Zheng	TITLE	单线图
CHECKED	Cherry		
APPROVED	Joe	CONTRACT NO.:	504482462
FIRST DATE	4/30/2025		

FUNCTION: 进线柜

PROJECT: 江苏联通宿迁发展大道局市电隐患改造工程

= I1 | SHEET NO 1 | SCALE 1:1 | TOTAL PAGES 13

DRAWING NO XZS1-48251-A02-I1-S

断路器弹簧储能电机回路	控制回路	保护与信号回路		电缆室照明	低压室照明	加热器回路 / 电缆室 100W

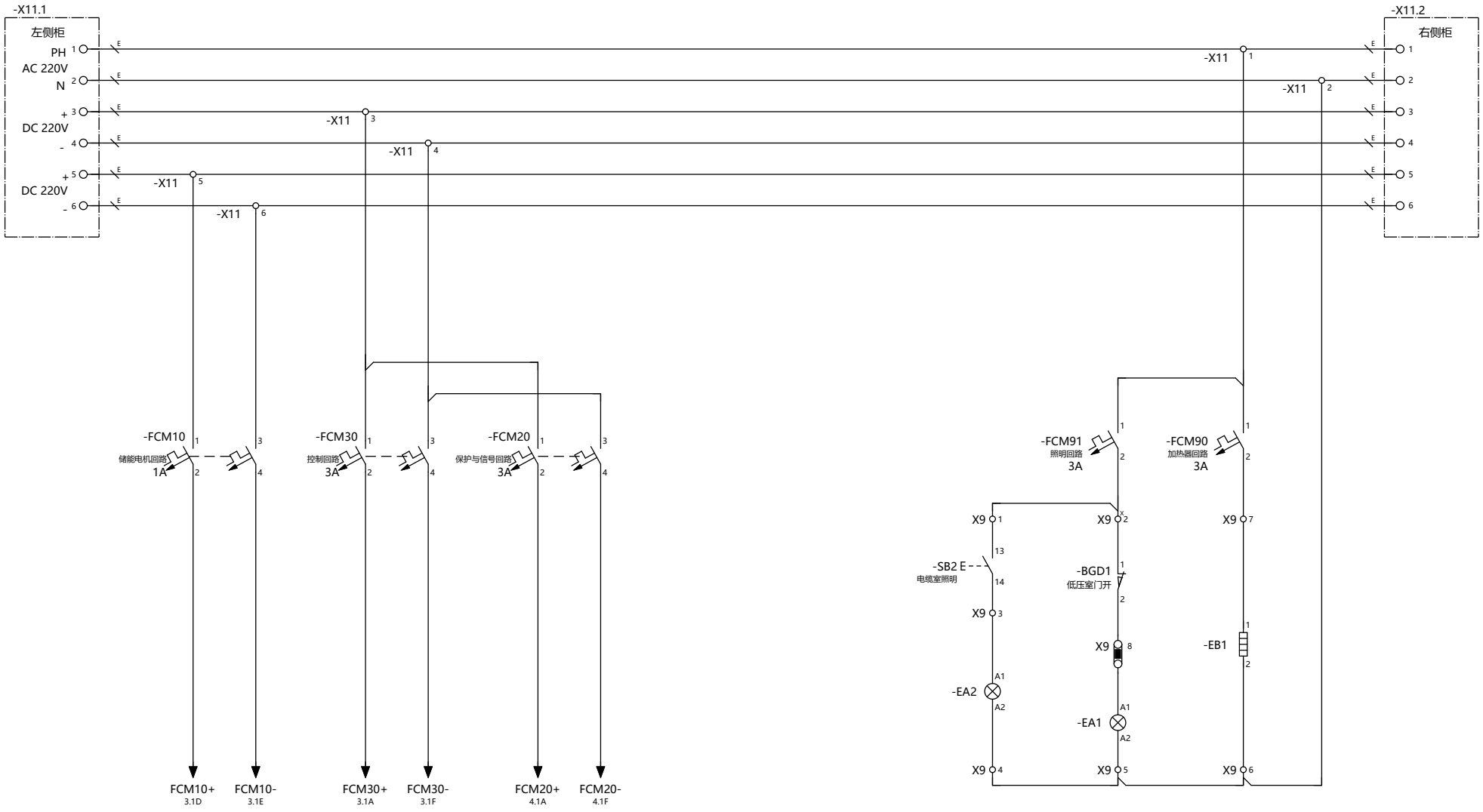

This drawing and information contained thereon is the property of ABB (XIAMEN) Switchgear CO. LTD. and shall not be used, reproduced for any purpose, or shown to third parties without the written consent of ABB (XIAMEN) Switchgear CO. LTD.

REV.	DESCRIPTION	REV. DATE

DRAWN	Winni Zheng	TITLE	电源小母线回路
CHECKED	Cherry		
APPROVED	Joe	CONTRACT NO.:	504482462
FIRST DATE	4/30/2025		

FUNCTION: 进线柜

PROJECT: 江苏联通宿迁发展大道局市电隐患改造工程

= I1 | SCALE 1:1 | SHEET NO 2 | TOTAL PAGES 13

DRAWING NO XZS1-48251-A02-I1-S

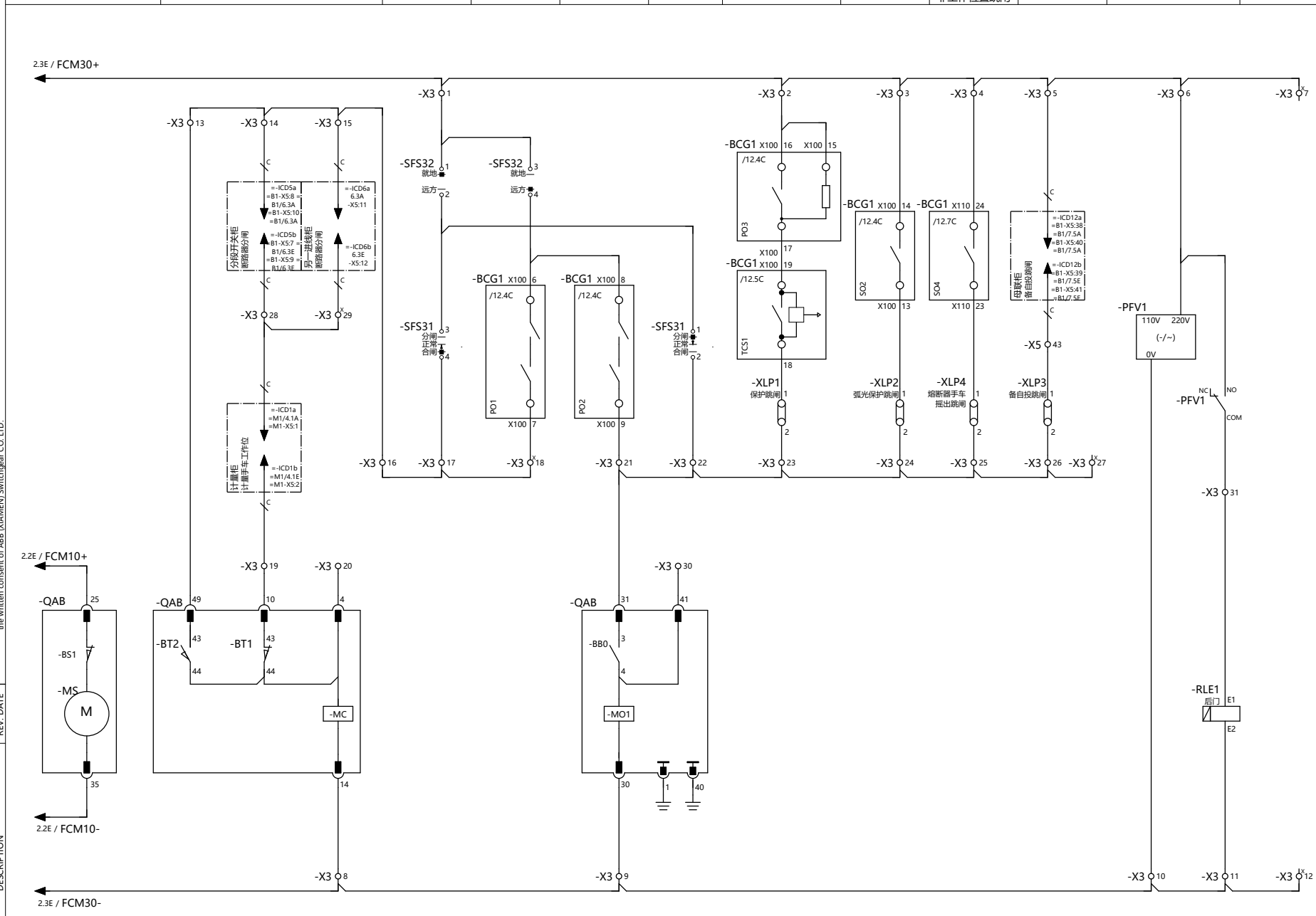

This drawing and information contained thereon is the property of ABB (XIAMEN) Switchgear CO. LTD. and shall not be used, reproduced for any purpose ,or shown to third parties without the written consent of ABB (XIAMEN) Switchgear CO. LTD.

REV.	DESCRIPTION	REV. DATE

DRAWN	Winni Zheng	TITLE	控制回路
CHECKED	Cherry		
APPROVED	Joe	CONTRACT NO.:	504482462
FIRST DATE	4/30/2025		

FUNCTION: 进线柜

PROJECT: 江苏联通宿迁发展大道局市电隐患改造工程

=	I1
SCALE	1:1
SHEET NO	3
TOTAL PAGES	13
DRAWING NO	XZS1-48251-A02-I1-S

保护继电器辅助电源	MT585电源	表计电源	断路器状态		断路器手车位置	
			合闸	分闸	工作	试验

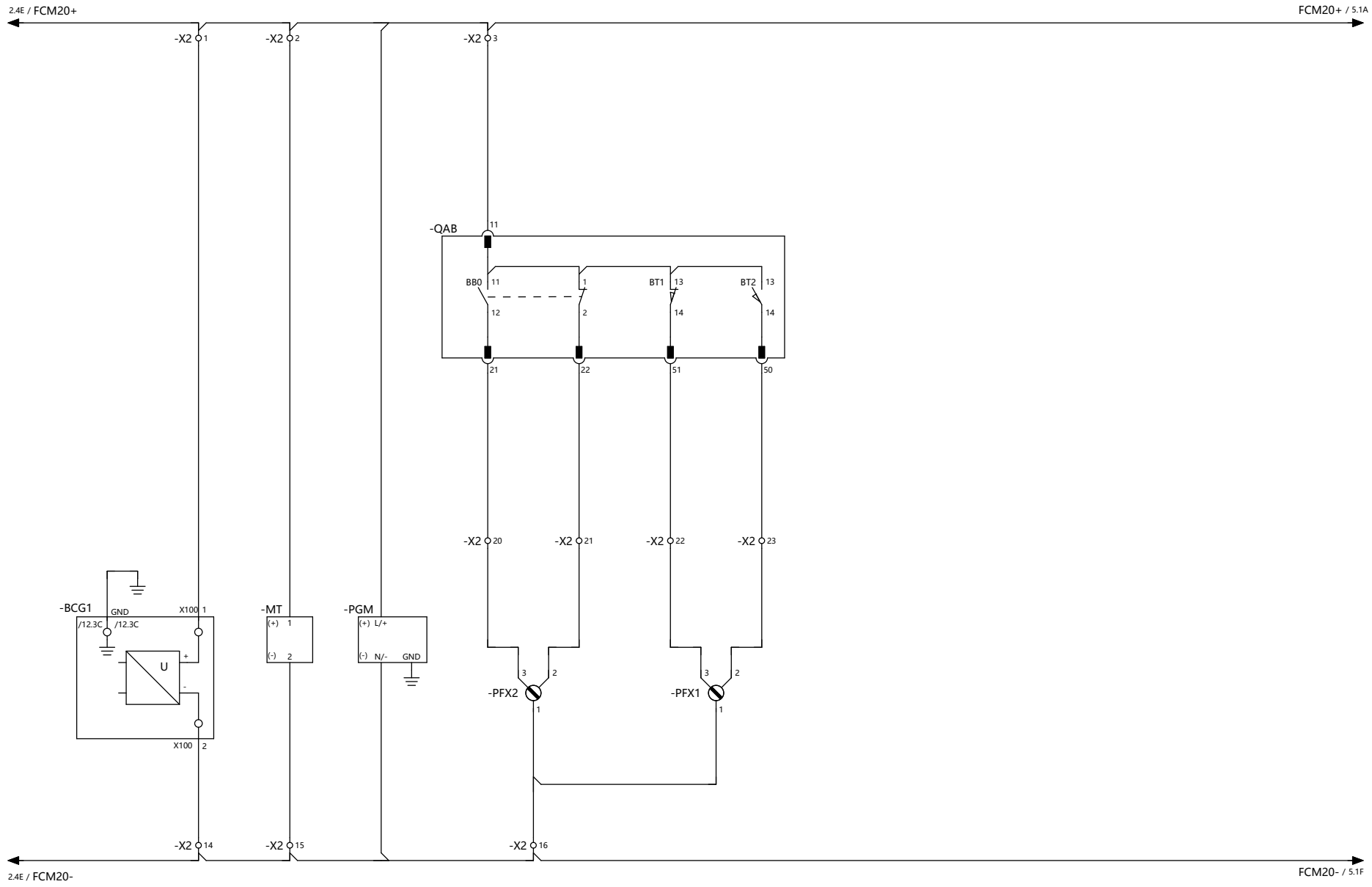

This drawing and information contained thereon is the property of ABB (XIAMEN) Switchgear CO. LTD. and shall not be used, reproduced for any purpose ,or shown to third parties without the written consent of ABB (XIAMEN) Switchgear CO. LTD.

REV.	DESCRIPTION	REV. DATE

DRAWN	Winni Zheng	TITLE	信号回路
CHECKED	Cherry		
APPROVED	Joe	CONTRACT NO.:	504482462
FIRST DATE	4/30/2025		

FUNCTION: 进线柜

PROJECT: 江苏联通宿迁发展大道局市电隐患改造工程

= I1 | SHEET NO 4
SCALE 1:1 | TOTAL PAGES 13
DRAWING NO XZS1-48251-A02-I1-S

弹簧未储能	断路器状态		断路器手车位置		计量熔断器手车工作位	PT手车工作位	远方控制	PT电压空开断开
	合闸	分闸	工作	试验				

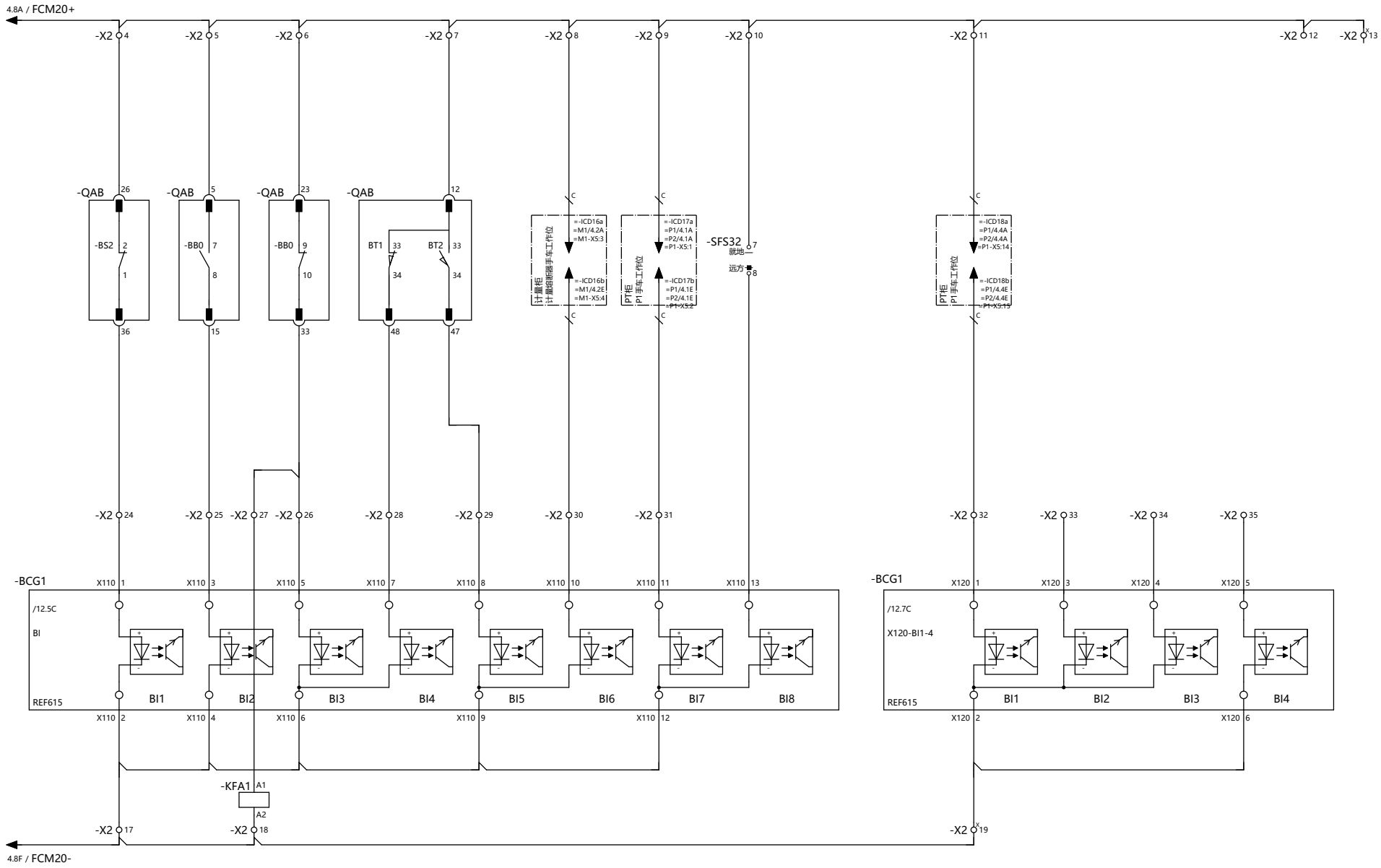

This drawing and information contained thereon is the property of ABB (XIAMEN) Switchgear CO. LTD. and shall not be used, reproduced for any purpose ,or shown to third parties without the written consent of ABB (XIAMEN) Switchgear CO. LTD.

REV.	DESCRIPTION	REV. DATE

DRAWN	Winni Zheng	TITLE	保护回路
CHECKED	Cherry		
APPROVED	Joe	CONTRACT NO.:	504482462
FIRST DATE	4/30/2025		

FUNCTION: 进线柜

PROJECT: 江苏联通宿迁发展大道局市电隐患改造工程

= I1 | SHEET NO 5 | SCALE 1:1 | TOTAL PAGES 13

DRAWING NO XZS1-48251-A02-I1-S

弹簧已储能	断路器状态		断路器手车位置		就地/远方信号	
	合闸	分闸	工作	试验	就地	远方

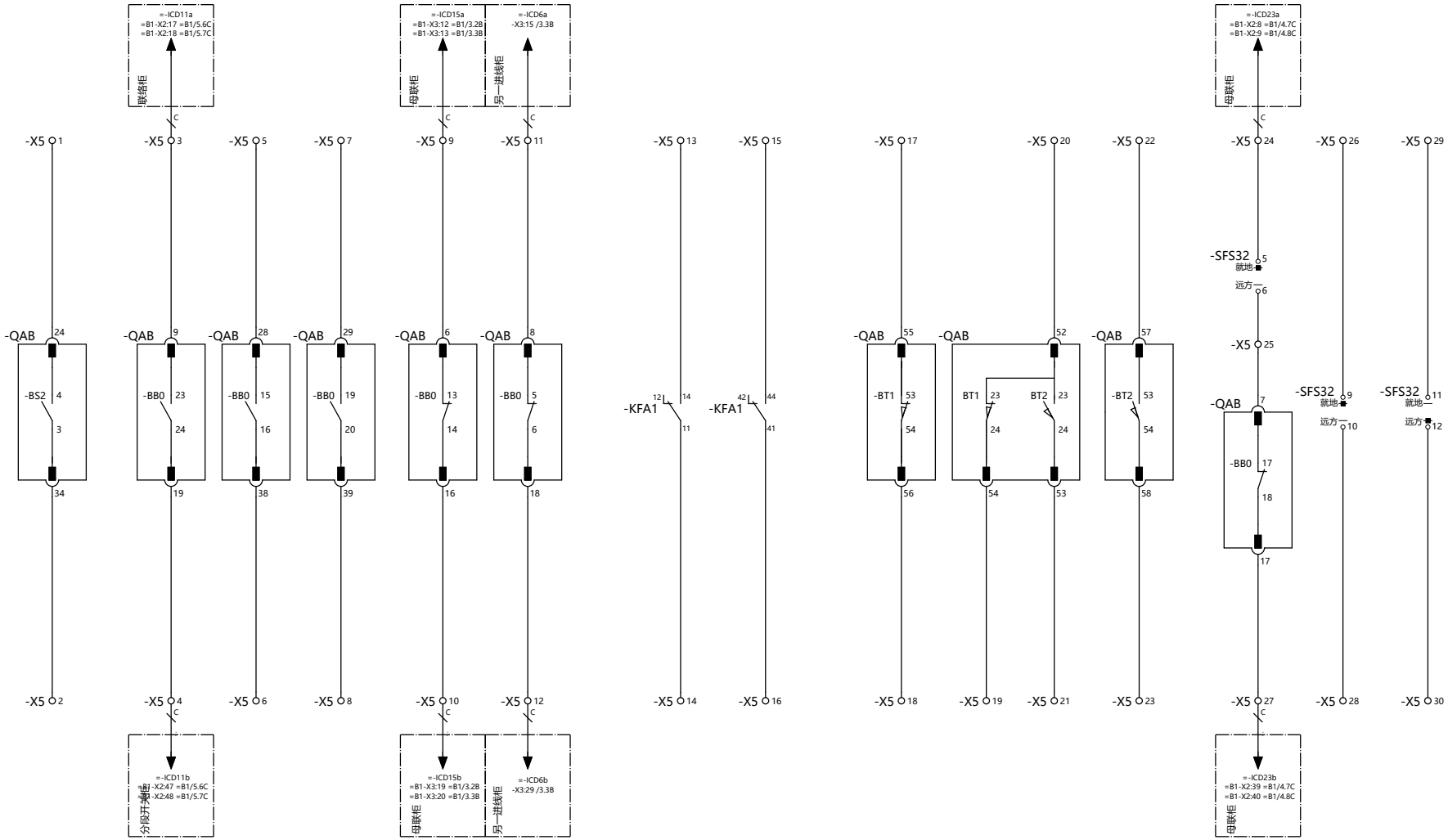

This drawing and information contained thereon is the property of ABB (XIAMEN) Switchgear CO. LTD. and shall not be used, reproduced for any purpose ,or shown to third parties without the written consent of ABB (XIAMEN) Switchgear CO. LTD.

REV.	DESCRIPTION	REV. DATE

DRAWN	Winni Zheng	TITLE	备用回路
CHECKED	Cherry		
APPROVED	Joe	CONTRACT NO.:	504482462
FIRST DATE	4/30/2025		

ABB

FUNCTION	进线柜
PROJECT	江苏联通宿迁发展大道局市电隐患改造工程

=	I1	SHEET NO	6
SCALE	1:1	TOTAL PAGES	13
DRAWING NO	XZS1-48251-A02-I1-S		

保护备用	有压信号	无压无流信号		保护弧光口	保护RJ45

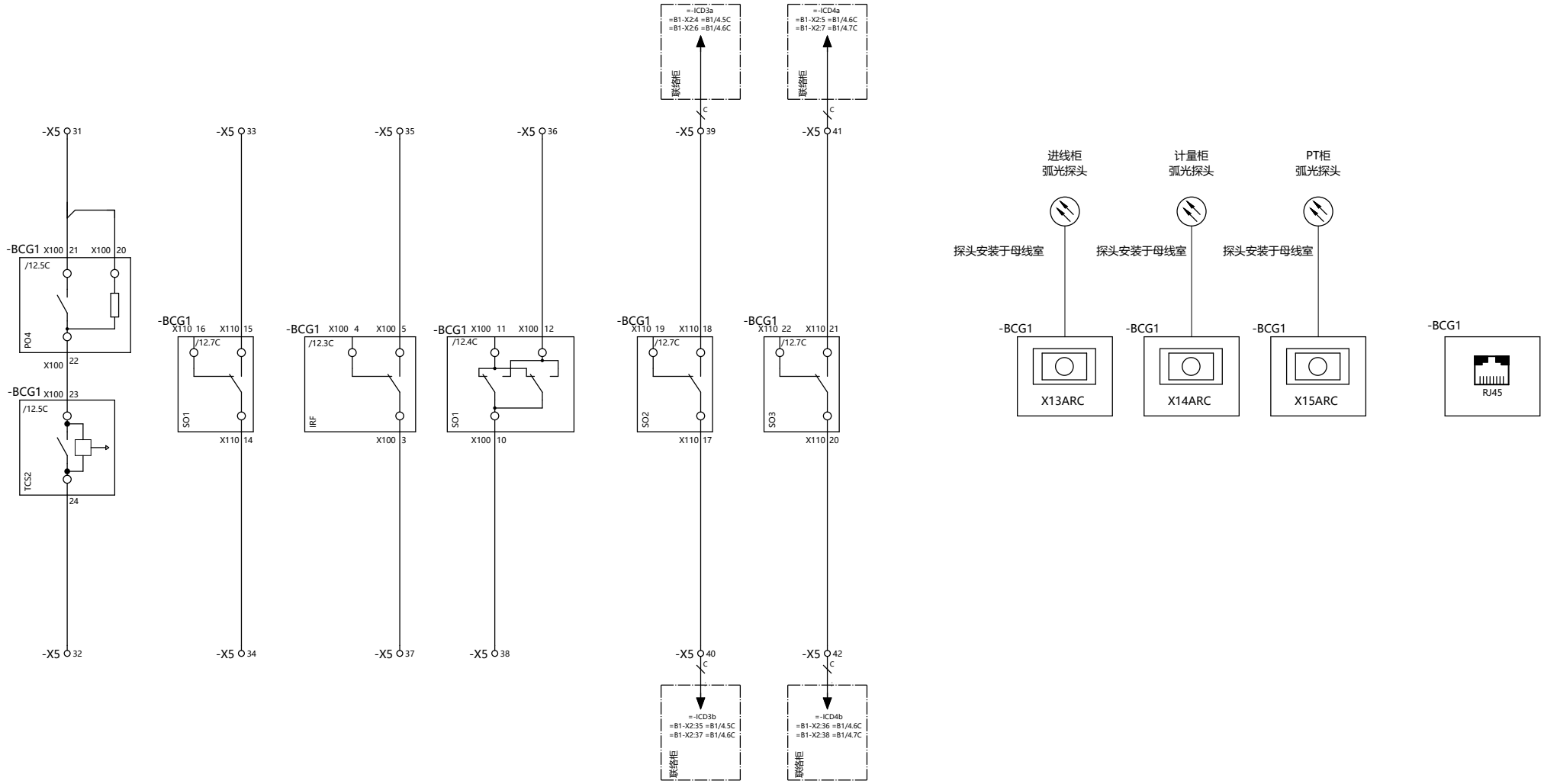

This drawing and information contained thereon is the property of ABB (XIAMEN) Switchgear CO. LTD. and shall not be used, reproduced for any purpose, or shown to third parties without the written consent of ABB (XIAMEN) Switchgear CO. LTD.

REV.	DESCRIPTION	REV. DATE

DRAWN	Winni Zheng	TITLE	备用回路
CHECKED	Cherry		
APPROVED	Joe	CONTRACT NO.:	504482462
FIRST DATE	4/30/2025		

FUNCTION: 进线柜

PROJECT: 江苏联通宿迁发展大道局市电隐患改造工程

=	I1	SHEET NO	7
SCALE	1:1	TOTAL PAGES	13

DRAWING NO: XZS1-48251-A02-I1-S

保护通讯口	HMI 电源及通讯示意图	MT585通讯接口	温湿度控制器通讯	MT585通讯接口	MT585 24VDC 输出	温湿度控制电源	表计通讯

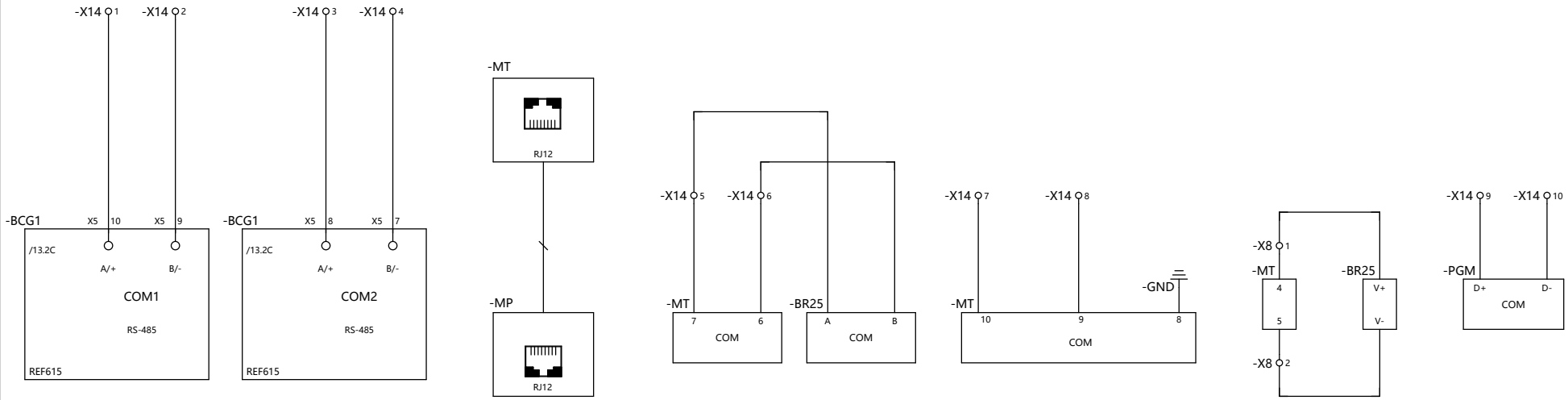

This drawing and information contained thereon is the property of ABB (XIAMEN) Switchgear CO. LTD. and shall not be used, reproduced for any purpose ,or shown to third parties without the written consent of ABB (XIAMEN) Switchgear CO. LTD.

REV.	DESCRIPTION	REV. DATE

DRAWN	Winni Zheng	TITLE	通讯回路
CHECKED	Cherry		
APPROVED	Joe	CONTRACT NO.:	504482462
FIRST DATE	4/30/2025		

FUNCTION: 进线柜

PROJECT: 江苏联通宿迁发展大道局市电隐患改造工程

= I1 | SHEET NO 8
SCALE 1:1 | TOTAL PAGES 13
DRAWING NO XZS1-48251-A02-I1-S

测量电流输入

保护电流输入

零序电流输入(备用)

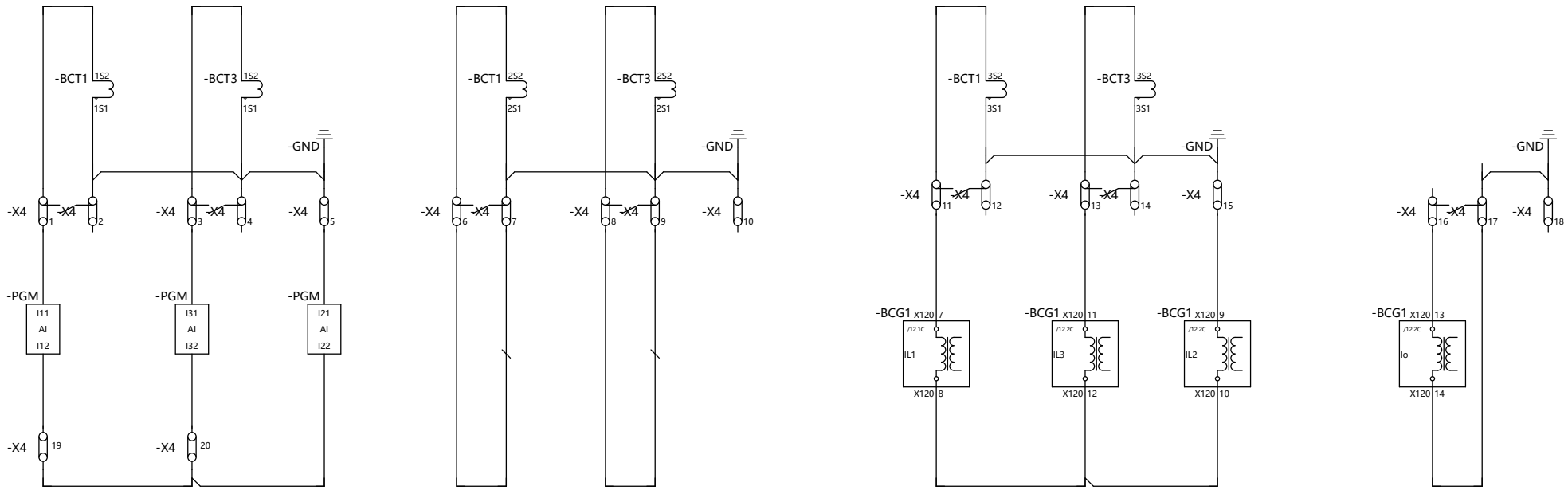

This drawing and information contained thereon is the property of ABB (XIAMEN) Switchgear CO. LTD. and shall not be used, reproduced for any purpose ,or shown to third parties without the written consent of ABB (XIAMEN) Switchgear CO. LTD.

REV.	DESCRIPTION	REV. DATE

DRAWN	Winni Zheng	TITLE	电流回路
CHECKED	Cherry		
APPROVED	Joe	CONTRACT NO.:	504482462
FIRST DATE	4/30/2025		

FUNCTION: 进线柜

PROJECT: 江苏联通宿迁发展大道局市电隐患改造工程

= I1 | SHEET NO 9

SCALE 1:1 | TOTAL PAGES 13

DRAWING NO XZS1-48251-A02-I1-S

电压小母线

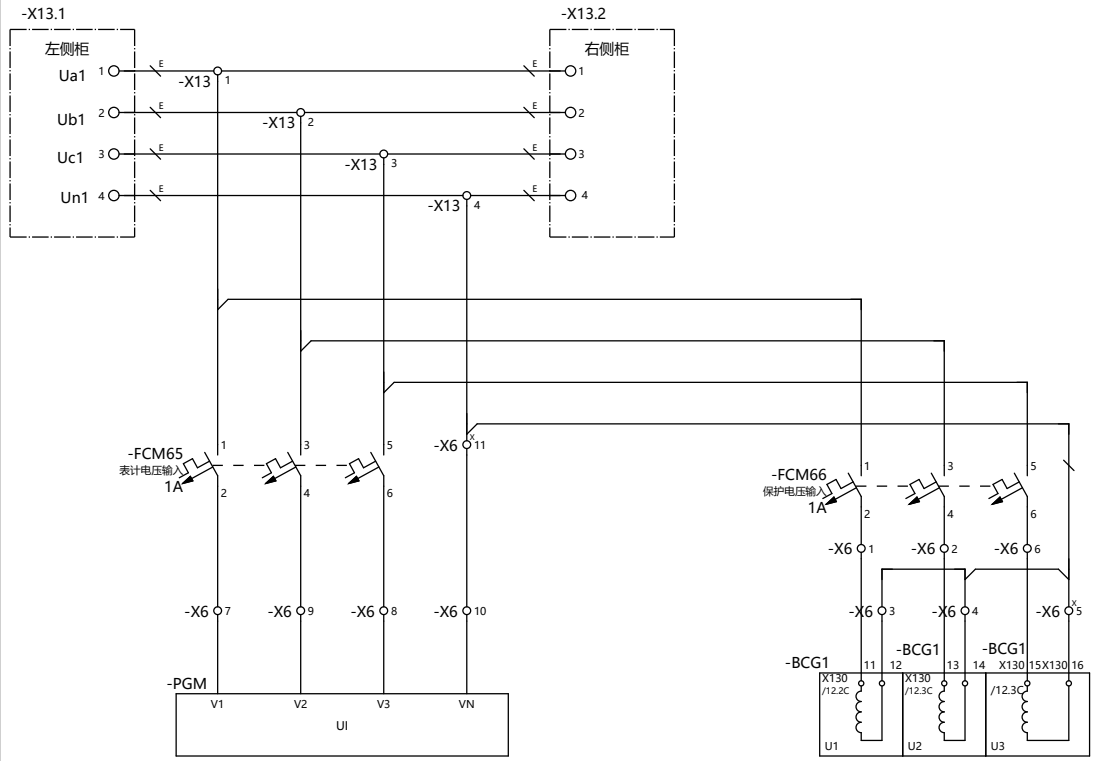

This drawing and information contained thereon is the property of ABB (XIAMEN) Switchgear CO. LTD. and shall not be used, reproduced for any purpose ,or shown to third parties without the written consent of ABB (XIAMEN) Switchgear CO. LTD.

REV.	DESCRIPTION	REV. DATE

DRAWN	Winni Zheng	TITLE	小母线
CHECKED	Cherry		
APPROVED	Joe	CONTRACT NO.:	504482462
FIRST DATE	4/30/2025		

FUNCTION: 进线柜

PROJECT: 江苏联通宿迁发展大道局市电隐患改造工程

= I1 | SCALE 1:1 | SHEET NO 10 | TOTAL PAGES 13

DRAWING NO XZS1-48251-A02-I1-S

VD4

-QAB

VD4/P-55

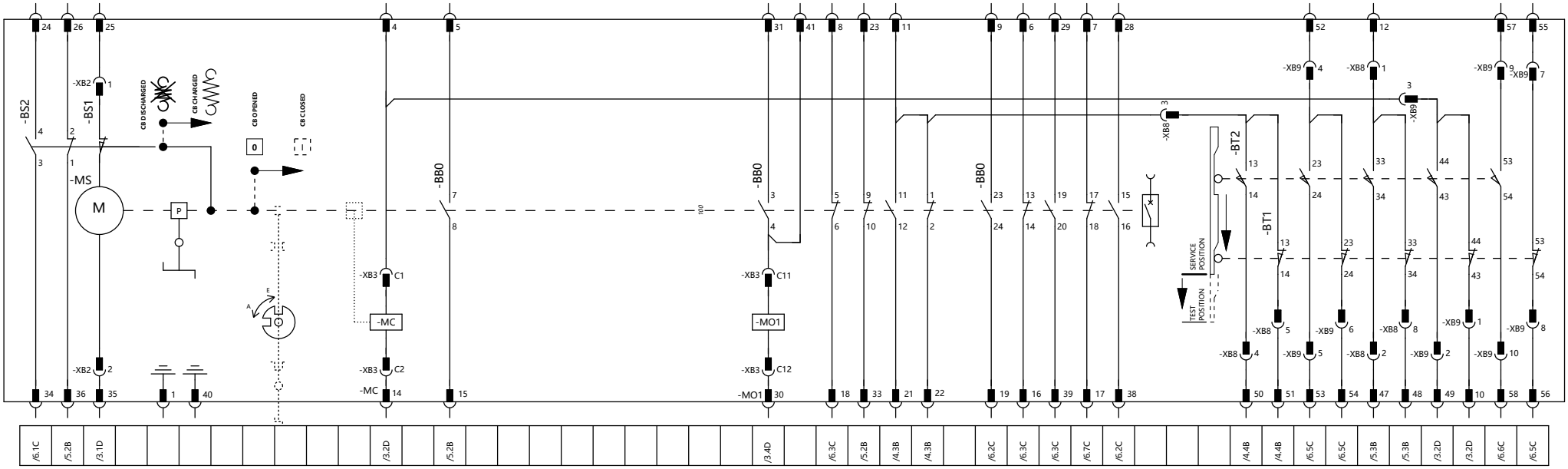

名称	描述	备注
-MS	弹簧操作机构储能电机	
-BS1	储能电机限位开关	
-MC	合闸脱扣器	
-MO1	第一分闸脱扣器	

名称	描述	备注
-BS2	合闸弹簧储能/未储能信号触点	
-BB0	与断路器主轴联动的辅助开关	
-BT1	限位开关(手车位于运行位置)	
-BT2	限位开关(手车位于试验位置)	

接地开关与断路器手车具有可靠的机械闭锁： A)
只有当断路器手车位于试验位置时，才允许操作接地开关 B)
只有当接地开关处于分状态时,断路器手车才允许由试验位置推入运行位置。

电气控制接线图/接点位置参考：
此图所示状态为：断路器手车工作位置 断路器处于分闸状态 操作机构弹簧未储能

This drawing and information contained thereon is the property of ABB (XIAMEN) Switchgear CO. LTD. and shall not be used, reproduced for any purpose, or shown to third parties without the written consent of ABB (XIAMEN) Switchgear CO. LTD.

REV.	DESCRIPTION	REV. DATE

DRAWN	Winni Zheng	TITLE	断路器手车总览图
CHECKED	Cherry		
APPROVED	Joe	CONTRACT NO.:	504482462
FIRST DATE	4/30/2025		

FUNCTION: 进线柜

PROJECT: 江苏联通宿迁发展大道局市电隐患改造工程

=	I1
SCALE	1:1
SHEET NO	11
TOTAL PAGES	13
DRAWING NO	XZS1-48251-A02-I1-S

-BCG1

The IED feature an automatic short-circuit mechanism
in the CT connector when plug-in unit is detached

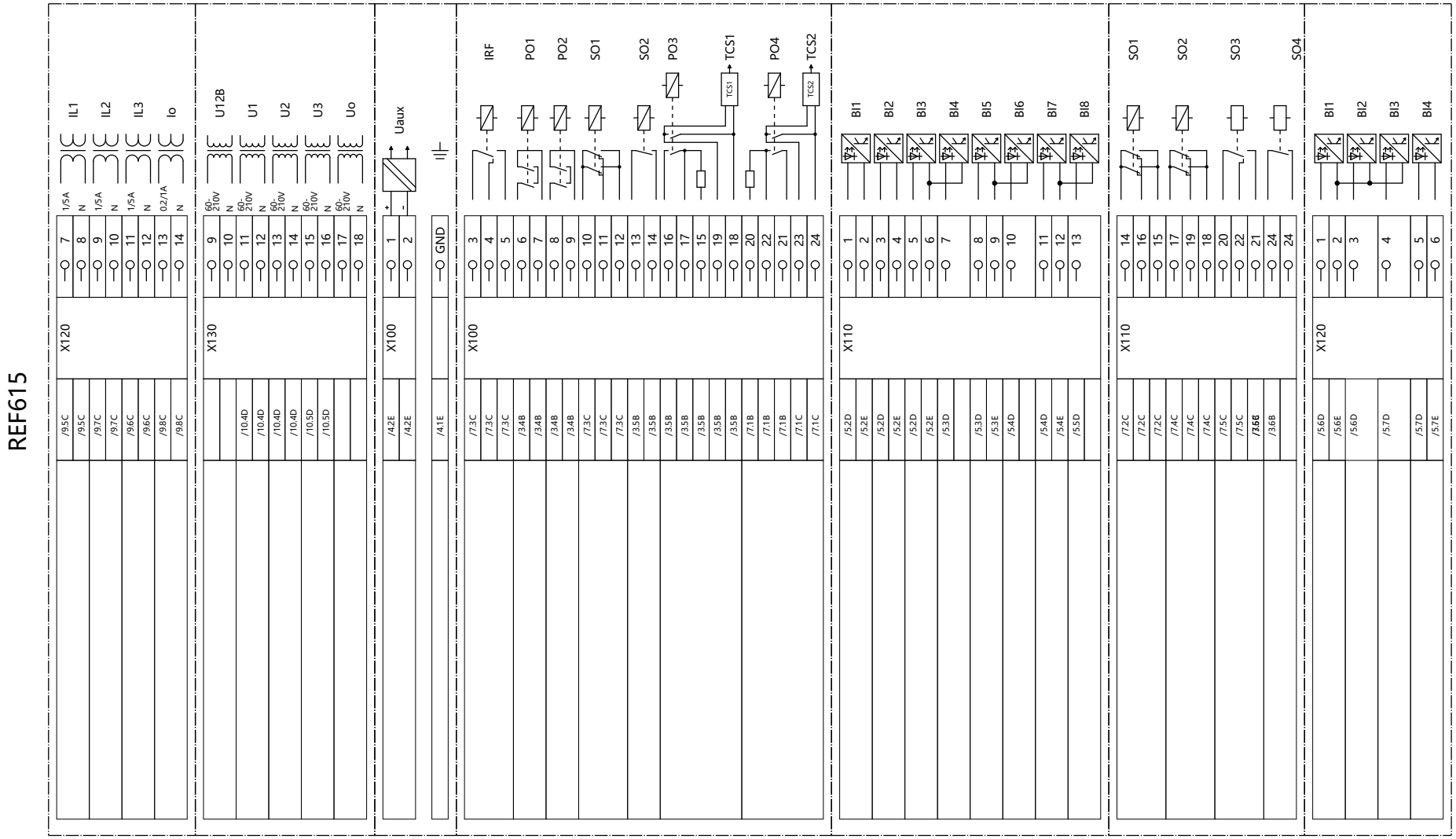

REF615

This drawing and information contained thereon is the property of ABB (XIAMEN) Switchgear CO. LTD. and shall not be used, reproduced for any purpose ,or shown to third parties without the written consent of ABB (XIAMEN) Switchgear CO. LTD.

REV.	DESCRIPTION	REV. DATE

DRAWN	Winni Zheng	TITLE	REF615Z接线图
CHECKED	Cherry		
APPROVED	Joe	CONTRACT NO.:	504482462
FIRST DATE	4/30/2025		

ABB

FUNCTION	进线柜
PROJECT	江苏联通宿迁发展大道局市电隐患改造工程

=	I1	SHEET NO	12
SCALE	1:1	TOTAL PAGES	13
DRAWING NO	XZS1-48251-A02-I1-S		

-BCG1

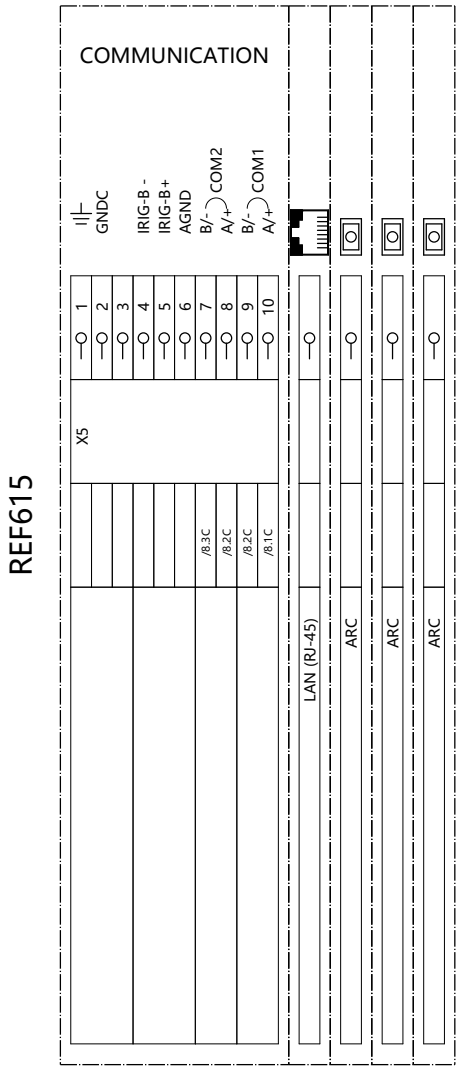

REF615

-BCG1 REF615 HCFZAEADABCZDCA11G

LED	默认信号描述	自定义信号描述	报警颜色		OK LED	报警模式			
			红色	绿色		FOLLOW-S	FOLLOW-F	LATCHED-S	LATCHEDACK-F-S
1	过流保护动作	过流跳闸	☒	☐	☐	☒	☐	☐	☐
2	接地保护动作	速断跳闸	☒	☐	☐	☒	☐	☐	☐
3	电压/频率保护动作	接地故障跳闸	☒	☐	☐	☒	☐	☐	☐
4	手合加速		☒	☐	☐	☒	☐	☐	☐
5	负序动作/热过负荷告警		☒	☐	☐	☒	☐	☐	☐
6	断路器失灵保护动作		☒	☐	☐	☒	☐	☐	☐
7	故障录波触发		☒	☐	☐	☒	☐	☐	☐
8	断路器状态监视告警		☒	☐	☐	☒	☐	☐	☐
9	回路监视告警	控制回路断线	☒	☐	☐	☒	☐	☐	☐
10	弧光保护动作	弹簧未储能	☒	☐	☐	☒	☐	☐	☐
11	重合闸进行中		☒	☐	☐	☒	☐	☐	☐

备注:

OK LED 默认模式为“FOLLOW-S”，颜色为绿色。

"FOLLOW-S":信号跟随，常亮

"FOLLOW-F":信号跟随，闪烁

"LATCHED-S":信号自锁，常亮

"LATCHEDACK-F-S":信号自锁，闪烁，确认后常亮

This drawing and information contained thereon is the property of ABB (XIAMEN) Switchgear CO. LTD. and shall not be used, reproduced for any purpose, or shown to third parties without the written consent of ABB (XIAMEN) Switchgear CO. LTD.

REV.	DESCRIPTION	REV. DATE

DRAWN	Winni Zheng	TITLE	REF615Z接线图
CHECKED	Cherry		
APPROVED	Joe	CONTRACT NO.:	504482462
FIRST DATE	4/30/2025		

FUNCTION: 进线柜

PROJECT: 江苏联通宿迁发展大道局市电隐患改造工程

= I1 | SCALE 1:1 | SHEET NO 13 | TOTAL PAGES 13

DRAWING NO XZS1-48251-A02-I1-S

设备清单(柜体)

设备号	-BAD	物料号	DIK-10-B10N1000C-1	数量	3
制造商	ABB				
设备名称	电容分压装置			型号	B10N-1000C-1
设备参数	Un=12kV				
符号					
节点位置	S/1.1B				

设备号	-BCT1	物料号	CTA-G1K311-0944	数量	1
制造商	ABB				
设备名称	电流互感器			型号	LZZBJ9-12/150b/2
设备参数	31.5KA/1SEC,300/5A,C1:0.2S/15VA;C2:0.5/15VA;C3:5P10/15VA;				
符号	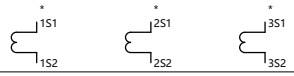				
节点位置	S/9.1B S/9.3B S/9.6B				

设备号	-BCT3	物料号	CTA-G1K311-0944	数量	1
制造商	ABB				
设备名称	电流互感器			型号	LZZBJ9-12/150b/2
设备参数	31.5KA/1SEC,300/5A,C1:0.2S/15VA;C2:0.5/15VA;C3:5P10/15VA;				
符号	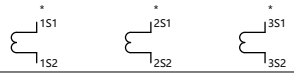				
节点位置	S/9.2B S/9.4B S/9.6B				

设备号	-BR90	物料号	OOM-06419	数量	1
制造商	/				
设备名称	ARC LIGHT SENSOR			型号	WAT503
设备参数	length:3m, suitable for Relion series protection relay				
符号					
节点位置	S/1.6C				

设备号	-EA2	物料号	L-CL10-1C-W-AA-CA	数量	1
制造商	PEAKS				
设备名称	LED电缆室照明灯			型号	CL10-1C-W-AA
设备参数	AC198-242V				
符号					
节点位置	S/2.6E				

设备号	-EB1	物料号	EP-HEATER-100W	数量	1
制造商	SANYANG				
设备名称	加热器			型号	1FZEK833B
设备参数	100W				
符号					
节点位置	S/2.7E				

设备号	-QAB	物料号	VD4/P-55	数量	1
制造商	ABB				
设备名称	真空断路器			型号	VD4
设备参数	NEW VD4 P(旋转式辅助开关) WITHOUT RL1 5NO+5NC				
符号	参见总览图				
节点位置	==A02=I1&S/3				

设备号	-RLE1	物料号	EP-MAGNET	数量	1
制造商	PEAKS				
设备名称	闭锁电磁铁			型号	EM10-S
设备参数	/				
符号					
节点位置	S/3.7E				

This drawing and information contained thereon is the property of ABB (XIAMEN) Switchgear CO. LTD. and shall not be used, reproduced for any purpose, or shown to third parties without the written consent of ABB (XIAMEN) Switchgear CO. LTD.

REV.	DESCRIPTION	REV. DATE

DRAWN	Winni Zheng	TITLE	设备清单(柜体)
CHECKED	Cherry		
APPROVED	Joe	CONTRACT NO.:	504482462
FIRST DATE	4/30/2025		

FUNCTION 进线柜

PROJECT 江苏联通宿迁发展大道局市电隐患改造工程

= I1 SCALE 1:1 SHEET NO 1 TOTAL PAGES 6

DRAWING NO XZS1-48251-A02-I1-E

设备清单(低压室面板)

设备号	-BCG1	物料号	RLY-REF615Z-G-002	数量	1
制造商	ABB				
设备名称	保护装置			型号	REF615
设备参数	HCFZAEADABCZDCA11G				
符号	参见总览图				
节点位置	==A02=I1&S/12				

设备号	-MP	物料号	RLY-MP58	数量	1
制造商	ABB				
设备名称	就地显示器			型号	MP58 （LHMI）
设备参数	/				
符号	参见总览图				
节点位置	==A02=I1&S/8				

设备号	-PFV1	物料号	VIO-DXN-Q-A10-1	数量	1
制造商	LEELEN				
设备名称	强制型带电显示器			型号	DXN-Q
设备参数	DXN-Q 强制型带电显示器UGZS1 3KV/6KV/10kV，辅助电源：AC/DC 220/110V				
符号	0V 110V 220V	NC NO COM			
节点位置	S/1.4C	S/3.7C	S/3.7C		

设备号	-PFX1	物料号	PIP-B01D0-TR	数量	1
制造商	PEAKS				
设备名称	手车位置指示			型号	SI10-T
设备参数	AUX. SUPPLY:AC/DC90~230V				
符号					
节点位置	S/4.5E				

设备号	-PFX2	物料号	PIP-B01D0-CB	数量	1
制造商	PEAKS				
设备名称	断路器状态指示			型号	SI10-B
设备参数	AUX. SUPPLY:AC/DC90~230V				
符号					
节点位置	S/4.4E				

设备号	-PGM	物料号	CS-504482462-01	数量	1
制造商	深圳市中电电力技术股份有限公司				
设备名称	电能质量在线监测装置			型号	iMeter 5
设备参数	工作电源:85~264V AC/DC;输入电压:57.7/100V;输入电流:5A				
符号	(+) L/+ V1 V2 V3 VN D+ D- I11 I21 N/- (-) GND I12 I22				
节点位置	S/1.5B	S/4.3D	S/10.2D	S/8.8C	S/9.1C	S/9.2C
符号	I31 I41 I42 DI1 DIC DI2 DI3 DI4 DO11 DO12 DO21 DO22 I32				
节点位置	S/9.2C				
符号					
节点位置					

设备号	-SB2	物料号	PBA-CP2-10W-11	数量	1
制造商	ABB				
设备名称	白色自锁按钮			型号	CP2-10W-11
设备参数	1NO+1NC,不带标牌套				
符号	E 13 14 E 21 22				
节点位置	S/2.6D				

设备号	-SFS31	物料号	SSJ-E01-2-401	数量	1
制造商	JIANGYIN CHANGJIANG				
设备名称	选择开关			型号	LW38D-164B0339/2PY-DAN-AX
设备参数					
符号	分闸 正常 合闸 1 2 . 分闸 正常 合闸 3 4 . 分闸 正常 合闸 5 6 . 分闸 正常 合闸 7 8 .				
节点位置	S/1.6B	S/3.4C	S/3.3C		

设备号	-SFS32	物料号	SSJ-E02-3-402	数量	1
制造商	CHANGJIANG				
设备名称	选择开关			型号	LW38D-164N5938/3P-AX
设备参数					
符号	就地 远方 1 2 . 就地 远方 3 4 . 就地 远方 5 6 . 就地 远方 7 8 . 就地 远方 9 10 . 就地 远方 11 12 .				
节点位置	S/1.7B	S/3.3B	S/3.4B	S/6.7B	S/5.5C	S/6.7C	S/6.8C

This drawing and information contained thereon is the property of ABB (XIAMEN) Switchgear CO. LTD. and shall not be used, reproduced for any purpose, or shown to third parties without the written consent of ABB (XIAMEN) Switchgear CO. LTD.

REV.	DESCRIPTION	REV. DATE

DRAWN	Winni Zheng	TITLE	设备清单(低压室面板)
CHECKED	Cherry		
APPROVED	Joe	CONTRACT NO.:	504482462
FIRST DATE	4/30/2025		

FUNCTION: 进线柜

PROJECT: 江苏联通宿迁发展大道局市电隐患改造工程

= I1 | SHEET NO 2 | SCALE 1:1 | TOTAL PAGES 6

DRAWING NO XZS1-48251-A02-I1-E

设备清单(低压室面板)

设备号	-XLP1	物料号	T-JY3-2	数量	1	制造商	UPUN
设备名称	插拔式压板					型号	JY3-2
设备参数	驼色						
符号	1 2						
节点位置	S/3.5C						

设备号	-XLP2	物料号	T-JY3-2	数量	1	制造商	UPUN
设备名称	插拔式压板					型号	JY3-2
设备参数	驼色						
符号	1 2						
节点位置	S/3.5C						

设备号	-XLP3	物料号	T-JY3-2	数量	1	制造商	UPUN
设备名称	插拔式压板					型号	JY3-2
设备参数	驼色						
符号	1 2						
节点位置	S/3.6C						

设备号	-XLP4	物料号	T-JY3-2	数量	1	制造商	UPUN
设备名称	插拔式压板					型号	JY3-2
设备参数	驼色						
符号	1 2						
节点位置	S/3.6C						

This drawing and information contained thereon is the property of ABB (XIAMEN) Switchgear CO. LTD. and shall not be used, reproduced for any purpose ,or shown to third parties without the written consent of ABB (XIAMEN) Switchgear CO. LTD.

REV.	DESCRIPTION	REV. DATE

DRAWN	Winni Zheng	TITLE	设备清单(低压室面板)
CHECKED	Cherry		
APPROVED	Joe	CONTRACT NO.:	504482462
FIRST DATE	4/30/2025		

FUNCTION: 进线柜

PROJECT: 江苏联通宿迁发展大道局市电隐患改造工程

= I1 | SHEET NO 2.a
SCALE 1:1 | TOTAL PAGES 6
DRAWING NO XZS1-48251-A02-I1-E

设备清单(低压室)

设备号	-BGD1	物料号	EP-LVMS	数量	1
制造商	PEAKS				
设备名称	微动开关			型号	TS11-001-01
设备参数	MECHANICAL LIFE TIME>1000000TIMES				
符号					
节点位置	S/2.7D				

设备号	-BR25	物料号	1YHT010000P0009	数量	1
制造商	/				
设备名称	Humidity & Temperature Sensor			型号	/
设备参数	/				
符号	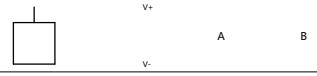				
节点位置	S/1.7B	S/8.7C	S/8.5C		

设备号	-EA1	物料号	L-CL10-1C-W-AA	数量	1
制造商	PEAKS				
设备名称	LED低压室照明灯			型号	CL10-1C-W-AA
设备参数	SUPPLY: AC198~242V; POWER: <4W				
符号					
节点位置	S/2.7E				

设备号	-FCM10	物料号	MCBR-GM32/23MC1A	数量	1
制造商	PEOPLE ELECTRIC				
设备名称	微型空气开关			型号	GM32/23MC1A
设备参数	Un=250V DC,In=1A,2-POLE				
符号	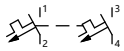				
节点位置	S/2.2D				

设备号	-FCM20	物料号	MCBR-GM32/23MC3A	数量	1
制造商	PEOPLE ELECTRIC				
设备名称	微型空气开关			型号	GM32/23MC3A
设备参数	Un=250V DC,In=3A,2-POLE				
符号	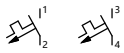				
节点位置	S/2.4D				

设备号	-FCM30	物料号	MCBR-GM32/23MC3A	数量	1
制造商	PEOPLE ELECTRIC				
设备名称	微型空气开关			型号	GM32/23MC3A
设备参数	Un=250V DC,In=3A,2-POLE				
符号	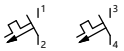				
节点位置	S/2.3D				

设备号	-FCM65	物料号	MCBR-G6563/3C1	数量	1
制造商	人民电器				
设备名称	微型空气开关			型号	G6563/3C1
设备参数	Un=400V AC,In=1A,3-POLE				
符号					
节点位置	S/10.2C				

设备号	-FCM66	物料号	MCBR-G6563/3C1	数量	1
制造商	人民电器				
设备名称	微型空气开关			型号	G6563/3C1
设备参数	Un=400V AC,In=1A,3-POLE				
符号					
节点位置	S/10.4C				

设备号	-FCM90	物料号	MCBR-G6563/1C3	数量	1
制造商	PEOPLE ELECTRIC				
设备名称	微型空气开关			型号	G6563/1C3
设备参数	Un=230V AC,In=3A,1-POLE				
符号					
节点位置	S/2.7D				

设备号	-FCM91	物料号	MCBR-G6563/1C3	数量	1
制造商	PEOPLE ELECTRIC				
设备名称	微型空气开关			型号	G6563/1C3
设备参数	Un=230V AC,In=3A,1-POLE				
符号					
节点位置	S/2.7D				

This drawing and information contained thereon is the property of ABB (XIAMEN) Switchgear CO. LTD. and shall not be used, reproduced for any purpose ,or shown to third parties without the written consent of ABB (XIAMEN) Switchgear CO. LTD.

REV.	DESCRIPTION	REV. DATE

DRAWN	Winni Zheng	TITLE	设备清单(低压室)
CHECKED	Cherry		
APPROVED	Joe	CONTRACT NO.:	504482462
FIRST DATE	4/30/2025		

FUNCTION: 进线柜

PROJECT: 江苏联通宿迁发展大道局市电隐患改造工程

= I1 | SCALE 1:1 | SHEET NO 3 | TOTAL PAGES 6

DRAWING NO XZS1-48251-A02-I1-E

设备清单(低压室)

设备号	-KFA1	物料号	RLY-CRMX220DC4	数量	1	制造商	ABB
设备名称	中间继电器					型号	CRMX220DC4
设备参数	CR-MX220DC4,UN=220V DC						
符号	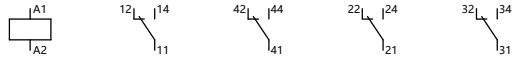						
节点位置	S/5.2F	S/6.4C	S/6.4C				

设备号	-MT	物料号	RLY-MT585	数量	1	制造商	ABB
设备名称	TEMPERATURE MONITOR					型号	MT585
设备参数	100-240VDC/AC						
符号							
节点位置	S/1.6B	S/4.2D	S/8.7C	S/8.5C	S/8.4C	S/8.3B	

This drawing and information contained thereon is the property of ABB (XIAMEN) Switchgear CO. LTD. and shall not be used, reproduced for any purpose ,or shown to third parties without the written consent of ABB (XIAMEN) Switchgear CO. LTD.

REV.	DESCRIPTION	REV. DATE

DRAWN	Winni Zheng	TITLE	设备清单(低压室)
CHECKED	Cherry		
APPROVED	Joe	CONTRACT NO.:	504482462
FIRST DATE	4/30/2025		

FUNCTION: 进线柜

PROJECT: 江苏联通宿迁发展大道局市电隐患改造工程

= I1 | SHEET NO 3.a

SCALE 1:1 | TOTAL PAGES 6

DRAWING NO XZS1-48251-A02-I1-E

设备清单(小车内部)

设备号	-FA	物料号	OOM-09223	数量	3	制造商
设备名称						型号
设备参数						
符号						
节点位置	S/1.1B					

This drawing and information contained thereon is the property of ABB (XIAMEN) Switchgear CO. LTD. and shall not be used, reproduced for any purpose ,or shown to third parties without the written consent of ABB (XIAMEN) Switchgear CO. LTD.

REV.	DESCRIPTION	REV. DATE

DRAWN	Winni Zheng	TITLE	设备清单(小车内部)
CHECKED	Cherry		
APPROVED	Joe	CONTRACT NO.:	504482462
FIRST DATE	4/30/2025		

FUNCTION: 进线柜

PROJECT: 江苏联通宿迁发展大道局市电隐患改造工程

= I1 | SHEET NO 4

SCALE 1:1 | TOTAL PAGES 6

DRAWING NO XZS1-48251-A02-I1-E

REV.	DESCRIPTION	REV. DATE

This drawing and information contained thereon is the property of ABB (XIAMEN) Switchgear CO. LTD. and shall not be used, reproduced for any purpose ,or shown to third parties without the written consent of ABB (XIAMEN) Switchgear CO. LTD.

==A02=I1+-X2

备注	外引电缆	设备	线号	端子号	型号	线号	设备	外引电缆	备注
		-FCM20:2		1	NEK4		-BCG1:X100:1		
				2	NEK4		-MT:1		
		-PGM:L/+		3	NEK4		-QAB:11		
				4	NEK4		-QAB:26		
				5	NEK4		-QAB:5		
				6	NEK4		-QAB:23		
				7	NEK4		-QAB:12		
	△	=M1-X5:3		8	NEK4				
	△	=P1-X5:1		9	NEK4				
	△	=P2-X5:1							
				10	NEK4		-SFS32:7		
	△	=P1-X5:14		11	NEK4				
	△	=P2-X5:14							
				12	NEK4				
				13	NEK4				
		-FCM20:4		14	NEK4		-BCG1:X100:2		
				15	NEK4		-MT:2		
		-PGM:N/-		16	NEK4		-PFX2:1		
				17	NEK4		-BCG1:X110:2		
				18	NEK4		-KFA1:A2		
				19	NEK4		-BCG1:X120:2		
		-QAB:21		20	NEK4		-PFX2:3		
		-QAB:22		21	NEK4		-PFX2:2		
		-QAB:51		22	NEK4		-PFX1:3		
		-QAB:50		23	NEK4		-PFX1:2		
		-QAB:36		24	NEK4		-BCG1:X110:1		
		-QAB:15		25	NEK4		-BCG1:X110:3		
		-QAB:33		26	NEK4		-BCG1:X110:5		
				27	NEK4		-KFA1:A1		
		-QAB:48		28	NEK4		-BCG1:X110:7		
		-QAB:47		29	NEK4		-BCG1:X110:8		
	△	=M1-X5:4		30	NEK4		-BCG1:X110:10		
	△	=P1-X5:2		31	NEK4		-BCG1:X110:11		
	△	=P2-X5:2							
	△	=P1-X5:15		32	NEK4		-BCG1:X120:1		
	△	=P2-X5:15							
				33	NEK4		-BCG1:X120:3		
				34	NEK4		-BCG1:X120:4		
				35	NEK4		-BCG1:X120:5		

☆ 柜间小母线,随柜提供

△ 柜间控制电路(由客户自备)

短接排

✕ 分隔板

(测试短接片

O 其他

DRAWN	Winni Zheng	
CHECKED	Cherry	
APPROVED	Joe	
FIRST DATE	4/30/2025	
REV. DATE		
REV.		
DESCRIPTION		

TITLE: 端子图表 ==A02=I1+-X2

CONTRACT NO.: 504482462

FUNCTION: 进线柜

PROJECT: 江苏联通宿迁发展大道局市电隐患改造工程

=	I1	
SCALE	1:1	SHEET NO. 1
DRAWING NO.	XZS1-48251-A02-I1-T	TOTAL PAGES 10

REV.	DESCRIPTION	REV. DATE

This drawing and information contained thereon is the property of ABB (XIAMEN) Switchgear CO. LTD. and shall not be used, reproduced for any purpose ,or shown to third parties without the written consent of ABB (XIAMEN) Switchgear CO. LTD.

==A02=I1+-X3

备注	外引电缆	设备	线号	端子号	型号	线号	设备	外引电缆	备注
		-FCM30:2		1	NEK4		-SFS32:1		
				2	NEK4		-BCG1:X100:16		
				3	NEK4		-BCG1:X100:14		
		-BCG1:X110:24		4	NEK4				
	△	=B1-X5:38		5	NEK4				
	△	=B1-X5:40							
				6	NEK4		-PFV1:220V		
				7	NEK4				
		-FCM30:4		8	NEK4		-QAB:14		
				9	NEK4		-QAB:30		
				10	NEK4		-PFV1:0V		
				11	NEK4		-RLE1:E2		
				12	NEK4				
				13	NEK4		-QAB:49		
	△	=B1-X5:8		14	NEK4				
	△	=B1-X5:10							
	△	-X5:11		15	NEK4				
				16	NEK4				
				17	NEK4		-SFS31:4		
				18	NEK4		-BCG1:X100:7		
	△	=M1-X5:2		19	NEK4		-QAB:10		
				20	NEK4		-QAB:4		
		-QAB:31		21	NEK4		-BCG1:X100:9		
				22	NEK4		-SFS31:2		
				23	NEK4		-XLP1:2		
				24	NEK4		-XLP2:2		
				25	NEK4		-XLP4:2		
				26	NEK4		-XLP3:2		
				27	NEK4				
	△	=B1-X5:7		28	NEK4		=M1-X5:1	△	
	△	=B1-X5:9							
	△	-X5:12		29	NEK4				
				30	NEK4		-QAB:41		
		-RLE1:E1		31	NEK4		-PFV1:COM		

☆ 柜间小母线,随柜提供

△ 柜间控制电路(由客户自备)

短接排

✕ 分隔板

(测试短接片

O 其他

DRAWN	Winni Zheng
CHECKED	Cherry
APPROVED	Joe
FIRST DATE	4/30/2025
REV. DATE	
REV.	
DESCRIPTION	

TITLE: 端子图表 ==A02=I1+-X3

CONTRACT NO.: 504482462

FUNCTION: 进线柜

PROJECT: 江苏联通宿迁发展大道局市电隐患改造工程

=	I1
SCALE	1:1
DRAWING NO.	XZS1-48251-A02-I1-T
SHEET NO.	2
TOTAL PAGES	10

REV.	DESCRIPTION	REV. DATE

This drawing and information contained thereon is the property of ABB (XIAMEN) Switchgear CO. LTD. and shall not be used, reproduced for any purpose ,or shown to third parties without the written consent of ABB (XIAMEN) Switchgear CO. LTD.

==A02=I1+-X4

备注	外引电缆	设备	线号	端子号	型号	线号	设备	外引电缆	备注
		-BCT1:1S2		1	NEK6S		-PGM:I11		
		-BCT1:1S1		2	NEK6S				
		-BCT3:1S2		3	NEK6S		-PGM:I31		
		-BCT3:1S1		4	NEK6S				
		-GND		5	NEK6S		-PGM:I21		
		-BCT1:2S2		6	NEK6S		-X4:7		
		-BCT1:2S1		7	NEK6S		-X4:6		
		-BCT3:2S2		8	NEK6S		-X4:9		
		-BCT3:2S1		9	NEK6S		-X4:8		
		-GND		10	NEK6S				
		-BCT1:3S2		11	NEK6S		-BCG1:X120:7		
		-BCT1:3S1		12	NEK6S				
		-BCT3:3S2		13	NEK6S		-BCG1:X120:11		
		-BCT3:3S1		14	NEK6S				
		-GND		15	NEK6S		-BCG1:X120:9		
				16	NEK6S		-BCG1:X120:13		
				17	NEK6S		-BCG1:X120:14		
		-GND		18	NEK6S				
				19	NEK6S		-PGM:I12		
		-PGM:I22		20	NEK6S		-PGM:I32		

☆ 柜间小母线,随柜提供

△ 柜间控制电路(由客户自备)

短接排

✕ 分隔板

(测试短接片

O 其他

REV.	DESCRIPTION	REV. DATE		
		DRAWN	Winni Zheng	TITLE
		CHECKED	Cherry	端子图表 ==A02=I1+-X4
		APPROVED	Joe	CONTRACT NO.:
		FIRST DATE	4/30/2025	504482462

FUNCTION: 进线柜

PROJECT: 江苏联通宿迁发展大道局市电隐患改造工程

= I1 | SCALE 1:1 | SHEET NO. 3 | TOTAL PAGES 10

DRAWING NO. XZS1-48251-A02-I1-T

REV.	DESCRIPTION	REV. DATE

This drawing and information contained thereon is the property of ABB (XIAMEN) Switchgear CO. LTD. and shall not be used, reproduced for any purpose ,or shown to third parties without the written consent of ABB (XIAMEN) Switchgear CO. LTD.

==A02=I1+-X5

备注	外引电缆	设备	线号	端子号	型号	线号	设备	外引电缆	备注
				1	NEK4		-QAB:24		
				2	NEK4		-QAB:34		
	△	=B1-X2:17		3	NEK4		-QAB:9		
	△	=B1-X2:18							
	△	=B1-X2:47		4	NEK4		-QAB:19		
	△	=B1-X2:48							
				5	NEK4		-QAB:28		
				6	NEK4		-QAB:38		
				7	NEK4		-QAB:29		
				8	NEK4		-QAB:39		
	△	=B1-X3:12		9	NEK4		-QAB:6		
	△	=B1-X3:13							
	△	=B1-X3:19		10	NEK4		-QAB:16		
	△	=B1-X3:20							
	△	-X3:15		11	NEK4		-QAB:8		
	△	-X3:29		12	NEK4		-QAB:18		
				13	NEK4		-KFA1:14		
				14	NEK4		-KFA1:11		
				15	NEK4		-KFA1:44		
				16	NEK4		-KFA1:41		
				17	NEK4		-QAB:55		
				18	NEK4		-QAB:56		
				19	NEK4		-QAB:54		
				20	NEK4		-QAB:52		
				21	NEK4		-QAB:53		
				22	NEK4		-QAB:57		
				23	NEK4		-QAB:58		
	△	=B1-X2:8		24	NEK4		-SFS32:5		
	△	=B1-X2:9							
		-SFS32:6		25	NEK4		-QAB:7		
				26	NEK4		-SFS32:9		
	△	=B1-X2:39		27	NEK4		-QAB:17		
	△	=B1-X2:40							
				28	NEK4		-SFS32:10		
				29	NEK4		-SFS32:11		
				30	NEK4		-SFS32:12		
				31	NEK4		-BCG1:X100:21		
				32	NEK4		-BCG1:X100:24		
				33	NEK4		-BCG1:X110:15		
				34	NEK4		-BCG1:X110:14		
				35	NEK4		-BCG1:X100:5		
				36	NEK4		-BCG1:X100:12		
				37	NEK4		-BCG1:X100:3		
				38	NEK4		-BCG1:X100:10		
	△	=B1-X2:4		39	NEK4		-BCG1:X110:18		
	△	=B1-X2:6							
	△	=B1-X2:35		40	NEK4		-BCG1:X110:17		
	△	=B1-X2:37							
	△	=B1-X2:5		41	NEK4		-BCG1:X110:21		
	△	=B1-X2:7							
	△	=B1-X2:36		42	NEK4		-BCG1:X110:20		
	△	=B1-X2:38							
	△	=B1-X5:39		43	NEK4		-XLP3:1		
	△	=B1-X5:41							

☆ 柜间小母线,随柜提供

△ 柜间控制电路(由客户自备)

短接排

✕ 分隔板

(测试短接片

O 其他

DRAWN	Winni Zheng	TITLE	端子图表 ==A02=I1+-X5
CHECKED	Cherry		
APPROVED	Joe	CONTRACT NO.:	504482462
FIRST DATE	4/30/2025		
REV. DATE		FUNCTION	进线柜
DESCRIPTION		PROJECT	江苏联通宿迁发展大道局市电隐患改造工程
REV.			

=	I1	SHEET NO.	4
SCALE	1:1	TOTAL PAGES	10
DRAWING NO.	XZS1-48251-A02-I1-T		

REV.	DESCRIPTION	REV. DATE

This drawing and information contained thereon is the property of ABB (XIAMEN) Switchgear CO. LTD. and shall not be used, reproduced for any purpose ,or shown to third parties without the written consent of ABB (XIAMEN) Switchgear CO. LTD.

==A02=I1+-X6

备注	外引电缆	设备	线号	端子号	型号	线号	设备	外引电缆	备注
		-FCM66:2		1	NEK4		-BCG1:X130:11		
		-FCM66:4		2	NEK4		-BCG1:X130:13		
				3	NEK4		-BCG1:X130:12		
				4	NEK4		-BCG1:X130:14		
		-X6:11		5	NEK4		-BCG1:X130:16		
		-FCM66:6		6	NEK4		-BCG1:X130:15		
		-FCM65:2		7	NEK4		-PGM:V1		
		-FCM65:6		8	NEK4		-PGM:V3		
		-FCM65:4		9	NEK4		-PGM:V2		
				10	NEK4		-PGM:VN		
		-X6:5		11	NEK4		-X13:4		

☆ 柜间小母线,随柜提供

△ 柜间控制电路(由客户自备)

短接排

分隔板

(测试短接片

O 其他

REV.	DESCRIPTION	REV. DATE		
	DRAWN	Winni Zheng	TITLE	端子图表 ==A02=I1+-X6
	CHECKED	Cherry		
	APPROVED	Joe	CONTRACT NO.:	50448246 2
	FIRST DATE	4/30/2025		

FUNCTION 进线柜

PROJECT 江苏联通宿迁发展大道局市电隐患改造工程

= I1 | SCALE 1:1 | SHEET NO 5 | TOTAL PAGES 10

DRAWING NO XZS1-48251-A02-I1-T

==A02=I1+-X8

备注	外引电缆	设备	线号	端子号	型号	线号	设备	外引电缆	备注
		-MT4		1	NEK4		-BR25:V+		
		-MT5		2	NEK4		-BR25:V-		

☆ 柜间小母线,厢柜提供

△ 柜间控制电路(由客户自备)

短接排

分隔板

测试短接片

其他

This drawing and information contained thereon is the property of ABB (XIAMEN) Switchgear CO. LTD. and shall not be used, reproduced for any purpose ,or shown to third parties without the written consent of ABB (XIAMEN) Switchgear CO.LTD.

REV.	DESCRIPTION	REV. DATE

DRAWN	Winni Zheng	TITLE	端子图表 ==A02=I1+-X8
CHECKED	Cherry	CONTRACT NO.:	504482462
APPROVED	Joe		
FIRST DATE	4/30/2025		

ABB

FUNCTION	进线柜
PROJECT	江苏联通宿迁发展大道局市电隐患改造工程

=	I1	SHEET NO	6
SCALE	1:1	TOTAL PAGES	10
DRAWING NO	XZS1-48251-A02-I1-T		

REV.	DESCRIPTION	REV. DATE

This drawing and information contained thereon is the property of ABB (XIAMEN) Switchgear CO. LTD. and shall not be used, reproduced for any purpose ,or shown to third parties without the written consent of ABB (XIAMEN) Switchgear CO. LTD.

==A02=I1+-X9

备注	外引电缆	设备	线号	端子号	型号	线号	设备	外引电缆	备注
				1	NEK4		-SB2:13		
		-FCM91:2		2	NEK4		-BGD1:1		
		-EA2:A1		3	NEK4		-SB2:14		
				4	NEK4		-EA2:A2		
				5	NEK4		-EA1:A2		
		-X11:2		6	NEK4		-EB1:2		
		-FCM90:2		7	NEK4		-EB1:1		
		-EA1:A1		8	RCT4SW		-BGD1:2		

☆ 柜间小母线,随柜提供

△ 柜间控制电路(由客户自备)

短接排

分隔板

(测试短接片

O 其他

DRAWN	Winni Zheng	
CHECKED	Cherry	
APPROVED	Joe	
FIRST DATE	4/30/2025	
REV. DATE		

TITLE: 端子图表 ==A02=I1+-X9

CONTRACT NO.: 504482462

FUNCTION: 进线柜

PROJECT: 江苏联通宿迁发展大道局市电隐患改造工程

= I1

SCALE 1:1

SHEET NO. 7

TOTAL PAGES 10

DRAWING NO. XZS1-48251-A02-I1-T

REV.	DESCRIPTION	REV. DATE

This drawing and information contained thereon is the property of ABB (XIAMEN) Switchgear CO. LTD. and shall not be used, reproduced for any purpose ,or shown to third parties without the written consent of ABB (XIAMEN) Switchgear CO. LTD.

==A02=I1+-X11

备注	外引电缆	设备	线号	端子号	型号	线号	设备	外引电缆	备注
4	☆	-X11.1:1		1	A4C 4		-FCM90:1		
4	☆	-X11.2:1							
4	☆	-X11.1:2		2	A4C 4		-X9:6		
4	☆	-X11.2:2							
4	☆	-X11.1:3		3	A4C 4		-FCM30:1		
4	☆	-X11.2:3							
4	☆	-X11.1:4		4	A4C 4		-FCM30:3		
4	☆	-X11.2:4							
4	☆	-X11.1:5		5	A4C 4		-FCM10:1		
4	☆	-X11.2:5							
4	☆	-X11.1:6		6	A4C 4		-FCM10:3		
4	☆	-X11.2:6							

☆ 柜间小母线,随柜提供

△ 柜间控制电路(由客户自备)

短接排

分隔板

(测试短接片

O 其他

REV.	DESCRIPTION	REV. DATE		
			DRAWN	Winni Zheng
			CHECKED	Cherry
			APPROVED	Joe
			FIRST DATE	4/30/2025

TITLE: 端子图表 ==A02=I1+-X11

CONTRACT NO.: 504482462

FUNCTION: 进线柜

PROJECT: 江苏联通宿迁发展大道局市电隐患改造工程

= I1

SCALE 1:1

SHEET NO. 8

TOTAL PAGES 10

DRAWING NO. XZS1-48251-A02-I1-T

This drawing and information contained thereon is the property of ABB (XIAMEN) Switchgear CO. LTD. and shall not be used, reproduced for any purpose ,or shown to third parties without the written consent of ABB (XIAMEN) Switchgear CO.LTD.

==A02=I1+-X13

设备	线号	端子号	型号	线号	设备	外引电缆	备注
-X13.1:1		1	A4C 2.5		-FCM65:1		
-X13.2:1							
-X13.1:2		2	A4C 2.5		-FCM65:3		
-X13.2:2							
-X13.1:3		3	A4C 2.5		-FCM65:5		
-X13.2:3							
-X13.1:4		4	A4C 2.5		-X6:11		
-X13.2:4							

外引电缆	备注
☆	
☆	
☆	
☆	
☆	
☆	
☆	
☆	

☆ 柜间小母线,厢柜提供
△ 柜间控制电路(由客户自备)
短接排
分隔板
测试短接片
其他

REV.	DESCRIPTION	REV. DATE

DRAWN	Winni Zheng	TITLE	端子图表 ==A02=I1+-X13
CHECKED	Cherry	CONTRACT NO.:	504482462
APPROVED	Joe		
FIRST DATE	4/30/2025		

ABB

FUNCTION	进线柜
PROJECT	江苏联通宿迁发展大道局市电隐患改造工程

=	I1	SHEET NO	9
SCALE	1:1	TOTAL PAGES	10
DRAWING NO	XZS1-48251-A02-I1-T		

==A02=I1+-X14

备注	外引电缆	设备	线号	型号	端子号	线号	设备	外引电缆	备注
		-BCG1:X5:10		NEK4	1				
		-BCG1:X5:9		NEK4	2				
		-BCG1:X5:8		NEK4	3				
		-BCG1:X5:7		NEK4	4				
		-MT:7		NEK4	5		-BR25:A		
		-MT:6		NEK4	6		-BR25:B		
		-MT:10		NEK4	7				
		-MT:9		NEK4	8				
		-PGM:D+		NEK4	9				
		-PGM:D-		NEK4	10				

☆ 柜间小母线,厢柜提供

△ 柜间控制电路(由客户自备)

短接排

分隔板

测试短接片

其他

This drawing and information contained thereon is the property of ABB (XIAMEN) Switchgear CO. LTD. and shall not be used, reproduced for any purpose ,or shown to third parties without the written consent of ABB (XIAMEN) Switchgear CO.LTD.

REV.	DESCRIPTION	REV. DATE

DRAWN	Winni Zheng	TITLE	端子图表 ==A02=I1+-X14
CHECKED	Cherry		
APPROVED	Joe	CONTRACT NO.:	504482462
FIRST DATE	4/30/2025		

ABB

FUNCTION	进线柜
PROJECT	江苏联通宿迁发展大道局市电隐患改造工程

=	I1	SHEET NO	10
SCALE	1:1	TOTAL PAGES	10
DRAWING NO	XZS1-48251-A02-I1-T		

设备连接图

BAD

BCT1

1S1	-X4:2
1S2	-X4:1
2S1	-X4:7
2S2	-X4:6
3S1	-X4:12
3S2	-X4:11

BCT3

1S1	-X4:4
1S2	-X4:3
2S1	-X4:9
2S2	-X4:8
3S1	-X4:14
3S2	-X4:13

EA2

A1	-X9:3
A2	-X9:4

EB1 100W

1	-X9:7
2	-X9:6

QAB

1	GNYE	-GND
4		-X3:20
5		-X2:5
6		-X5:9

QAB

7		-X5:25
8		-X5:11
9		-X5:3
10		-X3:19
11		-X2:3
12		-X2:7
14		-X3:8
15		-X2:25
16		-X5:10
17		-X5:27
18		-X5:12
19		-X5:4
21		-X2:20
22		-X2:21
23		-X2:6
24		-X5:1
25		-FCM10:2
26		-X2:4
28		-X5:5
29		-X5:7
30		-X3:9
31		-X3:21
33		-X2:26
34		-X5:2
35		-FCM10:4
36		-X2:24
38		-X5:6
39		-X5:8
40	GNYE	-GND
41		-X3:30
47		-X2:29
48		-X2:28
49		-X3:13
50		-X2:23
51		-X2:22
52		-X5:20
53		-X5:21
54		-X5:19
55		-X5:17

QAB

56	-X5:18
57	-X5:22
58	-X5:23

RLE1 后门

E1	-X3:31
E2	-X3:11

This drawing and information contained thereon is the property of ABB (XIAMEN) Switchgear CO. LTD. and shall not be used, reproduced for any purpose ,or shown to third parties without the written consent of ABB (XIAMEN) Switchgear CO. LTD.

REV.	DESCRIPTION	REV. DATE

DRAWN	Winni Zheng	TITLE	主回路接线图
CHECKED	Cherry		
APPROVED	Joe	CONTRACT NO.:	504482462
FIRST DATE	4/30/2025		

FUNCTION: 进线柜

PROJECT: 江苏联通宿迁发展大道局市电隐患改造工程

= I1 | SHEET NO 1

SCALE 1:1 | TOTAL PAGES 4

DRAWING NO XZS1-48251-A02-I1-W

设备连接图

BCG1	REF615
GND	GNYE -GND
X5:1	
X5:2	
X5:3	
X5:4	
X5:5	
X5:6	
X5:7	-X14:4
X5:8	-X14:3
X5:9	-X14:2
X5:10	-X14:1
X100:1	-X2:1
X100:2	-X2:14
X100:3	-X5:37
X100:4	
X100:5	-X5:35
X100:6	-SFS32:4
	-BCG1:X100:8
X100:7	-X3:18
X100:8	-BCG1:X100:6
X100:9	-X3:21
X100:10	-X5:38
X100:11	
X100:12	-X5:36
X100:13	-XLP2:1
X100:14	-X3:3
X100:15	-BCG1:X100:16
X100:16	-X3:2
	-BCG1:X100:15
X100:17	-BCG1:X100:19
X100:18	-XLP1:1
X100:19	-BCG1:X100:17
X100:20	-BCG1:X100:21
X100:21	-X5:31
	-BCG1:X100:20
X100:22	-BCG1:X100:23
X100:23	-BCG1:X100:22
X100:24	-X5:32

BCG1	REF615
X110:1	-X2:24
X110:2	-X2:17
	-BCG1:X110:4
X110:3	-X2:25
X110:4	-BCG1:X110:2
	-BCG1:X110:6
X110:5	-X2:26
X110:6	-BCG1:X110:4
	-BCG1:X110:9
X110:7	-X2:28
X110:8	-X2:29
X110:9	-BCG1:X110:6
	-BCG1:X110:12
X110:10	-X2:30
X110:11	-X2:31
X110:12	-BCG1:X110:9
X110:13	-SFS32:8
X110:14	-X5:34
X110:15	-X5:33
X110:16	
X110:17	-X5:40
X110:18	-X5:39
X110:19	
X110:20	-X5:42
X110:21	-X5:41
X110:22	
X110:23	-XLP4:1
X110:24	-X3:4
X120:1	-X2:32
X120:2	-X2:19
	-BCG1:X120:6
X120:3	-X2:33
X120:4	-X2:34
X120:5	-X2:35
X120:6	-BCG1:X120:2
X120:7	-X4:11
X120:8	-BCG1:X120:12
X120:9	-X4:15
X120:10	-BCG1:X120:12

BCG1	REF615
X120:11	-X4:13
X120:12	-BCG1:X120:8
	-BCG1:X120:10
X120:13	-X4:16
X120:14	-X4:17
X130:9	
X130:10	
X130:11	-X6:1
X130:12	-X6:3
X130:13	-X6:2
X130:14	-X6:4
X130:15	-X6:6
X130:16	-X6:5
X130:17	
X130:18	

MP	
RJ12	-MT:RJ12

RJ12 连接线随装置一起供货

PFV1	
0V	-X3:10
110V	
220V	-X3:6
	-PFV1:NO
COM	-X3:31
NC	
NO	-PFV1:220V

PFX1	
1	-PFX2:1
2	-X2:23
3	-X2:22

PFX2	
1	-X2:16

PFX2	
	-PFX1:1
2	-X2:21
3	-X2:20

PGM	kWh kvarh
D+	-X14:9
D-	-X14:10
DI1	
DI2	
DI3	
DI4	
DIC	
DO11	
DO12	
DO21	
DO22	
GND	GNYE -GND
I11	-X4:1
I12	-X4:19
I21	-X4:5
I22	-X4:20
I31	-X4:3
I32	-X4:20
I41	
I42	
L/+	-X2:3
N/-	-X2:16
V1	-X6:7
V2	-X6:9
V3	-X6:8
VN	-X6:10

SB2	
13	-X9:1
14	-X9:3
21	

This drawing and information contained thereon is the property of ABB (XIAMEN) Switchgear CO. LTD. and shall not be used, reproduced for any purpose, or shown to third parties without the written consent of ABB (XIAMEN) Switchgear CO. LTD.

REV.	DESCRIPTION	REV. DATE

DRAWN	Winni Zheng	TITLE	低压室门板接线图
CHECKED	Cherry		
APPROVED	Joe	CONTRACT NO.:	504482462
FIRST DATE	4/30/2025		

FUNCTION: 进线柜

PROJECT: 江苏联通宿迁发展大道局市电隐患改造工程

= I1 | SCALE 1:1 | SHEET NO 2 | TOTAL PAGES 4

DRAWING NO XZS1-48251-A02-I1-W

设备连接图

SB2

22	

SFS31 分闸/正常/合闸 断路器操作开关

1	-SFS31:3
2	-X3:22
3	-SFS32:2
	-SFS31:1
4	-X3:17
5	
6	
7	
8	
.	
.	
.	
.	

SFS32 就地/远方 操作方式开关

1	-X3:1
	-SFS32:3
2	-SFS31:3
3	-SFS32:1
4	-BCG1:X100:6
5	-X5:24
6	-X5:25
7	-X2:10
8	-BCG1:X110:13
9	-X5:26
10	-X5:28
11	-X5:29
12	-X5:30

XLP1

1	-BCG1:X100:18

XLP1

2	-X3:23

XLP2

1	-BCG1:X100:13
2	-X3:24

XLP3

1	-X5:43
2	-X3:26

XLP4

1	-BCG1:X110:23
2	-X3:25

This drawing and information contained thereon is the property of ABB (XIAMEN) Switchgear CO. LTD. and shall not be used, reproduced for any purpose ,or shown to third parties without the written consent of ABB (XIAMEN) Switchgear CO. LTD.

REV.	DESCRIPTION	REV. DATE

DRAWN	Winni Zheng	TITLE	低压室门板接线图
CHECKED	Cherry		
APPROVED	Joe	CONTRACT NO.:	504482462
FIRST DATE	4/30/2025		

FUNCTION: 进线柜

PROJECT: 江苏联通宿迁发展大道局市电隐患改造工程

= I1 | SHEET NO 2.a

SCALE 1:1 | TOTAL PAGES 4

DRAWING NO XZS1-48251-A02-I1-W

设备连接图

BGD1 低压室门开

1	-X9:2
2	-X9:8

BR25

A	-X14:5
B	-X14:6
V+	-X8:1
V-	-X8:2

EA1

A1	-X9:8
A2	-X9:5

FCM10

1	-X11:5
2	-QAB:25
3	-X11:6
4	-QAB:35

FCM20

1	-FCM30:1
2	-X2:1
3	-FCM30:3
4	-X2:14

FCM30

1	-X11:3
	-FCM20:1
2	-X3:1
3	-X11:4
	-FCM20:3
4	-X3:8

FCM65

1	-X13:1
	-FCM66:1
2	-X6:7
3	-X13:2
	-FCM66:3
4	-X6:9
5	-X13:3
	-FCM66:5
6	-X6:8

FCM66

1	-FCM65:1
2	-X6:1
3	-FCM65:3
4	-X6:2
5	-FCM65:5
6	-X6:6

FCM90

1	-X11:1
	-FCM91:1
2	-X9:7

FCM91

1	-FCM90:1
2	-X9:2

KFA1

11	-X5:14
12	
14	-X5:13
21	
22	
24	
31	

KFA1

32	
34	
41	-X5:16
42	
44	-X5:15
A1	-X2:27
A2	-X2:18

MT

1	-X2:2
2	-X2:15
4	-X8:1
5	-X8:2
6	-X14:6
7	-X14:5
8	-GND
9	-X14:8
10	-X14:7
RJ12	-MP:RJ12

RJ12 连接线随装置一起供货

This drawing and information contained thereon is the property of ABB (XIAMEN) Switchgear CO. LTD. and shall not be used, reproduced for any purpose ,or shown to third parties without the written consent of ABB (XIAMEN) Switchgear CO. LTD.

REV.	DESCRIPTION	REV. DATE

DRAWN	Winni Zheng	TITLE	低压室接线图
CHECKED	Cherry		
APPROVED	Joe	CONTRACT NO.:	504482462
FIRST DATE	4/30/2025		

FUNCTION: 进线柜

PROJECT: 江苏联通宿迁发展大道局市电隐患改造工程

= I1 | SHEET NO 3

SCALE 1:1 | TOTAL PAGES 4

DRAWING NO XZS1-48251-A02-I1-W

@DLD

LV PANEL ARRANGEMENT

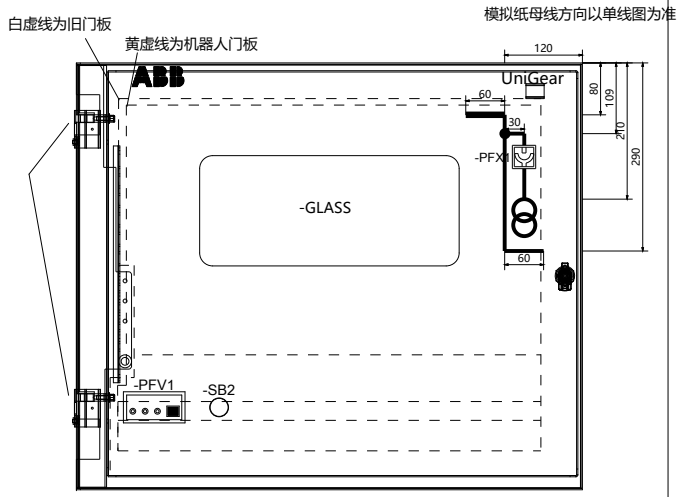

W0800_H0705_NEW(平门)

白红区域深度不超过370

红绿区域深度不超过310

绿蓝区域深度不超过190

蓝白区域深度不超过50

CUTOUT

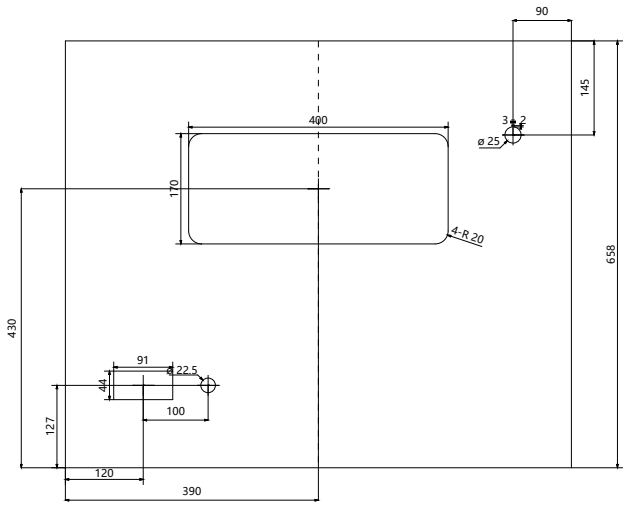

CUTOUT 1:2

This drawing and information contained thereon is the property of ABB (XIAMEN) Switchgear CO. LTD. and shall not be used, reproduced for any purpose ,or shown to third parties without the written consent of ABB (XIAMEN) Switchgear CO. LTD.

REV.	DESCRIPTION	REV. DATE

备注：
1. 指示灯间距不少于50mm
2. 连接片和指示灯间距不少于60mm
3. 当有母线桥时，模拟纸 整体下移20mm，模拟纸跟上沿距离要不小于40mm
4.转换开关水平间距不少于80mm，节点数超过2层时高度不低于150mm
5. 保护装置靠上图门板左侧安装，若元器件深度较大，跟右侧门边距离小于200mm，则需要评估是否跟门框干涉。

DRAWN	Winni Zheng	TITLE	门板开孔图
CHECKED	Cherry		
APPROVED	Joe	CONTRACT NO.:	504482462
FIRST DATE	4/30/2025		

ABB

FUNCTION	计量柜
PROJECT	江苏联通宿迁发展大道局市电隐患改造工程

=	M1	SHEET NO	1
SCALE	1:8	TOTAL PAGES	2
DRAWING NO	XZS1-48251-A02-M1-C		

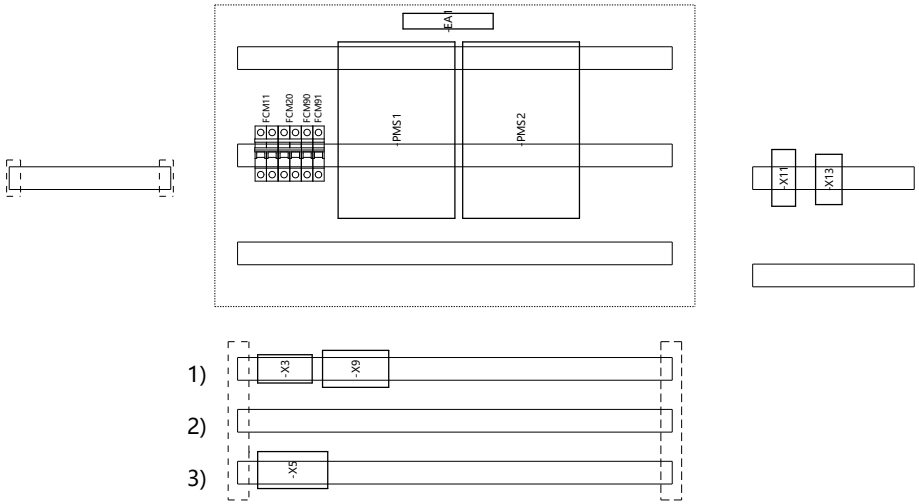

注：1. 蓝色虚框内的导轨不可安装端子
2. 空开尽量不要装在正面最下边的导轨上，建议放在从下往上第二根导轨上。

智能盒(若有)

数字盒安装在低压室底部，配置MB585时使用，MB585安装在低压室。
安装：蜂鸣器/灯带/温湿度传感器各1个

柜型：UGZS1_W0800_H0705

This drawing and information contained thereon is the property of ABB (XIAMEN) Switchgear CO. LTD. and shall not be used, reproduced for any purpose ,or shown to third parties without the written consent of ABB (XIAMEN) Switchgear CO. LTD.

REV.	DESCRIPTION	REV. DATE

DRAWN	Winni Zheng	TITLE	低压室布置图
CHECKED	Cherry		
APPROVED	Joe	CONTRACT NO.:	504482462
FIRST DATE	4/30/2025		

FUNCTION: 计量柜
PROJECT: 江苏联通宿迁发展大道局市电隐患改造工程
= M1 | SCALE 1:8 | SHEET NO 2 | TOTAL PAGES 2
DRAWING NO XZS1-48251-A02-M1-C

单线图

一次设备索引			
设备号	设备名称	数量	物料号
-QBT	熔断器手车	1	QTF
-BAD	电容分压装置	3	DIK-10-B10N1000C
-BCT1	电流互感器	1	EP-CTA-0002
-BCT3	电流互感器	1	EP-CTA-0002
-FCF	高压熔断器	3	FLX-1200010I194N
-BAT1	电压互感器	1	EP-PTT-04
-BAT2	电压互感器	1	EP-PTT-04

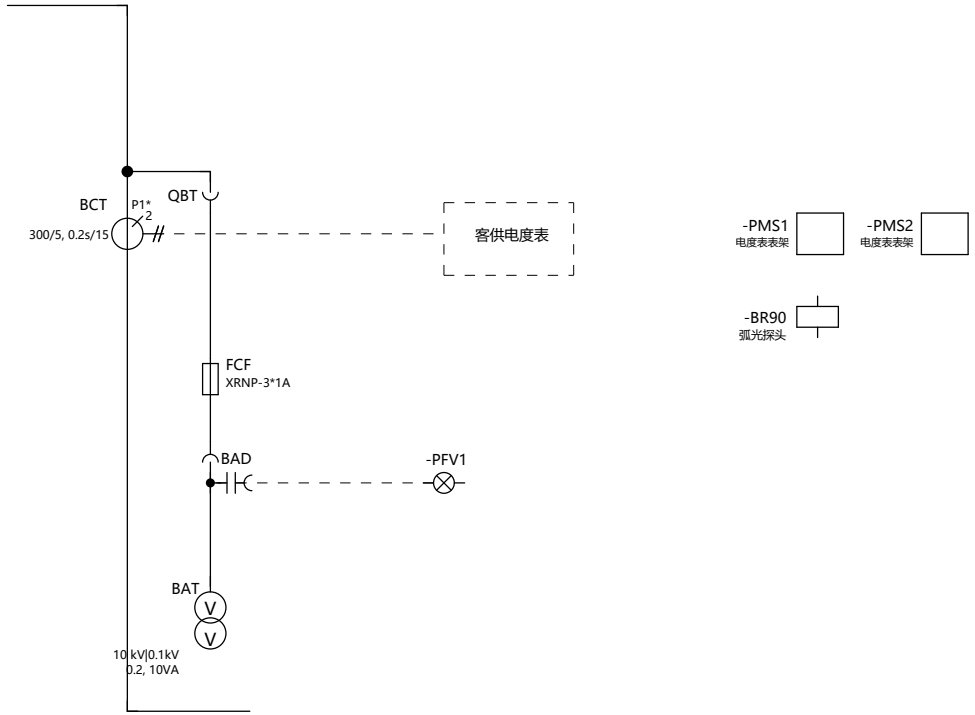

此套图适用柜号: 2GP-02;1GP-02

This drawing and information contained thereon is the property of ABB (XIAMEN) Switchgear CO. LTD. and shall not be used, reproduced for any purpose ,or shown to third parties without the written consent of ABB (XIAMEN) Switchgear CO. LTD.

REV.	DESCRIPTION	REV. DATE

DRAWN	Winni Zheng	TITLE	单线图
CHECKED	Cherry		
APPROVED	Joe	CONTRACT NO.:	504482462
FIRST DATE	4/30/2025		

FUNCTION 计量柜

PROJECT 江苏联通宿迁发展大道局市电隐患改造工程

= M1 | SHEET NO 1
SCALE 1:1 | TOTAL PAGES 7
DRAWING NO XZS1-48251-A02-M1-S

闭锁与信号回路		预留空开	电缆室照明	低压室照明	加热器回路 电缆室 100W

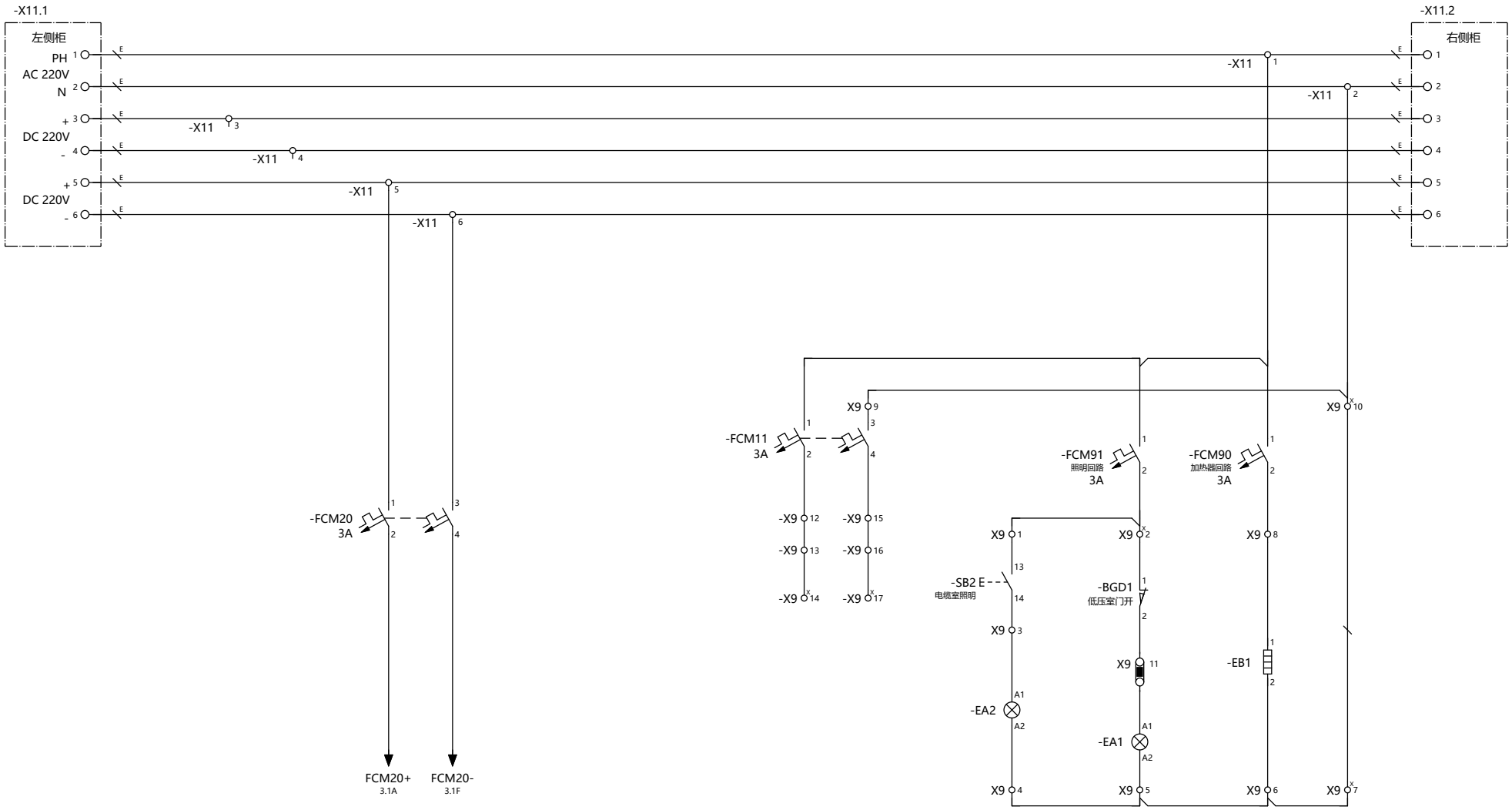

This drawing and information contained thereon is the property of ABB (XIAMEN) Switchgear CO. LTD. and shall not be used, reproduced for any purpose ,or shown to third parties without the written consent of ABB (XIAMEN) Switchgear CO. LTD.

REV.	DESCRIPTION	REV. DATE

DRAWN	Winni Zheng	TITLE	电源小母线回路
CHECKED	Cherry		
APPROVED	Joe	CONTRACT NO.:	504482462
FIRST DATE	4/30/2025		

FUNCTION: 计量柜

PROJECT: 江苏联通宿迁发展大道局市电隐患改造工程

= M1 | SHEET NO 2
SCALE 1:1 | TOTAL PAGES 7
DRAWING NO XZS1-48251-A02-M1-S

带电显示回路	熔断器手车位置	
	工作	试验

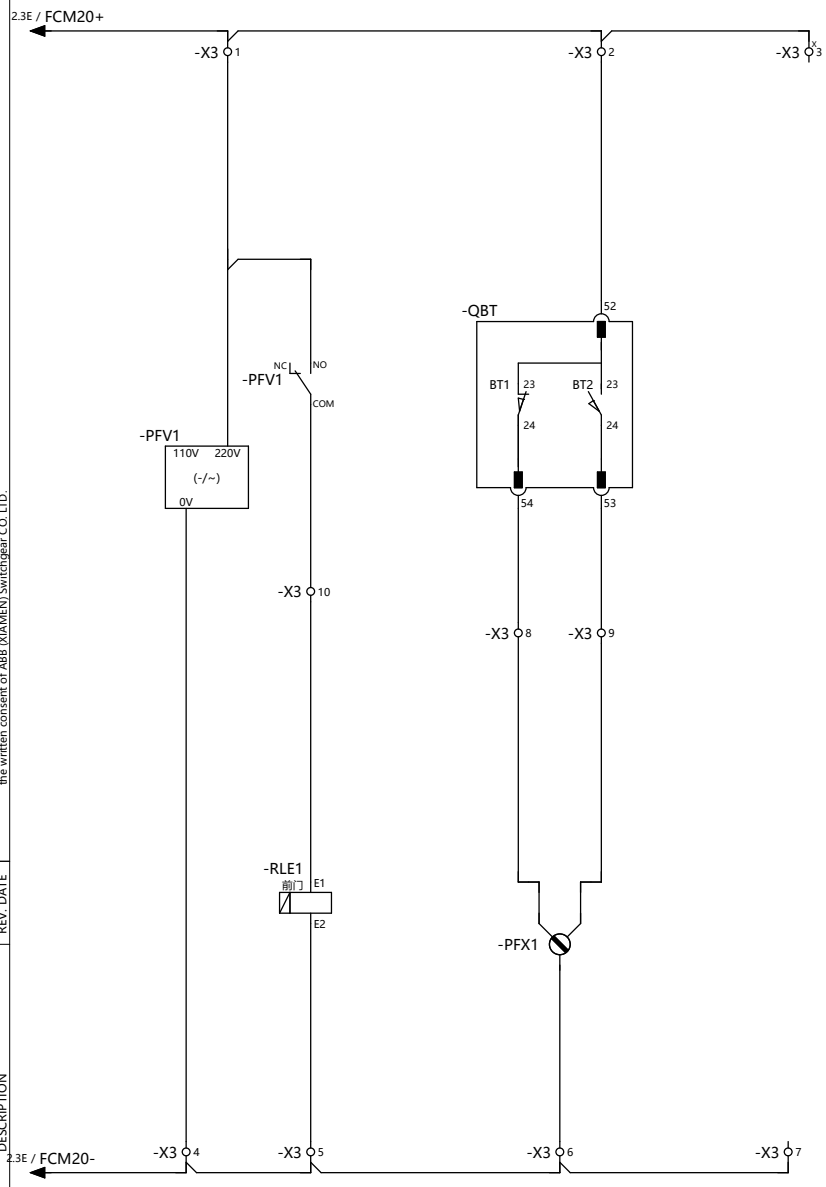

This drawing and information contained thereon is the property of ABB (XIAMEN) Switchgear CO. LTD. and shall not be used, reproduced for any purpose ,or shown to third parties without the written consent of ABB (XIAMEN) Switchgear CO. LTD.

REV.	DESCRIPTION	REV. DATE

DRAWN	Winni Zheng	TITLE	信号与闭锁回路
CHECKED	Cherry		
APPROVED	Joe	CONTRACT NO.:	504482462
FIRST DATE	4/30/2025		

FUNCTION	计量柜
PROJECT	江苏联通宿迁发展大道局市电隐患改造工程

=	M1	SHEET NO	3
SCALE	1:1	TOTAL PAGES	7
DRAWING NO	XZS1-48251-A02-M1-S		

工作位置	试验位置

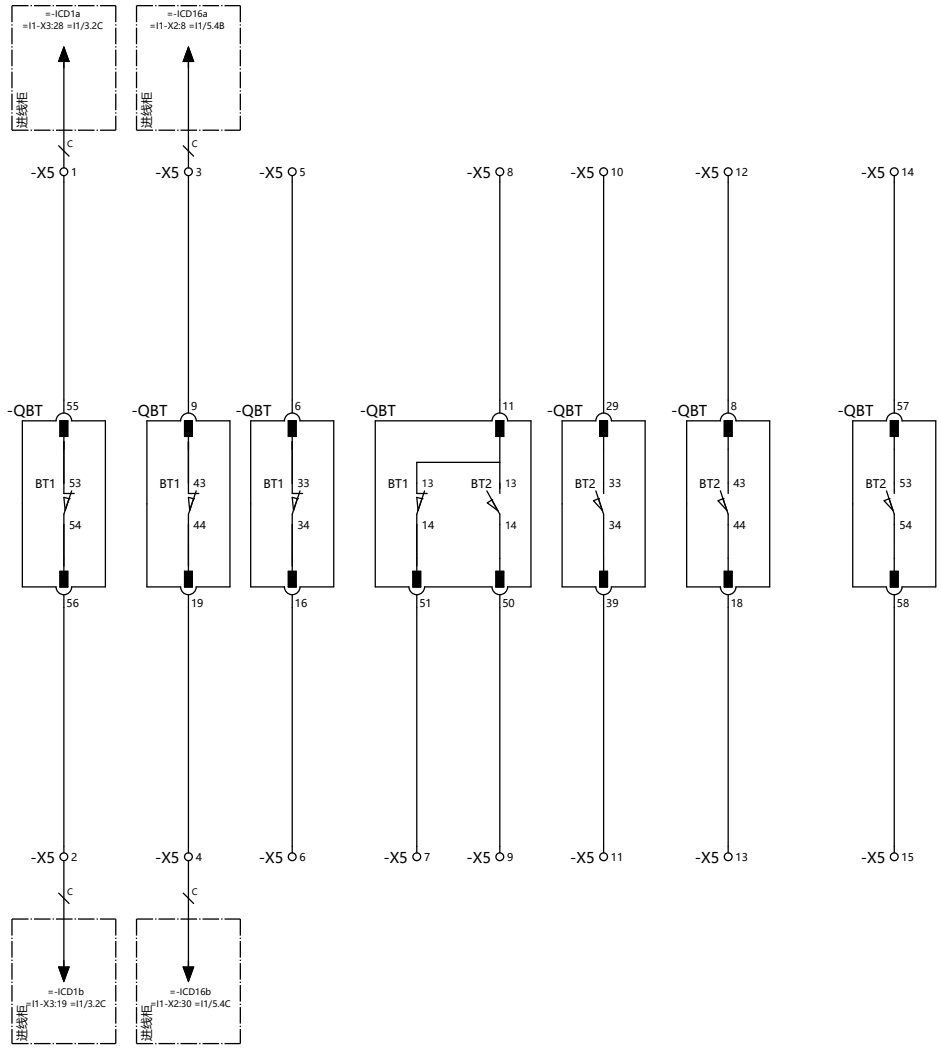

This drawing and information contained thereon is the property of ABB (XIAMEN) Switchgear CO. LTD. and shall not be used, reproduced for any purpose ,or shown to third parties without the written consent of ABB (XIAMEN) Switchgear CO. LTD.

REV.	DESCRIPTION	REV. DATE

DRAWN	Winni Zheng	TITLE	备用回路
CHECKED	Cherry		
APPROVED	Joe	CONTRACT NO.:	504482462
FIRST DATE	4/30/2025		

FUNCTION: 计量柜

PROJECT: 江苏联通宿迁发展大道局市电隐患改造工程

=	M1	SHEET NO	4
SCALE	1:1	TOTAL PAGES	7
DRAWING NO	XZS1-48251-A02-M1-S		

电压回路	计量电流回路

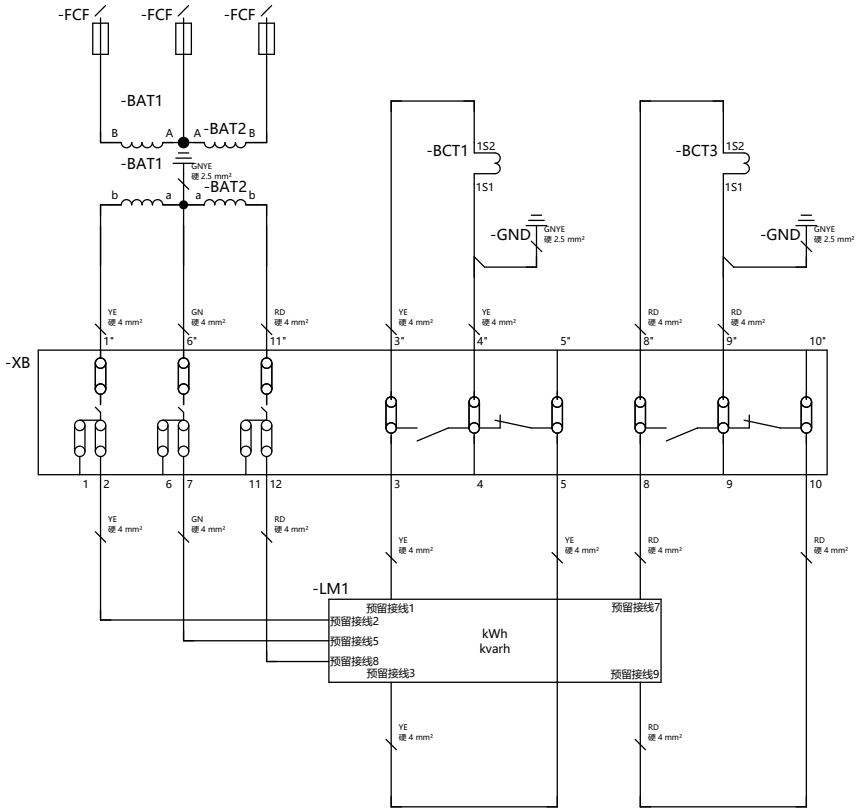

This drawing and information contained thereon is the property of ABB (XIAMEN) Switchgear CO. LTD. and shall not be used, reproduced for any purpose ,or shown to third parties without the written consent of ABB (XIAMEN) Switchgear CO. LTD.

REV.	DESCRIPTION	REV. DATE

DRAWN	Winni Zheng	TITLE	电流电压回路
CHECKED	Cherry		
APPROVED	Joe	CONTRACT NO.:	504482462
FIRST DATE	4/30/2025		

FUNCTION: 计量柜

PROJECT: 江苏联通宿迁发展大道局市电隐患改造工程

= M1 | SCALE 1:1 | SHEET NO 5 | TOTAL PAGES 7

DRAWING NO XZS1-48251-A02-M1-S

电压小母线

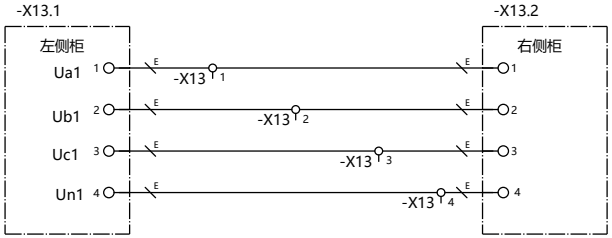

This drawing and information contained thereon is the property of ABB (XIAMEN) Switchgear CO. LTD. and shall not be used, reproduced for any purpose ,or shown to third parties without the written consent of ABB (XIAMEN) Switchgear CO. LTD.

REV.	DESCRIPTION	REV. DATE

			DRAWN	Winni Zheng	TITLE 小母线	FUNCTION 计量柜	= M1 / SCALE 1:1	SHEET NO 6 / TOTAL PAGES 7
			CHECKED	Cherry				
			APPROVED	Joe	CONTRACT NO.: 504482462	PROJECT 江苏联通宿迁发展大道局市电隐患改造工程	DRAWING NO XZS1-48251-A02-M1-S	
REV.	DESCRIPTION	REV. DATE	FIRST DATE	4/30/2025				

Fuse Truck

-QBT

QTF

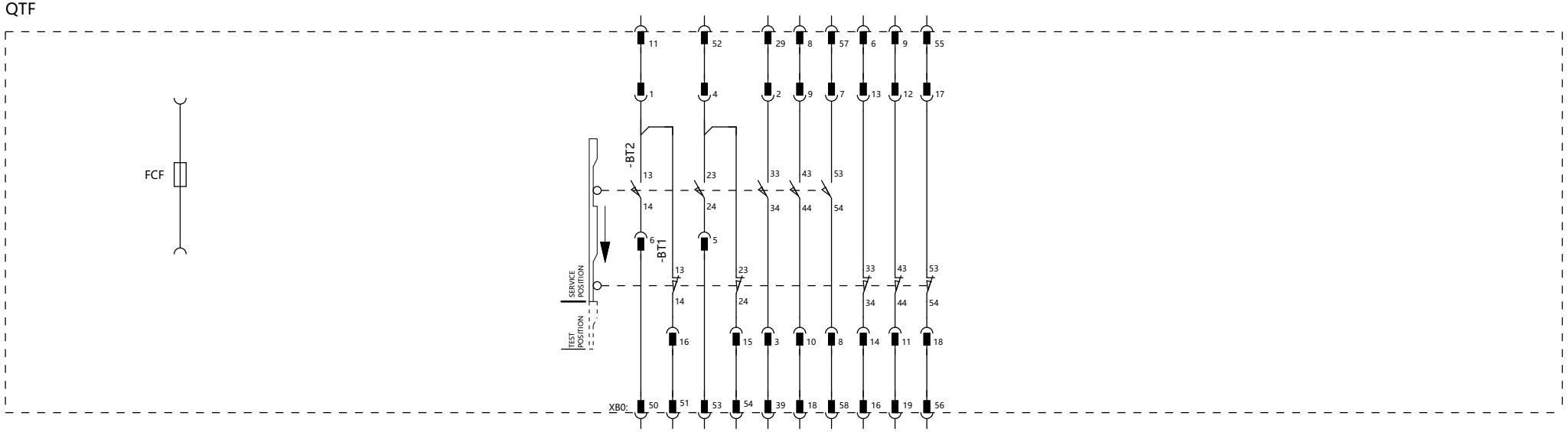

| | | |

设备清单(柜体)

设备号	-BAD	物料号	DIK-10-B10N1000C	数量 3	制造商 ABB
设备名称	电容分压装置				型号 B10N-1000C
设备参数	Un=12kV				
符号					
节点位置	S/1.1B				

设备号	-BAT1	物料号	EP-PTT-04	数量 1	制造商 现场安装
设备名称	电压互感器				型号
设备参数	供电局提供，现场安装				
符号					
节点位置	S/5.3B S/5.3C				

设备号	-BCT1	物料号	EP-CTA-0002	数量 1	制造商 现场安装
设备名称	电流互感器				型号
设备参数	供电局提供，现场安装				
符号	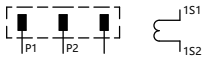				
节点位置	S/5.4C				

设备号	-BCT3	物料号	EP-CTA-0002	数量 1	制造商 现场安装
设备名称	电流互感器				型号
设备参数	供电局提供，现场安装				
符号	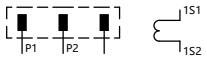				
节点位置	S/5.5C				

设备号	-BR90	物料号	OOM-06419	数量 1	制造商 /
设备名称	ARC LIGHT SENSOR				型号 WAT503
设备参数	length:3m, suitable for Relion series protection relay				
符号					
节点位置	S/1.7C				

设备号	-EA2	物料号	L-CL10-1C-W-AA-CA	数量 1	制造商 PEAKS
设备名称	LED电缆室照明灯				型号 CL10-1C-W-AA
设备参数	AC198-242V				
符号					
节点位置	S/2.6E				

设备号	-EB1	物料号	EP-HEATER-100W	数量 1	制造商 SANYANG
设备名称	加热器				型号 1FZEK833B
设备参数	100W				
符号					
节点位置	S/2.7E				

设备号	-QBT	物料号	QTF	数量 1	制造商 ABB
设备名称	熔断器手车				型号 QTF
设备参数	FUSE TRUCK Without RL2				
符号	参见总览图				
节点位置	==A02=M1&S/4				

设备号	-RLE1	物料号	EP-MAGNET	数量 1	制造商 PEAKS
设备名称	闭锁电磁铁				型号 EM10-S
设备参数	/				
符号					
节点位置	S/3.2E				

This drawing and information contained thereon is the property of ABB (XIAMEN) Switchgear CO. LTD. and shall not be used, reproduced for any purpose, or shown to third parties without the written consent of ABB (XIAMEN) Switchgear CO. LTD.

REV.	DESCRIPTION	REV. DATE

DRAWN	Winni Zheng	TITLE	设备清单(柜体)
CHECKED	Cherry		
APPROVED	Joe	CONTRACT NO.:	504482462
FIRST DATE	4/30/2025		

FUNCTION 计量柜

PROJECT 江苏联通宿迁发展大道局市电隐患改造工程

= M1 SCALE 1:1 SHEET NO 1 TOTAL PAGES 4

DRAWING NO XZS1-48251-A02-M1-E

设备清单(低压室面板)

设备号	-PFV1	物料号	VIO-DXN-Q-A10-1	数量	1	制造商	LEELEN
设备名称	强制型带电显示器					型号	DXN-Q
设备参数	DXN-Q 强制型带电显示器UGZS1 3KV/6KV/10kV，辅助电源：AC/DC 220/110V						
符号	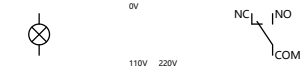						
节点位置	S/1.6C	S/3.1C	S/3.2C				

设备号	-PFX1	物料号	PIP-B01D0-TR	数量	1	制造商	PEAKS
设备名称	手车位置指示					型号	SI10-T
设备参数	AUX. SUPPLY:AC/DC90~230V						
符号							
节点位置	S/3.3E						

设备号	-SB2	物料号	PBA-CP2-10W-11	数量	1	制造商	ABB
设备名称	白色自锁按钮					型号	CP2-10W-11
设备参数	1NO+1NC,不带标牌套						
符号							
节点位置	S/2.6D						

This drawing and information contained thereon is the property of ABB (XIAMEN) Switchgear CO. LTD. and shall not be used, reproduced for any purpose ,or shown to third parties without the written consent of ABB (XIAMEN) Switchgear CO. LTD.

REV.	DESCRIPTION	REV. DATE

DRAWN	Winni Zheng	TITLE	设备清单(低压室面板)
CHECKED	Cherry		
APPROVED	Joe	CONTRACT NO.:	504482462
FIRST DATE	4/30/2025		

FUNCTION: 计量柜

PROJECT: 江苏联通宿迁发展大道局市电隐患改造工程

= M1 | SHEET NO 2
SCALE 1:1 | TOTAL PAGES 4
DRAWING NO XZS1-48251-A02-M1-E

设备清单(低压室)

设备号	-BGD1	物料号	EP-LVMS	数量	1
制造商	PEAKS				
设备名称	微动开关			型号	TS11-001-01
设备参数	MECHANICAL LIFE TIME>1000000TIMES				
符号					
节点位置	S/2.7D				

设备号	-EA1	物料号	L-CL10-1C-W-AA	数量	1
制造商	PEAKS				
设备名称	LED低压室照明灯			型号	CL10-1C-W-AA
设备参数	SUPPLY: AC198~242V; POWER: <4W				
符号					
节点位置	S/2.7E				

设备号	-FCM11	物料号	MCBR-G6563/2C3	数量	1
制造商	人民电器				
设备名称	微型空气开关			型号	G6563/2C3
设备参数	400V AC,IN=3A,2-POLE				
符号	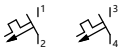				
节点位置	S/2.5D				

设备号	-FCM20	物料号	MCBR-GM32/23MC3A	数量	1
制造商	PEOPLE ELECTRIC				
设备名称	微型空气开关			型号	GM32/23MC3A
设备参数	Un=250V DC,In=3A,2-POLE				
符号	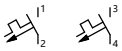				
节点位置	S/2.3D				

设备号	-FCM90	物料号	MCBR-G6563/1C3	数量	1
制造商	PEOPLE ELECTRIC				
设备名称	微型空气开关			型号	G6563/1C3
设备参数	Un=230V AC,In=3A,1-POLE				
符号					
节点位置	S/2.7D				

设备号	-FCM91	物料号	MCBR-G6563/1C3	数量	1
制造商	PEOPLE ELECTRIC				
设备名称	微型空气开关			型号	G6563/1C3
设备参数	Un=230V AC,In=3A,1-POLE				
符号					
节点位置	S/2.7D				

设备号	-PMS1	物料号	PMM-AUX-01	数量	1
制造商	/				
设备名称	电度表挂表架			型号	270
设备参数					
符号					
节点位置	S/1.7B				

设备号	-PMS2	物料号	PMM-AUX-01	数量	1
制造商	/				
设备名称	电度表挂表架			型号	270
设备参数					
符号					
节点位置	S/1.8B				

This drawing and information contained thereon is the property of ABB (XIAMEN) Switchgear CO. LTD. and shall not be used, reproduced for any purpose ,or shown to third parties without the written consent of ABB (XIAMEN) Switchgear CO. LTD.

REV.	DESCRIPTION	REV. DATE

DRAWN	Winni Zheng	TITLE	设备清单(低压室)
CHECKED	Cherry		
APPROVED	Joe	CONTRACT NO.:	504482462
FIRST DATE	4/30/2025		

FUNCTION: 计量柜

PROJECT: 江苏联通宿迁发展大道局市电隐患改造工程

= M1 | SHEET NO 3
SCALE 1:1 | TOTAL PAGES 4
DRAWING NO XZS1-48251-A02-M1-E

设备清单(小车内部)

设备号	-BAT2	物料号	EP-PTT-04	数量	1	制造商	现场安装
设备名称	电压互感器					型号	
设备参数	供电局提供，现场安装						
符号							
节点位置	S/5.3B	S/5.3C					

设备号	-FCF	物料号	FLX-1200010I194N	数量	3	制造商	XIRONG
设备名称	高压熔断器					型号	XRNP-12/1-50-1
设备参数	12kV,In=1A,Ia=50kA,E=194mm,D=25mm						
符号							
节点位置	S/5.3B						

设备号	-LM1	物料号	EP-LM	数量	1	制造商	/
设备名称	现场电度表					型号	
设备参数	适用三相三线电度表						
符号	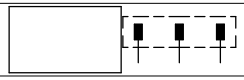	预留接线1	预留接线2	预留接线3	预留接线5	预留接线7	
节点位置	S/5.3D	S/5.4D	S/5.3D	S/5.4E	S/5.3D	S/5.5D	

设备号	-XB	物料号	OFP-TB-NZ2080-3	数量	1	制造商	南京电力自动化设备三厂有限公司
设备名称	多功能接线盒					型号	NZ2080-3
设备参数	/						
符号							
节点位置	S/5.2C	S/5.3C	S/5.3C	S/5.3C	S/5.4C	S/5.4C	S/5.5C

This drawing and information contained thereon is the property of ABB (XIAMEN) Switchgear CO. LTD. and shall not be used, reproduced for any purpose ,or shown to third parties without the written consent of ABB (XIAMEN) Switchgear CO. LTD.

REV.	DESCRIPTION	REV. DATE

DRAWN	Winni Zheng	TITLE	设备清单(小车内部)
CHECKED	Cherry		
APPROVED	Joe	CONTRACT NO.:	504482462
FIRST DATE	4/30/2025		

FUNCTION: 计量柜

PROJECT: 江苏联通宿迁发展大道局市电隐患改造工程

= M1 | SCALE 1:1 | SHEET NO 4 | TOTAL PAGES 4

DRAWING NO XZS1-48251-A02-M1-E

REV.	DESCRIPTION	REV. DATE

This drawing and information contained thereon is the property of ABB (XIAMEN) Switchgear CO. LTD. and shall not be used, reproduced for any purpose ,or shown to third parties without the written consent of ABB (XIAMEN) Switchgear CO. LTD.

==A02=M1+-X3

备注	外引电缆	设备	线号	端子号	型号	线号	设备	外引电缆	备注
		-FCM20:2		1	NEK4		-PFV1:220V		
				2	NEK4		-QBT:52		
				3	NEK4				
		-FCM20:4		4	NEK4		-PFV1:0V		
				5	NEK4		-RLE1:E2		
				6	NEK4		-PFX1:1		
				7	NEK4				
		-PFX1:3		8	NEK4		-QBT:54		
		-QBT:53		9	NEK4		-PFX1:2		
		-PFV1:COM		10	NEK4		-RLE1:E1		

☆ 柜间小母线,随柜提供

△ 柜间控制电路(由客户自备)

短接排

分隔板

(测试短接片

O 其他

REV.	DESCRIPTION	REV. DATE
DRAWN	Winni Zheng	4/30/2025
CHECKED	Cherry	
APPROVED	Joe	
FIRST DATE		

TITLE: 端子图表 ==A02=M1+-X3

CONTRACT NO.: 50448246 2

FUNCTION: 计量柜

PROJECT: 江苏联通宿迁发展大道局市电隐患改造工程

=	M1
SCALE	1:1
SHEET NO.	1
TOTAL PAGES	5
DRAWING NO.	XZS1-48251-A02-M1-T

REV.	DESCRIPTION	REV. DATE

This drawing and information contained thereon is the property of ABB (XIAMEN) Switchgear CO. LTD. and shall not be used, reproduced for any purpose ,or shown to third parties without the written consent of ABB (XIAMEN) Switchgear CO. LTD.

==A02=M1+-X5

备注	外引电缆	设备	线号	端子号	型号	线号	设备	外引电缆	备注
	△	=I1-X3:28		1	NEK4		-QBT:55		
	△	=I1-X3:19		2	NEK4		-QBT:56		
	△	=I1-X2:8		3	NEK4		-QBT:9		
	△	=I1-X2:30		4	NEK4		-QBT:19		
				5	NEK4		-QBT:6		
				6	NEK4		-QBT:16		
				7	NEK4		-QBT:51		
				8	NEK4		-QBT:11		
				9	NEK4		-QBT:50		
				10	NEK4		-QBT:29		
				11	NEK4		-QBT:39		
				12	NEK4		-QBT:8		
				13	NEK4		-QBT:18		
				14	NEK4		-QBT:57		
				15	NEK4		-QBT:58		

☆ 柜间小母线,随柜提供

△ 柜间控制电路(由客户自备)

短接排

✕ 分隔板

(测试短接片

O 其他

REV.	DESCRIPTION	REV. DATE

DRAWN	Winni Zheng	4/30/2025
CHECKED	Cherry	
APPROVED	Joe	
FIRST DATE		

TITLE: 端子图表 ==A02=M1+-X5

CONTRACT NO.: 504482462

FUNCTION: 计量柜

PROJECT: 江苏联通宿迁发展大道局市电隐患改造工程

=	M1
SCALE	1:1
DRAWING NO.	XZS1-48251-A02-M1-T
SHEET NO.	2
TOTAL PAGES	5

REV.	DESCRIPTION	REV. DATE

This drawing and information contained thereon is the property of ABB (XIAMEN) Switchgear CO. LTD. and shall not be used, reproduced for any purpose ,or shown to third parties without the written consent of ABB (XIAMEN) Switchgear CO. LTD.

==A02=M1+-X9

备注	外引电缆	设备	线号	端子号	型号	线号	设备	外引电缆	备注
				1	NEK4		-SB2:13		
		-FCM91:2		2	NEK4		-BGD1:1		
		-EA2:A1		3	NEK4		-SB2:14		
				4	NEK4		-EA2:A2		
				5	NEK4		-EA1:A2		
				6	NEK4		-EB1:2		
				7	NEK4		-X9:10		
		-FCM90:2		8	NEK4		-EB1:1		
				9	NEK4		-FCM11:3		
		-X11:2		10	NEK4		-X9:7		
		-EA1:A1		11	RCT4SW		-BGD1:2		
				12	NEK4		-FCM11:2		
				13	NEK4				
				14	NEK4				
				15	NEK4		-FCM11:4		
				16	NEK4				
				17	NEK4				

☆ 柜间小母线,随柜提供

△ 柜间控制电路(由客户自备)

短接排

✕ 分隔板

(测试短接片

O 其他

REV.	DESCRIPTION	REV. DATE
DRAWN	Winni Zheng	4/30/2025
CHECKED	Cherry	
APPROVED	Joe	
FIRST DATE		

TITLE: 端子图表 ==A02=M1+-X9

CONTRACT NO.: 504482462

FUNCTION: 计量柜

PROJECT: 江苏联通宿迁发展大道局市电隐患改造工程

=	M1
SCALE	1:1
DRAWING NO.	XZS1-48251-A02-M1-T
SHEET NO.	3
TOTAL PAGES	5

REV.	DESCRIPTION	REV. DATE

This drawing and information contained thereon is the property of ABB (XIAMEN) Switchgear CO. LTD. and shall not be used, reproduced for any purpose ,or shown to third parties without the written consent of ABB (XIAMEN) Switchgear CO. LTD.

==A02=M1+-X11

备注	外引电缆	设备	线号	端子号	型号	线号	设备	外引电缆	备注
4	☆	-X11.1:1		1	A4C 4		-FCM90:1		
4	☆	-X11.2:1							
4	☆	-X11.1:2		2	A4C 4		-X9:10		
4	☆	-X11.2:2							
4	☆	-X11.1:3		3	A4C 4				
4	☆	-X11.2:3							
4	☆	-X11.1:4		4	A4C 4				
4	☆	-X11.2:4							
4	☆	-X11.1:5		5	A4C 4		-FCM20:1		
4	☆	-X11.2:5							
4	☆	-X11.1:6		6	A4C 4		-FCM20:3		
4	☆	-X11.2:6							

☆ 柜间小母线,随柜提供

△ 柜间控制电路(由客户自备)

短接排

分隔板

(测试短接片

O 其他

REV.	DESCRIPTION	REV. DATE
DRAWN	Winni Zheng	4/30/2025
CHECKED	Cherry	
APPROVED	Joe	
FIRST DATE		

TITLE: 端子图表 ==A02=M1+-X11

CONTRACT NO.: 504482462

FUNCTION: 计量柜

PROJECT: 江苏联通宿迁发展大道局市电隐患改造工程

=	M1	SHEET NO. 4
SCALE	1:1	TOTAL PAGES 5
DRAWING NO.	XZS1-48251-A02-M1-T	

==A02=M1+-X13

备注	外引电缆	设备	线号	型号	端子号	线号	设备	外引电缆	备注
	☆	-X13.1:1		A4C 2.5	1				
	☆	-X13.2:1							
	☆	-X13.1:2		A4C 2.5	2				
	☆	-X13.2:2							
	☆	-X13.1:3		A4C 2.5	3				
	☆	-X13.2:3							
	☆	-X13.1:4		A4C 2.5	4				
	☆	-X13.2:4							

☆ 柜间小母线,厢柜提供

△ 柜间控制电路(由客户自备)

短接排

分隔板

测试短接片

其他

This drawing and information contained thereon is the property of ABB (XIAMEN) Switchgear CO. LTD. and shall not be used, reproduced for any purpose ,or shown to third parties without the written consent of ABB (XIAMEN) Switchgear CO. LTD.

REV.	DESCRIPTION	REV. DATE

DRAWN	Winni Zheng	TITLE	端子图表 ==A02=M1+-X13
CHECKED	Cherry		
APPROVED	Joe	CONTRACT NO.:	504482462
FIRST DATE	4/30/2025		

ABB

FUNCTION: 计量柜

PROJECT: 江苏联通宿迁发展大道局市电隐患改造工程

= M1 | SHEET NO 5

SCALE 1:1 | TOTAL PAGES 5

DRAWING NO XZS1-48251-A02-M1-T

设备连接图

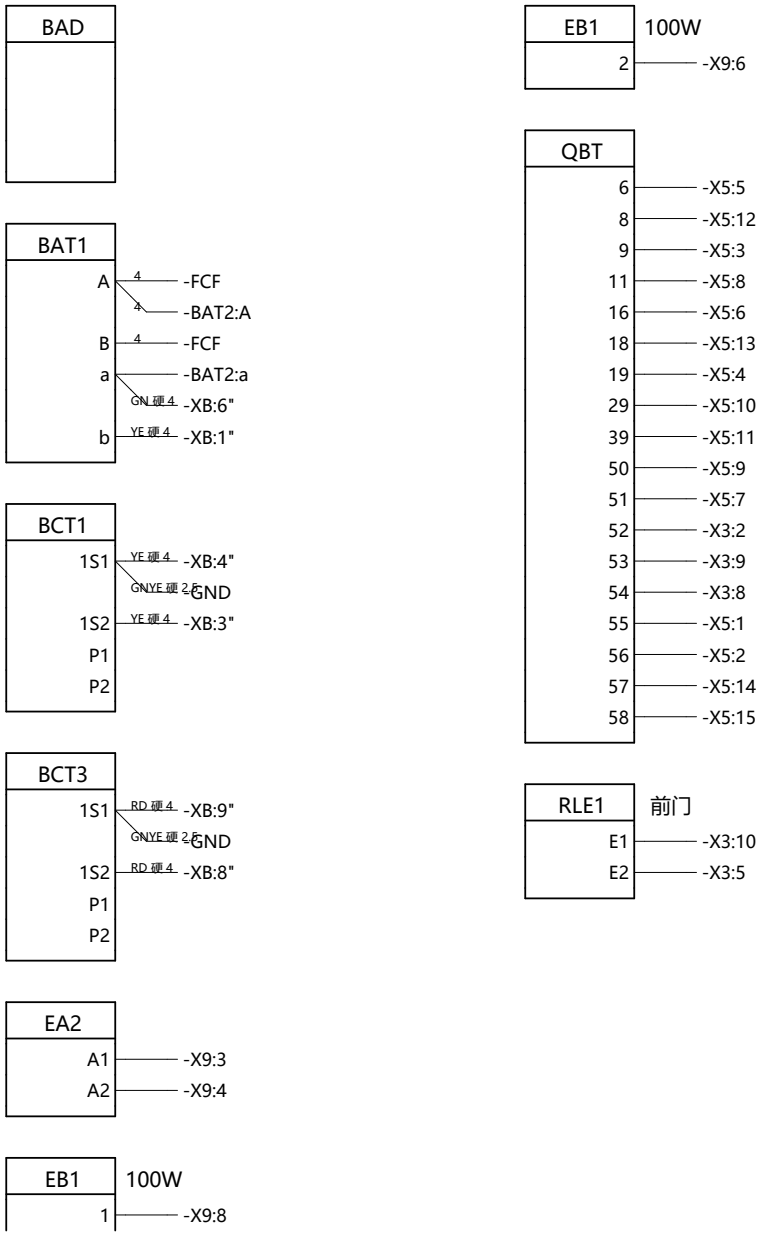

This drawing and information contained thereon is the property of ABB (XIAMEN) Switchgear CO. LTD. and shall not be used, reproduced for any purpose ,or shown to third parties without the written consent of ABB (XIAMEN) Switchgear CO. LTD.

REV.	DESCRIPTION	REV. DATE

			DRAWN	Winni Zheng	TITLE 主回路接线图	FUNCTION 计量柜	= M1 / SHEET NO 1
			CHECKED	Cherry			SCALE 1:1 / TOTAL PAGES 3
			APPROVED	Joe	CONTRACT NO.: 504482462	PROJECT 江苏联通宿迁发展大道局市电隐患改造工程	DRAWING NO XZS1-48251-A02-M1-W
REV.	DESCRIPTION	REV. DATE	FIRST DATE	4/30/2025			

设备连接图

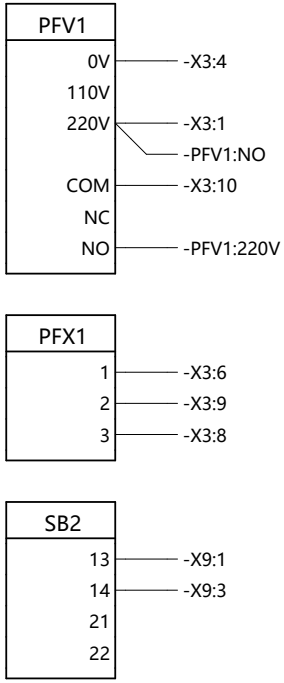

This drawing and information contained thereon is the property of ABB (XIAMEN) Switchgear CO. LTD. and shall not be used, reproduced for any purpose ,or shown to third parties without the written consent of ABB (XIAMEN) Switchgear CO. LTD.

REV.	DESCRIPTION	REV. DATE

DRAWN	Winni Zheng	TITLE	低压室门板接线图
CHECKED	Cherry		
APPROVED	Joe	CONTRACT NO.:	504482462
FIRST DATE	4/30/2025		

FUNCTION: 计量柜

PROJECT: 江苏联通宿迁发展大道局市电隐患改造工程

= M1 | SHEET NO 2
SCALE 1:1 | TOTAL PAGES 3
DRAWING NO XZS1-48251-A02-M1-W

设备连接图

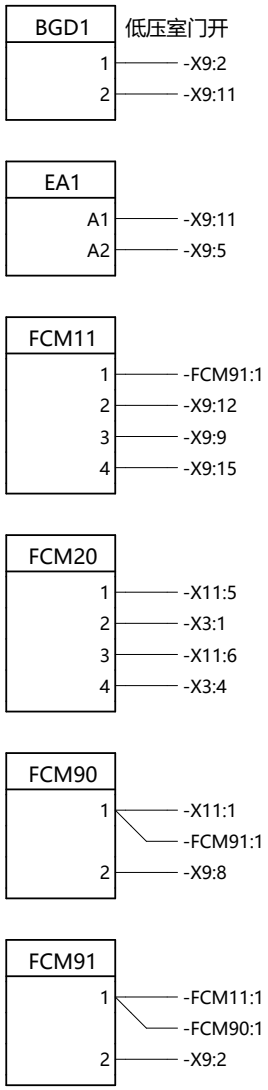

This drawing and information contained thereon is the property of ABB (XIAMEN) Switchgear CO. LTD. and shall not be used, reproduced for any purpose ,or shown to third parties without the written consent of ABB (XIAMEN) Switchgear CO. LTD.

REV.	DESCRIPTION	REV. DATE

DRAWN	Winni Zheng	TITLE	低压室接线图
CHECKED	Cherry		
APPROVED	Joe	CONTRACT NO.:	504482462
FIRST DATE	4/30/2025		

FUNCTION: 计量柜

PROJECT: 江苏联通宿迁发展大道局市电隐患改造工程

= M1 | SHEET NO 3

SCALE 1:1 | TOTAL PAGES 3

DRAWING NO XZS1-48251-A02-M1-W

@DLD

LV PANEL ARRANGEMENT

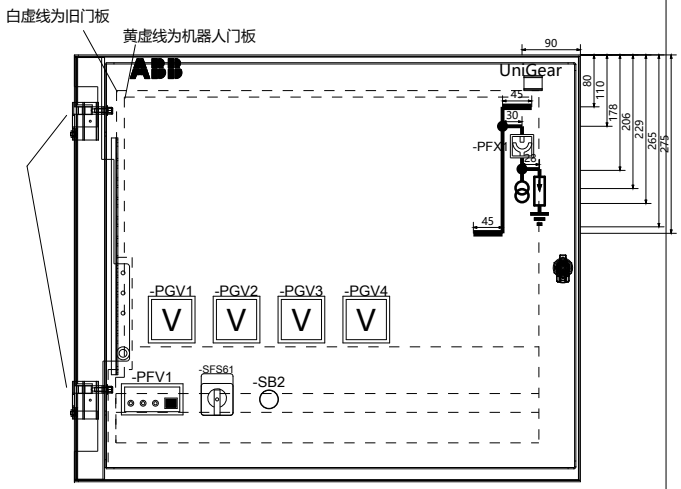

W0800_H0705_NEW(平门)

白红区域深度不超过370

红绿区域深度不超过310

绿蓝区域深度不超过190

蓝白区域深度不超过50

CUTOUT

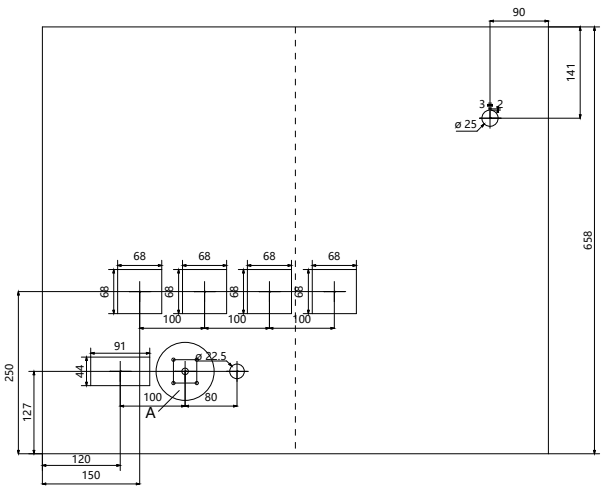

CUTOUT 1:2

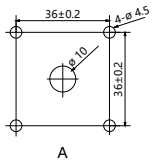

备注：
1. 指示灯间距不少于50mm
2. 连接片和指示灯间距不少于60mm
3. 当有母线桥时，模拟纸 整体下移20mm，模拟纸跟上沿距离要不小于40mm
4.转换开关水平间距不少于80mm，节点数超过2层时高度不低于150mm
5. 保护装置靠上图门板左侧安装，若元器件深度较大，跟右侧门边距离小于200mm，则需要评估是否跟门框干涉。

This drawing and information contained thereon is the property of ABB (XIAMEN) Switchgear CO. LTD. and shall not be used, reproduced for any purpose ,or shown to third parties without the written consent of ABB (XIAMEN) Switchgear CO. LTD.

REV.	DESCRIPTION	REV. DATE

DRAWN	Winni Zheng	TITLE	门板开孔图
CHECKED	Cherry		
APPROVED	Joe	CONTRACT NO.:	504482462
FIRST DATE	4/30/2025		

FUNCTION: PT柜

PROJECT: 江苏联通宿迁发展大道局市电隐患改造工程

= P1	SHEET NO 1
SCALE 1:8	TOTAL PAGES 2
DRAWING NO	XZS1-48251-A02-P1-C

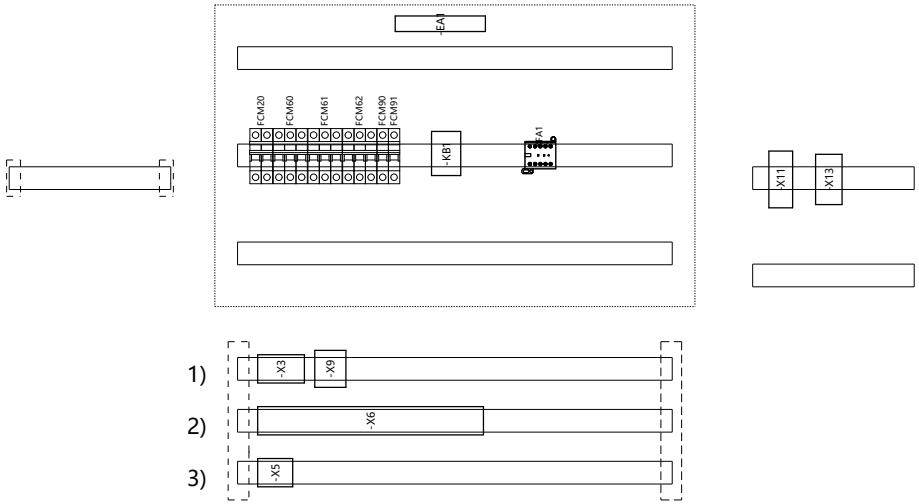

注：1. 蓝色虚框内的导轨不可安装端子
2. 空开尽量不要装在正面最下边的导轨上，建议放在从下往上第二根导轨上。

智能盒(若有)

数字盒安装在低压室底部，配置MB585时使用，MB585安装在低压室。
安装：蜂鸣器/灯带/温湿度传感器各1个

柜型：UGZS1_W0800_H0705

This drawing and information contained thereon is the property of ABB (XIAMEN) Switchgear CO. LTD. and shall not be used, reproduced for any purpose ,or shown to third parties without the written consent of ABB (XIAMEN) Switchgear CO. LTD.

REV.	DESCRIPTION	REV. DATE

DRAWN	Winni Zheng	TITLE	低压室布置图
CHECKED	Cherry		
APPROVED	Joe	CONTRACT NO.:	504482462
FIRST DATE	4/30/2025		

FUNCTION: PT柜
PROJECT: 江苏联通宿迁发展大道局市电隐患改造工程

= P1	SHEET NO 2
SCALE 1:8	TOTAL PAGES 2
DRAWING NO XZS1-48251-A02-P1-C	

单线图

一次设备索引			
设备号	设备名称	数量	物料号
-QBT	电压互感器手车	1	QTV-BZ2-F
-BAD	电容分压装置	3	DIK-10-B10N1000C-1
-BAT1	电压互感器	1	VTS-G1011A-LI212M
-BAT2	电压互感器	1	VTS-G1011A-LI212M
-BAT3	电压互感器	1	VTS-G1011A-LI212M
-FA	避雷器	3	SAS-YH5WZ6-17/45
-FCF	高压熔断器	3	FLX-1200010I194N

备注： 母线方向以单线图为准

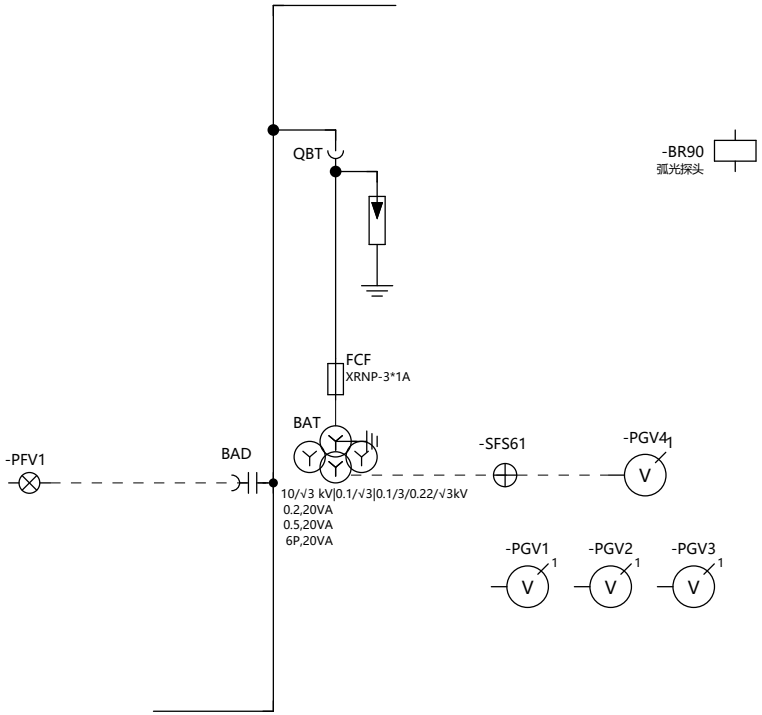

此套图适用柜号: 2GP-03

This drawing and information contained thereon is the property of ABB (XIAMEN) Switchgear CO. LTD. and shall not be used, reproduced for any purpose ,or shown to third parties without the written consent of ABB (XIAMEN) Switchgear CO. LTD.

REV.	DESCRIPTION	REV. DATE

DRAWN	Winni Zheng	TITLE	单线图
CHECKED	Cherry		
APPROVED	Joe	CONTRACT NO.:	504482462
FIRST DATE	4/30/2025		

FUNCTION: PT柜

PROJECT: 江苏联通宿迁发展大道局市电隐患改造工程

= P1 | SHEET NO 1
SCALE 1:1 | TOTAL PAGES 7
DRAWING NO XZS1-48251-A02-P1-S

闭锁与信号回路	电缆室照明	低压室照明	加热器回路
			电缆室 100W

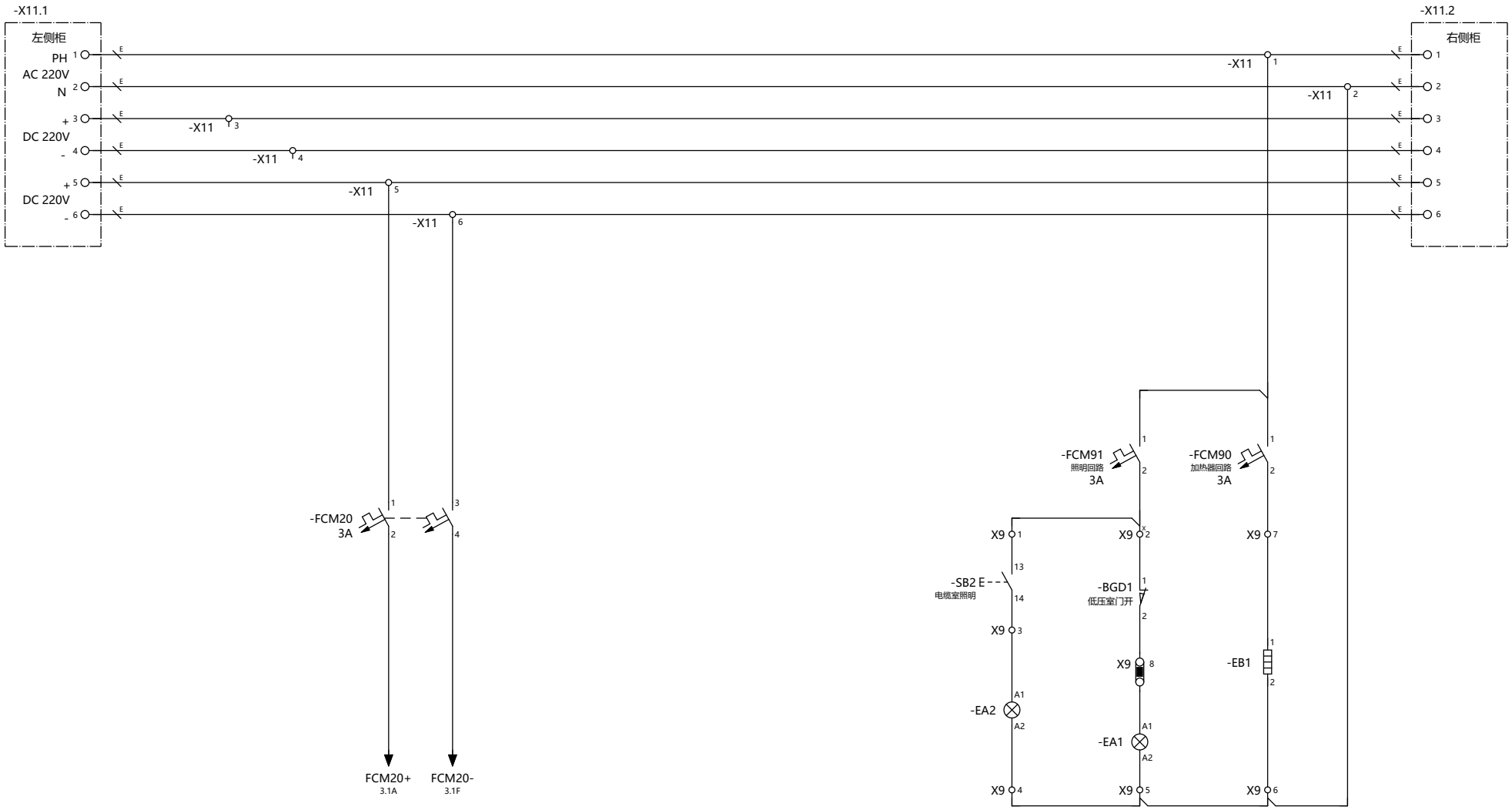

This drawing and information contained thereon is the property of ABB (XIAMEN) Switchgear CO. LTD. and shall not be used, reproduced for any purpose ,or shown to third parties without the written consent of ABB (XIAMEN) Switchgear CO. LTD.

REV.	DESCRIPTION	REV. DATE

DRAWN	Winni Zheng	TITLE	电源小母线回路
CHECKED	Cherry		
APPROVED	Joe	CONTRACT NO.:	504482462
FIRST DATE	4/30/2025		

FUNCTION: PT柜

PROJECT: 江苏联通宿迁发展大道局市电隐患改造工程

= P1 | SHEET NO 2
SCALE 1:1 | TOTAL PAGES 7
DRAWING NO XZS1-48251-A02-P1-S

熔丝避雷器小车位置		带电显示回路
工作	试验	

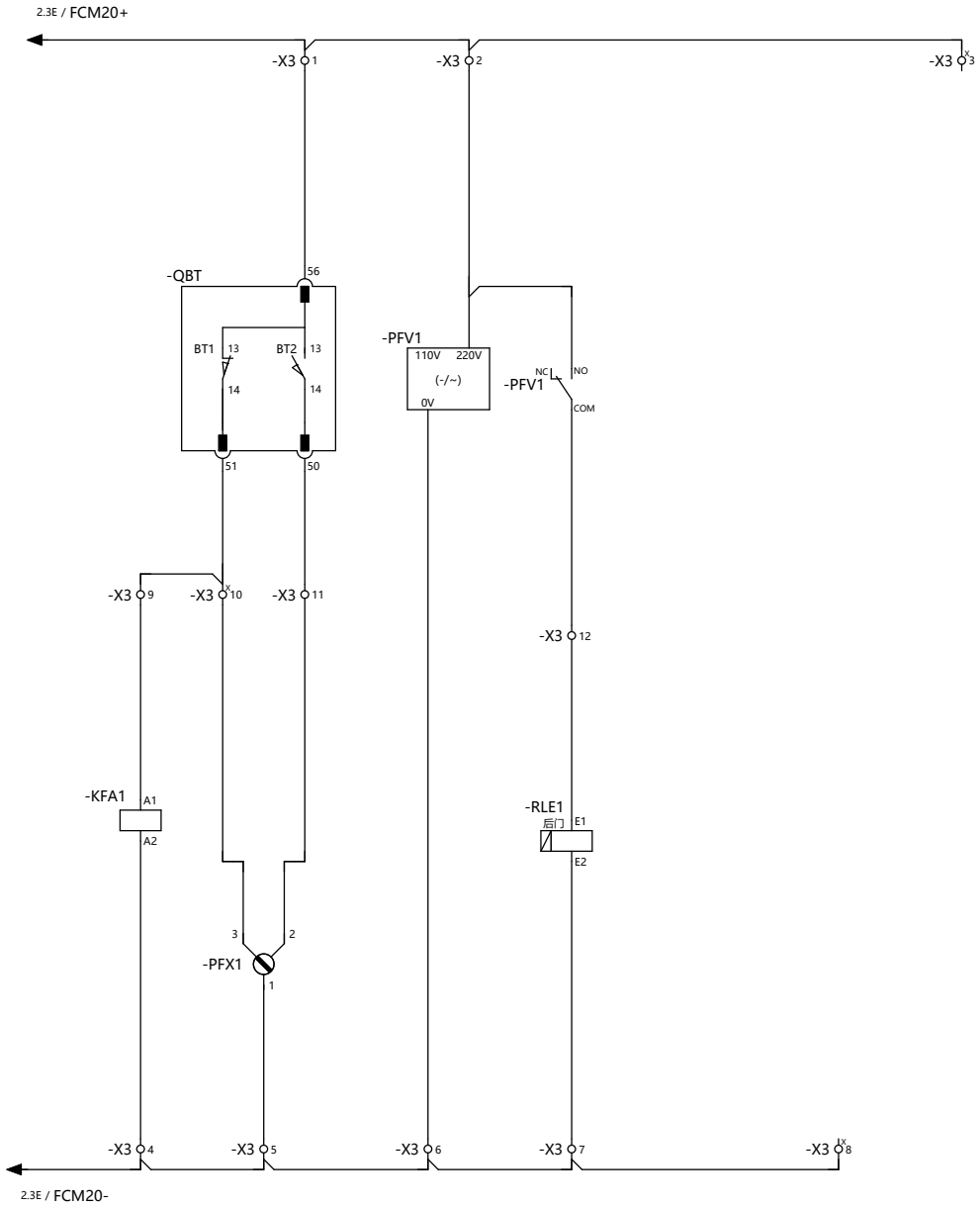

This drawing and information contained thereon is the property of ABB (XIAMEN) Switchgear CO. LTD. and shall not be used, reproduced for any purpose ,or shown to third parties without the written consent of ABB (XIAMEN) Switchgear CO. LTD.

REV.	DESCRIPTION	REV. DATE

			DRAWN	Winni Zheng	TITLE 信号回路	FUNCTION PT柜	= P1 / SHEET NO 3
			CHECKED	Cherry			SCALE 1:1 / TOTAL PAGES 7
			APPROVED	Joe	CONTRACT NO.: 504482462	PROJECT 江苏联通宿迁发展大道局市电隐患改造工程	DRAWING NO XZS1-48251-A02-P1-S
REV.	DESCRIPTION	REV. DATE	FIRST DATE	4/30/2025			

手车位置		空开分闸
工作	试验	

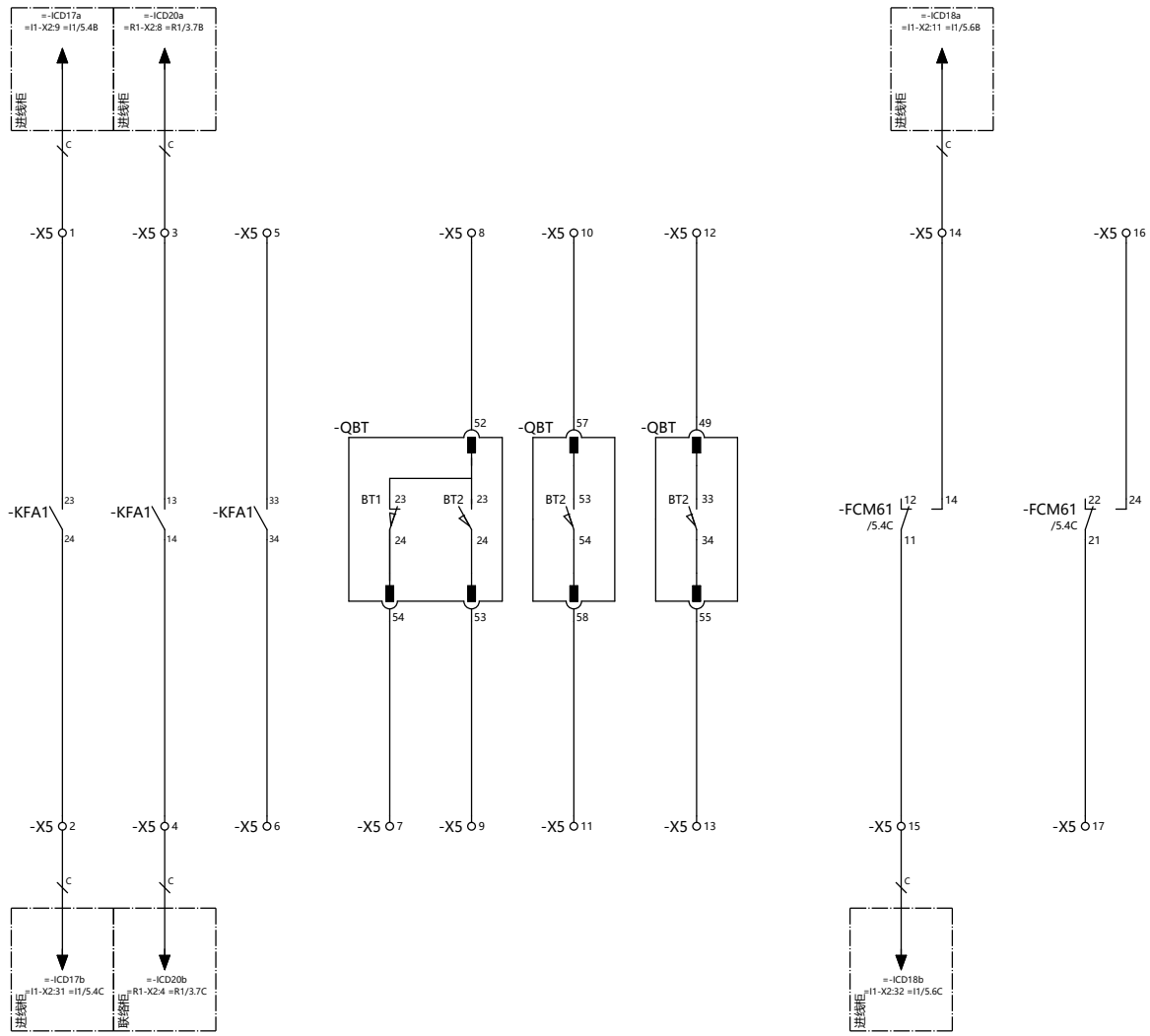

This drawing and information contained thereon is the property of ABB (XIAMEN) Switchgear CO. LTD. and shall not be used, reproduced for any purpose ,or shown to third parties without the written consent of ABB (XIAMEN) Switchgear CO. LTD.

REV.	DESCRIPTION	REV. DATE

DRAWN	Winni Zheng	TITLE	备用回路
CHECKED	Cherry		
APPROVED	Joe	CONTRACT NO.:	504482462
FIRST DATE	4/30/2025		

FUNCTION: PT柜

PROJECT: 江苏联通宿迁发展大道局市电隐患改造工程

= P1	SHEET NO 4
SCALE 1:1	TOTAL PAGES 7
DRAWING NO XZS1-48251-A02-P1-S	

电压回路

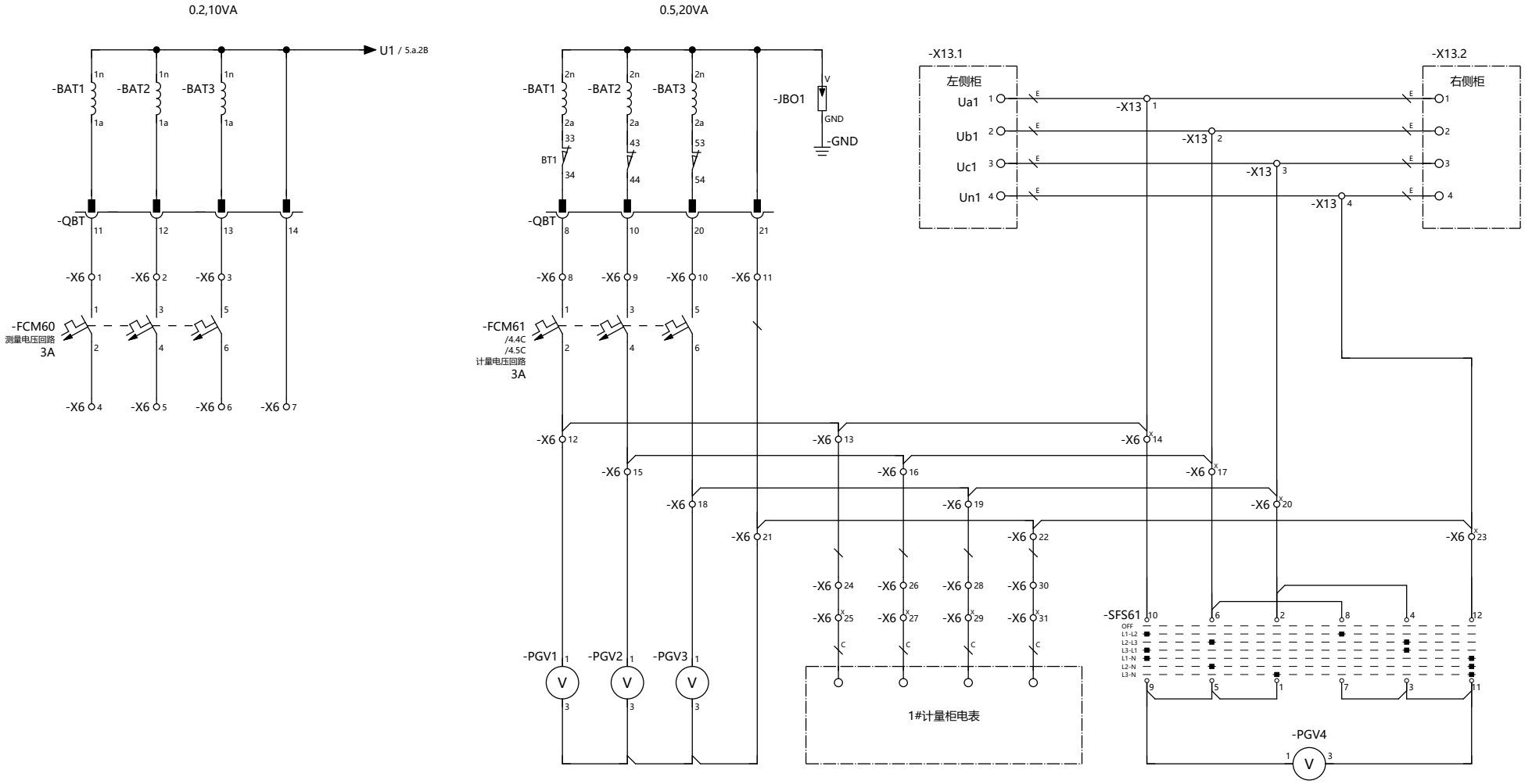

This drawing and information contained thereon is the property of ABB (XIAMEN) Switchgear CO. LTD. and shall not be used, reproduced for any purpose ,or shown to third parties without the written consent of ABB (XIAMEN) Switchgear CO. LTD.

REV.	DESCRIPTION	REV. DATE

DRAWN	Winni Zheng	TITLE	PT回路
CHECKED	Cherry		
APPROVED	Joe	CONTRACT NO.:	504482462
FIRST DATE	4/30/2025		

FUNCTION: PT柜

PROJECT: 江苏联通宿迁发展大道局市电隐患改造工程

= P1	SHEET NO 5
SCALE 1:1	TOTAL PAGES 7
DRAWING NO	XZS1-48251-A02-P1-S

电压回路

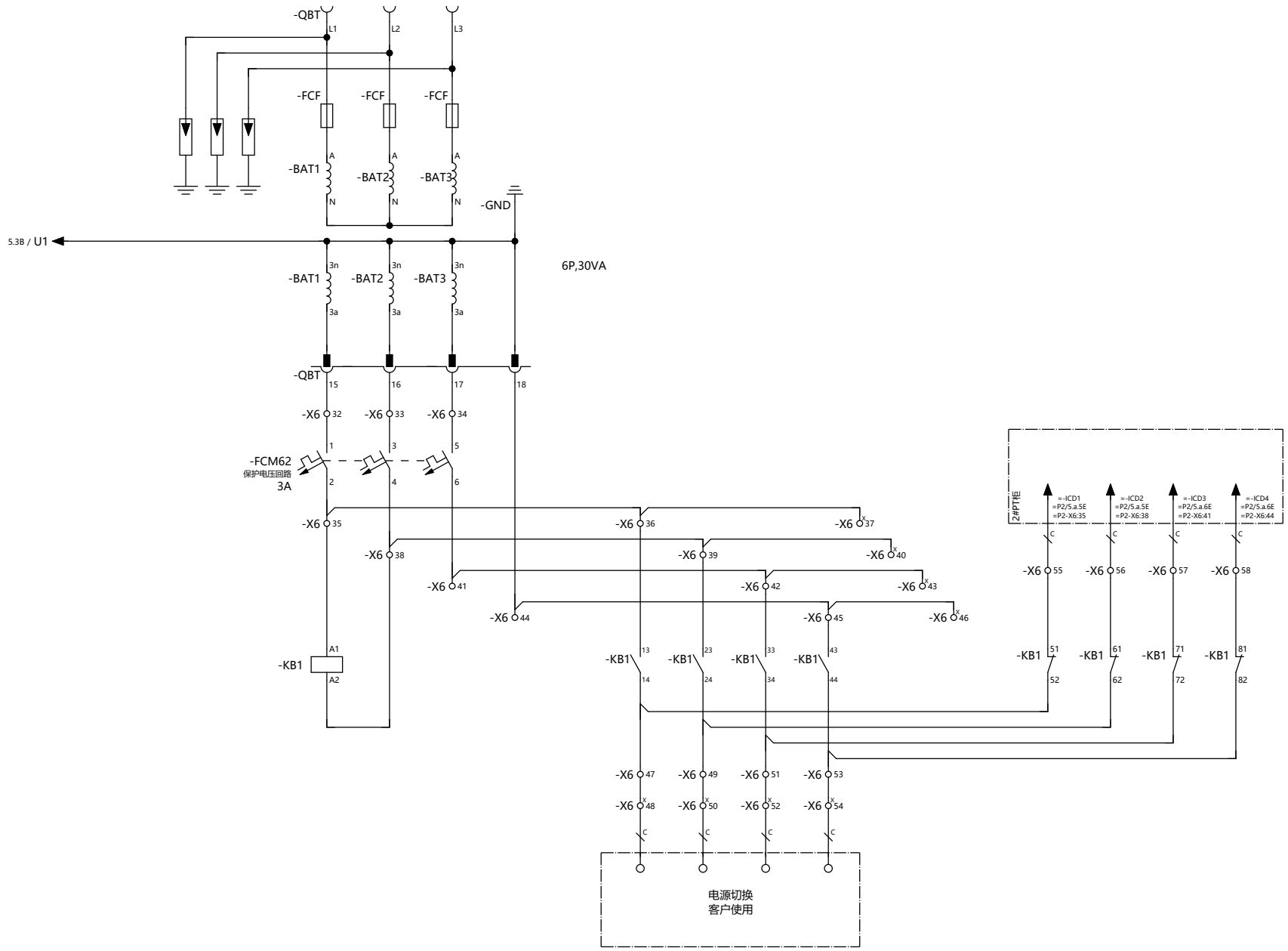

This drawing and information contained thereon is the property of ABB (XIAMEN) Switchgear CO. LTD. and shall not be used, reproduced for any purpose ,or shown to third parties without the written consent of ABB (XIAMEN) Switchgear CO. LTD.

REV.	DESCRIPTION	REV. DATE

DRAWN	Winni Zheng	TITLE	PT回路
CHECKED	Cherry		
APPROVED	Joe	CONTRACT NO.:	504482462
FIRST DATE	4/30/2025		

FUNCTION: PT柜

PROJECT: 江苏联通宿迁发展大道局市电隐患改造工程

= P1	SHEET NO 5.a
SCALE 1:1	TOTAL PAGES 7
DRAWING NO XZS1-48251-A02-P1-S	

VT Truck

-QBT

QTV-BZ2-F

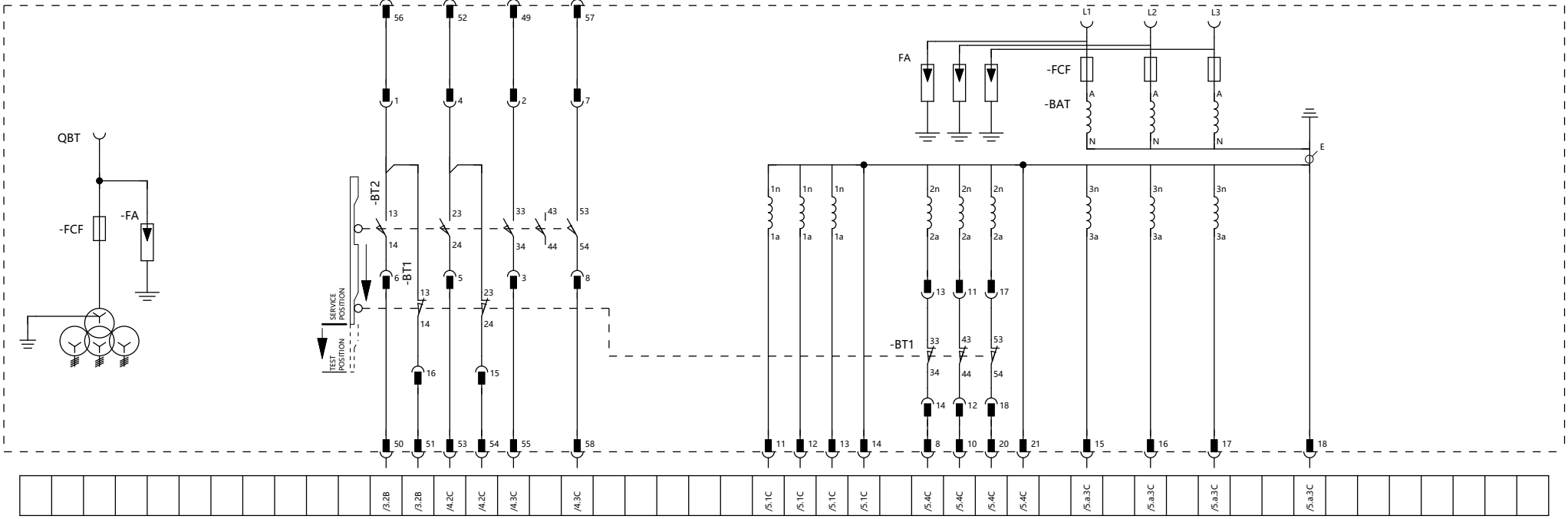

名称	描述	备注
-BT1	限位开关(手车位于运行位置)	
-BT2	限位开关(手车位于试验位置)	
-FA	避雷器	可选
-BAT	电压互感器	

名称	描述	备注
-FCF	高压熔断器	
E	接地线	安装

This drawing and information contained thereon is the property of ABB (XIAMEN) Switchgear CO. LTD. and shall not be used, reproduced for any purpose, or shown to third parties without the written consent of ABB (XIAMEN) Switchgear CO. LTD.

REV.	DESCRIPTION	REV. DATE

DRAWN	Winni Zheng	TITLE	小车接线图
CHECKED	Cherry		
APPROVED	Joe	CONTRACT NO.:	504482462
FIRST DATE	4/30/2025		

FUNCTION: PT柜

PROJECT: 江苏联通宿迁发展大道局市电隐患改造工程

= P1 | SHEET NO 6

SCALE 1:1 | TOTAL PAGES 7

DRAWING NO XZS1-48251-A02-P1-S

设备清单(柜体)

设备号	-BAD	物料号	DIK-10-B10N1000C-1	数量 3	制造商 ABB
设备名称	电容分压装置			型号	B10N-1000C-1
设备参数	Un=12kV				
符号					
节点位置	S/1.1B				

设备号	-BR90	物料号	OOM-06419	数量 1	制造商 /
设备名称	ARC LIGHT SENSOR			型号	WAT503
设备参数	length:3m, suitable for Relion series protection relay				
符号					
节点位置	S/1.6B				

设备号	-EA2	物料号	L-CL10-1C-W-AA-CA	数量 1	制造商 PEAKS
设备名称	LED电缆室照明灯			型号	CL10-1C-W-AA
设备参数	AC198-242V				
符号					
节点位置	S/2.6E				

设备号	-EB1	物料号	EP-HEATER-100W	数量 1	制造商 SANYANG
设备名称	加热器			型号	1FZEK833B
设备参数	100W				
符号					
节点位置	S/2.7E				

设备号	-QBT	物料号	QTV-BZ2-F	数量 1	制造商 ABB
设备名称	电压互感器手车			型号	QTV
设备参数	3PT TR. IN CB Y-Y-Y-Y With SA				
符号	参见总览图				
节点位置	==A02=P1&S/5.a				

设备号	-RLE1	物料号	EP-MAGNET	数量 1	制造商 PEAKS
设备名称	闭锁电磁铁			型号	EM10-S
设备参数	/				
符号					
节点位置	S/3.3D				

This drawing and information contained thereon is the property of ABB (XIAMEN) Switchgear CO. LTD. and shall not be used, reproduced for any purpose ,or shown to third parties without the written consent of ABB (XIAMEN) Switchgear CO. LTD.

REV.	DESCRIPTION	REV. DATE

DRAWN	Winni Zheng	TITLE	设备清单(柜体)
CHECKED	Cherry		
APPROVED	Joe	CONTRACT NO.:	504482462
FIRST DATE	4/30/2025		

FUNCTION: PT柜

PROJECT: 江苏联通宿迁发展大道局市电隐患改造工程

= P1 | SHEET NO 1
SCALE 1:1 | TOTAL PAGES 4
DRAWING NO XZS1-48251-A02-P1-E

设备清单(低压室面板)

设备号	-PFV1	物料号	VIO-DXN-Q-A10-1	数量 1	制造商 LEELEN
设备名称	强制型带电显示器			型号	DXN-Q
设备参数	DXN-Q 强制型带电显示器UGZS1 3KV/6KV/10kV，辅助电源：AC/DC 220/110V				
符号					
节点位置	S/1.4C	S/3.3B	S/3.3C		

设备号	-PFX1	物料号	PIP-B01D0-TR	数量 1	制造商 PEAKS
设备名称	手车位置指示			型号	SI10-T
设备参数	AUX. SUPPLY:AC/DC90~230V				
符号					
节点位置	S/3.2E				

设备号	-PGV1	物料号	VM-SD-T72-10/100	数量 1	制造商 HENGLI
设备名称	电压表			型号	SD-T72
设备参数	RANGE:0-10KV,20%,10000/100V				
符号					
节点位置	S/1.5D	S/5.4E			

设备号	-PGV2	物料号	VM-SD-T72-10/100	数量 1	制造商 HENGLI
设备名称	电压表			型号	SD-T72
设备参数	RANGE:0-10KV,20%,10000/100V				
符号					
节点位置	S/1.6D	S/5.4E			

设备号	-PGV3	物料号	VM-SD-T72-10/100	数量 1	制造商 HENGLI
设备名称	电压表			型号	SD-T72
设备参数	RANGE:0-10KV,20%,10000/100V				
符号					
节点位置	S/1.6D	S/5.4E			

设备号	-PGV4	物料号	VM-SD-T72-10/100	数量 1	制造商 HENGLI
设备名称	电压表			型号	SD-T72
设备参数	RANGE:0-10KV,20%,10000/100V				
符号					
节点位置	S/1.6C	S/5.7F			

设备号	-SB2	物料号	PBA-CP2-10W-11	数量 1	制造商 ABB
设备名称	白色自锁按钮			型号	CP2-10W-11
设备参数	1NO+1NC,不带标牌套				
符号					
节点位置	S/2.6D				

设备号	-SFS61	物料号	SSJ-E04-3-404;SSJ-E03-2-403	数量 1	制造商 JIANGYIN CHANGJIANG
设备名称	电压选择开关			型号	LW38D-16YH102/3P-AX;LW38D-164E5465/2P-AX
设备参数					
符号	1 2 3 4 5				
节点位置	S/1.5C	S/5.6E	S/5.7E	S/5.7E	S/5.8E	S/5.8E	S/5.7E

This drawing and information contained thereon is the property of ABB (XIAMEN) Switchgear CO. LTD. and shall not be used, reproduced for any purpose, or shown to third parties without the written consent of ABB (XIAMEN) Switchgear CO. LTD.

REV.	DESCRIPTION	REV. DATE

DRAWN	Winni Zheng	TITLE	设备清单(低压室面板)
CHECKED	Cherry		
APPROVED	Joe	CONTRACT NO.:	504482462
FIRST DATE	4/30/2025		

FUNCTION: PT柜

PROJECT: 江苏联通宿迁发展大道局市电隐患改造工程

= P1 | SHEET NO 2
SCALE 1:1 | TOTAL PAGES 4
DRAWING NO XZS1-48251-A02-P1-E

设备清单(低压室)

设备号	-BGD1	物料号	EP-LVMS	数量	1
制造商	PEAKS				
设备名称	微动开关			型号	TS11-001-01
设备参数	MECHANICAL LIFE TIME>1000000TIMES				
符号	1 2				
节点位置	S/2.7D				

设备号	-EA1	物料号	L-CL10-1C-W-AA	数量	1
制造商	PEAKS				
设备名称	LED低压室照明灯			型号	CL10-1C-W-AA
设备参数	SUPPLY: AC198~242V; POWER: <4W				
符号	A1 A2				
节点位置	S/2.7E				

设备号	-FCM20	物料号	MCBR-GM32/23MC3A	数量	1
制造商	PEOPLE ELECTRIC				
设备名称	微型空气开关			型号	GM32/23MC3A
设备参数	Un=250V DC,In=3A,2-POLE				
符号	1 2 3 4				
节点位置	S/2.3D				

设备号	-FCM60	物料号	MCBR-G6563/3C3	数量	1
制造商	PEOPLE ELECTRIC				
设备名称	微型空气开关			型号	G6563/3C3
设备参数	Un=400V AC,In=3A,3-POLE				
符号	1 2 3 4 5 6				
节点位置	S/5.1C				

设备号	-FCM61	物料号	MCBR-G6563/3C3;MBDR-OF+OF	数量	1
制造商	PEOPLE ELECTRIC				
设备名称	微型空气开关			型号	G6563/3C3
设备参数	Un=400V AC,In=3A,3-POLE				
符号	1 2 3 4 5 6 12 11 14 22 21 24				
节点位置	S/5.4C	S/4.4C	S/4.5C		

设备号	-FCM62	物料号	MCBR-G6563/3C3	数量	1
制造商	PEOPLE ELECTRIC				
设备名称	微型空气开关			型号	G6563/3C3
设备参数	Un=400V AC,In=3A,3-POLE				
符号	1 2 3 4 5 6				
节点位置	S/5.a.3C				

设备号	-FCM90	物料号	MCBR-G6563/1C3	数量	1
制造商	PEOPLE ELECTRIC				
设备名称	微型空气开关			型号	G6563/1C3
设备参数	Un=230V AC,In=3A,1-POLE				
符号	1 2				
节点位置	S/2.7D				

设备号	-FCM91	物料号	MCBR-G6563/1C3	数量	1
制造商	PEOPLE ELECTRIC				
设备名称	微型空气开关			型号	G6563/1C3
设备参数	Un=230V AC,In=3A,1-POLE				
符号	1 2				
节点位置	S/2.7D				

设备号	-KB1	物料号	CS-504482462-03	数量	1
制造商	ABB				
设备名称	中间继电器			型号	N44E
设备参数	4NO+4NC, 控制线圈电压为AC220V				
符号	A1 A2 13 14 23 24 33 34 43 44 51 52 61 62				
节点位置	S/5.a.3D	S/5.a.5D	S/5.a.5D	S/5.a.6D	S/5.a.6D
	S/5.a.7D	S/5.a.7D			

设备号	-KFA1	物料号	RLY-KC640ER0405	数量	1
制造商	ABB				
设备名称	中间继电器			型号	KC6-40E
设备参数	Uaux=220-240V DC,4NO CONTACTS				
符号	A1 A2 13 14 23 24 33 34 43 44				
节点位置	S/3.1D	S/4.1C	S/4.1C	S/4.2C	

This drawing and information contained thereon is the property of ABB (XIAMEN) Switchgear CO. LTD. and shall not be used, reproduced for any purpose ,or shown to third parties without the written consent of ABB (XIAMEN) Switchgear CO. LTD.

REV.	DESCRIPTION	REV. DATE

DRAWN	Winni Zheng	TITLE	设备清单(低压室)
CHECKED	Cherry		
APPROVED	Joe	CONTRACT NO.:	504482462
FIRST DATE	4/30/2025		

FUNCTION: PT柜

PROJECT: 江苏联通宿迁发展大道局市电隐患改造工程

= P1 | SHEET NO 3 | SCALE 1:1 | TOTAL PAGES 4

DRAWING NO XZS1-48251-A02-P1-E

设备清单(小车内部)

设备号	-BAT1	物料号	VTS-G1011A-LI212M	数量	1	制造商	DYH
设备名称	电压互感器					型号	JDZX22-10W-N
设备参数	10000/v3 100/v3 100/v3 220/v3;10VA/CL0.2;20VA/CL0.5;30VA/6P						
符号	A N	1n 1a	2n 2a	3n 3a			
节点位置	S/5.a.3B	S/5.1B	S/5.4B	S/5.a.3B			

设备号	-BAT2	物料号	VTS-G1011A-LI212M	数量	1	制造商	DYH
设备名称	电压互感器					型号	JDZX22-10W-N
设备参数	10000/v3 100/v3 100/v3 220/v3;10VA/CL0.2;20VA/CL0.5;30VA/6P						
符号	A N	1n 1a	2n 2a	3n 3a			
节点位置	S/5.a.4B	S/5.2B	S/5.4B	S/5.a.4B			

设备号	-BAT3	物料号	VTS-G1011A-LI212M	数量	1	制造商	DYH
设备名称	电压互感器					型号	JDZX22-10W-N
设备参数	10000/v3 100/v3 100/v3 220/v3;10VA/CL0.2;20VA/CL0.5;30VA/6P						
符号	A N	1n 1a	2n 2a	3n 3a			
节点位置	S/5.a.4B	S/5.2B	S/5.4B	S/5.a.4B			

设备号	-FA	物料号	SAS-YH5WZ6-17/45	数量	3	制造商	SHENGDIAN
设备名称	避雷器					型号	YH5WZ6-17/45
设备参数	额定电压:17KV,持续运行电压:13.6KV,雷电冲击残压:45KV(8/20us 5kA),						
符号							
节点位置	S/1.1B						

设备号	-FCF	物料号	FLX-1200010I194N	数量	3	制造商	XIRONG
设备名称	高压熔断器					型号	XRNP-12/1-50-1
设备参数	12kV,In=1A,Ia=50kA,E=194mm,D=25mm						
符号							
节点位置	S/5.a.3B						

设备号	-JBO1	物料号	JBO-S-220	数量	1	制造商	DIANCI
设备名称	击穿保险器					型号	JBO-0.22
设备参数	RATED VOLTAGE:220V						
符号							
节点位置	S/5.5B						

This drawing and information contained thereon is the property of ABB (XIAMEN) Switchgear CO. LTD. and shall not be used, reproduced for any purpose ,or shown to third parties without the written consent of ABB (XIAMEN) Switchgear CO. LTD.

REV.	DESCRIPTION	REV. DATE

DRAWN	Winni Zheng	TITLE	设备清单(小车内部)
CHECKED	Cherry		
APPROVED	Joe	CONTRACT NO.:	504482462
FIRST DATE	4/30/2025		

FUNCTION: PT柜

PROJECT: 江苏联通宿迁发展大道局市电隐患改造工程

= P1 | SHEET NO 4
SCALE 1:1 | TOTAL PAGES 4
DRAWING NO XZS1-48251-A02-P1-E

REV.	DESCRIPTION	REV. DATE

This drawing and information contained thereon is the property of ABB (XIAMEN) Switchgear CO. LTD. and shall not be used, reproduced for any purpose ,or shown to third parties without the written consent of ABB (XIAMEN) Switchgear CO. LTD.

==A02=P1+-X3

备注	外引电缆	设备	线号	端子号	型号	线号	设备	外引电缆	备注
		-FCM20:2		1	NEK4		-QBT:56		
				2	NEK4		-PFV1:220V		
				3	NEK4				
		-FCM20:4		4	NEK4		-KFA1:A2		
				5	NEK4		-PFX1:1		
				6	NEK4		-PFV1:0V		
				7	NEK4		-RLE1:E2		
				8	NEK4				
				9	NEK4		-KFA1:A1		
		-QBT:51		10	NEK4		-PFX1:3		
		-PFX1:2		11	NEK4		-QBT:50		
		-RLE1:E1		12	NEK4		-PFV1:COM		

☆ 柜间小母线,随柜提供

△ 柜间控制电路(由客户自备)

短接排

✕ 分隔板

(测试短接片

O 其他

DRAWN	Winni Zheng	
CHECKED	Cherry	
APPROVED	Joe	
FIRST DATE	4/30/2025	
REV. DATE		

TITLE: 端子图表 ==A02=P1+-X3

CONTRACT NO.: 504482462

FUNCTION: PT柜

PROJECT: 江苏联通宿迁发展大道局市电隐患改造工程

=	P1
SCALE	1:1
DRAWING NO.	XZS1-48251-A02-P1-T
SHEET NO.	1
TOTAL PAGES	7

REV.	DESCRIPTION	REV. DATE

This drawing and information contained thereon is the property of ABB (XIAMEN) Switchgear CO. LTD. and shall not be used, reproduced for any purpose ,or shown to third parties without the written consent of ABB (XIAMEN) Switchgear CO. LTD.

==A02=P1+-X5

备注	外引电缆	设备	线号	端子号	型号	线号	设备	外引电缆	备注
	△	=I1-X2:9		1	NEK4		-KFA1:23		
	△	=I1-X2:31		2	NEK4		-KFA1:24		
	△	=R1-X2:8		3	NEK4		-KFA1:13		
	△	=R1-X2:4		4	NEK4		-KFA1:14		
				5	NEK4		-KFA1:33		
				6	NEK4		-KFA1:34		
				7	NEK4		-QBT:54		
				8	NEK4		-QBT:52		
				9	NEK4		-QBT:53		
				10	NEK4		-QBT:57		
				11	NEK4		-QBT:58		
				12	NEK4		-QBT:49		
				13	NEK4		-QBT:55		
	△	=I1-X2:11		14	NEK4		-FCM61:14		
	△	=I1-X2:32		15	NEK4		-FCM61:11		
				16	NEK4		-FCM61:24		
				17	NEK4		-FCM61:21		

☆ 柜间小母线,随柜提供

△ 柜间控制电路(由客户自备)

短接排

✕ 分隔板

(测试短接片

O 其他

REV.	DESCRIPTION	REV. DATE		
			DRAWN	Winni Zheng
			CHECKED	Cherry
			APPROVED	Joe
			FIRST DATE	4/30/2025

TITLE: 端子图表 ==A02=P1+-X5

CONTRACT NO.: 504482462

FUNCTION: PT柜

PROJECT: 江苏联通宿迁发展大道局市电隐患改造工程

=	P1	SHEET NO.	2
SCALE	1:1	TOTAL PAGES	7

DRAWING NO. XZS1-48251-A02-P1-T

REV.	DESCRIPTION	REV. DATE

This drawing and information contained thereon is the property of ABB (XIAMEN) Switchgear CO. LTD. and shall not be used, reproduced for any purpose ,or shown to third parties without the written consent of ABB (XIAMEN) Switchgear CO. LTD.

==A02=P1+-X6

备注	外引电缆	设备	线号	端子号	型号	线号	设备	外引电缆	备注
		-QBT:11		1	NEK4		-FCM60:1		
		-QBT:12		2	NEK4		-FCM60:3		
		-QBT:13		3	NEK4		-FCM60:5		
				4	NEK4		-FCM60:2		
				5	NEK4		-FCM60:4		
				6	NEK4		-FCM60:6		
				7	NEK4		-QBT:14		
		-QBT:8		8	NEK4		-FCM61:1		
		-QBT:10		9	NEK4		-FCM61:3		
		-QBT:20		10	NEK4		-FCM61:5		
		-QBT:21		11	NEK4		-X6:21		
		-FCM61:2		12	NEK4		-PGV1:1		
		-X6:24		13	NEK4				
		-X13:1		14	NEK4		-SFS61:10		
		-FCM61:4		15	NEK4		-PGV2:1		
		-X6:26		16	NEK4				
		-X13:2		17	NEK4		-SFS61:6		
		-FCM61:6		18	NEK4		-PGV3:1		
		-X6:28		19	NEK4				
		-X13:3		20	NEK4		-SFS61:2		
		-X6:11		21	NEK4		-PGV3:3		
		-X6:30		22	NEK4				
		-SFS61:12		23	NEK4		-X13:4		
				24	NEK4		-X6:13		
	△	-1#计量柜电表		25	NEK4				
				26	NEK4		-X6:16		
	△	-1#计量柜电表		27	NEK4				
				28	NEK4		-X6:19		
	△	-1#计量柜电表		29	NEK4				
				30	NEK4		-X6:22		
	△	-1#计量柜电表		31	NEK4				
		-QBT:15		32	NEK4		-FCM62:1		
		-QBT:16		33	NEK4		-FCM62:3		
		-QBT:17		34	NEK4		-FCM62:5		
		-KB1:A1		35	NEK4		-FCM62:2		
				36	NEK4		-KB1:13		
				37	NEK4				
		-KB1:A2		38	NEK4		-FCM62:4		
				39	NEK4		-KB1:23		
				40	NEK4				
				41	NEK4		-FCM62:6		
				42	NEK4		-KB1:33		
				43	NEK4				
				44	NEK4		-QBT:18		
				45	NEK4		-KB1:43		
				46	NEK4				
				47	NEK4		-KB1:14		
	△	-电源切换客户使用		48	NEK4				
				49	NEK4		-KB1:24		
	△	-电源切换客户使用		50	NEK4				
				51	NEK4		-KB1:34		
	△	-电源切换客户使用		52	NEK4				
				53	NEK4		-KB1:44		
	△	-电源切换客户使用		54	NEK4				

☆ 柜间小母线,随柜提供

△ 柜间控制电路(由客户自备)

短接排

✕ 分隔板

(测试短接片

O 其他

REV.	DESCRIPTION	REV. DATE

DRAWN	Winni Zheng	
CHECKED	Cherry	
APPROVED	Joe	
FIRST DATE	4/30/2025	

TITLE: 端子图表 ==A02=P1+-X6

CONTRACT NO.: 504482462

FUNCTION: PT柜

PROJECT: 江苏联通宿迁发展大道局市电隐患改造工程

=	P1
SCALE	1:1
DRAWING NO.	XZS1-48251-A02-P1-T
SHEET NO.	3
TOTAL PAGES	7

==A02=P1+-X6

备注	外引电缆	设备	线号	端子号	型号	线号	设备	外引电缆	备注
	△	=P2-X6:35		1 55	NEK4		-KB1:51		
	△	=P2-X6:38		1 56	NEK4		-KB1:61		
	△	=P2-X6:41		1 57	NEK4		-KB1:71		
	△	=P2-X6:44		1 58	NEK4		-KB1:81		

☆ 柜间小母线,屏柜提供
△ 柜间控制电路(由客户自备)
短接排
分隔板
测试短接片
其他

This drawing and information contained thereon is the property of ABB (XIAMEN) Switchgear CO. LTD. and shall not be used, reproduced for any purpose ,or shown to third parties without the written consent of ABB (XIAMEN) Switchgear CO. LTD.

REV.	DESCRIPTION	REV. DATE

DRAWN	Winni Zheng	TITLE	端子图表 ==A02=P1+-X6
CHECKED	Cherry		
APPROVED	Joe	CONTRACT NO.:	504482462
FIRST DATE	4/30/2025		

ABB

FUNCTION: PT柜

PROJECT: 江苏联通宿迁发展大道局市电隐患改造工程

= P1 | SCALE 1:1 | SHEET NO 3.a | TOTAL PAGES 7

DRAWING NO XZS1-48251-A02-P1-T

REV.	DESCRIPTION	REV. DATE

This drawing and information contained thereon is the property of ABB (XIAMEN) Switchgear CO. LTD. and shall not be used, reproduced for any purpose ,or shown to third parties without the written consent of ABB (XIAMEN) Switchgear CO. LTD.

==A02=P1+-X9

备注	外引电缆	设备	线号	端子号	型号	线号	设备	外引电缆	备注
				1	NEK4		-SB2:13		
		-FCM91:2		2	NEK4		-BGD1:1		
		-EA2:A1		3	NEK4		-SB2:14		
				4	NEK4		-EA2:A2		
				5	NEK4		-EA1:A2		
		-X11:2		6	NEK4		-EB1:2		
		-FCM90:2		7	NEK4		-EB1:1		
		-EA1:A1		8	RCT4SW		-BGD1:2		

☆ 柜间小母线,随柜提供

△ 柜间控制电路(由客户自备)

短接排

分隔板

(测试短接片

O 其他

REV.	DESCRIPTION	REV. DATE

DRAWN	Winni Zheng	
CHECKED	Cherry	
APPROVED	Joe	
FIRST DATE	4/30/2025	

TITLE: 端子图表 ==A02=P1+-X9

CONTRACT NO.: 504482462

FUNCTION: PT柜

PROJECT: 江苏联通宿迁发展大道局市电隐患改造工程

=	P1
SCALE	1:1
DRAWING NO.	XZS1-48251-A02-P1-T
SHEET NO.	4
TOTAL PAGES	7

REV.	DESCRIPTION	REV. DATE

This drawing and information contained thereon is the property of ABB (XIAMEN) Switchgear CO. LTD. and shall not be used, reproduced for any purpose ,or shown to third parties without the written consent of ABB (XIAMEN) Switchgear CO. LTD.

==A02=P1+-X11

备注	外引电缆	设备	线号	端子号	型号	线号	设备	外引电缆	备注
4	☆	-X11.1:1		1	A4C 4		-FCM90:1		
4	☆	-X11.2:1							
4	☆	-X11.1:2		2	A4C 4		-X9:6		
4	☆	-X11.2:2							
4	☆	-X11.1:3		3	A4C 4				
4	☆	-X11.2:3							
4	☆	-X11.1:4		4	A4C 4				
4	☆	-X11.2:4							
4	☆	-X11.1:5		5	A4C 4		-FCM20:1		
4	☆	-X11.2:5							
4	☆	-X11.1:6		6	A4C 4		-FCM20:3		
4	☆	-X11.2:6							

☆ 柜间小母线,随柜提供

△ 柜间控制电路(由客户自备)

短接排

分隔板

(测试短接片

O 其他

DRAWN	Winni Zheng	
CHECKED	Cherry	
APPROVED	Joe	
FIRST DATE	4/30/2025	
REV. DATE		
DESCRIPTION		

TITLE: 端子图表 ==A02=P1+-X11

CONTRACT NO.: 504482462

FUNCTION: PT柜

PROJECT: 江苏联通宿迁发展大道局市电隐患改造工程

=	P1
SCALE	1:1
DRAWING NO.	XZS1-48251-A02-P1-T
SHEET NO.	5
TOTAL PAGES	7

==A02=P1+-X13

外引电缆	设备	线号	端子号	型号	线号	设备	外引电缆	备注
☆	-X13.1:1		1	A4C 2.5		-X6:14		
☆	-X13.2:1							
☆	-X13.1:2		2	A4C 2.5		-X6:17		
☆	-X13.2:2							
☆	-X13.1:3		3	A4C 2.5		-X6:20		
☆	-X13.2:3							
☆	-X13.1:4		4	A4C 2.5		-X6:23		
☆	-X13.2:4							

☆ 柜间小母线,厢柜提供

△ 柜间控制电路(由客户自备)

短接排

分隔板

测试短接片

其他

This drawing and information contained thereon is the property of ABB (XIAMEN) Switchgear CO. LTD. and shall not be used, reproduced for any purpose ,or shown to third parties without the written consent of ABB (XIAMEN) Switchgear CO.LTD.

REV.	DESCRIPTION	REV. DATE

DRAWN	Winni Zheng	TITLE	端子图表 ==A02=P1+-X13
CHECKED	Cherry		
APPROVED	Joe	CONTRACT NO.:	504482462
FIRST DATE	4/30/2025		

FUNCTION: PT柜

PROJECT: 江苏联通宿迁发展大道局市电隐患改造工程

= P1 | SHEET NO 6

SCALE 1:1 | TOTAL PAGES 7

DRAWING NO XZS1-48251-A02-P1-T

设备连接图

BAD

QBT
L1
L2
L3

RLE1	后门
E1	-X3:12
E2	-X3:7

EA2	
A1	-X9:3
A2	-X9:4

EB1	100W
1	-X9:7
2	-X9:6

QBT	
8	-X6:8
10	-X6:9
11	-X6:1
12	-X6:2
13	-X6:3
14	-X6:7
15	-X6:32
16	-X6:33
17	-X6:34
18	-X6:44
20	-X6:10
21	-X6:11
49	-X5:12
50	-X3:11
51	-X3:10
52	-X5:8
53	-X5:9
54	-X5:7
55	-X5:13
56	-X3:1
57	-X5:10
58	-X5:11

This drawing and information contained thereon is the property of ABB (XIAMEN) Switchgear CO. LTD. and shall not be used, reproduced for any purpose ,or shown to third parties without the written consent of ABB (XIAMEN) Switchgear CO. LTD.

REV.	DESCRIPTION	REV. DATE

DRAWN	Winni Zheng	TITLE	主回路接线图
CHECKED	Cherry		
APPROVED	Joe	CONTRACT NO.:	504482462
FIRST DATE	4/30/2025		

FUNCTION: PT柜

PROJECT: 江苏联通宿迁发展大道局市电隐患改造工程

=	P1	SHEET NO	1
SCALE	1:1	TOTAL PAGES	3

DRAWING NO: XZS1-48251-A02-P1-W

设备连接图

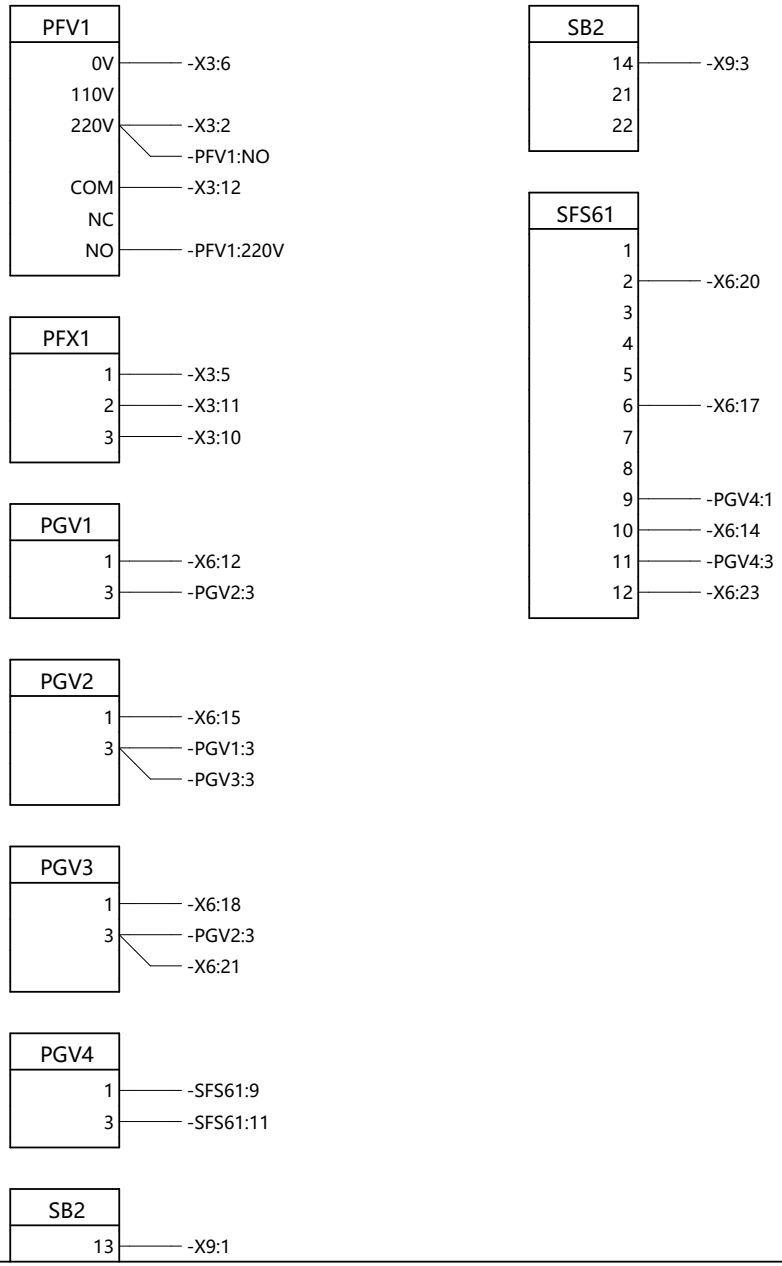

This drawing and information contained thereon is the property of ABB (XIAMEN) Switchgear CO. LTD. and shall not be used, reproduced for any purpose ,or shown to third parties without the written consent of ABB (XIAMEN) Switchgear CO. LTD.

REV.	DESCRIPTION	REV. DATE

DRAWN	Winni Zheng	TITLE	低压室门板接线图
CHECKED	Cherry		
APPROVED	Joe	CONTRACT NO.:	504482462
FIRST DATE	4/30/2025		

FUNCTION: PT柜

PROJECT: 江苏联通宿迁发展大道局市电隐患改造工程

= P1 | SHEET NO 2
SCALE 1:1 | TOTAL PAGES 3
DRAWING NO XZS1-48251-A02-P1-W

设备连接图

BGD1 低压室门开

1	-X9:2
2	-X9:8

EA1

A1	-X9:8
A2	-X9:5

FCM20

1	-X11:5
2	-X3:1
3	-X11:6
4	-X3:4

FCM60

1	-X6:1
2	-X6:4
3	-X6:2
4	-X6:5
5	-X6:3
6	-X6:6

FCM61

1	-X6:8
2	-X6:12
3	-X6:9
4	-X6:15
5	-X6:10
6	-X6:18
11	-X5:15
12	
14	-X5:14
21	-X5:17
22	
24	-X5:16

FCM62

1	-X6:32
2	-X6:35
3	-X6:33
4	-X6:38
5	-X6:34
6	-X6:41

FCM90

1	-X11:1
	-FCM91:1
2	-X9:7

FCM91

1	-FCM90:1
2	-X9:2

KB1

13	-X6:36
14	-X6:47
	-KB1:52
23	-X6:39
24	-X6:49
	-KB1:62
33	-X6:42
34	-X6:51
	-KB1:72
43	-X6:45
44	-X6:53
	-KB1:82
51	-X6:55
52	-KB1:14
61	-X6:56
62	-KB1:24
71	-X6:57
72	-KB1:34
81	-X6:58

KB1

82	-KB1:44
A1	-X6:35
A2	-X6:38

KFA1

13	-X5:3
14	-X5:4
23	-X5:1
24	-X5:2
33	-X5:5
34	-X5:6
43	
44	
A1	-X3:9
A2	-X3:4

This drawing and information contained thereon is the property of ABB (XIAMEN) Switchgear CO. LTD. and shall not be used, reproduced for any purpose ,or shown to third parties without the written consent of ABB (XIAMEN) Switchgear CO. LTD.

REV.	DESCRIPTION	REV. DATE

DRAWN	Winni Zheng	TITLE	低压室接线图
CHECKED	Cherry		
APPROVED	Joe	CONTRACT NO.:	504482462
FIRST DATE	4/30/2025		

FUNCTION: PT柜

PROJECT: 江苏联通宿迁发展大道局市电隐患改造工程

= P1 | SHEET NO 3

SCALE 1:1 | TOTAL PAGES 3

DRAWING NO XZS1-48251-A02-P1-W

@DLD

LV PANEL ARRANGEMENT

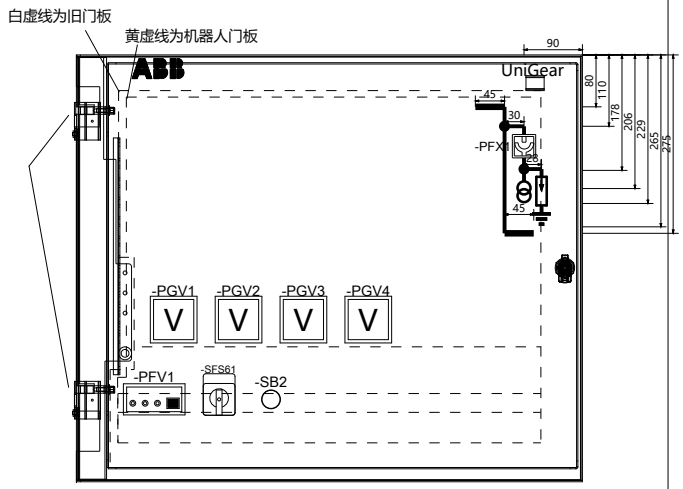

W0800_H0705_NEW(平门)

白红区域深度不超过370

红绿区域深度不超过310

绿蓝区域深度不超过190

蓝白区域深度不超过50

CUTOUT

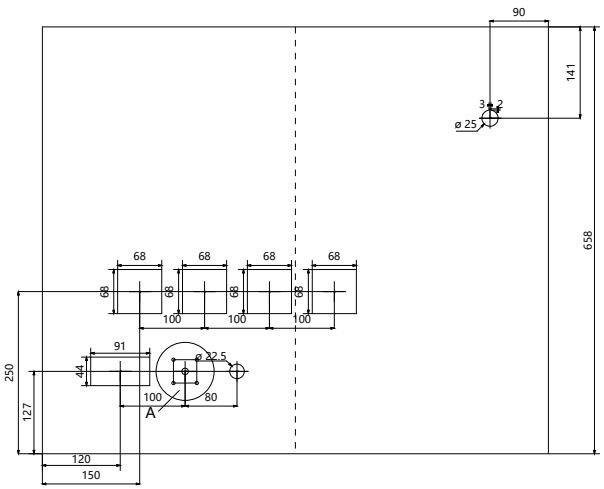

CUTOUT 1:2

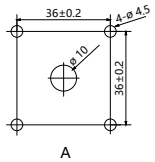

备注：
1. 指示灯间距不少于50mm
2. 连接片和指示灯间距不少于60mm
3. 当有母线桥时，模拟纸 整体下移20mm，模拟纸跟上沿距离要不小于40mm
4.转换开关水平间距不少于80mm，节点数超过2层时高度不低于150mm
5. 保护装置靠上图门板左侧安装，若元器件深度较大，跟右侧门边距离小于200mm，则需要评估是否跟门框干涉。

This drawing and information contained thereon is the property of ABB (XIAMEN) Switchgear CO. LTD. and shall not be used, reproduced for any purpose ,or shown to third parties without the written consent of ABB (XIAMEN) Switchgear CO. LTD.

REV.	DESCRIPTION	REV. DATE

DRAWN	Winni Zheng	TITLE	门板开孔图
CHECKED	Cherry		
APPROVED	Joe	CONTRACT NO.:	504482462
FIRST DATE	4/30/2025		

FUNCTION: PT柜

PROJECT: 江苏联通宿迁发展大道局市电隐患改造工程

=	P2	SHEET NO	1
SCALE	1:8	TOTAL PAGES	2
DRAWING NO	XZS1-48251-A02-P2-C		

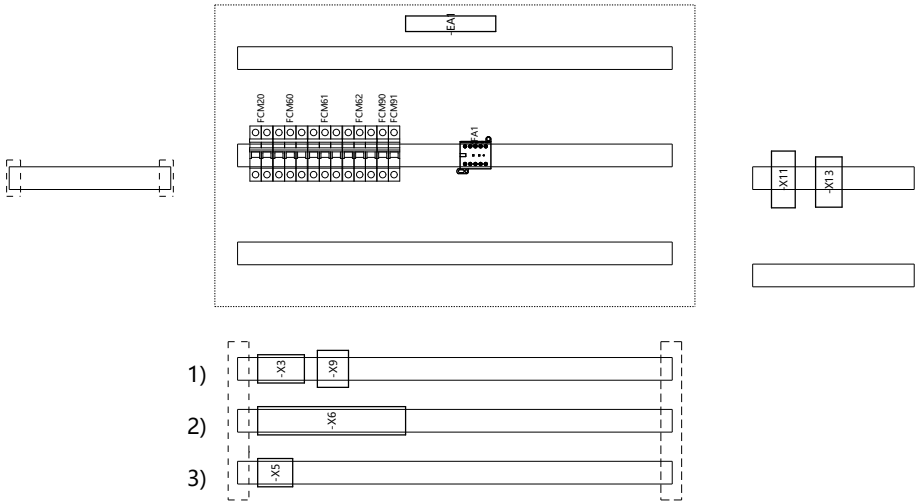

注：1. 蓝色虚框内的导轨不可安装端子
2. 空开尽量不要装在正面最下边的导轨上，建议放在从下往上第二根导轨上。

智能盒(若有)

数字盒安装在低压室底部，配置MB585时使用，MB585安装在低压室。
安装：蜂鸣器/灯带/温湿度传感器各1个

柜型：UGZS1_W0800_H0705

This drawing and information contained thereon is the property of ABB (XIAMEN) Switchgear CO. LTD. and shall not be used, reproduced for any purpose ,or shown to third parties without the written consent of ABB (XIAMEN) Switchgear CO. LTD.

REV.	DESCRIPTION	REV. DATE

DRAWN	Winni Zheng	TITLE	低压室布置图
CHECKED	Cherry		
APPROVED	Joe	CONTRACT NO.:	504482462
FIRST DATE	4/30/2025		

FUNCTION: PT柜
PROJECT: 江苏联通宿迁发展大道局市电隐患改造工程
= P2 | SHEET NO 2
SCALE 1:8 | TOTAL PAGES 2
DRAWING NO XZS1-48251-A02-P2-C

单线图

一次设备索引			
设备号	设备名称	数量	物料号
-QBT	电压互感器手车	1	QTV-BZ2
-BAD	电容分压装置	3	DIK-10-B10N1000C-1
-BAT1	电压互感器	1	VTS-G1011A-LI212M
-BAT2	电压互感器	1	VTS-G1011A-LI212M
-BAT3	电压互感器	1	VTS-G1011A-LI212M
-FA	避雷器	3	SAS-YH5WZ6-17/45
-FCF	高压熔断器	3	FLX-1200010I194N

备注： 母线方向以单线图为准

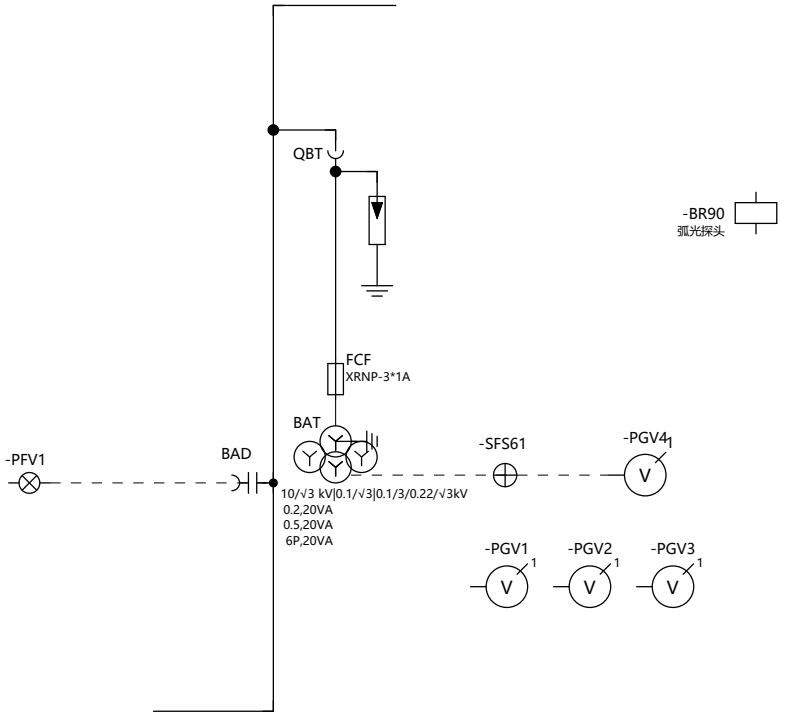

此套图适用柜号: 1GP-03

This drawing and information contained thereon is the property of ABB (XIAMEN) Switchgear CO. LTD. and shall not be used, reproduced for any purpose ,or shown to third parties without the written consent of ABB (XIAMEN) Switchgear CO. LTD.

REV.	DESCRIPTION	REV. DATE

DRAWN	Winni Zheng	TITLE	单线图
CHECKED	Cherry		
APPROVED	Joe	CONTRACT NO.:	504482462
FIRST DATE	4/30/2025		

FUNCTION: PT柜

PROJECT: 江苏联通宿迁发展大道局市电隐患改造工程

= P2 | SHEET NO 1
SCALE 1:1 | TOTAL PAGES 7
DRAWING NO XZS1-48251-A02-P2-S

闭锁与信号回路	电缆室照明	低压室照明	加热器回路 电缆室 100W

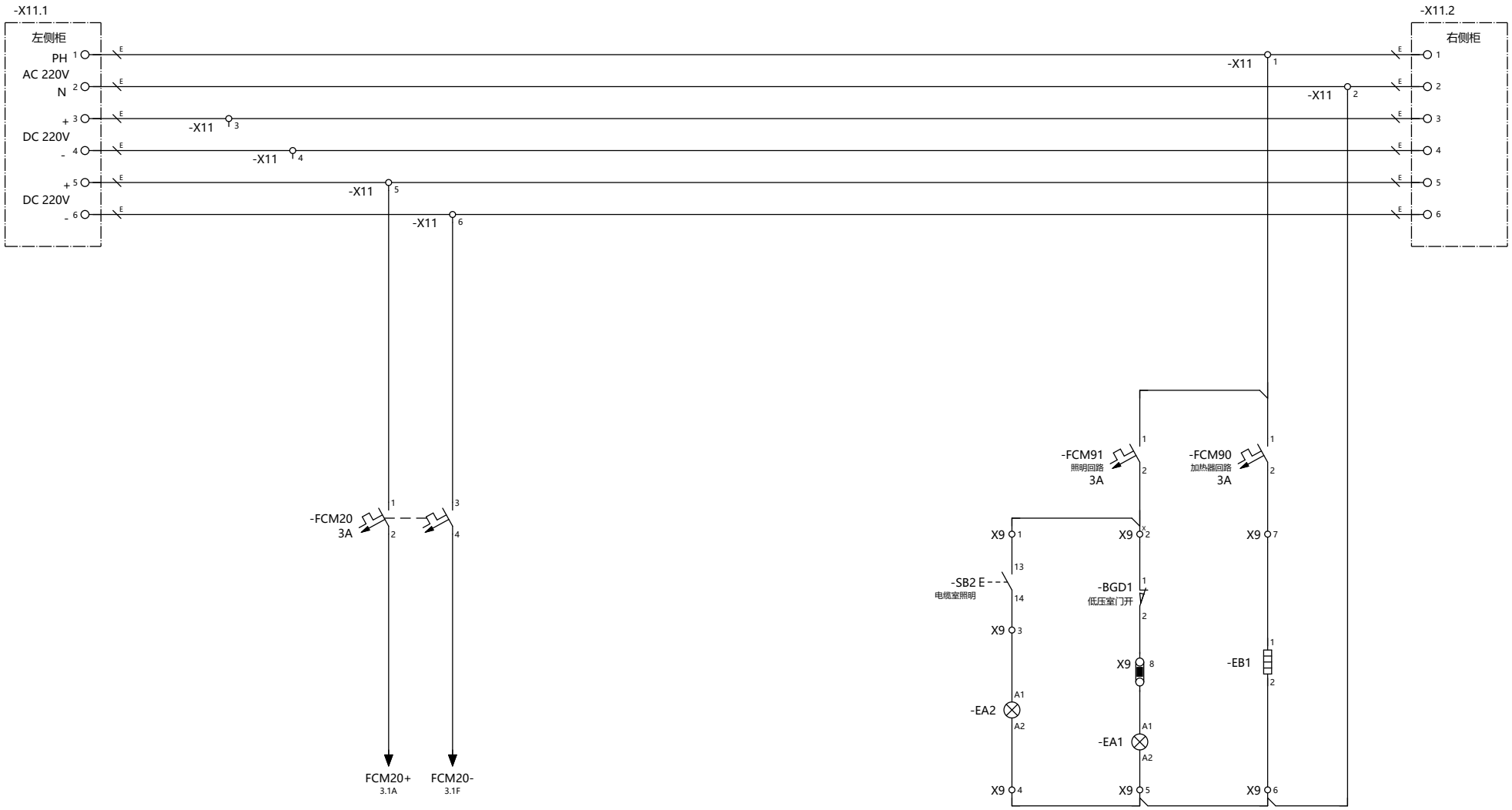

This drawing and information contained thereon is the property of ABB (XIAMEN) Switchgear CO. LTD. and shall not be used, reproduced for any purpose ,or shown to third parties without the written consent of ABB (XIAMEN) Switchgear CO. LTD.

REV.	DESCRIPTION	REV. DATE

DRAWN	Winni Zheng	TITLE	电源小母线回路
CHECKED	Cherry		
APPROVED	Joe	CONTRACT NO.:	504482462
FIRST DATE	4/30/2025		

FUNCTION: PT柜

PROJECT: 江苏联通宿迁发展大道局市电隐患改造工程

= P2	SHEET NO 2
SCALE 1:1	TOTAL PAGES 7
DRAWING NO	XZS1-48251-A02-P2-S

熔丝避雷器小车位置		带电显示回路
工作	试验	

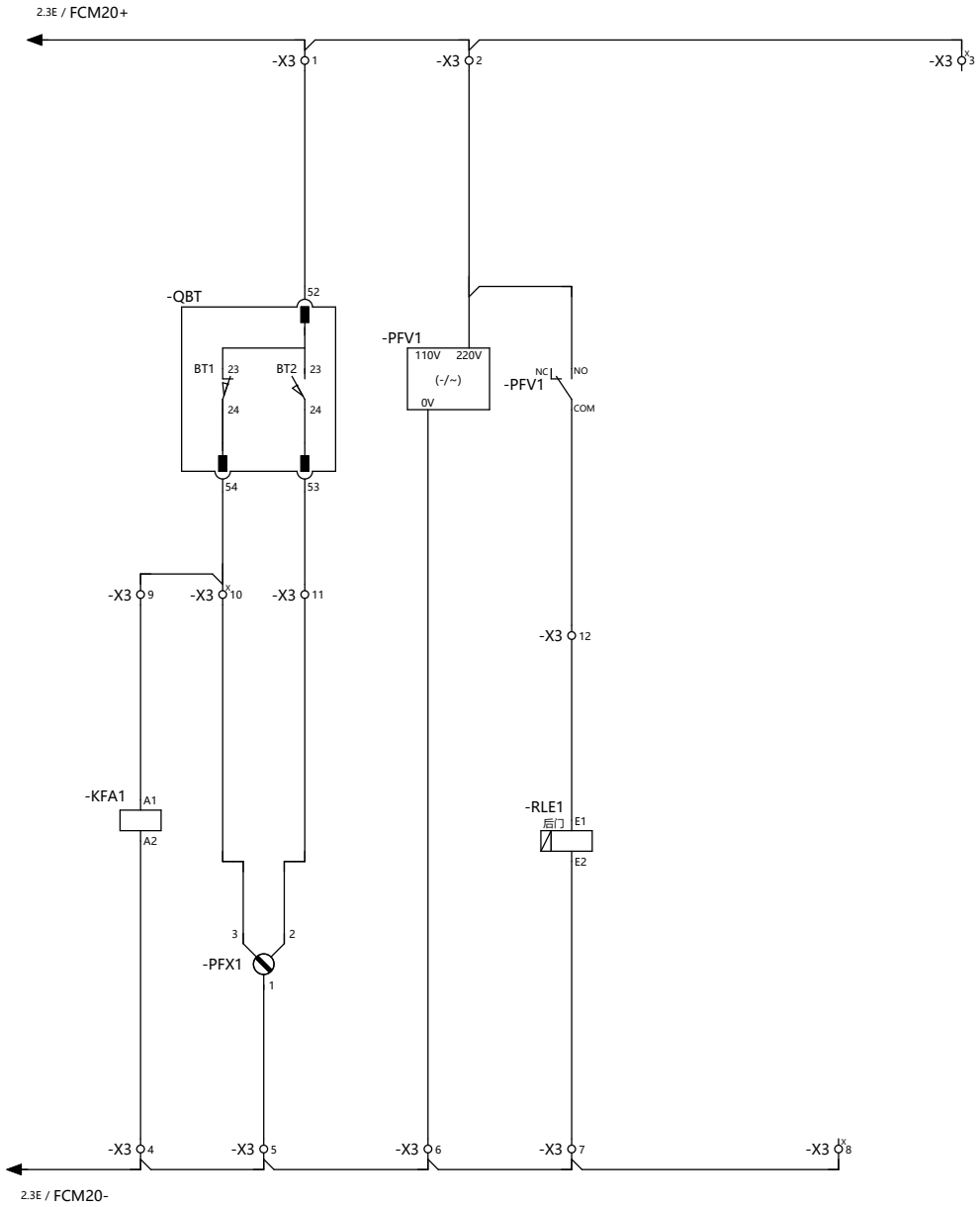

This drawing and information contained thereon is the property of ABB (XIAMEN) Switchgear CO. LTD. and shall not be used, reproduced for any purpose ,or shown to third parties without the written consent of ABB (XIAMEN) Switchgear CO. LTD.

REV.	DESCRIPTION	REV. DATE

			DRAWN	Winni Zheng	TITLE 信号回路	FUNCTION PT柜	= P2 / SHEET NO 3
			CHECKED	Cherry			SCALE 1:1 / TOTAL PAGES 7
			APPROVED	Joe	CONTRACT NO.: 504482462	PROJECT 江苏联通宿迁发展大道局市电隐患改造工程	DRAWING NO XZS1-48251-A02-P2-S
REV.	DESCRIPTION	REV. DATE	FIRST DATE	4/30/2025			

手车位置		空开分闸
工作	试验	

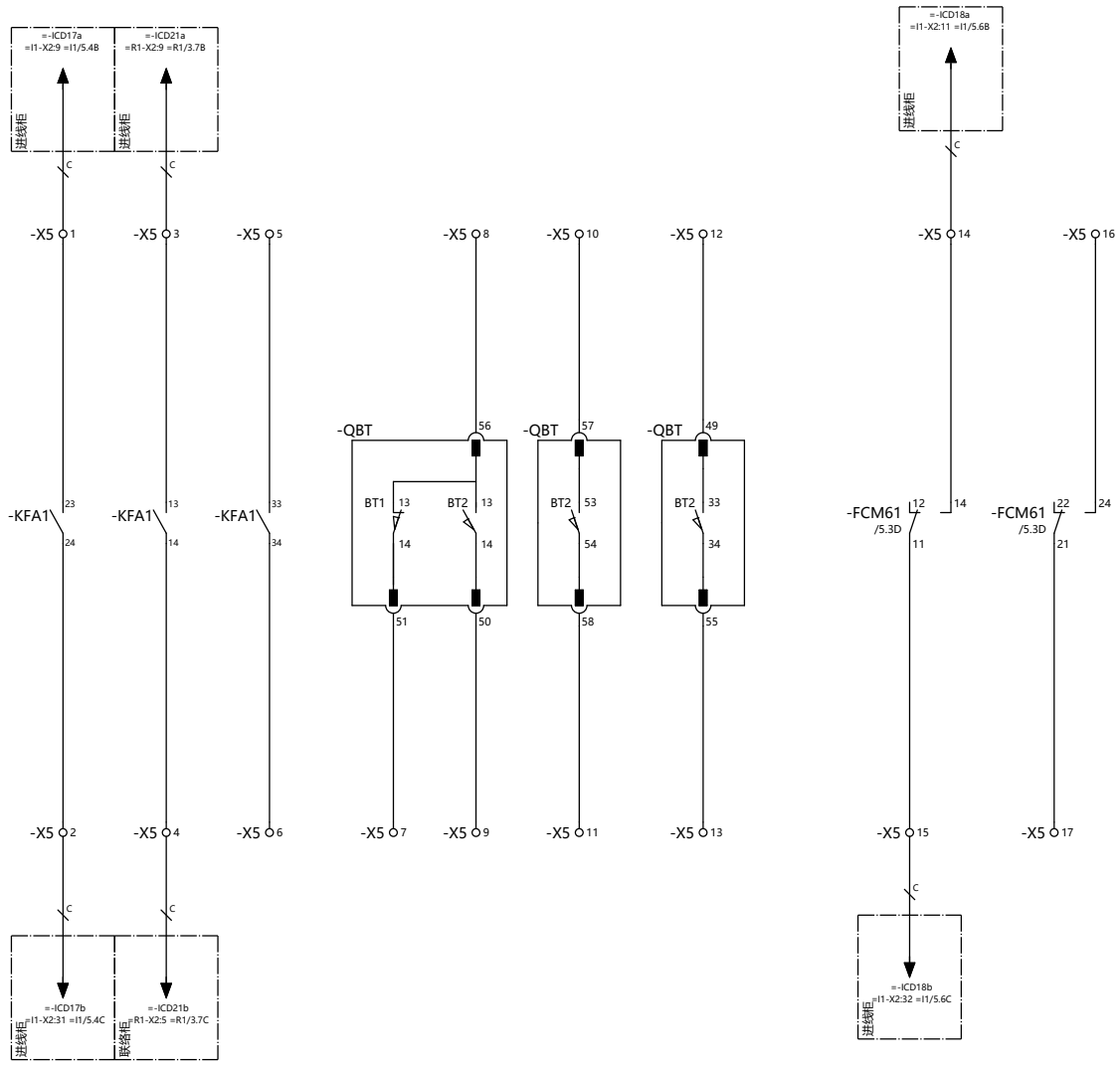

This drawing and information contained thereon is the property of ABB (XIAMEN) Switchgear CO. LTD. and shall not be used, reproduced for any purpose ,or shown to third parties without the written consent of ABB (XIAMEN) Switchgear CO. LTD.

REV.	DESCRIPTION	REV. DATE

DRAWN	Winni Zheng	TITLE	备用回路
CHECKED	Cherry		
APPROVED	Joe	CONTRACT NO.:	504482462
FIRST DATE	4/30/2025		

FUNCTION: PT柜

PROJECT: 江苏联通宿迁发展大道局市电隐患改造工程

= P2 | SHEET NO 4

SCALE 1:1 | TOTAL PAGES 7

DRAWING NO XZS1-48251-A02-P2-S

电压回路

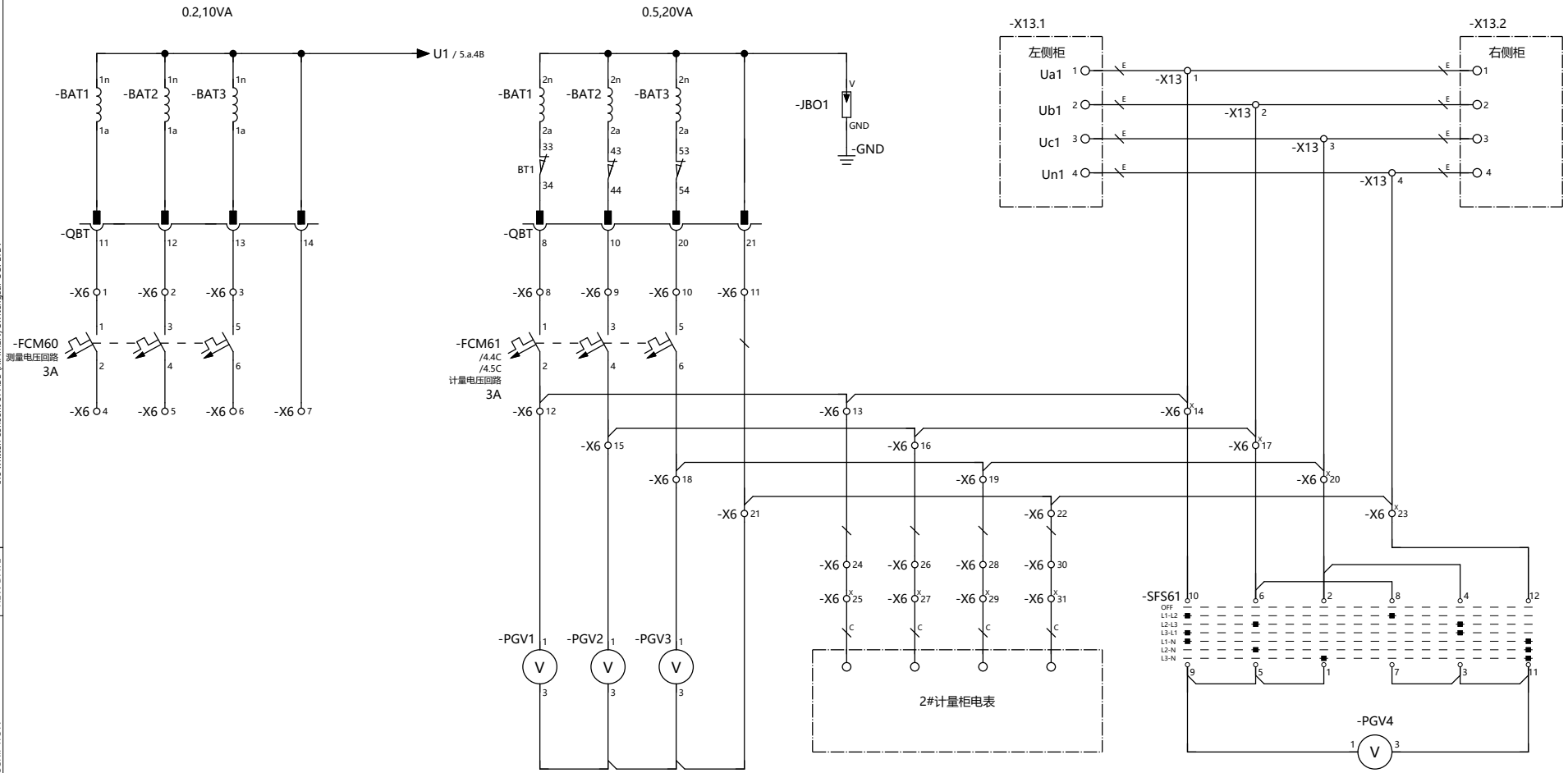

This drawing and information contained thereon is the property of ABB (XIAMEN) Switchgear CO. LTD. and shall not be used, reproduced for any purpose ,or shown to third parties without the written consent of ABB (XIAMEN) Switchgear CO. LTD.

REV.	DESCRIPTION	REV. DATE

DRAWN	Winni Zheng	TITLE	PT回路	
CHECKED	Cherry			
APPROVED	Joe	CONTRACT NO.:	504482462	
FIRST DATE	4/30/2025			

ABB

FUNCTION	PT柜
PROJECT	江苏联通宿迁发展大道局市电隐患改造工程

=	P2	SHEET NO	5
SCALE	1:1	TOTAL PAGES	7
DRAWING NO	XZS1-48251-A02-P2-S		

电压回路

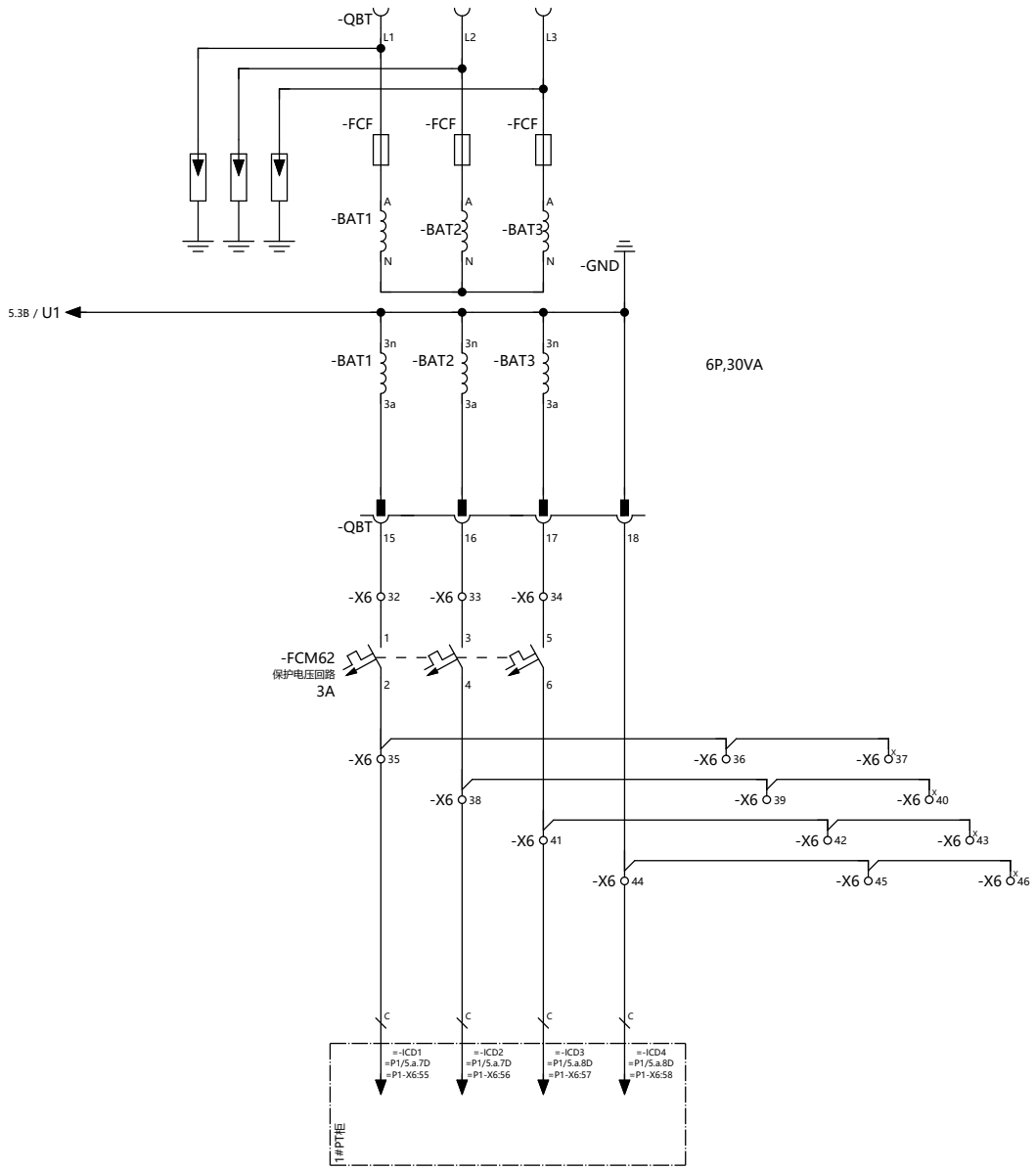

This drawing and information contained thereon is the property of ABB (XIAMEN) Switchgear CO. LTD. and shall not be used, reproduced for any purpose ,or shown to third parties without the written consent of ABB (XIAMEN) Switchgear CO. LTD.

REV.	DESCRIPTION	REV. DATE

DRAWN	Winni Zheng	TITLE	PT回路
CHECKED	Cherry		
APPROVED	Joe	CONTRACT NO.:	504482462
FIRST DATE	4/30/2025		

FUNCTION: PT柜

PROJECT: 江苏联通宿迁发展大道局市电隐患改造工程

=	P2	SHEET NO	5.a
SCALE	1:1	TOTAL PAGES	7
DRAWING NO	XZS1-48251-A02-P2-S		

VT Truck

-QBT

QTV-BZ2

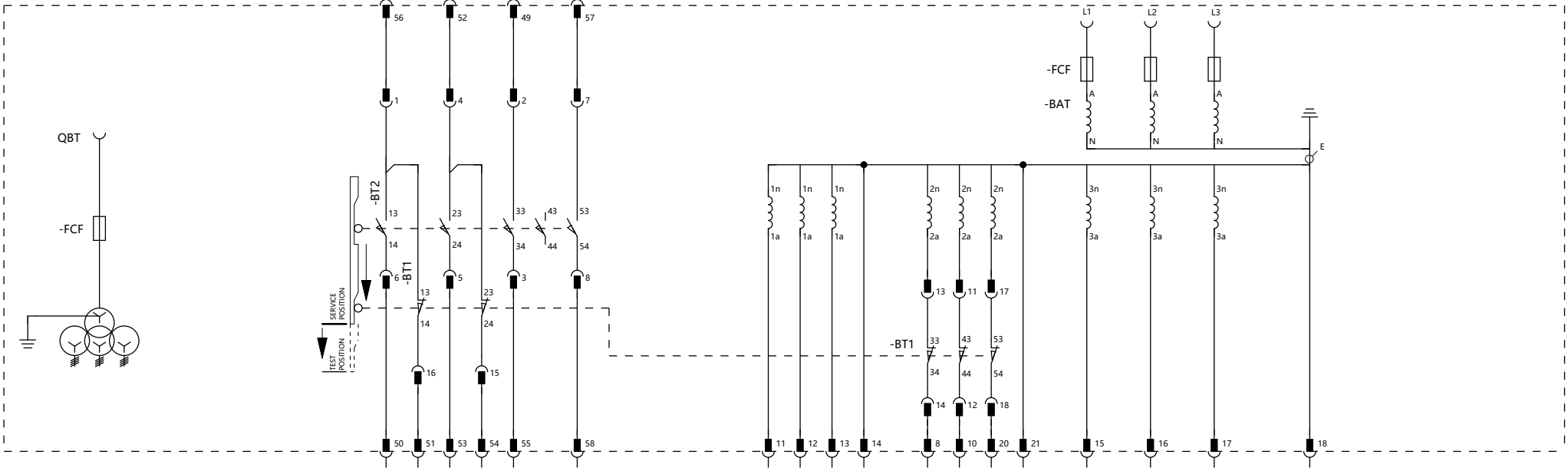

名称	描述	备注
-BT1	限位开关(手车位于运行位置)	
-BT2	限位开关(手车位于试验位置)	
-BAT	电压互感器	

名称	描述	备注
-FCF	高压熔断器	
E	接地线	安装

This drawing and information contained thereon is the property of ABB (XIAMEN) Switchgear CO. LTD. and shall not be used, reproduced for any purpose, or shown to third parties without the written consent of ABB (XIAMEN) Switchgear CO. LTD.

REV.	DESCRIPTION	REV. DATE

DRAWN	Winni Zheng	TITLE	小车接线图
CHECKED	Cherry		
APPROVED	Joe	CONTRACT NO.:	504482462
FIRST DATE	4/30/2025		

FUNCTION: PT柜

PROJECT: 江苏联通宿迁发展大道局市电隐患改造工程

= P2	SHEET NO 6
SCALE 1:1	TOTAL PAGES 7
DRAWING NO XZS1-48251-A02-P2-S	

设备清单(柜体)

设备号	-BAD	物料号	DIK-10-B10N1000C-1	数量 3	制造商 ABB
设备名称	电容分压装置			型号	B10N-1000C-1
设备参数	Un=12kV				
符号					
节点位置	S/1.1B				

设备号	-BR90	物料号	OOM-06419	数量 1	制造商 /
设备名称	ARC LIGHT SENSOR			型号	WAT503
设备参数	length:3m, suitable for Relion series protection relay				
符号					
节点位置	S/1.6B				

设备号	-EA2	物料号	L-CL10-1C-W-AA-CA	数量 1	制造商 PEAKS
设备名称	LED电缆室照明灯			型号	CL10-1C-W-AA
设备参数	AC198-242V				
符号					
节点位置	S/2.6E				

设备号	-EB1	物料号	EP-HEATER-100W	数量 1	制造商 SANYANG
设备名称	加热器			型号	1FZEK833B
设备参数	100W				
符号					
节点位置	S/2.7E				

设备号	-QBT	物料号	QTV-BZ2	数量 1	制造商 ABB
设备名称	电压互感器手车			型号	QTV
设备参数	3PT TR. IN CB Y-Y-Y-Y				
符号	参见总览图				
节点位置	==A02=P2&S/5.a				

设备号	-RLE1	物料号	EP-MAGNET	数量 1	制造商 PEAKS
设备名称	闭锁电磁铁			型号	EM10-S
设备参数	/				
符号					
节点位置	S/3.3D				

This drawing and information contained thereon is the property of ABB (XIAMEN) Switchgear CO. LTD. and shall not be used, reproduced for any purpose ,or shown to third parties without the written consent of ABB (XIAMEN) Switchgear CO. LTD.

REV.	DESCRIPTION	REV. DATE

DRAWN	Winni Zheng	TITLE	设备清单(柜体)
CHECKED	Cherry		
APPROVED	Joe	CONTRACT NO.:	504482462
FIRST DATE	4/30/2025		

FUNCTION: PT柜

PROJECT: 江苏联通宿迁发展大道局市电隐患改造工程

= P2 | SHEET NO 1
SCALE 1:1 | TOTAL PAGES 4
DRAWING NO XZS1-48251-A02-P2-E

设备清单(低压室面板)

设备号	-PFV1	物料号	VIO-DXN-Q-A10-1	数量 1	制造商 LEELEN
设备名称	强制型带电显示器			型号	DXN-Q
设备参数	DXN-Q 强制型带电显示器UGZS1 3KV/6KV/10kV，辅助电源：AC/DC 220/110V				
符号					
节点位置	S/1.4C	S/3.3B	S/3.3C		

设备号	-PFX1	物料号	PIP-B01D0-TR	数量 1	制造商 PEAKS
设备名称	手车位置指示			型号	SI10-T
设备参数	AUX. SUPPLY:AC/DC90~230V				
符号					
节点位置	S/3.2E				

设备号	-PGV1	物料号	VM-SD-T72-10/100	数量 1	制造商 HENGLI
设备名称	电压表			型号	SD-T72
设备参数	RANGE:0-10KV,20%,10000/100V				
符号					
节点位置	S/1.5D	S/5.3E			

设备号	-PGV2	物料号	VM-SD-T72-10/100	数量 1	制造商 HENGLI
设备名称	电压表			型号	SD-T72
设备参数	RANGE:0-10KV,20%,10000/100V				
符号					
节点位置	S/1.6D	S/5.4E			

设备号	-PGV3	物料号	VM-SD-T72-10/100	数量 1	制造商 HENGLI
设备名称	电压表			型号	SD-T72
设备参数	RANGE:0-10KV,20%,10000/100V				
符号					
节点位置	S/1.6D	S/5.4E			

设备号	-PGV4	物料号	VM-SD-T72-10/100	数量 1	制造商 HENGLI
设备名称	电压表			型号	SD-T72
设备参数	RANGE:0-10KV,20%,10000/100V				
符号					
节点位置	S/1.6C	S/5.7F			

设备号	-SB2	物料号	PBA-CP2-10W-11	数量 1	制造商 ABB
设备名称	白色自锁按钮			型号	CP2-10W-11
设备参数	1NO+1NC,不带标牌套				
符号					
节点位置	S/2.6D				

设备号	-SFS61	物料号	SSJ-E04-3-404;SSJ-E03-2-403	数量 1	制造商 JIANGYIN CHANGJIANG
设备名称	电压选择开关			型号	LW38D-16YH102/3P-AX;LW38D-164E5465/2P-AX
设备参数					
符号	1 2 3 4 5				
节点位置	S/1.5C	S/5.6E	S/5.7E	S/5.7E	S/5.7E	S/5.7E	S/5.7E

This drawing and information contained thereon is the property of ABB (XIAMEN) Switchgear CO. LTD. and shall not be used, reproduced for any purpose, or shown to third parties without the written consent of ABB (XIAMEN) Switchgear CO. LTD.

REV.	DESCRIPTION	REV. DATE

DRAWN	Winni Zheng	TITLE	设备清单(低压室面板)
CHECKED	Cherry		
APPROVED	Joe	CONTRACT NO.:	504482462
FIRST DATE	4/30/2025		

FUNCTION: PT柜

PROJECT: 江苏联通宿迁发展大道局市电隐患改造工程

= P2 | SHEET NO 2

SCALE 1:1 | TOTAL PAGES 4

DRAWING NO XZS1-48251-A02-P2-E

设备清单(低压室)

设备号	-BGD1	物料号	EP-LVMS	数量	1
制造商	PEAKS				
设备名称	微动开关			型号	TS11-001-01
设备参数	MECHANICAL LIFE TIME>1000000TIMES				
符号					
节点位置	S/2.7D				

设备号	-EA1	物料号	L-CL10-1C-W-AA	数量	1
制造商	PEAKS				
设备名称	LED低压室照明灯			型号	CL10-1C-W-AA
设备参数	SUPPLY: AC198~242V; POWER: <4W				
符号					
节点位置	S/2.7E				

设备号	-FCM20	物料号	MCBR-GM32/23MC3A	数量	1
制造商	PEOPLE ELECTRIC				
设备名称	微型空气开关			型号	GM32/23MC3A
设备参数	Un=250V DC,In=3A,2-POLE				
符号	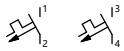				
节点位置	S/2.3D				

设备号	-FCM60	物料号	MCBR-G6563/3C3	数量	1
制造商	PEOPLE ELECTRIC				
设备名称	微型空气开关			型号	G6563/3C3
设备参数	Un=400V AC,In=3A,3-POLE				
符号					
节点位置	S/5.1D				

设备号	-FCM61	物料号	MCBR-G6563/3C3;MBDR-OF+OF	数量	1
制造商	PEOPLE ELECTRIC				
设备名称	微型空气开关			型号	G6563/3C3
设备参数	Un=400V AC,In=3A,3-POLE				
符号	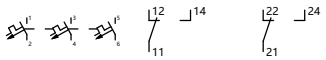				
节点位置	S/5.3D	S/4.4C	S/4.5C		

设备号	-FCM62	物料号	MCBR-G6563/3C3	数量	1
制造商	PEOPLE ELECTRIC				
设备名称	微型空气开关			型号	G6563/3C3
设备参数	Un=400V AC,In=3A,3-POLE				
符号					
节点位置	S/5.a.5D				

设备号	-FCM90	物料号	MCBR-G6563/1C3	数量	1
制造商	PEOPLE ELECTRIC				
设备名称	微型空气开关			型号	G6563/1C3
设备参数	Un=230V AC,In=3A,1-POLE				
符号					
节点位置	S/2.7D				

设备号	-FCM91	物料号	MCBR-G6563/1C3	数量	1
制造商	PEOPLE ELECTRIC				
设备名称	微型空气开关			型号	G6563/1C3
设备参数	Un=230V AC,In=3A,1-POLE				
符号					
节点位置	S/2.7D				

设备号	-KFA1	物料号	RLY-KC640ER0405	数量	1
制造商	ABB				
设备名称	中间继电器			型号	KC6-40E
设备参数	Uaux=220-240V DC,4NO CONTACTS				
符号	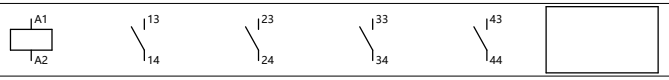				
节点位置	S/3.1D	S/4.1C	S/4.1C	S/4.2C	

This drawing and information contained thereon is the property of ABB (XIAMEN) Switchgear CO. LTD. and shall not be used, reproduced for any purpose ,or shown to third parties without the written consent of ABB (XIAMEN) Switchgear CO. LTD.

REV.	DESCRIPTION	REV. DATE

DRAWN	Winni Zheng	TITLE	设备清单(低压室)
CHECKED	Cherry		
APPROVED	Joe	CONTRACT NO.:	504482462
FIRST DATE	4/30/2025		

FUNCTION: PT柜

PROJECT: 江苏联通宿迁发展大道局市电隐患改造工程

= P2	SHEET NO 3
SCALE 1:1	TOTAL PAGES 4
DRAWING NO XZS1-48251-A02-P2-E	

设备清单(小车内部)

设备号	-BAT1	物料号	VTS-G1011A-LI212M	数量	1	制造商	DYH
设备名称	电压互感器					型号	JDZX22-10W-N
设备参数	10000/v3 100/v3 100/v3 220/v3;10VA/CL0.2;20VA/CL0.5;30VA/6P						
符号	A N	1n 1a	2n 2a	3n 3a			
节点位置	S/5.a.5B	S/5.1B	S/5.3B	S/5.a.5B			

设备号	-BAT2	物料号	VTS-G1011A-LI212M	数量	1	制造商	DYH
设备名称	电压互感器					型号	JDZX22-10W-N
设备参数	10000/v3 100/v3 100/v3 220/v3;10VA/CL0.2;20VA/CL0.5;30VA/6P						
符号	A N	1n 1a	2n 2a	3n 3a			
节点位置	S/5.a.5B	S/5.2B	S/5.4B	S/5.a.5B			

设备号	-BAT3	物料号	VTS-G1011A-LI212M	数量	1	制造商	DYH
设备名称	电压互感器					型号	JDZX22-10W-N
设备参数	10000/v3 100/v3 100/v3 220/v3;10VA/CL0.2;20VA/CL0.5;30VA/6P						
符号	A N	1n 1a	2n 2a	3n 3a			
节点位置	S/5.a.6B	S/5.2B	S/5.4B	S/5.a.6B			

设备号	-FA	物料号	SAS-YH5WZ6-17/45	数量	3	制造商	SHENGDIAN
设备名称	避雷器					型号	YH5WZ6-17/45
设备参数	额定电压:17KV,持续运行电压:13.6KV,雷电冲击残压:45KV(8/20us 5kA),						
符号							
节点位置	S/1.1B						

设备号	-FCF	物料号	FLX-1200010I194N	数量	3	制造商	XIRONG
设备名称	高压熔断器					型号	XRNP-12/1-50-1
设备参数	12kV,In=1A,Ia=50kA,E=194mm,D=25mm						
符号							
节点位置	S/5.a.5B						

设备号	-JBO1	物料号	JBO-S-220	数量	1	制造商	DIANCI
设备名称	击穿保险器					型号	JBO-0.22
设备参数	RATED VOLTAGE:220V						
符号							
节点位置	S/5.5B						

This drawing and information contained thereon is the property of ABB (XIAMEN) Switchgear CO. LTD. and shall not be used, reproduced for any purpose ,or shown to third parties without the written consent of ABB (XIAMEN) Switchgear CO. LTD.

REV.	DESCRIPTION	REV. DATE

DRAWN	Winni Zheng	TITLE	设备清单(小车内部)
CHECKED	Cherry		
APPROVED	Joe	CONTRACT NO.:	504482462
FIRST DATE	4/30/2025		

FUNCTION: PT柜

PROJECT: 江苏联通宿迁发展大道局市电隐患改造工程

= P2 | SHEET NO 4
SCALE 1:1 | TOTAL PAGES 4
DRAWING NO XZS1-48251-A02-P2-E

REV.	DESCRIPTION	REV. DATE

This drawing and information contained thereon is the property of ABB (XIAMEN) Switchgear CO. LTD. and shall not be used, reproduced for any purpose ,or shown to third parties without the written consent of ABB (XIAMEN) Switchgear CO. LTD.

==A02=P2+-X3

备注	外引电缆	设备	线号	端子号	型号	线号	设备	外引电缆	备注
		-FCM20:2		1	NEK4		-QBT:52		
				2	NEK4		-PFV1:220V		
				3	NEK4				
		-FCM20:4		4	NEK4		-KFA1:A2		
				5	NEK4		-PFX1:1		
				6	NEK4		-PFV1:0V		
				7	NEK4		-RLE1:E2		
				8	NEK4				
				9	NEK4		-KFA1:A1		
		-QBT:54		10	NEK4		-PFX1:3		
		-PFX1:2		11	NEK4		-QBT:53		
		-RLE1:E1		12	NEK4		-PFV1:COM		

☆ 柜间小母线,随柜提供

△ 柜间控制电路(由客户自备)

短接排

分隔板

(测试短接片

O 其他

DRAWN	Winni Zheng	
CHECKED	Cherry	
APPROVED	Joe	
FIRST DATE	4/30/2025	
REV. DATE		
DESCRIPTION		

TITLE: 端子图表 ==A02=P2+-X3

CONTRACT NO.: 504482462

FUNCTION: PT柜

PROJECT: 江苏联通宿迁发展大道局市电隐患改造工程

=	P2
SCALE	1:1
SHEET NO.	1
TOTAL PAGES	6
DRAWING NO.	XZS1-48251-A02-P2-T

REV.	DESCRIPTION	REV. DATE

This drawing and information contained thereon is the property of ABB (XIAMEN) Switchgear CO. LTD. and shall not be used, reproduced for any purpose ,or shown to third parties without the written consent of ABB (XIAMEN) Switchgear CO. LTD.

==A02=P2+-X5

备注	外引电缆	设备	线号	端子号	型号	线号	设备	外引电缆	备注
	△	=I1-X2:9		1	NEK4		-KFA1:23		
	△	=I1-X2:31		2	NEK4		-KFA1:24		
	△	=R1-X2:9		3	NEK4		-KFA1:13		
	△	=R1-X2:5		4	NEK4		-KFA1:14		
				5	NEK4		-KFA1:33		
				6	NEK4		-KFA1:34		
				7	NEK4		-QBT:51		
				8	NEK4		-QBT:56		
				9	NEK4		-QBT:50		
				10	NEK4		-QBT:57		
				11	NEK4		-QBT:58		
				12	NEK4		-QBT:49		
				13	NEK4		-QBT:55		
	△	=I1-X2:11		14	NEK4		-FCM61:14		
	△	=I1-X2:32		15	NEK4		-FCM61:11		
				16	NEK4		-FCM61:24		
				17	NEK4		-FCM61:21		

☆ 柜间小母线,随柜提供

△ 柜间控制电路(由客户自备)

短接排

分隔板

(测试短接片

O 其他

REV.	DESCRIPTION	REV. DATE

DRAWN	Winni Zheng	4/30/2025
CHECKED	Cherry	
APPROVED	Joe	
FIRST DATE		

TITLE: 端子图表 ==A02=P2+-X5

CONTRACT NO.: 504482462

FUNCTION: PT柜

PROJECT: 江苏联通宿迁发展大道局市电隐患改造工程

=	P2
SCALE	1:1
DRAWING NO.	XZS1-48251-A02-P2-T
SHEET NO.	2
TOTAL PAGES	6

REV.	DESCRIPTION	REV. DATE

This drawing and information contained thereon is the property of ABB (XIAMEN) Switchgear CO. LTD. and shall not be used, reproduced for any purpose ,or shown to third parties without the written consent of ABB (XIAMEN) Switchgear CO. LTD.

==A02=P2+-X6

备注	外引电缆	设备	线号	端子号	型号	线号	设备	外引电缆	备注
		-QBT:11		1	NEK4		-FCM60:1		
		-QBT:12		2	NEK4		-FCM60:3		
		-QBT:13		3	NEK4		-FCM60:5		
				4	NEK4		-FCM60:2		
				5	NEK4		-FCM60:4		
				6	NEK4		-FCM60:6		
				7	NEK4		-QBT:14		
		-QBT:8		8	NEK4		-FCM61:1		
		-QBT:10		9	NEK4		-FCM61:3		
		-QBT:20		10	NEK4		-FCM61:5		
		-QBT:21		11	NEK4		-X6:21		
		-FCM61:2		12	NEK4		-PGV1:1		
				13	NEK4		-X6:24		
		-X13:1		14	NEK4		-SFS61:10		
		-FCM61:4		15	NEK4		-PGV2:1		
				16	NEK4		-X6:26		
		-X13:2		17	NEK4		-SFS61:6		
		-FCM61:6		18	NEK4		-PGV3:1		
				19	NEK4		-X6:28		
		-X13:3		20	NEK4		-SFS61:2		
		-X6:11		21	NEK4		-PGV3:3		
				22	NEK4		-X6:30		
		-X13:4		23	NEK4		-SFS61:12		
				24	NEK4		-X6:13		
	△	-2#计量柜电表		25	NEK4				
				26	NEK4		-X6:16		
	△	-2#计量柜电表		27	NEK4				
				28	NEK4		-X6:19		
	△	-2#计量柜电表		29	NEK4				
				30	NEK4		-X6:22		
	△	-2#计量柜电表		31	NEK4				
		-QBT:15		32	NEK4		-FCM62:1		
		-QBT:16		33	NEK4		-FCM62:3		
		-QBT:17		34	NEK4		-FCM62:5		
	△	=P1-X6:55		35	NEK4		-FCM62:2		
				36	NEK4				
				37	NEK4				
	△	=P1-X6:56		38	NEK4		-FCM62:4		
				39	NEK4				
				40	NEK4				
	△	=P1-X6:57		41	NEK4		-FCM62:6		
				42	NEK4				
				43	NEK4				
	△	=P1-X6:58		44	NEK4		-QBT:18		
				45	NEK4				
				46	NEK4				

☆ 柜间小母线,随柜提供

△ 柜间控制电路(由客户自备)

短接排

✕ 分隔板

(测试短接片

O 其他

DRAWN	Winni Zheng	
CHECKED	Cherry	
APPROVED	Joe	
FIRST DATE	4/30/2025	
REV. DATE		

TITLE: 端子图表 ==A02=P2+-X6

CONTRACT NO.: 504482462

FUNCTION: PT柜

PROJECT: 江苏联通宿迁发展大道局市电隐患改造工程

=	P2
SCALE	1:1
SHEET NO.	3
TOTAL PAGES	6
DRAWING NO.	XZS1-48251-A02-P2-T

REV.	DESCRIPTION

REV.	DESCRIPTION	REV. DATE

This drawing and information contained thereon is the property of ABB (XIAMEN) Switchgear CO. LTD. and shall not be used, reproduced for any purpose ,or shown to third parties without the written consent of ABB (XIAMEN) Switchgear CO. LTD.

==A02=P2+-X9

备注	外引电缆	设备	线号	端子号	型号	线号	设备	外引电缆	备注
				1	NEK4		-SB2:13		
		-FCM91:2		2	NEK4		-BGD1:1		
		-EA2:A1		3	NEK4		-SB2:14		
				4	NEK4		-EA2:A2		
				5	NEK4		-EA1:A2		
		-X11:2		6	NEK4		-EB1:2		
		-FCM90:2		7	NEK4		-EB1:1		
		-EA1:A1		8	RCT4SW		-BGD1:2		

☆ 柜间小母线,随柜提供

△ 柜间控制电路(由客户自备)

短接排

分隔板

(测试短接片

O 其他

REV.	DESCRIPTION	REV. DATE		
	DRAWN	Winni Zheng	TITLE	端子图表 ==A02=P2+-X9
	CHECKED	Cherry		
	APPROVED	Joe	CONTRACT NO.:	504482462
	FIRST DATE	4/30/2025		

FUNCTION: PT柜

PROJECT: 江苏联通宿迁发展大道局市电隐患改造工程

= P2 | SCALE 1:1 | SHEET NO. 4 | TOTAL PAGES 6

DRAWING NO. XZS1-48251-A02-P2-T

REV.	DESCRIPTION	REV. DATE

This drawing and information contained thereon is the property of ABB (XIAMEN) Switchgear CO. LTD. and shall not be used, reproduced for any purpose ,or shown to third parties without the written consent of ABB (XIAMEN) Switchgear CO. LTD.

==A02=P2+-X11

备注	外引电缆	设备	线号	端子号	型号	线号	设备	外引电缆	备注
4	☆	-X11.1:1		1	A4C 4		-FCM90:1		
4	☆	-X11.2:1							
4	☆	-X11.1:2		2	A4C 4		-X9:6		
4	☆	-X11.2:2							
4	☆	-X11.1:3		3	A4C 4				
4	☆	-X11.2:3							
4	☆	-X11.1:4		4	A4C 4				
4	☆	-X11.2:4							
4	☆	-X11.1:5		5	A4C 4		-FCM20:1		
4	☆	-X11.2:5							
4	☆	-X11.1:6		6	A4C 4		-FCM20:3		
4	☆	-X11.2:6							

☆ 柜间小母线,随柜提供

△ 柜间控制电路(由客户自备)

短接排

分隔板

(测试短接片

O 其他

REV.	DESCRIPTION	REV. DATE
DRAWN	Winni Zheng	4/30/2025
CHECKED	Cherry	
APPROVED	Joe	
FIRST DATE		

TITLE: 端子图表 ==A02=P2+-X11

CONTRACT NO.: 50448246 2

FUNCTION: PT柜

PROJECT: 江苏联通宿迁发展大道局市电隐患改造工程

= P2

SCALE 1:1

SHEET NO. 5

TOTAL PAGES 6

DRAWING NO. XZS1-48251-A02-P2-T

==A02=P2+-X13

备注	外引电缆	设备	线号	端子号	型号	线号	设备	外引电缆	备注
		-X13.1:1		1	A4C 2.5		-X6:14		
		-X13.2:1							
		-X13.1:2		2	A4C 2.5		-X6:17		
		-X13.2:2							
		-X13.1:3		3	A4C 2.5		-X6:20		
		-X13.2:3							
		-X13.1:4		4	A4C 2.5		-X6:23		
		-X13.2:4							

☆ 柜间小母线,屏柜提供
△ 柜间控制电路(由客户自备)
短接排
分隔板
测试短接片
其他

This drawing and information contained thereon is the property of ABB (XIAMEN) Switchgear CO. LTD. and shall not be used, reproduced for any purpose ,or shown to third parties without the written consent of ABB (XIAMEN) Switchgear CO. LTD.

REV.	DESCRIPTION	REV. DATE

DRAWN	Winni Zheng	TITLE	端子图表 ==A02=P2+-X13
CHECKED	Cherry		
APPROVED	Joe	CONTRACT NO.:	504482462
FIRST DATE	4/30/2025		

FUNCTION: PT柜

PROJECT: 江苏联通宿迁发展大道局市电隐患改造工程

= P2 | SHEET NO 6
SCALE 1:1 | TOTAL PAGES 6
DRAWING NO XZS1-48251-A02-P2-T

设备连接图

BAD

QBT
- L1
- L2
- L3

EA2
- A1 — -X9:3
- A2 — -X9:4

RLE1 后门
- E1 — -X3:12
- E2 — -X3:7

EB1 100W
- 1 — -X9:7
- 2 — -X9:6

QBT
- 8 — -X6:8
- 10 — -X6:9
- 11 — -X6:1
- 12 — -X6:2
- 13 — -X6:3
- 14 — -X6:7
- 15 — -X6:32
- 16 — -X6:33
- 17 — -X6:34
- 18 — -X6:44
- 20 — -X6:10
- 21 — -X6:11
- 49 — -X5:12
- 50 — -X5:9
- 51 — -X5:7
- 52 — -X3:1
- 53 — -X3:11
- 54 — -X3:10
- 55 — -X5:13
- 56 — -X5:8
- 57 — -X5:10
- 58 — -X5:11

This drawing and information contained thereon is the property of ABB (XIAMEN) Switchgear CO. LTD. and shall not be used, reproduced for any purpose ,or shown to third parties without the written consent of ABB (XIAMEN) Switchgear CO. LTD.

REV.	DESCRIPTION	REV. DATE

DRAWN	Winni Zheng	TITLE	主回路接线图
CHECKED	Cherry		
APPROVED	Joe	CONTRACT NO.:	504482462
FIRST DATE	4/30/2025		

FUNCTION: PT柜

PROJECT: 江苏联通宿迁发展大道局市电隐患改造工程

= P2 | SHEET NO 1
SCALE 1:1 | TOTAL PAGES 3
DRAWING NO XZS1-48251-A02-P2-W

设备连接图

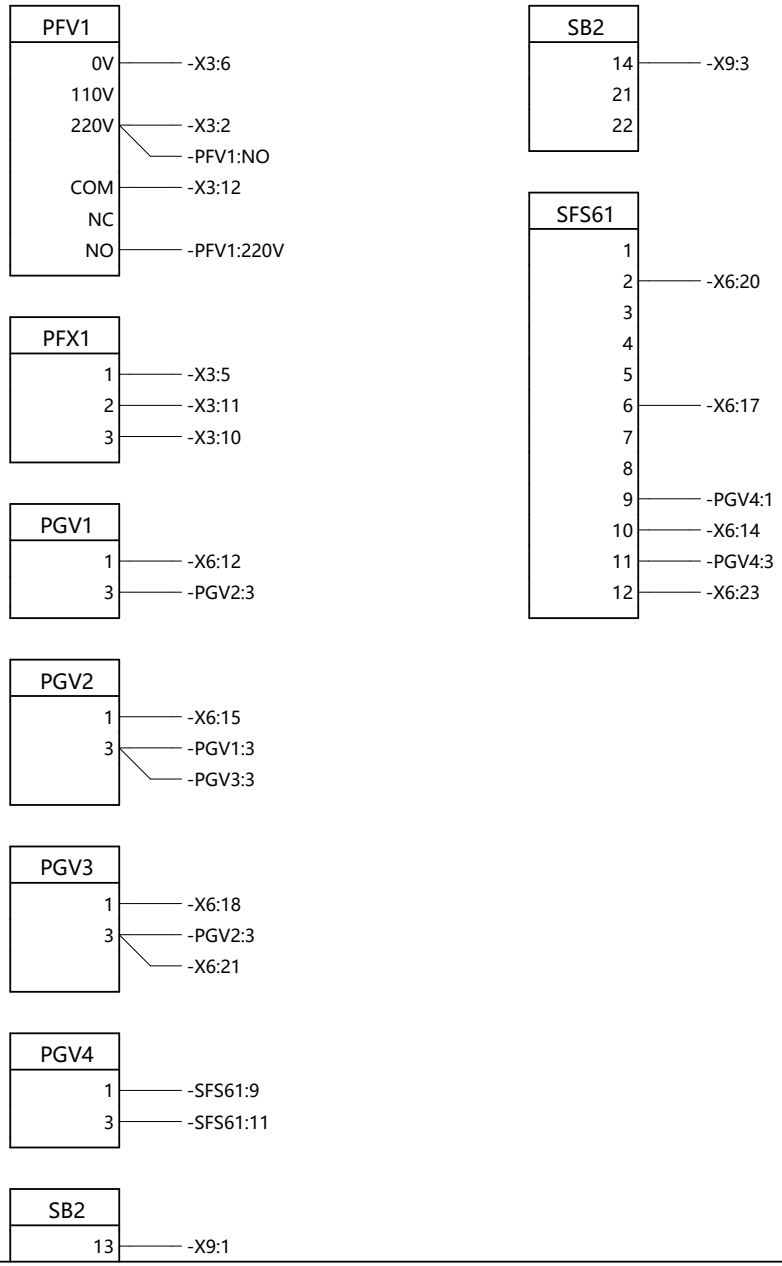

This drawing and information contained thereon is the property of ABB (XIAMEN) Switchgear CO. LTD. and shall not be used, reproduced for any purpose ,or shown to third parties without the written consent of ABB (XIAMEN) Switchgear CO. LTD.

REV.	DESCRIPTION	REV. DATE

DRAWN	Winni Zheng	TITLE	低压室门板接线图
CHECKED	Cherry		
APPROVED	Joe	CONTRACT NO.:	504482462
FIRST DATE	4/30/2025		

FUNCTION: PT柜

PROJECT: 江苏联通宿迁发展大道局市电隐患改造工程

= P2 | SHEET NO 2
SCALE 1:1 | TOTAL PAGES 3
DRAWING NO XZS1-48251-A02-P2-W

设备连接图

BGD1 低压室门开

1	-X9:2
2	-X9:8

EA1

A1	-X9:8
A2	-X9:5

FCM20

1	-X11:5
2	-X3:1
3	-X11:6
4	-X3:4

FCM60

1	-X6:1
2	-X6:4
3	-X6:2
4	-X6:5
5	-X6:3
6	-X6:6

FCM61

1	-X6:8
2	-X6:12
3	-X6:9
4	-X6:15
5	-X6:10
6	-X6:18
11	-X5:15
12	
14	-X5:14
21	-X5:17
22	
24	-X5:16

FCM62

1	-X6:32
2	-X6:35
3	-X6:33
4	-X6:38
5	-X6:34
6	-X6:41

FCM90

1	-X11:1
	-FCM91:1
2	-X9:7

FCM91

1	-FCM90:1
2	-X9:2

KFA1

13	-X5:3
14	-X5:4
23	-X5:1
24	-X5:2
33	-X5:5
34	-X5:6
43	
44	
A1	-X3:9
A2	-X3:4

This drawing and information contained thereon is the property of ABB (XIAMEN) Switchgear CO. LTD. and shall not be used, reproduced for any purpose ,or shown to third parties without the written consent of ABB (XIAMEN) Switchgear CO. LTD.

REV.	DESCRIPTION	REV. DATE

DRAWN	Winni Zheng	TITLE	低压室接线图
CHECKED	Cherry		
APPROVED	Joe	CONTRACT NO.:	504482462
FIRST DATE	4/30/2025		

FUNCTION: PT柜

PROJECT: 江苏联通宿迁发展大道局市电隐患改造工程

= P2 | SHEET NO 3

SCALE 1:1 | TOTAL PAGES 3

DRAWING NO XZS1-48251-A02-P2-W

@DLD

LV PANEL ARRANGEMENT

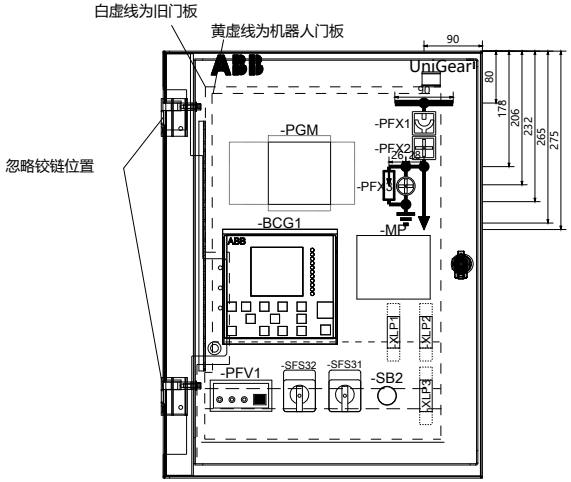

W0500_H0705_平门

白红区域深度不超过370

红绿区域深度不超过310

绿蓝区域深度不超过190

蓝白区域深度不超过50

CUTOUT

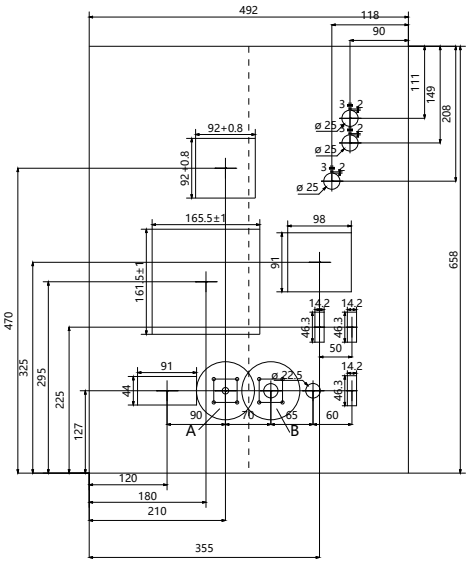

CUTOUT 1:2

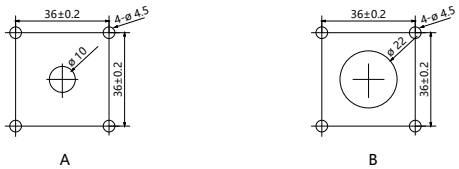

备注：
1. 指示灯间距不少于50mm
2. 连接片和指示灯间距不少于60mm
3. 当有母线桥时，模拟纸 整体下移20mm，模拟纸跟上沿距离要不小于40mm
4.转换开关水平间距不少于80mm，节点数超过2层时高度不低于150mm
5. 保护装置靠上图门板左侧安装，若元器件深度较大，跟右侧门边距离小于200mm，则需要评估是否跟门框干涉。

This drawing and information contained thereon is the property of ABB (XIAMEN) Switchgear CO. LTD. and shall not be used, reproduced for any purpose ,or shown to third parties without the written consent of ABB (XIAMEN) Switchgear CO. LTD.

REV.	DESCRIPTION	REV. DATE

DRAWN	Winni Zheng	TITLE	门板开孔图
CHECKED	Cherry		
APPROVED	Joe	CONTRACT NO.:	504482462
FIRST DATE	4/30/2025		

FUNCTION: 变压器出线柜

PROJECT: 江苏联通宿迁发展大道局市电隐患改造工程

= F1 | SHEET NO 1
SCALE 1:8 | TOTAL PAGES 2
DRAWING NO XZS1-48251-A02-F1-C

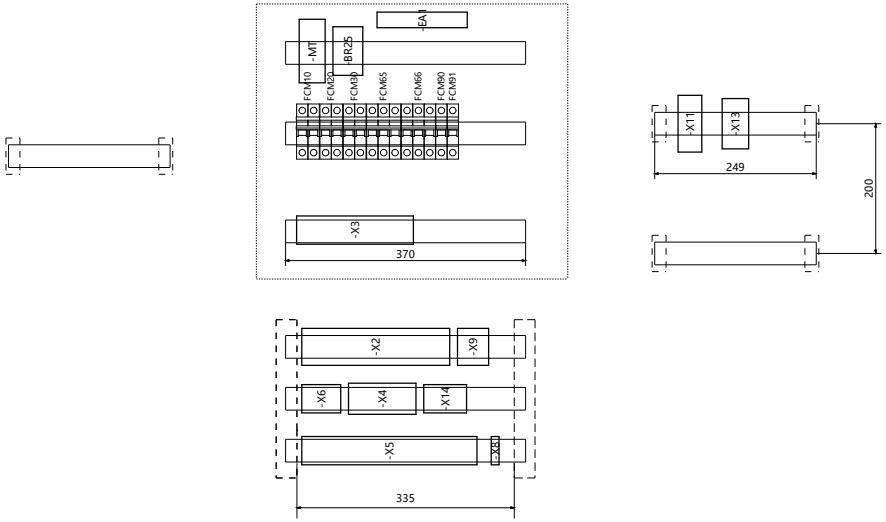

注：1. 蓝色虚框内的导轨不可安装端子
2. 端子X2 需放在最下面斜排布的安装端子的三排中
3. 空开尽量不要装在正面最下边的导轨上，建议放在从下往上第二根导轨上。

智能盒（若有）

数字盒安装在低压室底部，配置MB585时使用，MB585安装在低压室。
安装：蜂鸣器/灯带/温湿度传感器各1个

柜型：UGZS1_W0500_H0705

This drawing and information contained thereon is the property of ABB (XIAMEN) Switchgear CO. LTD. and shall not be used, reproduced for any purpose ,or shown to third parties without the written consent of ABB (XIAMEN) Switchgear CO. LTD.

REV.	DESCRIPTION	REV. DATE

DRAWN	Winni Zheng	TITLE	低压室布置图
CHECKED	Cherry		
APPROVED	Joe	CONTRACT NO.:	504482462
FIRST DATE	4/30/2025		

FUNCTION: 变压器出线柜
PROJECT: 江苏联通宿迁发展大道局市电隐患改造工程
= F1 | SCALE 1:8 | SHEET NO 2 | TOTAL PAGES 2
DRAWING NO XZS1-48251-A02-F1-C

单线图

一次设备索引			
设备号	设备名称	数量	物料号
-QAB	真空断路器	1	VD4/P-55
-BAD	电容分压装置	3	DIK-10-B10N1000C-1
-BCT1	电流互感器	1	CTA-G1K251-0254
-BCT3	电流互感器	1	CTA-G1K251-0254
-QCE	接地开关	1	ET1-BGE2/3
-FA		3	OOM-09223
-BCN	零序电流互感器	1	CTZ-GLMZ2151001-A

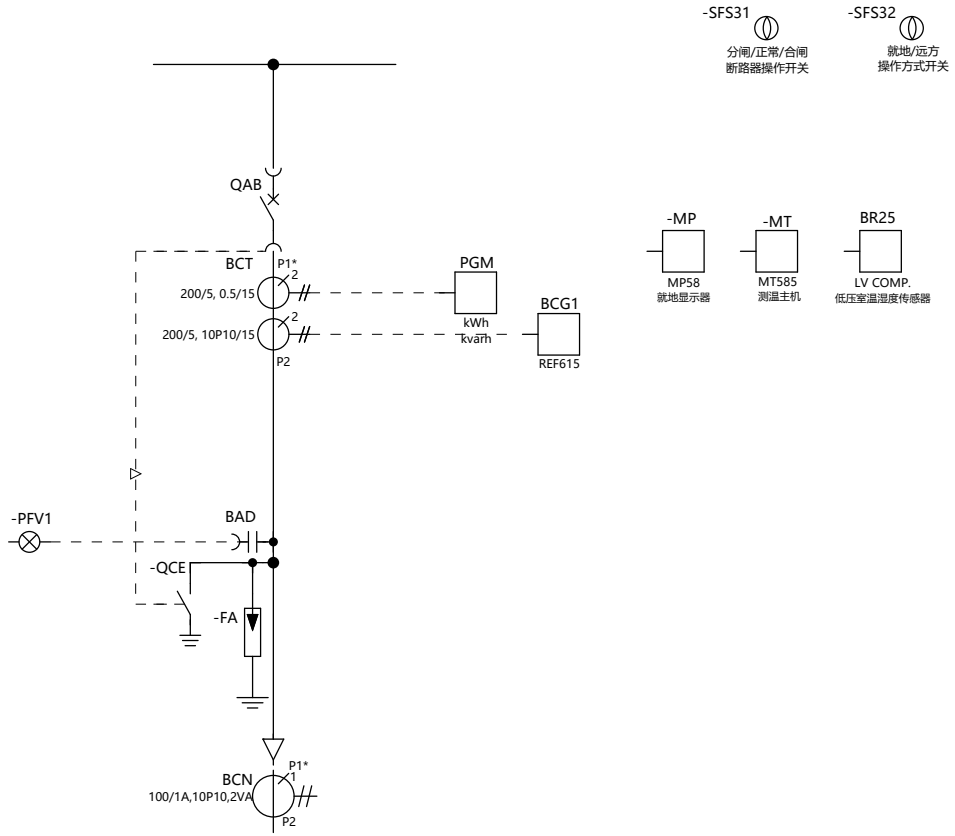

此套图适用柜号: 2GP-04;1GP-04

This drawing and information contained thereon is the property of ABB (XIAMEN) Switchgear CO. LTD. and shall not be used, reproduced for any purpose ,or shown to third parties without the written consent of ABB (XIAMEN) Switchgear CO. LTD.

REV.	DESCRIPTION	REV. DATE

DRAWN	Winni Zheng	TITLE	单线图
CHECKED	Cherry		
APPROVED	Joe	CONTRACT NO.:	504482462
FIRST DATE	4/30/2025		

FUNCTION: 变压器出线柜

PROJECT: 江苏联通宿迁发展大道局市电隐患改造工程

= F1 | SHEET NO 1
SCALE 1:1 | TOTAL PAGES 13
DRAWING NO XZS1-48251-A02-F1-S

断路器弹簧储能电机回路	控制回路	保护与信号回路		电缆室照明	低压室照明	加热器回路
						电缆室 100W

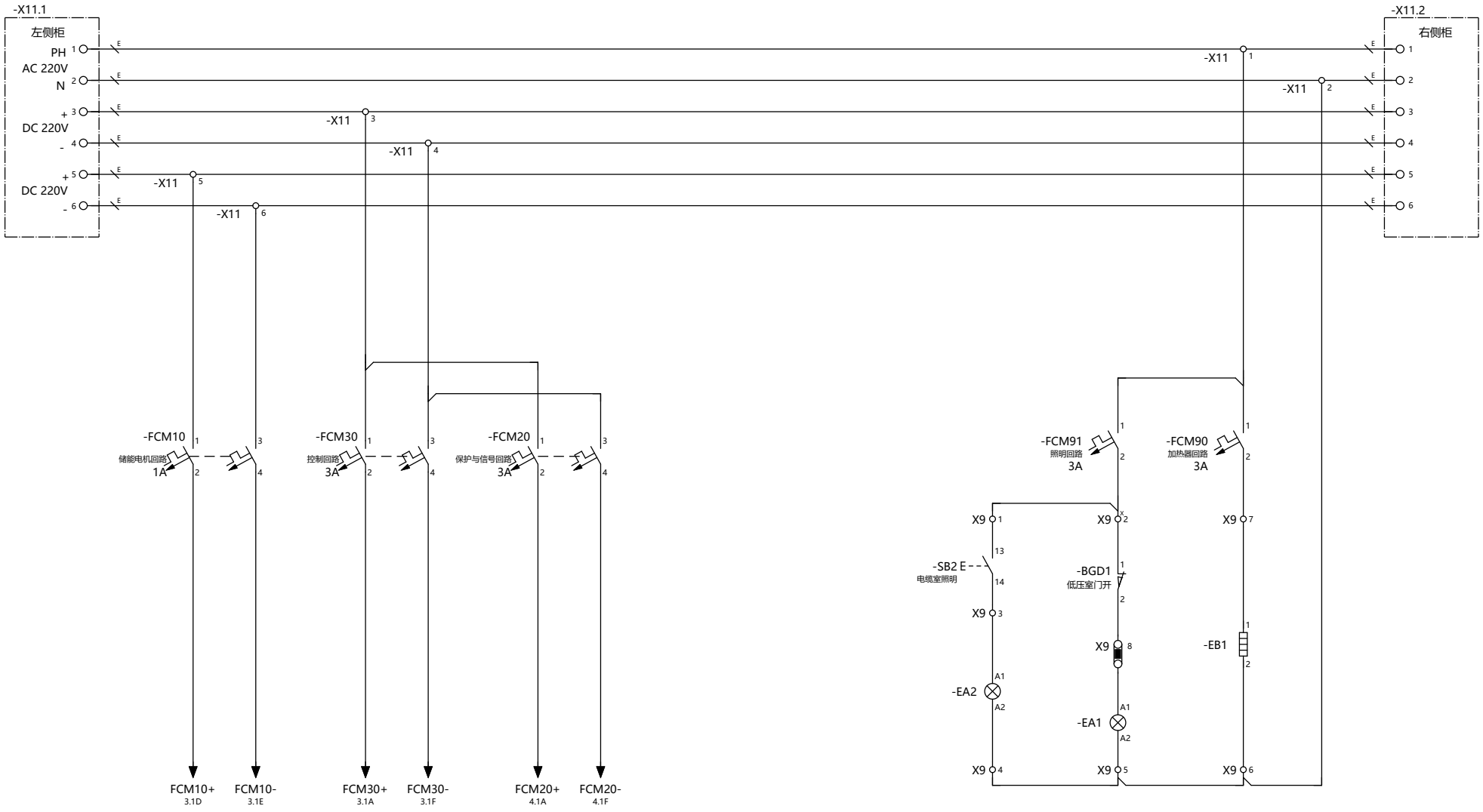

This drawing and information contained thereon is the property of ABB (XIAMEN) Switchgear CO. LTD. and shall not be used, reproduced for any purpose, or shown to third parties without the written consent of ABB (XIAMEN) Switchgear CO. LTD.

REV.	DESCRIPTION	REV. DATE

DRAWN	Winni Zheng	TITLE	电源小母线回路
CHECKED	Cherry		
APPROVED	Joe	CONTRACT NO.:	504482462
FIRST DATE	4/30/2025		

FUNCTION: 变压器出线柜

PROJECT: 江苏联通宿迁发展大道局市电隐患改造工程

= F1 | SHEET NO 2 | SCALE 1:1 | TOTAL PAGES 13

DRAWING NO XZS1-48251-A02-F1-S

断路器弹簧储能电机	断路器合闸回路			断路器分闸回路					带电显示闭锁回路
	合闸闭锁	就地合闸	远方合闸	远方分闸	就地分闸	保护跳闸	变压器超温跳闸	变压器柜门打开跳闸	

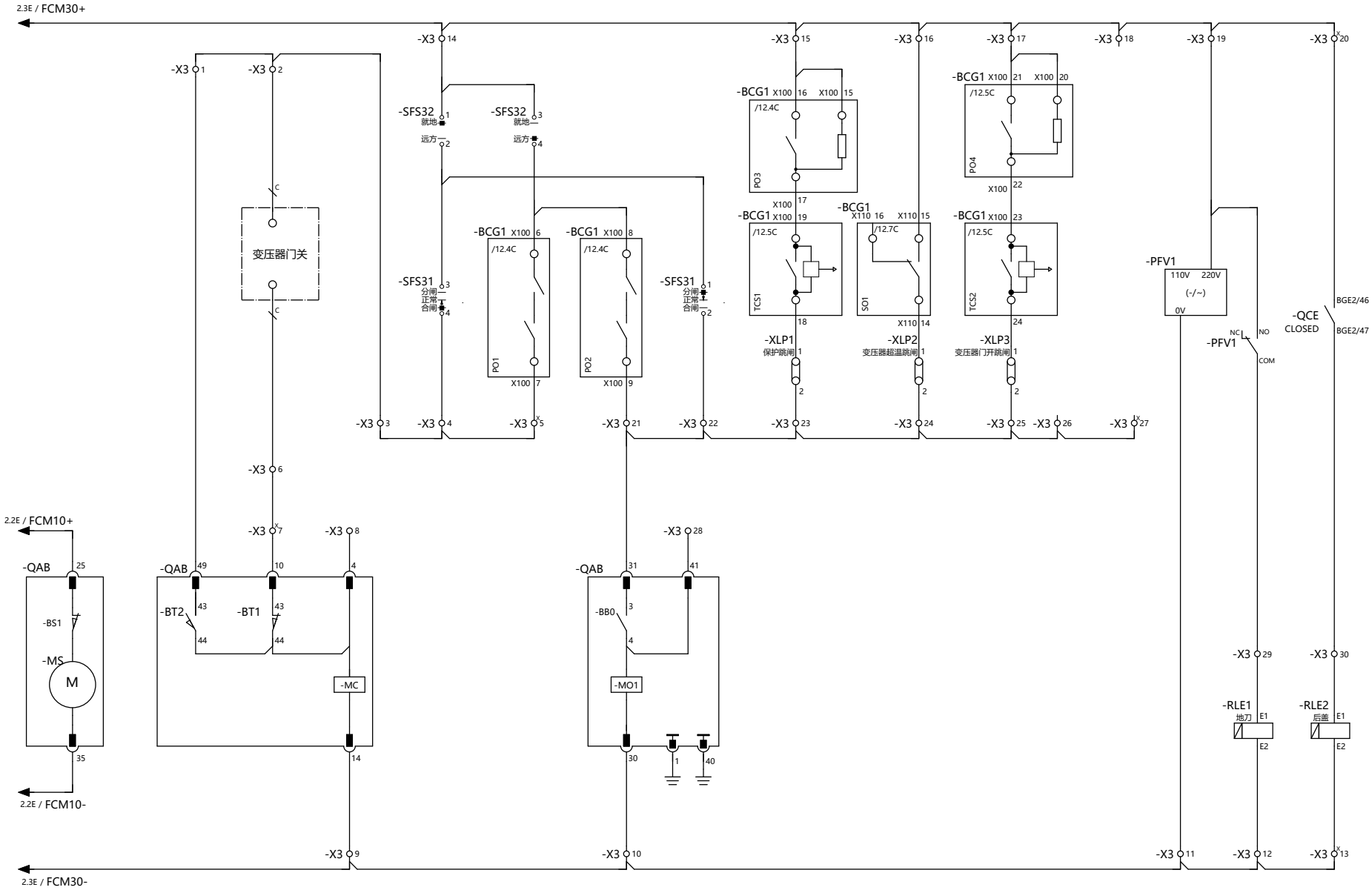

This drawing and information contained thereon is the property of ABB (XIAMEN) Switchgear CO. LTD. and shall not be used, reproduced for any purpose ,or shown to third parties without the written consent of ABB (XIAMEN) Switchgear CO. LTD.

REV.	DESCRIPTION	REV. DATE

DRAWN	Winni Zheng	TITLE	控制回路
CHECKED	Cherry		
APPROVED	Joe	CONTRACT NO.:	504482462
FIRST DATE	4/30/2025		

FUNCTION: 变压器出线柜

PROJECT: 江苏联通宿迁发展大道局市电隐患改造工程

= F1	SHEET NO 3
SCALE 1:1	TOTAL PAGES 13
DRAWING NO XZS1-48251-A02-F1-S	

保护继电器辅助电源	MT585电源	表计电源	断路器状态		断路器手车位置		接地开关状态	
			合闸	分闸	工作	试验	合闸	分闸

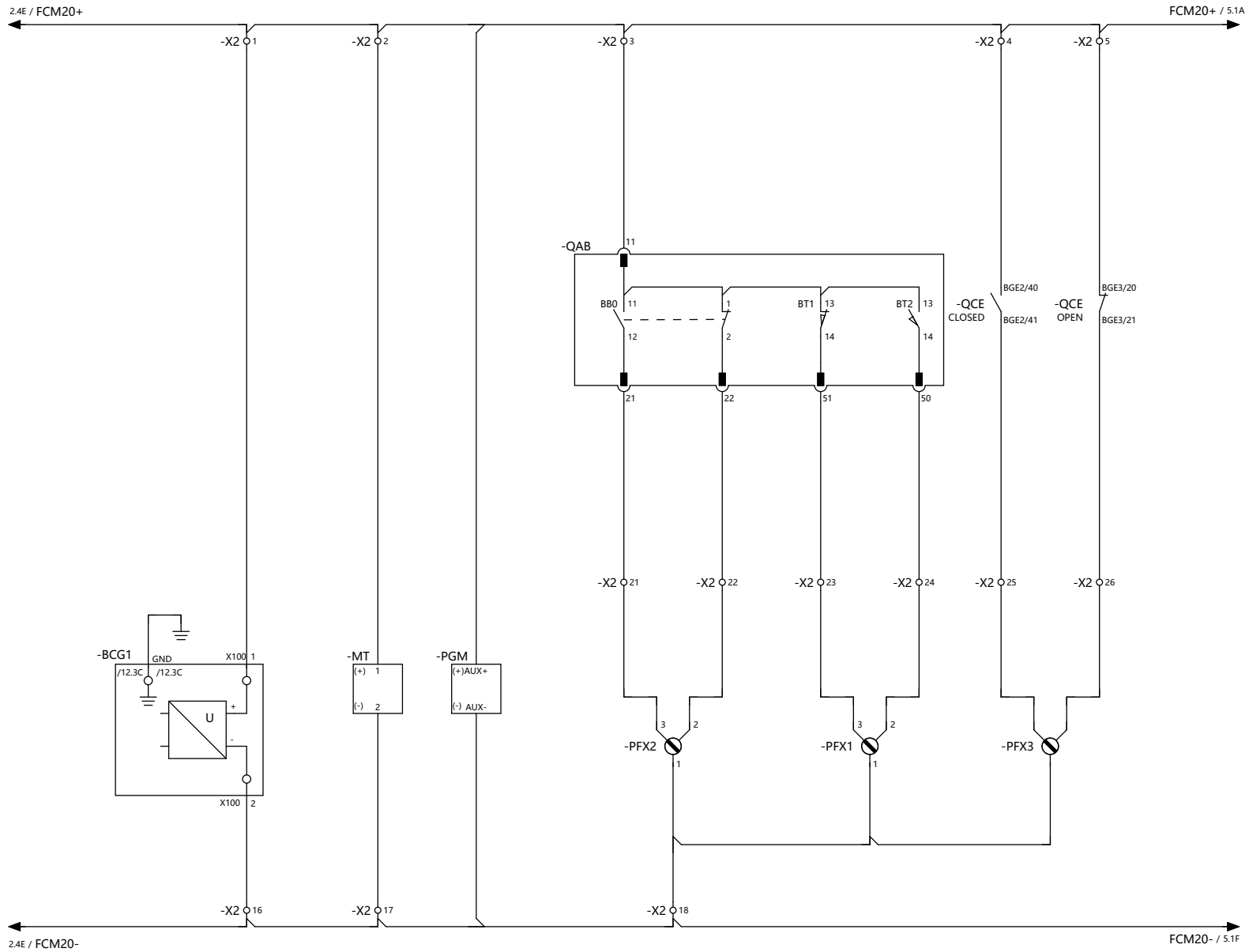

This drawing and information contained thereon is the property of ABB (XIAMEN) Switchgear CO. LTD. and shall not be used, reproduced for any purpose ,or shown to third parties without the written consent of ABB (XIAMEN) Switchgear CO. LTD.

REV.	DESCRIPTION	REV. DATE

DRAWN	Winni Zheng	TITLE	信号回路
CHECKED	Cherry		
APPROVED	Joe	CONTRACT NO.:	504482462
FIRST DATE	4/30/2025		

FUNCTION: 变压器出线柜

PROJECT: 江苏联通宿迁发展大道局市电隐患改造工程

=	F1	SHEET NO	4
SCALE	1:1	TOTAL PAGES	13
DRAWING NO	XZS1-48251-A02-F1-S		

弹簧未储能	断路器状态		断路器手车位置		接地开关状态		远方控制	变压器门开跳闸	变压器高温报警	变压器超温跳闸		
	合闸	分闸	工作	试验	合闸	分闸						

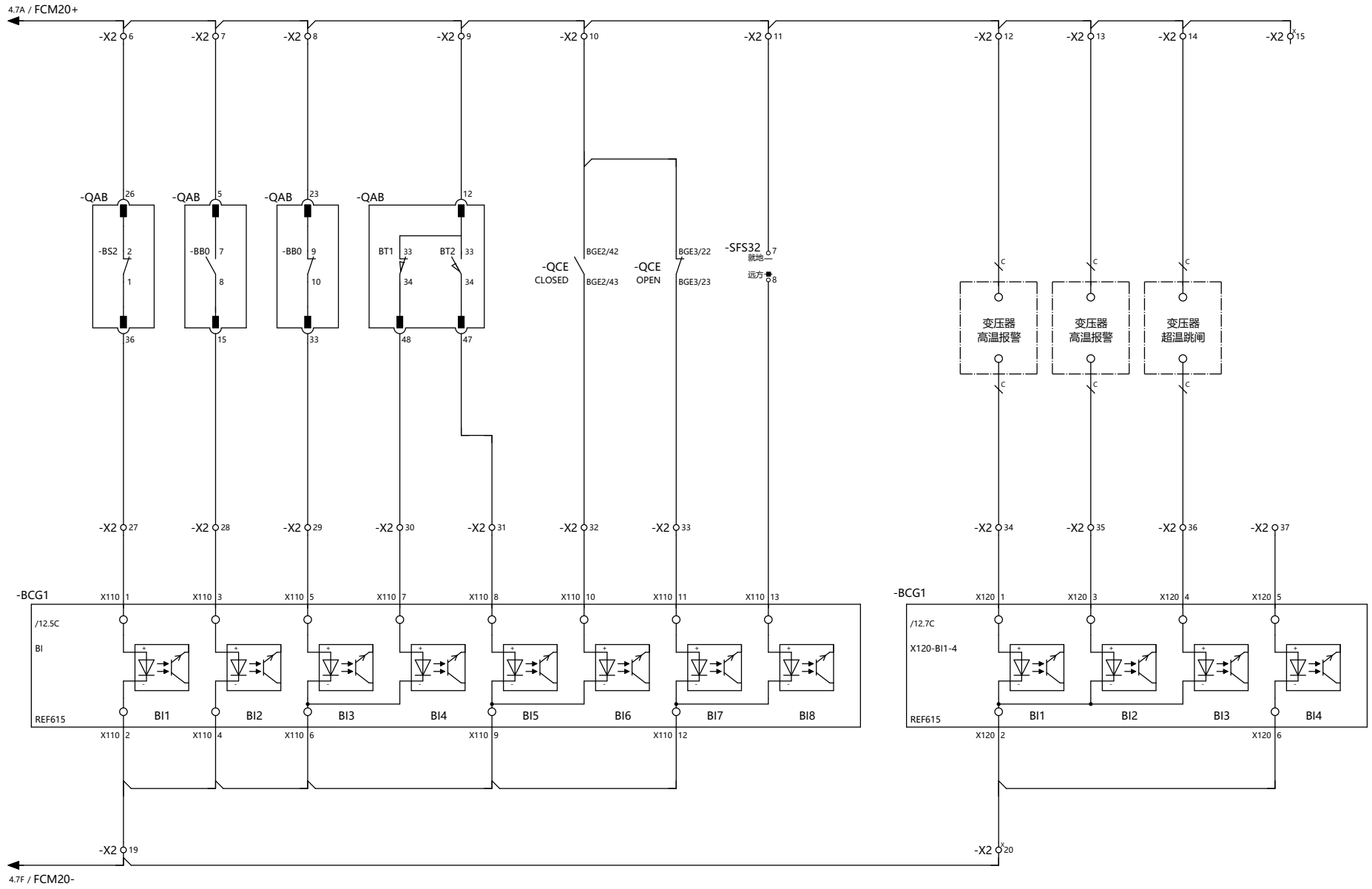

This drawing and information contained thereon is the property of ABB (XIAMEN) Switchgear CO. LTD. and shall not be used, reproduced for any purpose, or shown to third parties without the written consent of ABB (XIAMEN) Switchgear CO. LTD.

REV.	DESCRIPTION	REV. DATE

DRAWN	Winni Zheng	TITLE	保护回路
CHECKED	Cherry		
APPROVED	Joe	CONTRACT NO.:	504482462
FIRST DATE	4/30/2025		

FUNCTION: 变压器出线柜

PROJECT: 江苏联通宿迁发展大道局市电隐患改造工程

= F1 | SHEET NO 5
SCALE 1:1 | TOTAL PAGES 13
DRAWING NO XZS1-48251-A02-F1-S

弹簧已储能	断路器状态		断路器手车位置		接地开关状态		就地/远方信号	
	合闸	分闸	工作	试验	合闸	分闸	就地	远方

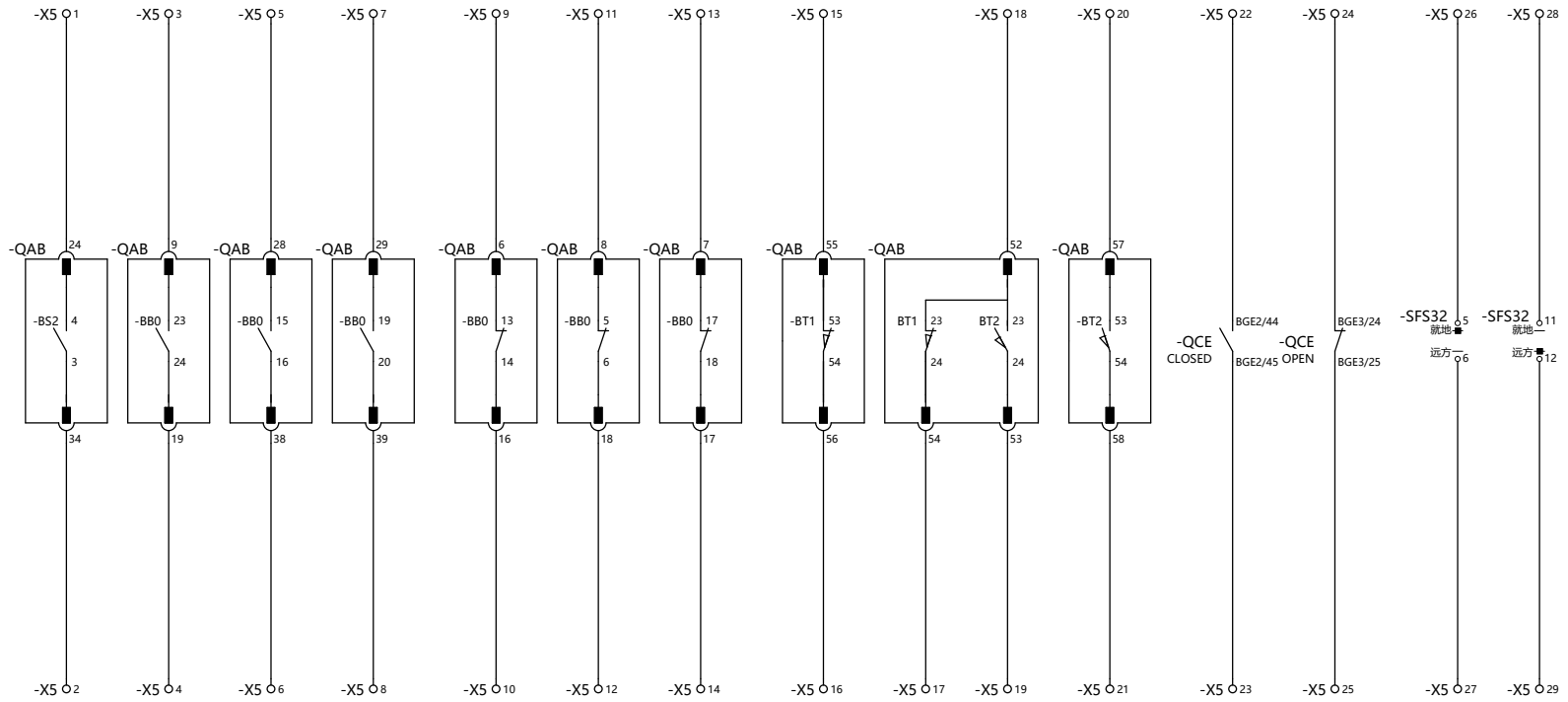

This drawing and information contained thereon is the property of ABB (XIAMEN) Switchgear CO. LTD. and shall not be used, reproduced for any purpose ,or shown to third parties without the written consent of ABB (XIAMEN) Switchgear CO. LTD.

REV.	DESCRIPTION	REV. DATE

DRAWN	Winni Zheng	TITLE	备用回路
CHECKED	Cherry		
APPROVED	Joe	CONTRACT NO.:	504482462
FIRST DATE	4/30/2025		

FUNCTION: 变压器出线柜

PROJECT: 江苏联通宿迁发展大道局市电隐患改造工程

=	F1	SHEET NO	6
SCALE	1:1	TOTAL PAGES	13
DRAWING NO	XZS1-48251-A02-F1-S		

保护备用

保护RJ45

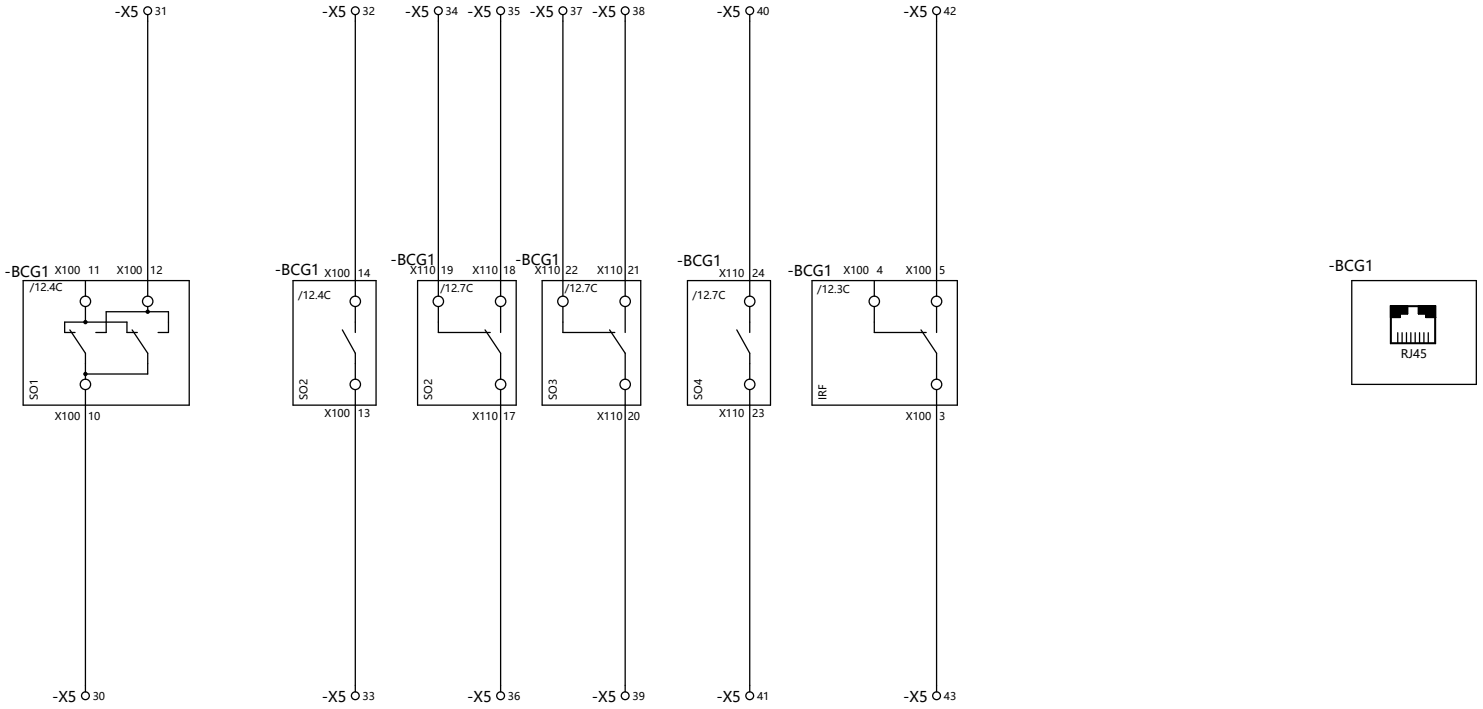

This drawing and information contained thereon is the property of ABB (XIAMEN) Switchgear CO. LTD. and shall not be used, reproduced for any purpose ,or shown to third parties without the written consent of ABB (XIAMEN) Switchgear CO. LTD.

REV.	DESCRIPTION	REV. DATE

DRAWN	Winni Zheng	TITLE	备用回路
CHECKED	Cherry		
APPROVED	Joe	CONTRACT NO.:	504482462
FIRST DATE	4/30/2025		

FUNCTION: 变压器出线柜

PROJECT: 江苏联通宿迁发展大道局市电隐患改造工程

= F1 | SHEET NO 7

SCALE 1:1 | TOTAL PAGES 13

DRAWING NO XZS1-48251-A02-F1-S

保护通讯口	HMI 电源及通讯示意图	MT585通讯接口	温湿度控制器通讯	MT585通讯接口	MT585 24VDC 输出	温湿度控制电源	表计通讯

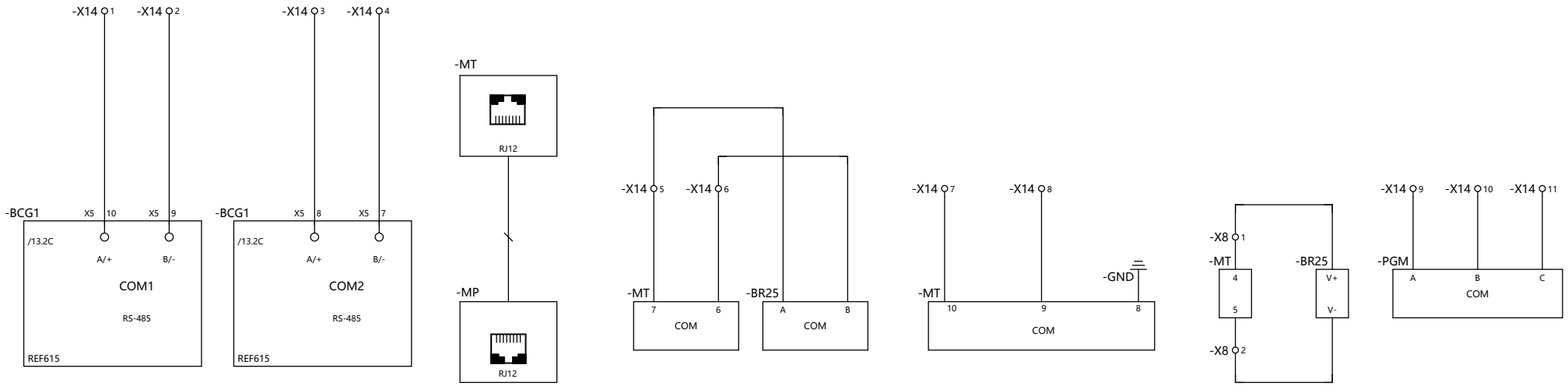

This drawing and information contained thereon is the property of ABB (XIAMEN) Switchgear CO. LTD. and shall not be used, reproduced for any purpose ,or shown to third parties without the written consent of ABB (XIAMEN) Switchgear CO. LTD.

REV.	DESCRIPTION	REV. DATE

DRAWN	Winni Zheng	TITLE	通讯回路
CHECKED	Cherry		
APPROVED	Joe	CONTRACT NO.:	504482462
FIRST DATE	4/30/2025		

FUNCTION: 变压器出线柜

PROJECT: 江苏联通宿迁发展大道局市电隐患改造工程

=	F1	SHEET NO	8
SCALE	1:1	TOTAL PAGES	13
DRAWING NO	XZS1-48251-A02-F1-S		

测量电流输入	保护电流输入	零序电流输入

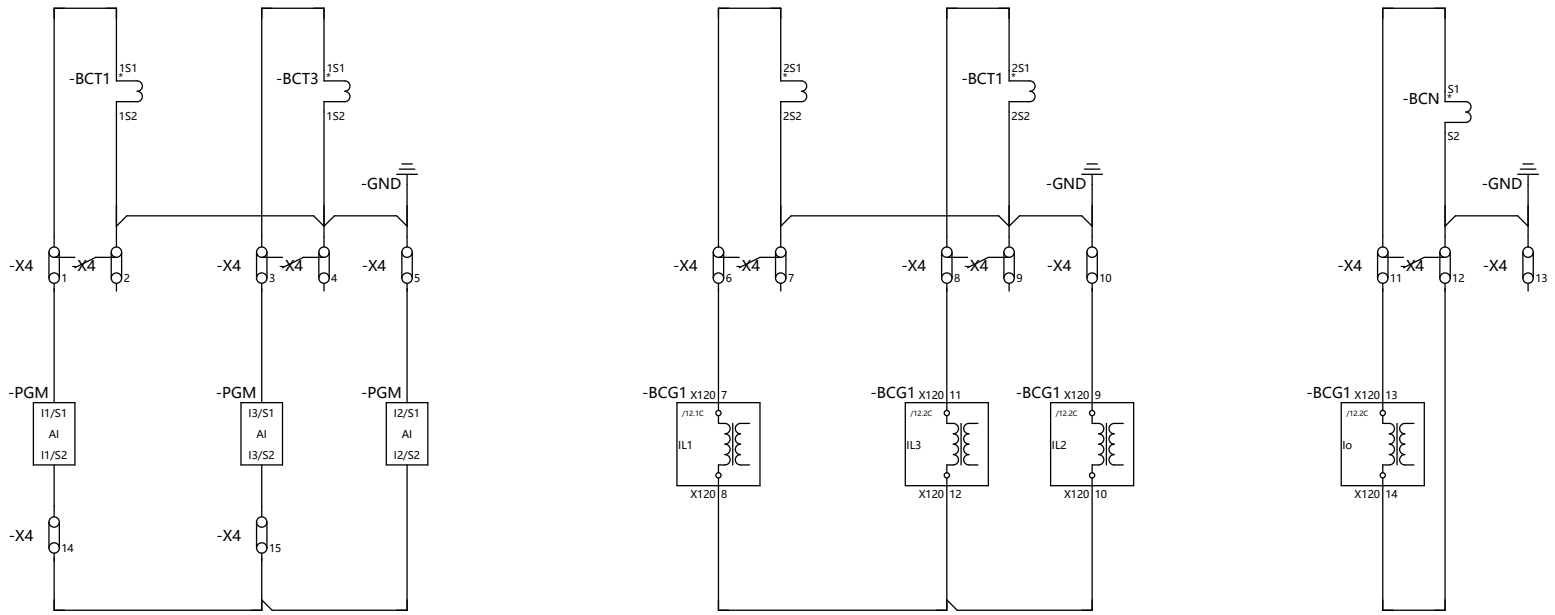

This drawing and information contained thereon is the property of ABB (XIAMEN) Switchgear CO. LTD. and shall not be used, reproduced for any purpose ,or shown to third parties without the written consent of ABB (XIAMEN) Switchgear CO. LTD.

REV.	DESCRIPTION	REV. DATE

DRAWN	Winni Zheng	TITLE	电流回路
CHECKED	Cherry		
APPROVED	Joe	CONTRACT NO.:	504482462
FIRST DATE	4/30/2025		

FUNCTION: 变压器出线柜

PROJECT: 江苏联通宿迁发展大道局市电隐患改造工程

=	F1	SHEET NO	9
SCALE	1:1	TOTAL PAGES	13
DRAWING NO	XZS1-48251-A02-F1-S		

电压小母线

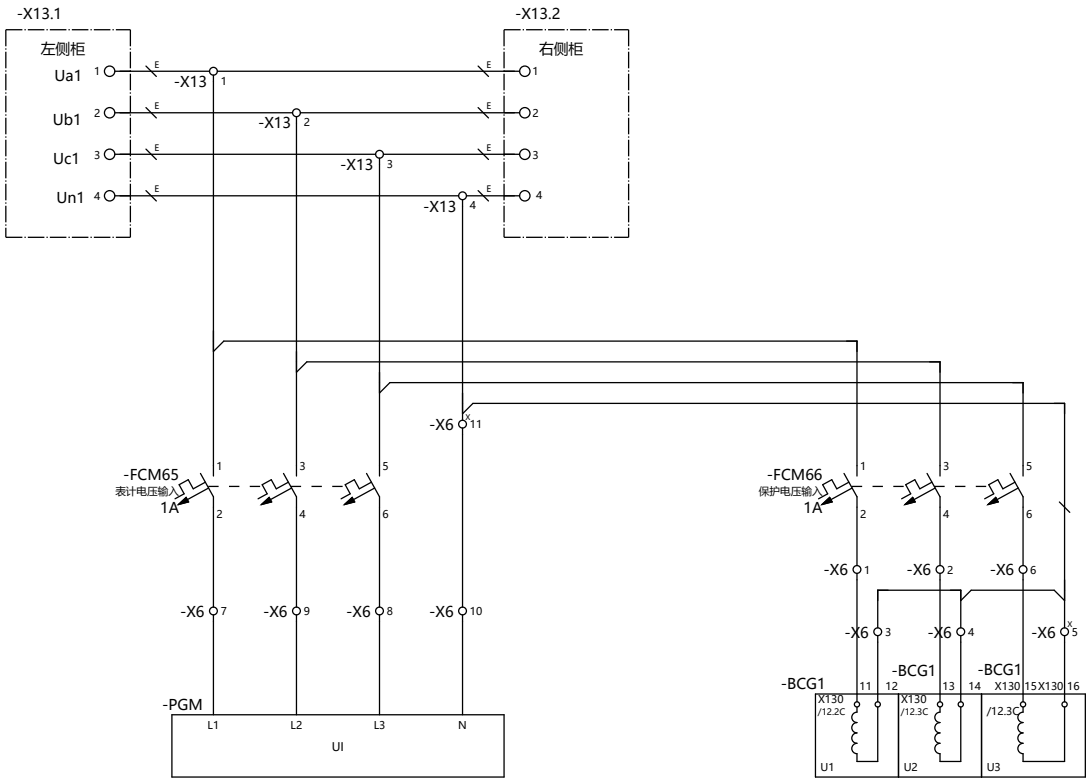

This drawing and information contained thereon is the property of ABB (XIAMEN) Switchgear CO. LTD. and shall not be used, reproduced for any purpose ,or shown to third parties without the written consent of ABB (XIAMEN) Switchgear CO. LTD.

REV.	DESCRIPTION	REV. DATE

DRAWN	Winni Zheng	TITLE	小母线
CHECKED	Cherry		
APPROVED	Joe	CONTRACT NO.:	504482462
FIRST DATE	4/30/2025		

FUNCTION: 变压器出线柜

PROJECT: 江苏联通宿迁发展大道局市电隐患改造工程

= F1 | SHEET NO 10

SCALE 1:1 | TOTAL PAGES 13

DRAWING NO XZS1-48251-A02-F1-S

VD4

-QAB

VD4/P-55

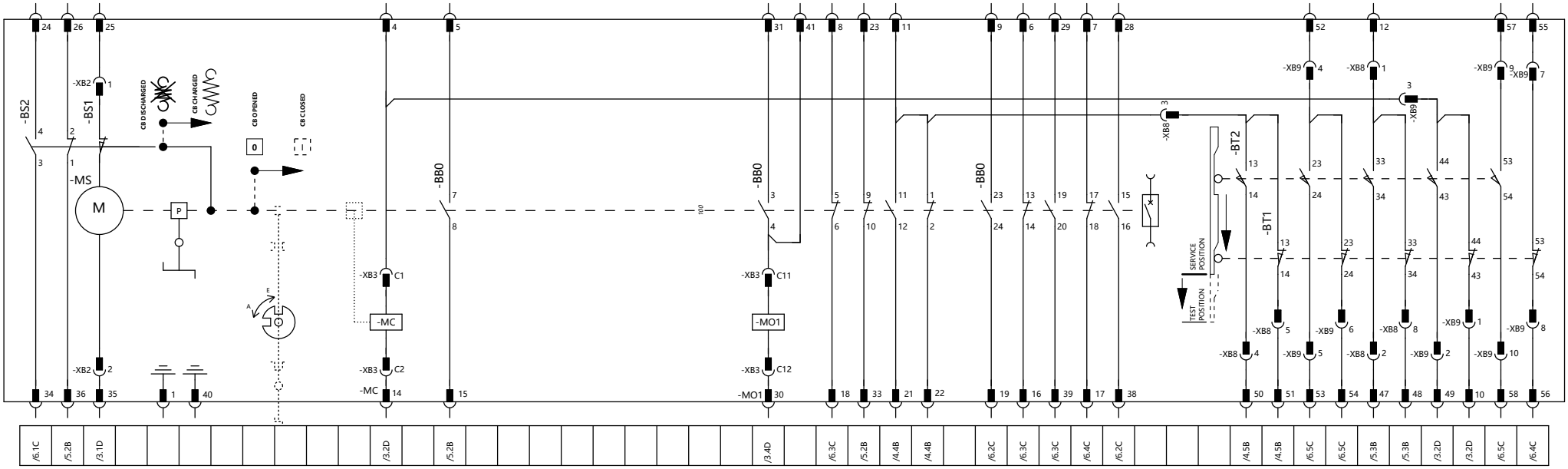

名称	描述	备注
-MS	弹簧操作机构储能电机	
-BS1	储能电机限位开关	
-MC	合闸脱扣器	
-MO1	第一分闸脱扣器	

名称	描述	备注
-BS2	合闸弹簧储能/未储能信号触点	
-BB0	与断路器主轴联动的辅助开关	
-BT1	限位开关(手车位于运行位置)	
-BT2	限位开关(手车位于试验位置)	

接地开关与断路器手车具有可靠的机械闭锁： A)
只有当断路器手车位于试验位置时，才允许操作接地开关 B)
只有当接地开关处于分状态时,断路器手车才允许由试验位置推入运行位置。

电气控制接线图/接点位置参考：
此图所示状态为：断路器手车工作位置 断路器处于分闸状态 操作机构弹簧未储能

This drawing and information contained thereon is the property of ABB (XIAMEN) Switchgear CO. LTD. and shall not be used, reproduced for any purpose, or shown to third parties without the written consent of ABB (XIAMEN) Switchgear CO. LTD.

REV.	DESCRIPTION	REV. DATE

DRAWN	Winni Zheng	TITLE	断路器手车总览图
CHECKED	Cherry		
APPROVED	Joe	CONTRACT NO.:	504482462
FIRST DATE	4/30/2025		

FUNCTION: 变压器出线柜

PROJECT: 江苏联通宿迁发展大道局市电隐患改造工程

= F1	SHEET NO 11
SCALE 1:1	TOTAL PAGES 13
DRAWING NO	XZS1-48251-A02-F1-S

-BCG1

The IED feature an automatic short-circuit mechanism
in the CT connector when plug-in unit is detached

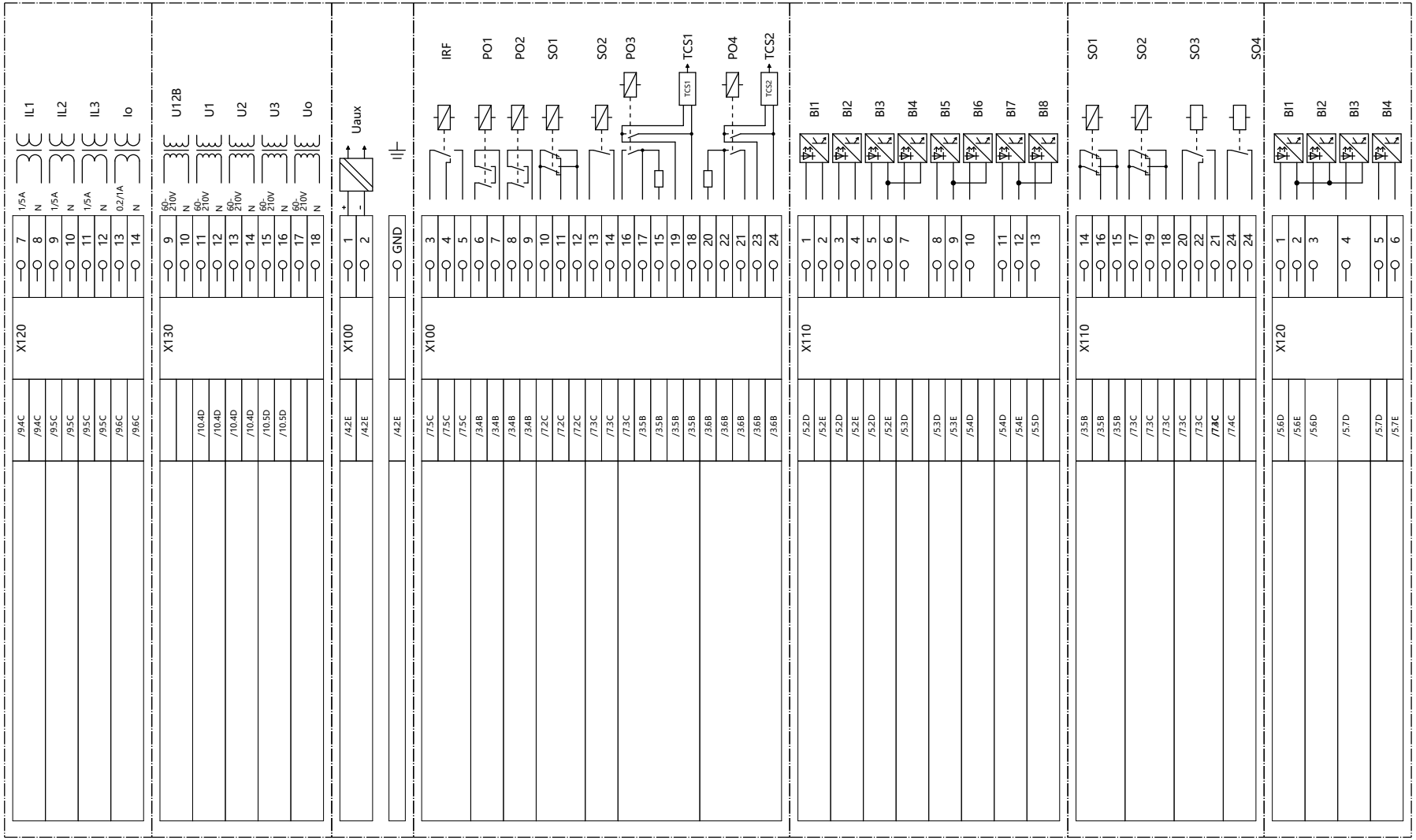

REF615

This drawing and information contained thereon is the property of ABB (XIAMEN) Switchgear CO. LTD. and shall not be used, reproduced for any purpose ,or shown to third parties without the written consent of ABB (XIAMEN) Switchgear CO. LTD.

REV.	DESCRIPTION	REV. DATE

DRAWN	Winni Zheng	TITLE	REF615Z接线图
CHECKED	Cherry		
APPROVED	Joe	CONTRACT NO.:	504482462
FIRST DATE	4/30/2025		

FUNCTION: 变压器出线柜

PROJECT: 江苏联通宿迁发展大道局市电隐患改造工程

= F1 | SCALE 1:1 | SHEET NO 12 | TOTAL PAGES 13

DRAWING NO XZS1-48251-A02-F1-S

-BCG1

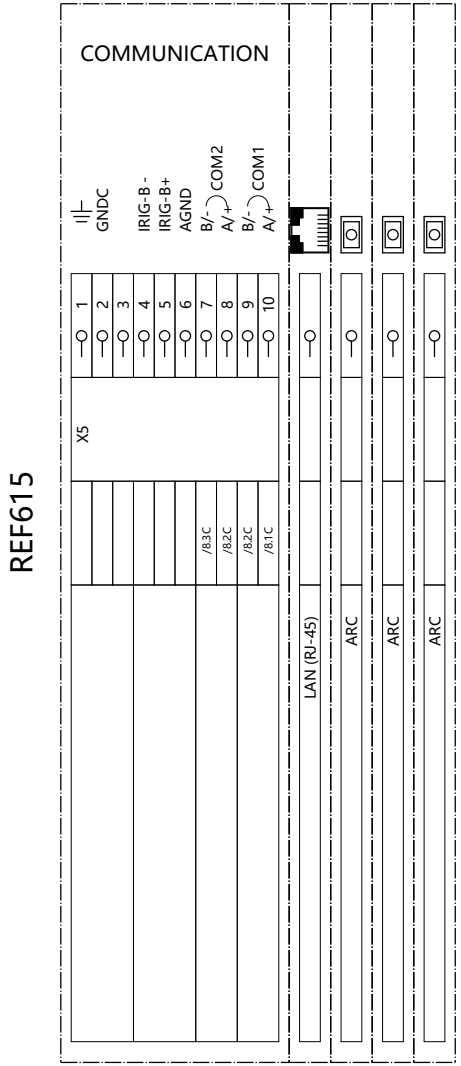

REF615

-BCG1 REF615 HCFZAEADABCZDAA11G

LED	默认信号描述	自定义信号描述	报警颜色		OK LED	报警模式			
			红色	绿色		FOLLOW -S	FOLLOW -F	LATCHED -S	LATCHEDACK -F-S
1	过流保护动作	过流跳闸	☒	☐	☐	☒	☐	☐	☐
2	接地保护动作	速断跳闸	☒	☐	☐	☒	☐	☐	☐
3	电压/频率保护动作	接地故障跳闸	☒	☐	☐	☒	☐	☐	☐
4	手合加速	变压器高温报警	☒	☐	☐	☒	☐	☐	☐
5	负序动作/热过负荷告警	变压器超温跳闸	☒	☐	☐	☒	☐	☐	☐
6	断路器失灵保护动作	变压器门开跳闸	☒	☐	☐	☒	☐	☐	☐
7	故障录波触发		☒	☐	☐	☒	☐	☐	☐
8	断路器状态监视告警		☒	☐	☐	☒	☐	☐	☐
9	回路监视告警	控制回路断线	☒	☐	☐	☒	☐	☐	☐
10		弹簧未储能	☒	☐	☐	☒	☐	☐	☐
11	重合闸进行中		☒	☐	☐	☒	☐	☐	☐

备注:

OK LED 默认模式为“FOLLOW-S”，颜色为绿色。

"FOLLOW-S":信号跟随，常亮

"FOLLOW-F":信号跟随，闪烁

"LATCHED-S":信号自锁，常亮

"LATCHEDACK-F-S":信号自锁，闪烁，确认后常亮

This drawing and information contained thereon is the property of ABB (XIAMEN) Switchgear CO. LTD. and shall not be used, reproduced for any purpose ,or shown to third parties without the written consent of ABB (XIAMEN) Switchgear CO. LTD.

REV.	DESCRIPTION	REV. DATE

DRAWN	Winni Zheng	TITLE	REF615Z接线图
CHECKED	Cherry		
APPROVED	Joe	CONTRACT NO.:	504482462
FIRST DATE	4/30/2025		

FUNCTION 变压器出线柜

PROJECT 江苏联通宿迁发展大道局市电隐患改造工程

= F1 SCALE 1:1 SHEET NO 13 TOTAL PAGES 13

DRAWING NO XZS1-48251-A02-F1-S

设备清单(柜体)

设备号	-BAD	物料号	DIK-10-B10N1000C-1	数量 3	制造商 ABB
设备名称	电容分压装置			型号	B10N-1000C-1
设备参数	Un=12kV				
符号					
节点位置	S/1.1B				

设备号	-BCN	物料号	CTZ-GLMZ2151001-A	数量 1	制造商 ABB
设备名称	零序电流互感器			型号	LMZ215-80-120
设备参数	100/1A,CORE:2VA/10P10,120mm				
符号	* S1 S2				
节点位置	S/9.7B				

设备号	-BCT1	物料号	CTA-G1K251-0254	数量 1	制造商 ABB
设备名称	电流互感器			型号	LZZBJ9-12/150b/2
设备参数	25kA/1SEC,200/5A,C1:CL 0.5/15VA;C2:10P10/15VA;				
符号	* 1S1 1S2	* 2S1 2S2			
节点位置	S/9.2B	S/9.5B			

设备号	-BCT3	物料号	CTA-G1K251-0254	数量 1	制造商 ABB
设备名称	电流互感器			型号	LZZBJ9-12/150b/2
设备参数	25kA/1SEC,200/5A,C1:CL 0.5/15VA;C2:10P10/15VA;				
符号	* 1S1 1S2	* 2S1 2S2			
节点位置	S/9.3B	S/9.4B			

设备号	-EA2	物料号	L-CL10-1C-W-AA-CA	数量 1	制造商 PEAKS
设备名称	LED电缆室照明灯			型号	CL10-1C-W-AA
设备参数	AC198-242V				
符号	A1 A2				
节点位置	S/2.6E				

设备号	-EB1	物料号	EP-HEATER-100W	数量 1	制造商 SANYANG
设备名称	加热器			型号	1FZEK833B
设备参数	100W				
符号	1 2				
节点位置	S/2.7E				

设备号	-QAB	物料号	VD4/P-55	数量 1	制造商 ABB
设备名称	真空断路器			型号	VD4
设备参数	NEW VD4 P(旋转式辅助开关) WITHOUT RL1 5NO+5NC				
符号	参见总览图				
节点位置	==A02=F1&S/3				

设备号	-QCE	物料号	ET1-BGE2/3	数量 1	制造商 ABB
设备名称	接地开关			型号	ET1
设备参数	ET1 WITH BGE2&BGE3				
符号	BGE2/40 BGE2/41	BGE2/42 BGE2/43	BGE2/44 BGE2/45	BGE2/46 BGE2/47	BGE2/48 BGE2/49
节点位置	S/4.6C	S/5.4C	S/6.6C	S/3.8C	
符号	BGE3/20 BGE3/21	BGE3/22 BGE3/23	BGE3/24 BGE3/25	BGE3/26 BGE3/27	BGE3/28 BGE3/29
节点位置	S/4.6C	S/5.4C	S/6.6C		
符号					
节点位置					
符号					
节点位置					

This drawing and information contained thereon is the property of ABB (XIAMEN) Switchgear CO. LTD. and shall not be used, reproduced for any purpose ,or shown to third parties without the written consent of ABB (XIAMEN) Switchgear CO. LTD.

REV.	DESCRIPTION	REV. DATE

DRAWN	Winni Zheng	TITLE	设备清单(柜体)
CHECKED	Cherry		
APPROVED	Joe	CONTRACT NO.:	504482462
FIRST DATE	4/30/2025		

FUNCTION 变压器出线柜

PROJECT 江苏联通宿迁发展大道局市电隐患改造工程

= F1 SCALE 1:1 SHEET NO 1 TOTAL PAGES 7

DRAWING NO XZS1-48251-A02-F1-E

设备清单(柜体)

设备号	-RLE1	物料号	EP-MAGNET	数量	1	制造商	PEAKS
设备名称	闭锁电磁铁					型号	EM10-S
设备参数	/						
符号							
节点位置	S/3.7E						

设备号	-RLE2	物料号	EP-MAGNET	数量	1	制造商	PEAKS
设备名称	闭锁电磁铁					型号	EM10-S
设备参数	/						
符号							
节点位置	S/3.8E						

This drawing and information contained thereon is the property of ABB (XIAMEN) Switchgear CO. LTD. and shall not be used, reproduced for any purpose ,or shown to third parties without the written consent of ABB (XIAMEN) Switchgear CO. LTD.

REV.	DESCRIPTION	REV. DATE

DRAWN	Winni Zheng	TITLE	设备清单(柜体)
CHECKED	Cherry		
APPROVED	Joe	CONTRACT NO.:	504482462
FIRST DATE	4/30/2025		

FUNCTION: 变压器出线柜

PROJECT: 江苏联通宿迁发展大道局市电隐患改造工程

= F1 | SCALE 1:1 | SHEET NO 1.a | TOTAL PAGES 7

DRAWING NO XZS1-48251-A02-F1-E

设备清单(低压室面板)

设备号	-BCG1	物料号	RLY-REF615Z-G-001	数量	1	制造商	ABB
设备名称	保护装置					型号	REF615
设备参数	HCFZAEADABCZDAA11G						
符号	参见总览图						
节点位置	==A02=F1&S/12						

设备号	-MP	物料号	RLY-MP58	数量	1	制造商	ABB
设备名称	就地显示器					型号	MP58 （LHMI）
设备参数	/						
符号	参见总览图						
节点位置	==A02=F1&S/8						

设备号	-PFV1	物料号	VIO-DXN-Q-A10-1	数量	1	制造商	LEELEN
设备名称	强制型带电显示器					型号	DXN-Q
设备参数	DXN-Q 强制型带电显示器UGZS1 3KV/6KV/10kV，辅助电源：AC/DC 220/110V						
符号	0V 110V 220V		NC NO COM				
节点位置	S/1.4C	S/3.7C	S/3.7C				

设备号	-PFX1	物料号	PIP-B01D0-TR	数量	1	制造商	PEAKS
设备名称	手车位置指示					型号	SI10-T
设备参数	AUX. SUPPLY:AC/DC90~230V						
符号							
节点位置	S/4.5E						

设备号	-PFX2	物料号	PIP-B01D0-CB	数量	1	制造商	PEAKS
设备名称	断路器状态指示					型号	SI10-B
设备参数	AUX. SUPPLY:AC/DC90~230V						
符号							
节点位置	S/4.4E						

设备号	-PFX3	物料号	PIP-B01D0-EW	数量	1	制造商	PEAKS
设备名称	接地开关状态指示					型号	SI10-E
设备参数	AUX. SUPPLY:AC/DC90~230V						
符号							
节点位置	S/4.6E						

设备号	-PGM	物料号	CS-504482462-02	数量	1	制造商	ABB
设备名称	多功能表					型号	M1M20
设备参数	/						
符号		L1 L2 L3 N	I1/S1 I1/S2	I2/S1 I2/S2	I3/S1 I3/S2	(+) AUX+ AUX- (-)	
节点位置	S/1.5B	S/10.2D	S/9.1C	S/9.3C	S/9.2C	S/4.3D	

设备号	-SB2	物料号	PBA-CP2-10W-11	数量	1	制造商	ABB
设备名称	白色自锁按钮					型号	CP2-10W-11
设备参数	1NO+1NC,不带标牌套						
符号	E 13 14	E 21 22					
节点位置	S/2.6D						

设备号	-SFS31	物料号	SSJ-E01-2-401	数量	1	制造商	JIANGYIN CHANGJIANG
设备名称	选择开关					型号	LW38D-164B0339/2PY-DAN-AX
设备参数							
符号		分闸 正常 合闸 1 2	分闸 正常 合闸 3 4	分闸 正常 合闸 5 6	分闸 正常 合闸 7 8		
节点位置	S/1.6A	S/3.4C	S/3.3C				

设备号	-SFS32	物料号	SSJ-E02-3-402	数量	1	制造商	CHANGJIANG
设备名称	选择开关					型号	LW38D-164N5938/3P-AX
设备参数							
符号		就地 远方 1 2	就地 远方 3 4	就地 远方 5 6	就地 远方 7 8	就地 远方 9 10	就地 远方 11 12
节点位置	S/1.7A	S/3.3B	S/3.4B	S/6.7C	S/5.5C	S/6.7C	

This drawing and information contained thereon is the property of ABB (XIAMEN) Switchgear CO. LTD. and shall not be used, reproduced for any purpose ,or shown to third parties without the written consent of ABB (XIAMEN) Switchgear CO. LTD.

REV.	DESCRIPTION	REV. DATE

DRAWN	Winni Zheng	TITLE	设备清单(低压室面板)
CHECKED	Cherry		
APPROVED	Joe	CONTRACT NO.:	504482462
FIRST DATE	4/30/2025		

FUNCTION: 变压器出线柜

PROJECT: 江苏联通宿迁发展大道局市电隐患改造工程

= F1 | SHEET NO 2 | SCALE 1:1 | TOTAL PAGES 7 | DRAWING NO XZS1-48251-A02-F1-E

设备清单(低压室面板)

设备号	-XLP1	物料号	T-JY3-2	数量	1	制造商	UPUN
设备名称	插拔式压板					型号	JY3-2
设备参数	驼色						
符号	1 2						
节点位置	S/3.5C						

设备号	-XLP2	物料号	T-JY3-2	数量	1	制造商	UPUN
设备名称	插拔式压板					型号	JY3-2
设备参数	驼色						
符号	1 2						
节点位置	S/3.5C						

设备号	-XLP3	物料号	T-JY3-2	数量	1	制造商	UPUN
设备名称	插拔式压板					型号	JY3-2
设备参数	驼色						
符号	1 2						
节点位置	S/3.6C						

This drawing and information contained thereon is the property of ABB (XIAMEN) Switchgear CO. LTD. and shall not be used, reproduced for any purpose ,or shown to third parties without the written consent of ABB (XIAMEN) Switchgear CO. LTD.

REV.	DESCRIPTION	REV. DATE

DRAWN	Winni Zheng	TITLE	设备清单(低压室面板)
CHECKED	Cherry		
APPROVED	Joe	CONTRACT NO.:	504482462
FIRST DATE	4/30/2025		

FUNCTION: 变压器出线柜

PROJECT: 江苏联通宿迁发展大道局市电隐患改造工程

= F1 | SHEET NO 2.a

SCALE 1:1 | TOTAL PAGES 7

DRAWING NO XZS1-48251-A02-F1-E

设备清单(低压室)

设备号	-BGD1	物料号	EP-LVMS	数量	1
制造商	PEAKS				
设备名称	微动开关			型号	TS11-001-01
设备参数	MECHANICAL LIFE TIME>1000000TIMES				
符号					
节点位置	S/2.7D				

设备号	-BR25	物料号	1YHT010000P0009	数量	1
制造商	/				
设备名称	Humidity & Temperature Sensor			型号	/
设备参数	/				
符号	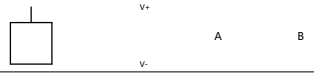				
节点位置	S/1.7B	S/8.7C	S/8.5C		

设备号	-EA1	物料号	L-CL10-1C-W-AA	数量	1
制造商	PEAKS				
设备名称	LED低压室照明灯			型号	CL10-1C-W-AA
设备参数	SUPPLY: AC198~242V; POWER: <4W				
符号					
节点位置	S/2.7E				

设备号	-FCM10	物料号	MCBR-GM32/23MC1A	数量	1
制造商	PEOPLE ELECTRIC				
设备名称	微型空气开关			型号	GM32/23MC1A
设备参数	Un=250V DC,In=1A,2-POLE				
符号	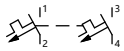				
节点位置	S/2.2D				

设备号	-FCM20	物料号	MCBR-GM32/23MC3A	数量	1
制造商	PEOPLE ELECTRIC				
设备名称	微型空气开关			型号	GM32/23MC3A
设备参数	Un=250V DC,In=3A,2-POLE				
符号	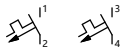				
节点位置	S/2.4D				

设备号	-FCM30	物料号	MCBR-GM32/23MC3A	数量	1
制造商	PEOPLE ELECTRIC				
设备名称	微型空气开关			型号	GM32/23MC3A
设备参数	Un=250V DC,In=3A,2-POLE				
符号	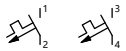				
节点位置	S/2.3D				

设备号	-FCM65	物料号	MCBR-G6563/3C1	数量	1
制造商	人民电器				
设备名称	微型空气开关			型号	G6563/3C1
设备参数	Un=400V AC,In=1A,3-POLE				
符号					
节点位置	S/10.2D				

设备号	-FCM66	物料号	MCBR-G6563/3C1	数量	1
制造商	人民电器				
设备名称	微型空气开关			型号	G6563/3C1
设备参数	Un=400V AC,In=1A,3-POLE				
符号					
节点位置	S/10.4D				

设备号	-FCM90	物料号	MCBR-G6563/1C3	数量	1
制造商	PEOPLE ELECTRIC				
设备名称	微型空气开关			型号	G6563/1C3
设备参数	Un=230V AC,In=3A,1-POLE				
符号					
节点位置	S/2.7D				

设备号	-FCM91	物料号	MCBR-G6563/1C3	数量	1
制造商	PEOPLE ELECTRIC				
设备名称	微型空气开关			型号	G6563/1C3
设备参数	Un=230V AC,In=3A,1-POLE				
符号					
节点位置	S/2.7D				

This drawing and information contained thereon is the property of ABB (XIAMEN) Switchgear CO. LTD. and shall not be used, reproduced for any purpose ,or shown to third parties without the written consent of ABB (XIAMEN) Switchgear CO. LTD.

REV.	DESCRIPTION	REV. DATE

DRAWN	Winni Zheng	TITLE	设备清单(低压室)
CHECKED	Cherry		
APPROVED	Joe	CONTRACT NO.:	504482462
FIRST DATE	4/30/2025		

FUNCTION: 变压器出线柜

PROJECT: 江苏联通宿迁发展大道局市电隐患改造工程

= F1 | SCALE 1:1 | SHEET NO 3 | TOTAL PAGES 7

DRAWING NO XZS1-48251-A02-F1-E

设备清单(低压室)

设备号	-MT	物料号	RLY-MT585	数量	1	制造商	ABB
设备名称	TEMPERATURE MONITOR					型号	MT585
设备参数	100-240VDC/AC						
符号							
节点位置	S/1.6B	S/4.3D	S/8.7C	S/8.5C	S/8.4C	S/8.3B	

This drawing and information contained thereon is the property of ABB (XIAMEN) Switchgear CO. LTD. and shall not be used, reproduced for any purpose ,or shown to third parties without the written consent of ABB (XIAMEN) Switchgear CO. LTD.

REV.	DESCRIPTION	REV. DATE

DRAWN	Winni Zheng	TITLE	设备清单(低压室)
CHECKED	Cherry		
APPROVED	Joe	CONTRACT NO.:	504482462
FIRST DATE	4/30/2025		

FUNCTION: 变压器出线柜

PROJECT: 江苏联通宿迁发展大道局市电隐患改造工程

= F1 | SHEET NO 3.a

SCALE 1:1 | TOTAL PAGES 7

DRAWING NO XZS1-48251-A02-F1-E

设备清单(小车内部)

设备号	-FA	物料号	OOM-09223	数量	3	制造商
设备名称						型号
设备参数						
符号						
节点位置	S/1.1B					

This drawing and information contained thereon is the property of ABB (XIAMEN) Switchgear CO. LTD. and shall not be used, reproduced for any purpose ,or shown to third parties without the written consent of ABB (XIAMEN) Switchgear CO. LTD.

REV.	DESCRIPTION	REV. DATE

DRAWN	Winni Zheng	TITLE	设备清单(小车内部)
CHECKED	Cherry		
APPROVED	Joe	CONTRACT NO.:	504482462
FIRST DATE	4/30/2025		

FUNCTION: 变压器出线柜

PROJECT: 江苏联通宿迁发展大道局市电隐患改造工程

= F1 | SHEET NO 4

SCALE 1:1 | TOTAL PAGES 7

DRAWING NO XZS1-48251-A02-F1-E

REV.	DESCRIPTION	REV. DATE

This drawing and information contained thereon is the property of ABB (XIAMEN) Switchgear CO. LTD. and shall not be used, reproduced for any purpose ,or shown to third parties without the written consent of ABB (XIAMEN) Switchgear CO. LTD.

==A02=F1+-X2

备注	外引电缆	设备	线号	端子号	型号	线号	设备	外引电缆	备注
		-FCM20:2		1	NEK4		-BCG1:X100:1		
				2	NEK4		-MT:1		
		-PGM:AUX+		3	NEK4		-QAB:11		
				4	NEK4		-QCE:BGE2/40		
				5	NEK4		-QCE:BGE3/20		
				6	NEK4		-QAB:26		
				7	NEK4		-QAB:5		
				8	NEK4		-QAB:23		
				9	NEK4		-QAB:12		
				10	NEK4		-QCE:BGE2/42		
				11	NEK4		-SFS32:7		
				12	NEK4		-变压器高温报警	△	
	△	-变压器高温报警		13	NEK4				
	△	-变压器超温跳闸		14	NEK4				
				15	NEK4				
		-FCM20:4		16	NEK4		-BCG1:X100:2		
				17	NEK4		-MT:2		
		-PGM:AUX-		18	NEK4		-PFX2:1		
				19	NEK4		-BCG1:X110:2		
				20	NEK4		-BCG1:X120:2		
		-QAB:21		21	NEK4		-PFX2:3		
		-QAB:22		22	NEK4		-PFX2:2		
		-QAB:51		23	NEK4		-PFX1:3		
		-QAB:50		24	NEK4		-PFX1:2		
		-QCE:BGE2/41		25	NEK4		-PFX3:3		
		-QCE:BGE3/21		26	NEK4		-PFX3:2		
		-QAB:36		27	NEK4		-BCG1:X110:1		
		-QAB:15		28	NEK4		-BCG1:X110:3		
		-QAB:33		29	NEK4		-BCG1:X110:5		
		-QAB:48		30	NEK4		-BCG1:X110:7		
		-QAB:47		31	NEK4		-BCG1:X110:8		
		-QCE:BGE2/43		32	NEK4		-BCG1:X110:10		
		-QCE:BGE3/23		33	NEK4		-BCG1:X110:11		
	△	-变压器高温报警		34	NEK4		-BCG1:X120:1		
	△	-变压器高温报警		35	NEK4		-BCG1:X120:3		
	△	-变压器超温跳闸		36	NEK4		-BCG1:X120:4		
				37	NEK4		-BCG1:X120:5		

☆ 柜间小母线,随柜提供

△ 柜间控制电路(由客户自备)

短接排

✕ 分隔板

(测试短接片

O 其他

REV.	DESCRIPTION	REV. DATE		
			DRAWN	Winni Zheng
			CHECKED	Cherry
			APPROVED	Joe
			FIRST DATE	4/30/2025

TITLE 端子图表 ==A02=F1+-X2

CONTRACT NO.: 504482462

FUNCTION 变压器出线柜

PROJECT 江苏联通宿迁发展大道局市电隐患改造工程

= F1

SCALE 1:1

SHEET NO. 1

TOTAL PAGES 10

DRAWING NO. XZS1-48251-A02-F1-T

REV.	DESCRIPTION	REV. DATE

This drawing and information contained thereon is the property of ABB (XIAMEN) Switchgear CO. LTD. and shall not be used, reproduced for any purpose ,or shown to third parties without the written consent of ABB (XIAMEN) Switchgear CO. LTD.

==A02=F1+-X3

备注	外引电缆	设备	线号	端子号	型号	线号	设备	外引电缆	备注
				1	NEK4		-QAB:49		
	△	-变压器门关		2	NEK4				
				3	NEK4				
				4	NEK4		-SFS31:4		
				5	NEK4		-BCG1:X100:7		
	△	-变压器门关		6	NEK4				
				7	NEK4		-QAB:10		
				8	NEK4		-QAB:4		
		-FCM30:4		9	NEK4		-QAB:14		
				10	NEK4		-QAB:30		
				11	NEK4		-PFV1:0V		
				12	NEK4		-RLE1:E2		
				13	NEK4		-RLE2:E2		
		-FCM30:2		14	NEK4		-SFS32:1		
				15	NEK4		-BCG1:X100:16		
				16	NEK4		-BCG1:X110:15		
				17	NEK4		-BCG1:X100:21		
				18	NEK4				
				19	NEK4		-PFV1:220V		
				20	NEK4		-QCE:BGE2/46		
		-QAB:31		21	NEK4		-BCG1:X100:9		
				22	NEK4		-SFS31:2		
				23	NEK4		-XLP1:2		
				24	NEK4		-XLP2:2		
		-XLP3:2		25	NEK4				
				26	NEK4				
				27	NEK4				
				28	NEK4		-QAB:41		
		-RLE1:E1		29	NEK4		-PFV1:COM		
		-RLE2:E1		30	NEK4		-QCE:BGE2/47		

☆ 柜间小母线,随柜提供

△ 柜间控制电路(由客户自备)

短接排

× 分隔板

(测试短接片

O 其他

DRAWN	Winni Zheng	
CHECKED	Cherry	
APPROVED	Joe	
FIRST DATE	4/30/2025	
REV. DATE		
REV.		
DESCRIPTION		

TITLE: 端子图表 ==A02=F1+-X3

CONTRACT NO.: 504482462

FUNCTION: 变压器出线柜

PROJECT: 江苏联通宿迁发展大道局市电隐患改造工程

=	F1
SCALE	1:1
DRAWING NO.	XZS1-48251-A02-F1-T
SHEET NO.	2
TOTAL PAGES	10

REV.	DESCRIPTION	REV. DATE

This drawing and information contained thereon is the property of ABB (XIAMEN) Switchgear CO. LTD. and shall not be used, reproduced for any purpose ,or shown to third parties without the written consent of ABB (XIAMEN) Switchgear CO. LTD.

==A02=F1+-X4

备注	外引电缆	设备	线号	端子号	型号	线号	设备	外引电缆	备注
		-BCT1:1S1		1	NEK6S		-PGM:I1/S1		
		-BCT1:1S2		2	NEK6S				
		-BCT3:1S1		3	NEK6S		-PGM:I3/S1		
		-BCT3:1S2		4	NEK6S				
		-GND		5	NEK6S		-PGM:I2/S1		
		-BCT3:2S1		6	NEK6S		-BCG1:X120:7		
		-BCT3:2S2		7	NEK6S				
		-BCT1:2S1		8	NEK6S		-BCG1:X120:11		
		-BCT1:2S2		9	NEK6S				
		-GND		10	NEK6S		-BCG1:X120:9		
		-BCN:S1		11	NEK6S		-BCG1:X120:13		
		-BCN:S2		12	NEK6S		-BCG1:X120:14		
		-GND		13	NEK6S				
		-PGM:I1/S2		14	NEK6S				
		-PGM:I3/S2		15	NEK6S		-PGM:I2/S2		

☆ 柜间小母线,随柜提供

△ 柜间控制电路(由客户自备)

短接排

✕ 分隔板

(测试短接片

O 其他

REV.	DESCRIPTION	REV. DATE

DRAWN	Winni Zheng	
CHECKED	Cherry	
APPROVED	Joe	
FIRST DATE	4/30/2025	

TITLE: 端子图表 ==A02=F1+-X4

CONTRACT NO.: 504482462

FUNCTION: 变压器出线柜

PROJECT: 江苏联通宿迁发展大道局市电隐患改造工程

=	F1
SCALE	1:1
SHEET NO.	3
TOTAL PAGES	10

DRAWING NO. XZS1-48251-A02-F1-T

REV.	DESCRIPTION	REV. DATE

This drawing and information contained thereon is the property of ABB (XIAMEN) Switchgear CO. LTD. and shall not be used, reproduced for any purpose ,or shown to third parties without the written consent of ABB (XIAMEN) Switchgear CO. LTD.

==A02=F1+-X5

备注	外引电缆	设备	线号	端子号	型号	线号	设备	外引电缆	备注
				1	NEK4		-QAB:24		
				2	NEK4		-QAB:34		
				3	NEK4		-QAB:9		
				4	NEK4		-QAB:19		
				5	NEK4		-QAB:28		
				6	NEK4		-QAB:38		
				7	NEK4		-QAB:29		
				8	NEK4		-QAB:39		
				9	NEK4		-QAB:6		
				10	NEK4		-QAB:16		
				11	NEK4		-QAB:8		
				12	NEK4		-QAB:18		
				13	NEK4		-QAB:7		
				14	NEK4		-QAB:17		
				15	NEK4		-QAB:55		
				16	NEK4		-QAB:56		
				17	NEK4		-QAB:54		
				18	NEK4		-QAB:52		
				19	NEK4		-QAB:53		
				20	NEK4		-QAB:57		
				21	NEK4		-QAB:58		
				22	NEK4		-QCE:BGE2/44		
				23	NEK4		-QCE:BGE2/45		
				24	NEK4		-QCE:BGE3/24		
				25	NEK4		-QCE:BGE3/25		
				26	NEK4		-SFS32:5		
				27	NEK4		-SFS32:6		
				28	NEK4		-SFS32:11		
				29	NEK4		-SFS32:12		
				30	NEK4		-BCG1:X100:10		
				31	NEK4		-BCG1:X100:12		
				32	NEK4		-BCG1:X100:14		
				33	NEK4		-BCG1:X100:13		
				34	NEK4		-BCG1:X110:19		
				35	NEK4		-BCG1:X110:18		
				36	NEK4		-BCG1:X110:17		
				37	NEK4		-BCG1:X110:22		
				38	NEK4		-BCG1:X110:21		
				39	NEK4		-BCG1:X110:20		
				40	NEK4		-BCG1:X110:24		
				41	NEK4		-BCG1:X110:23		
				42	NEK4		-BCG1:X100:5		
				43	NEK4		-BCG1:X100:3		

☆ 柜间小母线,随柜提供

△ 柜间控制电路(由客户自备)

短接排

✕ 分隔板

(测试短接片

O 其他

REV.	DESCRIPTION	REV. DATE		
		DRAWN	Winni Zheng	TITLE
		CHECKED	Cherry	端子图表 ==A02=F1+-X5
		APPROVED	Joe	CONTRACT NO.:
		FIRST DATE	4/30/2025	504482462

FUNCTION 变压器出线柜

PROJECT 江苏联通宿迁发展大道局市电隐患改造工程

= F1 | SCALE 1:1 | SHEET NO. 4 | TOTAL PAGES 10

DRAWING NO. XZS1-48251-A02-F1-T

REV.	DESCRIPTION	REV. DATE

This drawing and information contained thereon is the property of ABB (XIAMEN) Switchgear CO. LTD. and shall not be used, reproduced for any purpose ,or shown to third parties without the written consent of ABB (XIAMEN) Switchgear CO. LTD.

==A02=F1+-X6

备注	外引电缆	设备	线号	端子号	型号	线号	设备	外引电缆	备注
		-FCM66:2		1	NEK4		-BCG1:X130:11		
		-FCM66:4		2	NEK4		-BCG1:X130:13		
				3	NEK4		-BCG1:X130:12		
				4	NEK4		-BCG1:X130:14		
		-X6:11		5	NEK4		-BCG1:X130:16		
		-FCM66:6		6	NEK4		-BCG1:X130:15		
		-FCM65:2		7	NEK4		-PGM:L1		
		-FCM65:6		8	NEK4		-PGM:L3		
		-FCM65:4		9	NEK4		-PGM:L2		
				10	NEK4		-PGM:N		
		-X6:5		11	NEK4		-X13:4		

☆ 柜间小母线,随柜提供

△ 柜间控制电路(由客户自备)

短接排

分隔板

(测试短接片

O 其他

DRAWN	Winni Zheng	
CHECKED	Cherry	
APPROVED	Joe	
FIRST DATE	4/30/2025	
REV. DATE		

TITLE: 端子图表 ==A02=F1+-X6

CONTRACT NO.: 504482462

FUNCTION: 变压器出线柜

PROJECT: 江苏联通宿迁发展大道局市电隐患改造工程

=	F1
SCALE	1:1
DRAWING NO.	XZS1-48251-A02-F1-T
SHEET NO.	5
TOTAL PAGES	10

==A02=F1+-X8

设备	外引电缆	备注	线号	端子号	型号	线号	设备	外引电缆	备注
-BR25:V+				1	NEK4		-MT4		
-BR25:V-				2	NEK4		-MT5		

☆ 柜间小母线,厢柜提供

△ 柜间控制电路(由客户自备)

短接排

分隔板

测试短接片

其他

This drawing and information contained thereon is the property of ABB (XIAMEN) Switchgear CO. LTD. and shall not be used, reproduced for any purpose ,or shown to third parties without the written consent of ABB (XIAMEN) Switchgear CO.LTD.

REV.	DESCRIPTION	REV. DATE

DRAWN	Winni Zheng	TITLE	端子图表 ==A02=F1+-X8
CHECKED	Cherry		
APPROVED	Joe	CONTRACT NO.:	504482462
FIRST DATE	4/30/2025		

ABB

FUNCTION: 变压器出线柜

PROJECT: 江苏联通宿迁发展大道局市电隐患改造工程

=	F1	SHEET NO	6
SCALE	1:1	TOTAL PAGES	10
DRAWING NO	XZS1-48251-A02-F1-T		

REV.	DESCRIPTION	REV. DATE

This drawing and information contained thereon is the property of ABB (XIAMEN) Switchgear CO. LTD. and shall not be used, reproduced for any purpose ,or shown to third parties without the written consent of ABB (XIAMEN) Switchgear CO. LTD.

==A02=F1+-X9

备注	外引电缆	设备	线号	端子号	型号	线号	设备	外引电缆	备注
				1	NEK4		-SB2:13		
		-FCM91:2		2	NEK4		-BGD1:1		
		-EA2:A1		3	NEK4		-SB2:14		
				4	NEK4		-EA2:A2		
				5	NEK4		-EA1:A2		
		-X11:2		6	NEK4		-EB1:2		
		-FCM90:2		7	NEK4		-EB1:1		
		-EA1:A1		8	RCT4SW		-BGD1:2		

☆ 柜间小母线,随柜提供

△ 柜间控制电路(由客户自备)

短接排

分隔板

(测试短接片

O 其他

REV.	DESCRIPTION	REV. DATE

DRAWN	Winni Zheng	
CHECKED	Cherry	
APPROVED	Joe	
FIRST DATE	4/30/2025	

TITLE 端子图表 ==A02=F1+-X9

CONTRACT NO.: 504482462

FUNCTION 变压器出线柜

PROJECT 江苏联通宿迁发展大道局市电隐患改造工程

= F1

SCALE 1:1

SHEET NO. 7

TOTAL PAGES 10

DRAWING NO. XZS1-48251-A02-F1-T

REV.	DESCRIPTION	REV. DATE

This drawing and information contained thereon is the property of ABB (XIAMEN) Switchgear CO. LTD. and shall not be used, reproduced for any purpose ,or shown to third parties without the written consent of ABB (XIAMEN) Switchgear CO. LTD.

==A02=F1+-X11

备注	外引电缆	设备	线号	端子号	型号	线号	设备	外引电缆	备注
4	☆	-X11.1:1		1	A4C 4		-FCM90:1		
4	☆	-X11.2:1							
4	☆	-X11.1:2		2	A4C 4		-X9:6		
4	☆	-X11.2:2							
4	☆	-X11.1:3		3	A4C 4		-FCM30:1		
4	☆	-X11.2:3							
4	☆	-X11.1:4		4	A4C 4		-FCM30:3		
4	☆	-X11.2:4							
4	☆	-X11.1:5		5	A4C 4		-FCM10:1		
4	☆	-X11.2:5							
4	☆	-X11.1:6		6	A4C 4		-FCM10:3		
4	☆	-X11.2:6							

☆ 柜间小母线,随柜提供

△ 柜间控制电路(由客户自备)

短接排

分隔板

(测试短接片

O 其他

REV.	DESCRIPTION	REV. DATE

DRAWN	Winni Zheng	
CHECKED	Cherry	
APPROVED	Joe	
FIRST DATE	4/30/2025	

TITLE: 端子图表 ==A02=F1+-X11

CONTRACT NO.: 504482462

FUNCTION: 变压器出线柜

PROJECT: 江苏联通宿迁发展大道局市电隐患改造工程

=	F1
SCALE	1:1
SHEET NO.	8
TOTAL PAGES	10

DRAWING NO. XZS1-48251-A02-F1-T

==A02=F1+-X13

外引电缆	设备	线号	端子号	型号	线号	设备	外引电缆	备注
☆	-X13.1:1		1	A4C 2.5		-FCM65:1		
☆	-X13.2:1							
☆	-X13.1:2		2	A4C 2.5		-FCM65:3		
☆	-X13.2:2							
☆	-X13.1:3		3	A4C 2.5		-FCM65:5		
☆	-X13.2:3							
☆	-X13.1:4		4	A4C 2.5		-X6:11		
☆	-X13.2:4							

☆ 柜间小母线,屏柜提供
△ 柜间控制电路(由客户自备)
短接排
分隔板
测试短接片
其他

This drawing and information contained thereon is the property of ABB (XIAMEN) Switchgear CO. LTD. and shall not be used, reproduced for any purpose ,or shown to third parties without the written consent of ABB (XIAMEN) Switchgear CO.LTD.

REV.	DESCRIPTION	REV. DATE

DRAWN	Winni Zheng	TITLE	端子图表 ==A02=F1+-X13
CHECKED	Cherry		
APPROVED	Joe	CONTRACT NO.:	504482462
FIRST DATE	4/30/2025		

ABB

FUNCTION: 变压器出线柜

PROJECT: 江苏联通宿迁发展大道局市电隐患改造工程

= F1 | SHEET NO 9
SCALE 1:1 | TOTAL PAGES 10
DRAWING NO XZS1-48251-A02-F1-T

==A02=F1+-X14

备注	外引电缆	设备	线号	型号	端子号	线号	设备	外引电缆	备注
		-BCG1:X5:10		NEK4	1				
		-BCG1:X5:9		NEK4	2				
		-BCG1:X5:8		NEK4	3				
		-BCG1:X5:7		NEK4	4				
		-MT:7		NEK4	5		-BR25:A		
		-MT:6		NEK4	6		-BR25:B		
		-MT:10		NEK4	7				
		-MT:9		NEK4	8				
		-PGM:A		NEK4	9				
		-PGM:B		NEK4	10				
		-PGM:C		NEK4	11				

☆ 柜间小母线,厢柜提供

△ 柜间控制电路(由客户自备)

短接排

分隔板

测试短接片

其他

This drawing and information contained thereon is the property of ABB (XIAMEN) Switchgear CO. LTD. and shall not be used, reproduced for any purpose ,or shown to third parties without the written consent of ABB (XIAMEN) Switchgear CO.LTD.

REV.	DESCRIPTION	REV. DATE

DRAWN	Winni Zheng	TITLE	端子图表 ==A02=F1+-X14
CHECKED	Cherry		
APPROVED	Joe	CONTRACT NO.:	504482462
FIRST DATE	4/30/2025		

ABB

FUNCTION	变压器出线柜
PROJECT	江苏联通宿迁发展大道局市电隐患改造工程

=	F1	SHEET NO	10
SCALE	1:1	TOTAL PAGES	10
DRAWING NO	XZS1-48251-A02-F1-T		

设备连接图

BAD

BCN

S1	-X4:11
S2	-X4:12

BCT1

1S1	-X4:1
1S2	-X4:2
2S1	-X4:8
2S2	-X4:9

BCT3

1S1	-X4:3
1S2	-X4:4
2S1	-X4:6
2S2	-X4:7

EA2

A1	-X9:3
A2	-X9:4

EB1 100W

1	-X9:7
2	-X9:6

QAB

1	GNYE	-GND
4		-X3:8
5		-X2:7

QAB

6		-X5:9
7		-X5:13
8		-X5:11
9		-X5:3
10		-X3:7
11		-X2:3
12		-X2:9
14		-X3:9
15		-X2:28
16		-X5:10
17		-X5:14
18		-X5:12
19		-X5:4
21		-X2:21
22		-X2:22
23		-X2:8
24		-X5:1
25		-FCM10:2
26		-X2:6
28		-X5:5
29		-X5:7
30		-X3:10
31		-X3:21
33		-X2:29
34		-X5:2
35		-FCM10:4
36		-X2:27
38		-X5:6
39		-X5:8
40	GNYE	-GND
41		-X3:28
47		-X2:31
48		-X2:30
49		-X3:1
50		-X2:24
51		-X2:23
52		-X5:18
53		-X5:19
54		-X5:17

QAB

55	-X5:15
56	-X5:16
57	-X5:20
58	-X5:21

QCE

BGE2/40	-X2:4
BGE2/41	-X2:25
BGE2/42	-X2:10
	-QCE:BGE3/22
BGE2/43	-X2:32
BGE2/44	-X5:22
BGE2/45	-X5:23
BGE2/46	-X3:20
BGE2/47	-X3:30
BGE2/48	
BGE2/49	
BGE3/20	-X2:5
BGE3/21	-X2:26
BGE3/22	-QCE:BGE2/42
BGE3/23	-X2:33
BGE3/24	-X5:24
BGE3/25	-X5:25
BGE3/26	
BGE3/27	
BGE3/28	
BGE3/29	

RLE1 地刀

E1	-X3:29
E2	-X3:12

RLE2 后盖

E1	-X3:30

RLE2 后盖

E2	-X3:13

This drawing and information contained thereon is the property of ABB (XIAMEN) Switchgear CO. LTD. and shall not be used, reproduced for any purpose ,or shown to third parties without the written consent of ABB (XIAMEN) Switchgear CO. LTD.

REV.	DESCRIPTION	REV. DATE

DRAWN	Winni Zheng	TITLE	主回路接线图
CHECKED	Cherry		
APPROVED	Joe	CONTRACT NO.:	504482462
FIRST DATE	4/30/2025		

FUNCTION: 变压器出线柜

PROJECT: 江苏联通宿迁发展大道局市电隐患改造工程

= F1 | SCALE 1:1 | SHEET NO 1 | TOTAL PAGES 4

DRAWING NO XZS1-48251-A02-F1-W

设备连接图

BCG1	REF615
GND	GNYE -GND
X5:1	
X5:2	
X5:3	
X5:4	
X5:5	
X5:6	
X5:7	-X14:4
X5:8	-X14:3
X5:9	-X14:2
X5:10	-X14:1
X100:1	-X2:1
X100:2	-X2:16
X100:3	-X5:43
X100:4	
X100:5	-X5:42
X100:6	-SFS32:4
	-BCG1:X100:8
X100:7	-X3:5
X100:8	-BCG1:X100:6
X100:9	-X3:21
X100:10	-X5:30
X100:11	
X100:12	-X5:31
X100:13	-X5:33
X100:14	-X5:32
X100:15	-BCG1:X100:16
X100:16	-X3:15
	-BCG1:X100:15
X100:17	-BCG1:X100:19
X100:18	-XLP1:1
X100:19	-BCG1:X100:17
X100:20	-BCG1:X100:21
X100:21	-X3:17
	-BCG1:X100:20
X100:22	-BCG1:X100:23
X100:23	-BCG1:X100:22
X100:24	-XLP3:1

BCG1	REF615
X110:1	-X2:27
X110:2	-X2:19
	-BCG1:X110:4
X110:3	-X2:28
X110:4	-BCG1:X110:2
	-BCG1:X110:6
X110:5	-X2:29
X110:6	-BCG1:X110:4
	-BCG1:X110:9
X110:7	-X2:30
X110:8	-X2:31
X110:9	-BCG1:X110:6
	-BCG1:X110:12
X110:10	-X2:32
X110:11	-X2:33
X110:12	-BCG1:X110:9
X110:13	-SFS32:8
X110:14	-XLP2:1
X110:15	-X3:16
X110:16	
X110:17	-X5:36
X110:18	-X5:35
X110:19	-X5:34
X110:20	-X5:39
X110:21	-X5:38
X110:22	-X5:37
X110:23	-X5:41
X110:24	-X5:40
X120:1	-X2:34
X120:2	-X2:20
	-BCG1:X120:6
X120:3	-X2:35
X120:4	-X2:36
X120:5	-X2:37
X120:6	-BCG1:X120:2
X120:7	-X4:6
X120:8	-BCG1:X120:12
X120:9	-X4:10
X120:10	-BCG1:X120:12

BCG1	REF615
X120:11	-X4:8
X120:12	-BCG1:X120:8
	-BCG1:X120:10
X120:13	-X4:11
X120:14	-X4:12
X130:9	
X130:10	
X130:11	-X6:1
X130:12	-X6:3
X130:13	-X6:2
X130:14	-X6:4
X130:15	-X6:6
X130:16	-X6:5
X130:17	
X130:18	

MP	
RJ12	-MT:RJ12

RJ12 连接线随装置一起供货

PFV1	
0V	-X3:11
110V	
220V	-X3:19
	-PFV1:NO
COM	-X3:29
NC	
NO	-PFV1:220V

PFX1	
1	-PFX2:1
	-PFX3:1
2	-X2:24
3	-X2:23

PFX2	
1	-X2:18
	-PFX1:1
2	-X2:22
3	-X2:21

PFX3	
1	-PFX1:1
2	-X2:26
3	-X2:25

PGM	kWh kvarh
A	-X14:9
AUX+	-X2:3
AUX-	-X2:18
B	-X14:10
C	-X14:11
I1/S1	-X4:1
I1/S2	-X4:14
I2/S1	-X4:5
I2/S2	-X4:15
I3/S1	-X4:3
I3/S2	-X4:15
L1	-X6:7
L2	-X6:9
L3	-X6:8
N	-X6:10

SB2	
13	-X9:1
14	-X9:3
21	
22	

SFS31	分闸/正常/合闸 断路器操作开关

This drawing and information contained thereon is the property of ABB (XIAMEN) Switchgear CO. LTD. and shall not be used, reproduced for any purpose, or shown to third parties without the written consent of ABB (XIAMEN) Switchgear CO. LTD.

REV.	DESCRIPTION	REV. DATE

DRAWN	Winni Zheng	TITLE	低压室门板接线图
CHECKED	Cherry		
APPROVED	Joe	CONTRACT NO.:	504482462
FIRST DATE	4/30/2025		

FUNCTION: 变压器出线柜

PROJECT: 江苏联通宿迁发展大道局市电隐患改造工程

= F1 | SHEET NO 2
SCALE 1:1 | TOTAL PAGES 4
DRAWING NO XZS1-48251-A02-F1-W

设备连接图

SFS31 分闸/正常/合闸 断路器操作开关

1	-SFS31:3
2	-X3:22
3	-SFS32:2
	-SFS31:1
4	-X3:4
5	
6	
7	
8	
.	
.	
.	
.	

XLP2

2	-X3:24

XLP3

1	-BCG1:X100:24
2	-X3:25

SFS32 就地/远方 操作方式开关

1	-X3:14
	-SFS32:3
2	-SFS31:3
3	-SFS32:1
4	-BCG1:X100:6
5	-X5:26
6	-X5:27
7	-X2:11
8	-BCG1:X110:13
9	
10	
11	-X5:28
12	-X5:29

XLP1

1	-BCG1:X100:18
2	-X3:23

XLP2

1	-BCG1:X110:14

This drawing and information contained thereon is the property of ABB (XIAMEN) Switchgear CO. LTD. and shall not be used, reproduced for any purpose ,or shown to third parties without the written consent of ABB (XIAMEN) Switchgear CO. LTD.

REV.	DESCRIPTION	REV. DATE

DRAWN	Winni Zheng	TITLE	低压室门板接线图
CHECKED	Cherry		
APPROVED	Joe	CONTRACT NO.:	504482462
FIRST DATE	4/30/2025		

FUNCTION: 变压器出线柜

PROJECT: 江苏联通宿迁发展大道局市电隐患改造工程

= F1 | SHEET NO 2.a
SCALE 1:1 | TOTAL PAGES 4
DRAWING NO XZS1-48251-A02-F1-W

设备连接图

BGD1 低压室门开

1	-X9:2
2	-X9:8

BR25

A	-X14:5
B	-X14:6
V+	-X8:1
V-	-X8:2

EA1

A1	-X9:8
A2	-X9:5

FCM10

1	-X11:5
2	-QAB:25
3	-X11:6
4	-QAB:35

FCM20

1	-FCM30:1
2	-X2:1
3	-FCM30:3
4	-X2:16

FCM30

1	-X11:3
	-FCM20:1
2	-X3:14
3	-X11:4
	-FCM20:3
4	-X3:9

FCM65

1	-X13:1
	-FCM66:1
2	-X6:7
3	-X13:2
	-FCM66:3
4	-X6:9
5	-X13:3
	-FCM66:5
6	-X6:8

FCM66

1	-FCM65:1
2	-X6:1
3	-FCM65:3
4	-X6:2
5	-FCM65:5
6	-X6:6

FCM90

1	-X11:1
	-FCM91:1
2	-X9:7

FCM91

1	-FCM90:1
2	-X9:2

MT

1	-X2:2
2	-X2:17
4	-X8:1
5	-X8:2
6	-X14:6
7	-X14:5
8	-GND

MT

9	-X14:8
10	-X14:7
RJ12	-MP:RJ12

RJ12 连接线随装置一起供货

This drawing and information contained thereon is the property of ABB (XIAMEN) Switchgear CO. LTD. and shall not be used, reproduced for any purpose ,or shown to third parties without the written consent of ABB (XIAMEN) Switchgear CO. LTD.

REV.	DESCRIPTION	REV. DATE

DRAWN	Winni Zheng	TITLE	低压室接线图
CHECKED	Cherry		
APPROVED	Joe	CONTRACT NO.:	504482462
FIRST DATE	4/30/2025		

FUNCTION: 变压器出线柜

PROJECT: 江苏联通宿迁发展大道局市电隐患改造工程

= F1 | SCALE 1:1 | SHEET NO 3 | TOTAL PAGES 4

DRAWING NO XZS1-48251-A02-F1-W

@DLD

LV PANEL ARRANGEMENT

W0500_H0705_平门

白红区域深度不超过370

红绿区域深度不超过310

绿蓝区域深度不超过190

蓝白区域深度不超过50

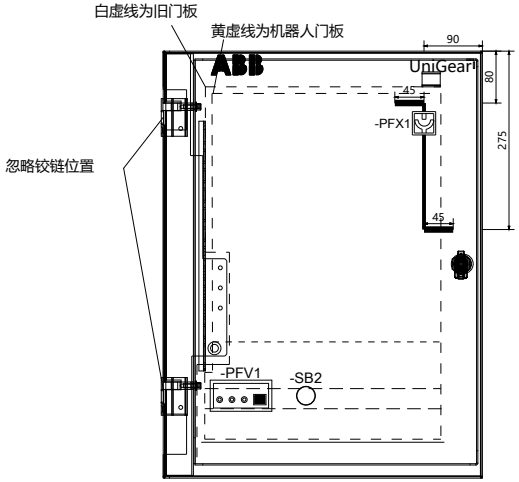

CUTOUT

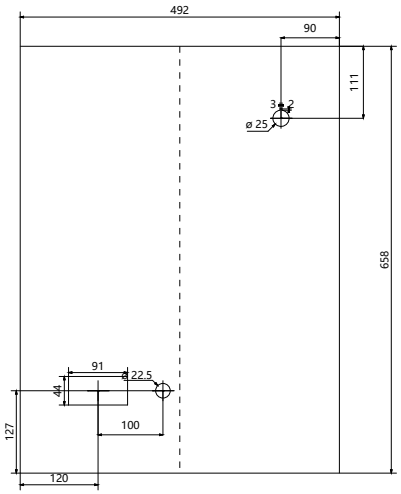

CUTOUT 1:2

备注：
1. 指示灯间距不少于50mm
2. 连接片和指示灯间距不少于60mm
3. 当有母线桥时，模拟纸 整体下移20mm，模拟纸跟上沿距离要不小于40mm
4.转换开关水平间距不少于80mm，节点数超过2层时高度不低于150mm
5. 保护装置靠上图门板左侧安装，若元器件深度较大，跟右侧门边距离小于200mm，则需要评估是否跟门框干涉。

This drawing and information contained thereon is the property of ABB (XIAMEN) Switchgear CO. LTD. and shall not be used, reproduced for any purpose ,or shown to third parties without the written consent of ABB (XIAMEN) Switchgear CO. LTD.

REV.	DESCRIPTION	REV. DATE

DRAWN	Winni Zheng	TITLE	门板开孔图
CHECKED	Cherry		
APPROVED	Joe	CONTRACT NO.:	504482462
FIRST DATE	4/30/2025		

FUNCTION: 隔离

PROJECT: 江苏联通宿迁发展大道局市电隐患改造工程

= R1	SHEET NO 1
SCALE 1:8	TOTAL PAGES 2
DRAWING NO	XZS1-48251-A02-R1-C

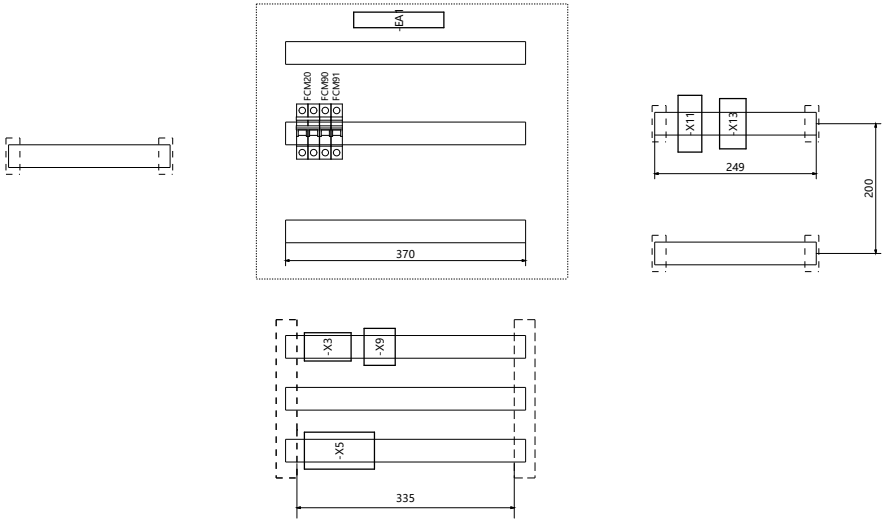

注：1. 蓝色虚框内的导轨不可安装端子
2. 端子X2 需放在最下面斜排布的安装端子的三排中
3. 空开尽量不要装在正面最下边的导轨上，建议放在从下往上第二根导轨上。

智能盒（若有）

数字盒安装在低压室底部，配置MB585时使用，MB585安装在低压室。
安装：蜂鸣器/灯带/温湿度传感器各1个

柜型：UGZS1_W0500_H0705

This drawing and information contained thereon is the property of ABB (XIAMEN) Switchgear CO. LTD. and shall not be used, reproduced for any purpose ,or shown to third parties without the written consent of ABB (XIAMEN) Switchgear CO. LTD.

REV.	DESCRIPTION	REV. DATE

DRAWN	Winni Zheng	TITLE	低压室布置图
CHECKED	Cherry		
APPROVED	Joe	CONTRACT NO.:	504482462
FIRST DATE	4/30/2025		

FUNCTION: 隔离
PROJECT: 江苏联通宿迁发展大道局市电隐患改造工程

= R1 | SHEET NO 2
SCALE 1:8 | TOTAL PAGES 2
DRAWING NO XZS1-48251-A02-R1-C

单线图

一次设备索引			
设备号	设备名称	数量	物料号
-QBD	隔离手车	1	QS-Y0
-BAD	电容分压装置	3	DIK-10-B10N1000C-1

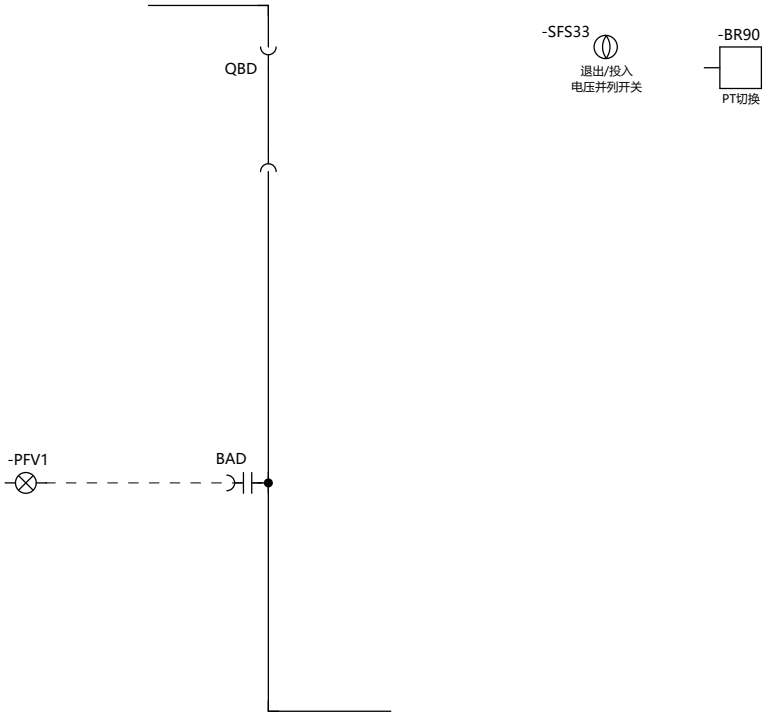

此套图适用柜号: 2GP-05

This drawing and information contained thereon is the property of ABB (XIAMEN) Switchgear CO. LTD. and shall not be used, reproduced for any purpose ,or shown to third parties without the written consent of ABB (XIAMEN) Switchgear CO. LTD.

REV.	DESCRIPTION	REV. DATE

DRAWN	Winni Zheng	TITLE	单线图
CHECKED	Cherry		
APPROVED	Joe	CONTRACT NO.:	504482462
FIRST DATE	4/30/2025		

FUNCTION: 隔离

PROJECT: 江苏联通宿迁发展大道局市电隐患改造工程

= R1 | SCALE 1:1 | SHEET NO 1 | TOTAL PAGES 6

DRAWING NO XZS1-48251-A02-R1-S

闭锁与信号回路	电缆室照明	低压室照明	加热器回路 电缆室 100W

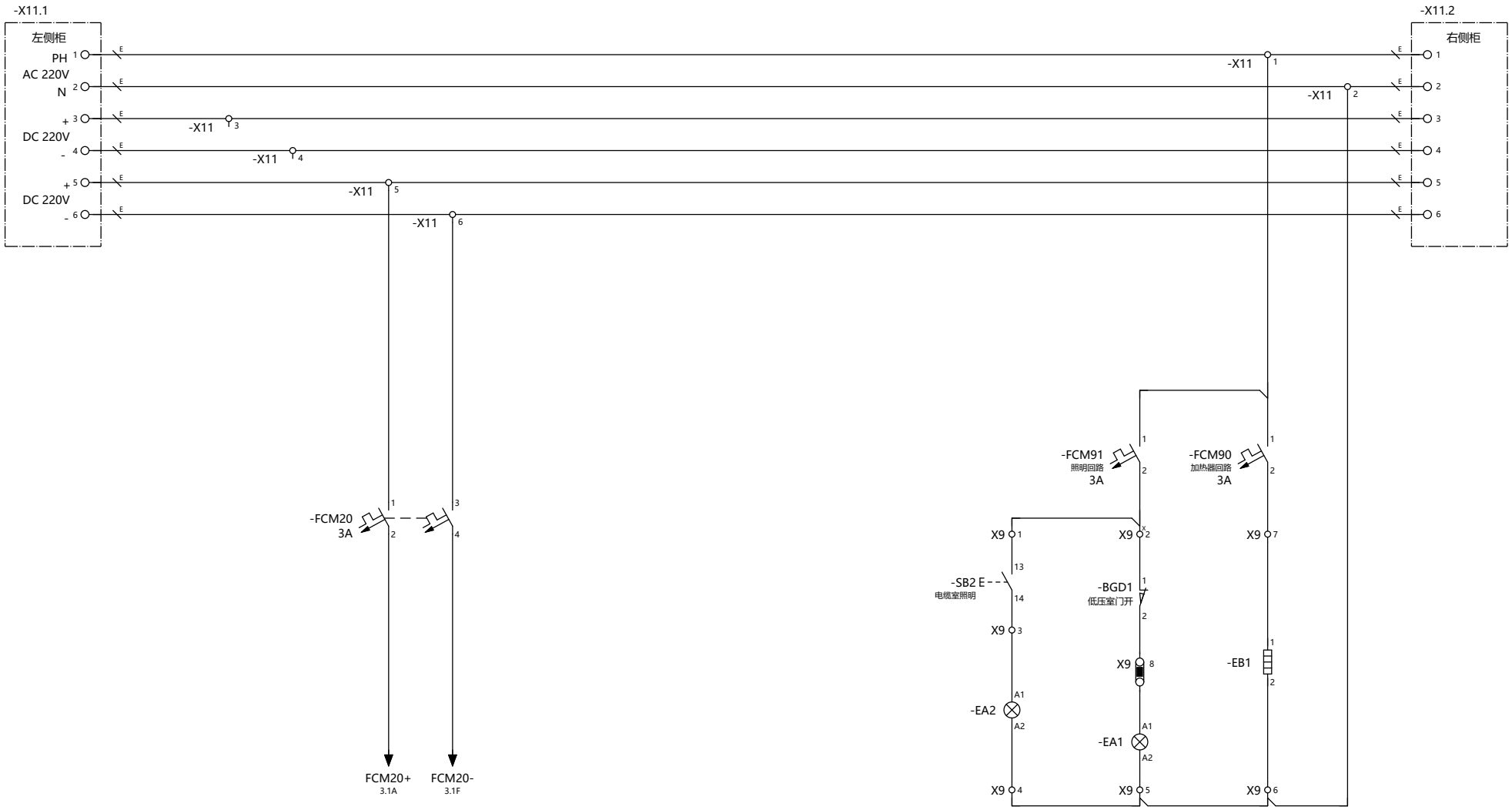

This drawing and information contained thereon is the property of ABB (XIAMEN) Switchgear CO. LTD. and shall not be used, reproduced for any purpose ,or shown to third parties without the written consent of ABB (XIAMEN) Switchgear CO. LTD.

REV.	DESCRIPTION	REV. DATE

DRAWN	Winni Zheng	TITLE	电源小母线回路
CHECKED	Cherry		
APPROVED	Joe	CONTRACT NO.:	504482462
FIRST DATE	4/30/2025		

FUNCTION: 隔离

PROJECT: 江苏联通宿迁发展大道局市电隐患改造工程

= R1 | SHEET NO 2
SCALE 1:1 | TOTAL PAGES 6
DRAWING NO XZS1-48251-A02-R1-S

隔离手车位置状态		隔离手车闭锁回路	带电显示电源	PT切换装置电源		公共端	PT1工作位	PT2工作位	母线并列
工作位	试验位								

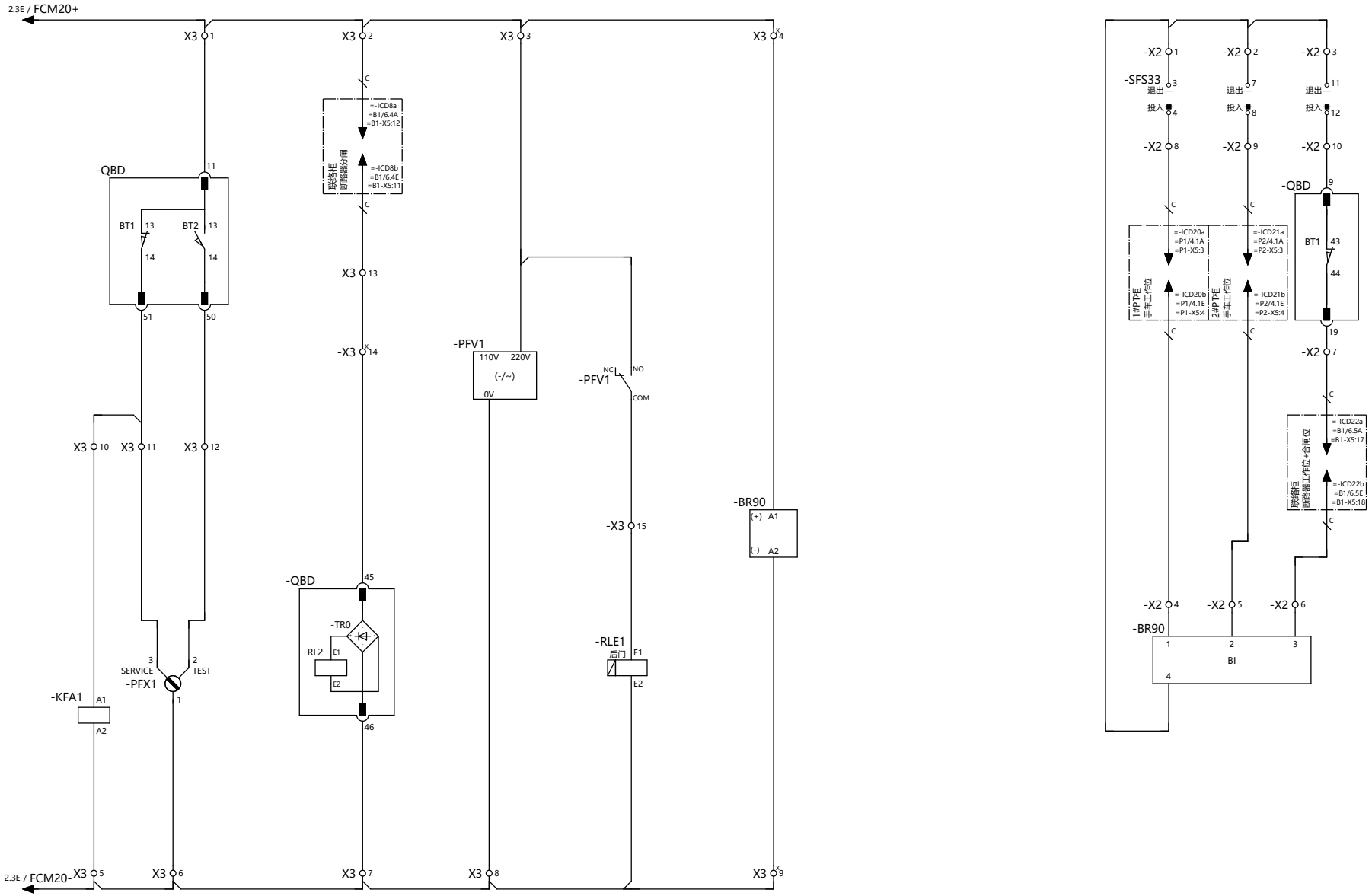

This drawing and information contained thereon is the property of ABB (XIAMEN) Switchgear CO. LTD. and shall not be used, reproduced for any purpose, or shown to third parties without the written consent of ABB (XIAMEN) Switchgear CO. LTD.

REV.	DESCRIPTION	REV. DATE

DRAWN	Winni Zheng	TITLE	信号与闭锁回路
CHECKED	Cherry		
APPROVED	Joe	CONTRACT NO.:	504482462
FIRST DATE	4/30/2025		

ABB

FUNCTION	隔离
PROJECT	江苏联通宿迁发展大道局市电隐患改造工程

=	R1	SHEET NO	3
SCALE	1:1	TOTAL PAGES	6
DRAWING NO	XZS1-48251-A02-R1-S		

隔离手车状态	
工作	试验

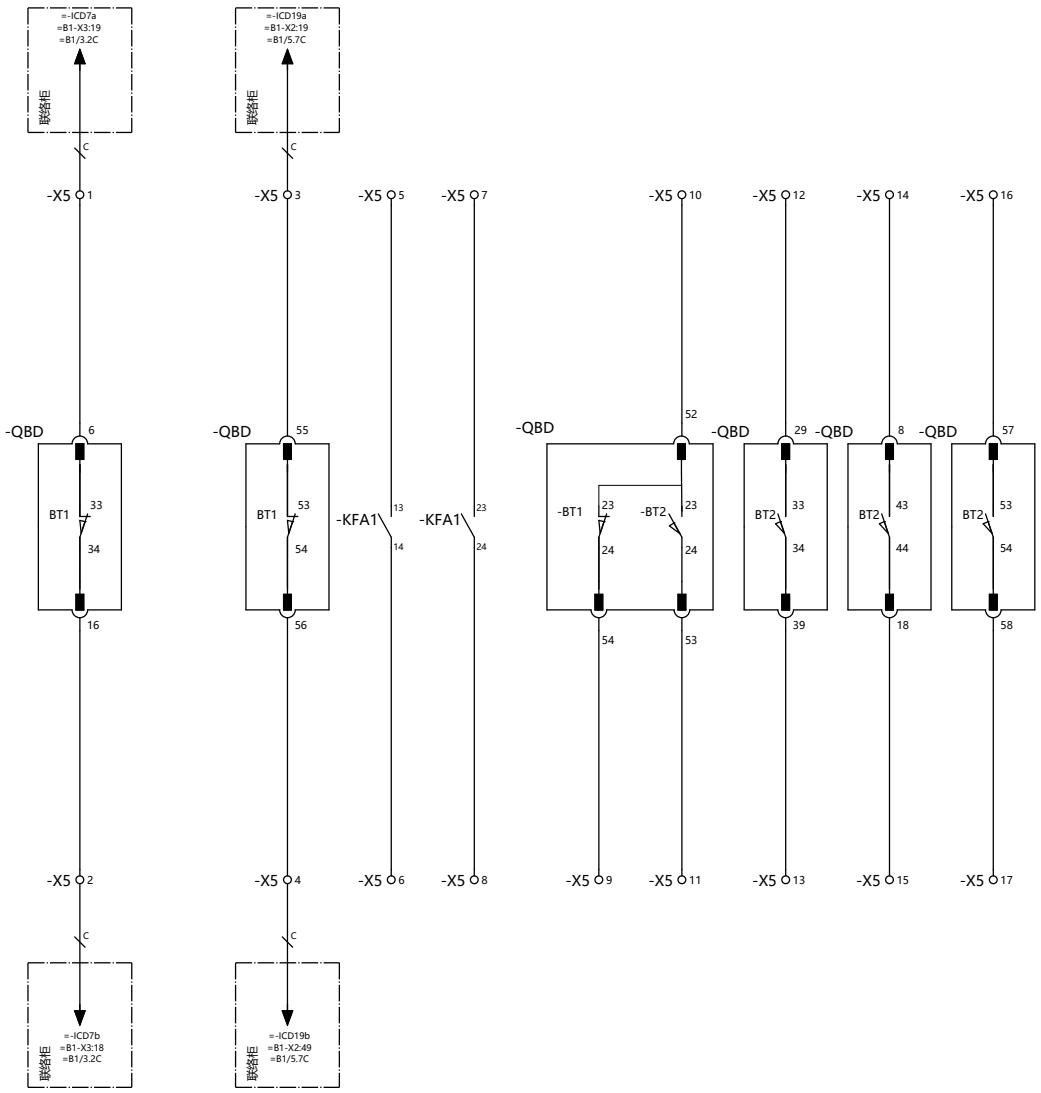

This drawing and information contained thereon is the property of ABB (XIAMEN) Switchgear CO. LTD. and shall not be used, reproduced for any purpose ,or shown to third parties without the written consent of ABB (XIAMEN) Switchgear CO. LTD.

REV.	DESCRIPTION	REV. DATE

DRAWN	Winni Zheng	TITLE	备用回路
CHECKED	Cherry		
APPROVED	Joe	CONTRACT NO.:	504482462
FIRST DATE	4/30/2025		

FUNCTION: 隔离

PROJECT: 江苏联通宿迁发展大道局市电隐患改造工程

= R1 | SHEET NO 4
SCALE 1:1 | TOTAL PAGES 6
DRAWING NO XZS1-48251-A02-R1-S

电压小母线

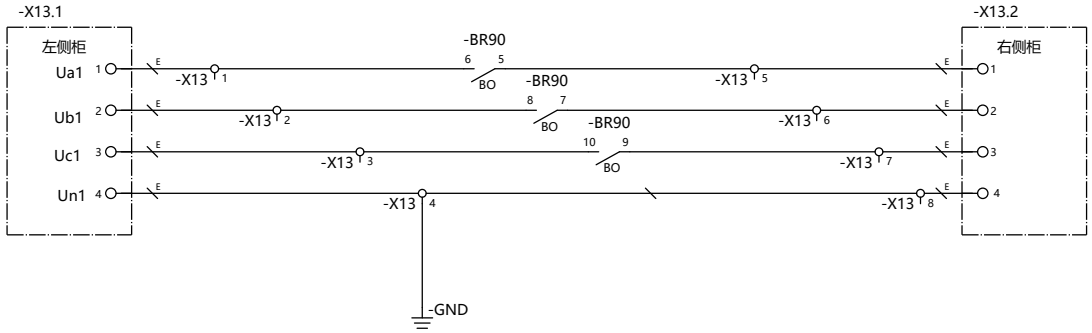

This drawing and information contained thereon is the property of ABB (XIAMEN) Switchgear CO. LTD. and shall not be used, reproduced for any purpose ,or shown to third parties without the written consent of ABB (XIAMEN) Switchgear CO. LTD.

REV.	DESCRIPTION	REV. DATE

DRAWN	Winni Zheng	TITLE	小母线
CHECKED	Cherry		
APPROVED	Joe	CONTRACT NO.:	504482462
FIRST DATE	4/30/2025		

FUNCTION: 隔离

PROJECT: 江苏联通宿迁发展大道局市电隐患改造工程

=	R1	SHEET NO	5
SCALE	1:1	TOTAL PAGES	6
DRAWING NO	XZS1-48251-A02-R1-S		

Disconnector

-QBD

QS-Y0

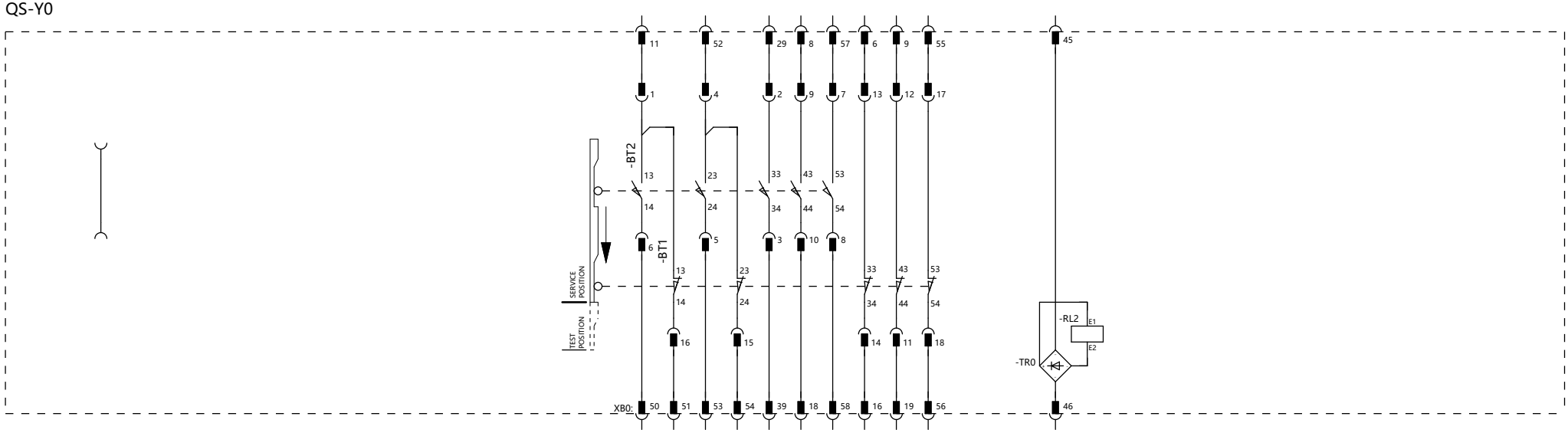

/3.2B /3.2B /4.3C /4.3C /4.4C /4.4C /4.5C /4.1C /3.7B /4.2C /3.3D

名称	描述	备注
-BT1	限位开关(手车位于运行位置)	
-BT2	限位开关(手车位于试验位置)	
-XB0	58针的多功能插座	

名称	描述	备注
-RL2	手车闭锁电磁铁	
-TR0	整流元件	

此图所示状态为:隔离手车位于工作位置

This drawing and information contained thereon is the property of ABB (XIAMEN) Switchgear CO. LTD. and shall not be used, reproduced for any purpose ,or shown to third parties without the written consent of ABB (XIAMEN) Switchgear CO. LTD.

REV.	DESCRIPTION	REV. DATE

DRAWN	Winni Zheng	TITLE	隔离手车
CHECKED	Cherry		
APPROVED	Joe	CONTRACT NO.:	504482462
FIRST DATE	4/30/2025		

FUNCTION: 隔离

PROJECT: 江苏联通宿迁发展大道局市电隐患改造工程

= R1 | SCALE 1:1 | SHEET NO 6 | TOTAL PAGES 6

DRAWING NO XZS1-48251-A02-R1-S

设备清单(柜体)

设备号	-BAD	物料号	DIK-10-B10N1000C-1	数量	3	制造商	ABB
设备名称	电容分压装置					型号	B10N-1000C-1
设备参数	Un=12kV						
符号							
节点位置	S/1.1B						

设备号	-EA2	物料号	L-CL10-1C-W-AA-CA	数量	1	制造商	PEAKS
设备名称	LED电缆室照明灯					型号	CL10-1C-W-AA
设备参数	AC198-242V						
符号							
节点位置	S/2.6E						

设备号	-EB1	物料号	EP-HEATER-100W	数量	1	制造商	SANYANG
设备名称	加热器					型号	1FZEK833B
设备参数	100W						
符号							
节点位置	S/2.7E						

设备号	-QBD	物料号	QS-Y0	数量	1	制造商	ABB
设备名称	隔离手车					型号	QS
设备参数	ISOLATING TRUCK With RL2						
符号	参见总览图						
节点位置	==A02=R1&S/3						

设备号	-RLE1	物料号	EP-MAGNET	数量	1	制造商	PEAKS
设备名称	闭锁电磁铁					型号	EM10-S
设备参数	/						
符号							
节点位置	S/3.4E						

This drawing and information contained thereon is the property of ABB (XIAMEN) Switchgear CO. LTD. and shall not be used, reproduced for any purpose ,or shown to third parties without the written consent of ABB (XIAMEN) Switchgear CO. LTD.

REV.	DESCRIPTION	REV. DATE

			DRAWN	Winni Zheng	TITLE 设备清单(柜体)	FUNCTION 隔离	= R1 / SCALE 1:1	SHEET NO 1 / TOTAL PAGES 3
			CHECKED	Cherry				
			APPROVED	Joe	CONTRACT NO.: 504482462	PROJECT 江苏联通宿迁发展大道局市电隐患改造工程	DRAWING NO XZS1-48251-A02-R1-E	
REV.	DESCRIPTION	REV. DATE	FIRST DATE	4/30/2025				

设备清单(低压室面板)

设备号	-BR90	物料号	RLY-PTS10-01	数量	1	制造商	Peaks
设备名称	PT切换装置					型号	PTS10-08
设备参数	Un=AC/DC 110V-220V ±10% 3组输入接点，8组输出接点						
符号	(+) A1 4 A2 (-) 1 2 3 6 5 8 7 10 9 12 11						
节点位置	S/1.6B	S/3.5D	S/3.7D	S/5.3B	S/5.3B	S/5.3B	
符号	14 13 16 15 18 17 20 19						
节点位置							
符号							
节点位置							

设备号	-PFV1	物料号	VIO-DXN-Q-A10-1	数量	1	制造商	LEELEN
设备名称	强制型带电显示器					型号	DXN-Q
设备参数	DXN-Q 强制型带电显示器UGZS1 3KV/6KV/10kV，辅助电源：AC/DC 220/110V						
符号	0V 110V 220V	NC NO COM					
节点位置	S/1.4C	S/3.3C	S/3.4C				

设备号	-PFX1	物料号	PIP-B01D0-TR	数量	1	制造商	PEAKS
设备名称	手车位置指示					型号	SI10-T
设备参数	AUX. SUPPLY:AC/DC90~230V						
符号							
节点位置	S/3.2E						

设备号	-SB2	物料号	PBA-CP2-10W-11	数量	1	制造商	ABB
设备名称	白色自锁按钮					型号	CP2-10W-11
设备参数	1NO+1NC,不带标牌套						
符号	E 13 14 E 21 22						
节点位置	S/2.6D						

设备号	-SFS33	物料号	SSJ-B14-4-5C3	数量	1	制造商	JIANGYIN CHANGJIANG
设备名称	选择开关					型号	LW38E-164N1257/4PYS-DAN-AX
设备参数	/						
符号	退出 1 投入 2	退出 3 投入 4	退出 5 投入 6	退出 7 投入 8	退出 9 投入 10	退出 11 投入 12	
节点位置	S/1.6B	S/3.7B	S/3.7B	S/3.7B			
符号	退出 13 投入 14	退出 15 投入 16					
节点位置							
符号							
节点位置							

This drawing and information contained thereon is the property of ABB (XIAMEN) Switchgear CO. LTD. and shall not be used, reproduced for any purpose ,or shown to third parties without the written consent of ABB (XIAMEN) Switchgear CO. LTD.

REV.	DESCRIPTION	REV. DATE

DRAWN	Winni Zheng	TITLE	设备清单(低压室面板)
CHECKED	Cherry		
APPROVED	Joe	CONTRACT NO.:	504482462
FIRST DATE	4/30/2025		

FUNCTION: 隔离

PROJECT: 江苏联通宿迁发展大道局市电隐患改造工程

= R1 | SCALE 1:1 | SHEET NO 2 | TOTAL PAGES 3

DRAWING NO XZS1-48251-A02-R1-E

设备清单(低压室)

设备号	-BGD1	物料号	EP-LVMS	数量	1
制造商	PEAKS				
设备名称	微动开关			型号	TS11-001-01
设备参数	MECHANICAL LIFE TIME>1000000TIMES				
符号					
节点位置	S/2.7D				

设备号	-EA1	物料号	L-CL10-1C-W-AA	数量	1
制造商	PEAKS				
设备名称	LED低压室照明灯			型号	CL10-1C-W-AA
设备参数	SUPPLY: AC198~242V; POWER: <4W				
符号					
节点位置	S/2.7E				

设备号	-FCM20	物料号	MCBR-GM32/23MC3A	数量	1
制造商	PEOPLE ELECTRIC				
设备名称	微型空气开关			型号	GM32/23MC3A
设备参数	Un=250V DC,In=3A,2-POLE				
符号	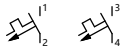				
节点位置	S/2.3D				

设备号	-FCM90	物料号	MCBR-G6563/1C3	数量	1
制造商	PEOPLE ELECTRIC				
设备名称	微型空气开关			型号	G6563/1C3
设备参数	Un=230V AC,In=3A,1-POLE				
符号					
节点位置	S/2.7D				

设备号	-FCM91	物料号	MCBR-G6563/1C3	数量	1
制造商	PEOPLE ELECTRIC				
设备名称	微型空气开关			型号	G6563/1C3
设备参数	Un=230V AC,In=3A,1-POLE				
符号					
节点位置	S/2.7D				

设备号	-KFA1	物料号	RLY-KC640ER0405	数量	1
制造商	ABB				
设备名称	中间继电器			型号	KC6-40E
设备参数	Uaux=220-240V DC,4NO CONTACTS				
符号					
节点位置	S/3.1E	S/4.2C	S/4.3C		

This drawing and information contained thereon is the property of ABB (XIAMEN) Switchgear CO. LTD. and shall not be used, reproduced for any purpose ,or shown to third parties without the written consent of ABB (XIAMEN) Switchgear CO. LTD.

REV.	DESCRIPTION	REV. DATE

DRAWN	Winni Zheng	TITLE	设备清单(低压室)
CHECKED	Cherry		
APPROVED	Joe	CONTRACT NO.:	504482462
FIRST DATE	4/30/2025		

FUNCTION: 隔离

PROJECT: 江苏联通宿迁发展大道局市电隐患改造工程

= R1 | SCALE 1:1 | SHEET NO 3 | TOTAL PAGES 3

DRAWING NO XZS1-48251-A02-R1-E

REV.	DESCRIPTION	REV. DATE

This drawing and information contained thereon is the property of ABB (XIAMEN) Switchgear CO. LTD. and shall not be used, reproduced for any purpose ,or shown to third parties without the written consent of ABB (XIAMEN) Switchgear CO. LTD.

==A02=R1+-X2

备注	外引电缆	设备	线号	端子号	型号	线号	设备	外引电缆	备注
		-SFS33:3		1	NEK4		-BR90:4		
		-SFS33:7		2	NEK4				
		-SFS33:11		3	NEK4				
	△	=P1-X5:4		4	NEK4		-BR90:1		
	△	=P2-X5:4		5	NEK4		-BR90:2		
	△	=B1-X5:18		6	NEK4		-BR90:3		
	△	=B1-X5:17		7	NEK4		-QBD:19		
	△	=P1-X5:3		8	NEK4		-SFS33:4		
	△	=P2-X5:3		9	NEK4		-SFS33:8		
		-QBD:9		10	NEK4		-SFS33:12		

☆ 柜间小母线,随柜提供

△ 柜间控制电路(由客户自备)

短接排

分隔板

(测试短接片

O 其他

REV.	DESCRIPTION	REV. DATE

DRAWN	Winni Zheng	
CHECKED	Cherry	
APPROVED	Joe	
FIRST DATE	4/30/2025	

TITLE: 端子图表 ==A02=R1+-X2

CONTRACT NO.: 504482462

FUNCTION: 隔离

PROJECT: 江苏联通宿迁发展大道局市电隐患改造工程

=	R1
SCALE	1:1
DRAWING NO.	XZS1-48251-A02-R1-T
SHEET NO.	1
TOTAL PAGES	6

REV.	DESCRIPTION	REV. DATE

This drawing and information contained thereon is the property of ABB (XIAMEN) Switchgear CO. LTD. and shall not be used, reproduced for any purpose ,or shown to third parties without the written consent of ABB (XIAMEN) Switchgear CO. LTD.

==A02=R1+-X3

备注	外引电缆	设备	线号	端子号	型号	线号	设备	外引电缆	备注
		-FCM20:2		1	NEK4		-QBD:11		
	△	=B1-X5:12		2	NEK4				
				3	NEK4		-PFV1:220V		
				4	NEK4		-BR90:A1		
		-FCM20:4		5	NEK4		-KFA1:A2		
				6	NEK4		-PFX1:1		
				7	NEK4		-QBD:46		
		-RLE1:E2		8	NEK4		-PFV1:0V		
				9	NEK4		-BR90:A2		
				10	NEK4		-KFA1:A1		
		-QBD:51		11	NEK4		-PFX1:3		
		-QBD:50		12	NEK4		-PFX1:2		
	△	=B1-X5:11		13	NEK4				
				14	NEK4		-QBD:45		
		-PFV1:COM		15	NEK4		-RLE1:E1		

☆ 柜间小母线,随柜提供

△ 柜间控制电路(由客户自备)

短接排

分隔板

(测试短接片

O 其他

REV.	DESCRIPTION	REV. DATE

DRAWN	Winni Zheng	
CHECKED	Cherry	
APPROVED	Joe	
FIRST DATE	4/30/2025	

TITLE 端子图表 ==A02=R1+-X3

CONTRACT NO.: 504482462

FUNCTION 隔离

PROJECT 江苏联通宿迁发展大道局市电隐患改造工程

=	R1
SCALE	1:1
DRAWING NO.	XZS1-48251-A02-R1-T
SHEET NO.	2
TOTAL PAGES	6

REV.	DESCRIPTION	REV. DATE

This drawing and information contained thereon is the property of ABB (XIAMEN) Switchgear CO. LTD. and shall not be used, reproduced for any purpose ,or shown to third parties without the written consent of ABB (XIAMEN) Switchgear CO. LTD.

==A02=R1+-X5

备注	外引电缆	设备	线号	端子号	型号	线号	设备	外引电缆	备注
	△	=B1-X3:19		1	NEK4		-QBD:6		
	△	=B1-X3:18		2	NEK4		-QBD:16		
	△	=B1-X2:19		3	NEK4		-QBD:55		
	△	=B1-X2:49		4	NEK4		-QBD:56		
				5	NEK4		-KFA1:13		
				6	NEK4		-KFA1:14		
				7	NEK4		-KFA1:23		
				8	NEK4		-KFA1:24		
				9	NEK4		-QBD:54		
				10	NEK4		-QBD:52		
				11	NEK4		-QBD:53		
				12	NEK4		-QBD:29		
				13	NEK4		-QBD:39		
				14	NEK4		-QBD:8		
				15	NEK4		-QBD:18		
				16	NEK4		-QBD:57		
				17	NEK4		-QBD:58		

☆ 柜间小母线,随柜提供

△ 柜间控制电路(由客户自备)

短接排

分隔板

(测试短接片

O 其他

DRAWN	Winni Zheng	
CHECKED	Cherry	
APPROVED	Joe	
FIRST DATE	4/30/2025	
REV. DATE		
DESCRIPTION		

TITLE: 端子图表 ==A02=R1+-X5

CONTRACT NO.: 504482462

FUNCTION: 隔离

PROJECT: 江苏联通宿迁发展大道局市电隐患改造工程

=	R1
SCALE	1:1
DRAWING NO	XZS1-48251-A02-R1-T
SHEET NO	3
TOTAL PAGES	6

REV.	DESCRIPTION	REV. DATE

This drawing and information contained thereon is the property of ABB (XIAMEN) Switchgear CO. LTD. and shall not be used, reproduced for any purpose ,or shown to third parties without the written consent of ABB (XIAMEN) Switchgear CO. LTD.

==A02=R1+-X9

备注	外引电缆	设备	线号	端子号	型号	线号	设备	外引电缆	备注
				1	NEK4		-SB2:13		
		-FCM91:2		2	NEK4		-BGD1:1		
		-EA2:A1		3	NEK4		-SB2:14		
				4	NEK4		-EA2:A2		
				5	NEK4		-EA1:A2		
		-X11:2		6	NEK4		-EB1:2		
		-FCM90:2		7	NEK4		-EB1:1		
		-EA1:A1		8	RCT4SW		-BGD1:2		

☆ 柜间小母线,随柜提供

△ 柜间控制电路(由客户自备)

短接排

分隔板

(测试短接片

O 其他

REV.	DESCRIPTION	REV. DATE

DRAWN	Winni Zheng	
CHECKED	Cherry	
APPROVED	Joe	
FIRST DATE	4/30/2025	

TITLE 端子图表 ==A02=R1+-X9

CONTRACT NO.: 504482462

FUNCTION 隔离

PROJECT 江苏联通宿迁发展大道局市电隐患改造工程

=	R1
SCALE	1:1
DRAWING NO	XZS1-48251-A02-R1-T
SHEET NO	4
TOTAL PAGES	6

REV.	DESCRIPTION	REV. DATE

This drawing and information contained thereon is the property of ABB (XIAMEN) Switchgear CO. LTD. and shall not be used, reproduced for any purpose ,or shown to third parties without the written consent of ABB (XIAMEN) Switchgear CO. LTD.

==A02=R1+-X11

备注	外引电缆	设备	线号	端子号	型号	线号	设备	外引电缆	备注
4	☆	-X11.1:1		1	A4C 4		-FCM90:1		
4	☆	-X11.2:1							
4	☆	-X11.1:2		2	A4C 4		-X9:6		
4	☆	-X11.2:2							
4	☆	-X11.1:3		3	A4C 4				
4	☆	-X11.2:3							
4	☆	-X11.1:4		4	A4C 4				
4	☆	-X11.2:4							
4	☆	-X11.1:5		5	A4C 4		-FCM20:1		
4	☆	-X11.2:5							
4	☆	-X11.1:6		6	A4C 4		-FCM20:3		
4	☆	-X11.2:6							

☆ 柜间小母线,随柜提供

△ 柜间控制电路(由客户自备)

短接排

✕ 分隔板

(测试短接片

O 其他

REV.	DESCRIPTION	REV. DATE

DRAWN	Winni Zheng	
CHECKED	Cherry	
APPROVED	Joe	
FIRST DATE	4/30/2025	

TITLE: 端子图表 ==A02=R1+-X11

CONTRACT NO.: 504482462

FUNCTION: 隔离

PROJECT: 江苏联通宿迁发展大道局市电隐患改造工程

=	R1
SCALE	1:1
DRAWING NO.	XZS1-48251-A02-R1-T
SHEET NO.	5
TOTAL PAGES	6

REV.	DESCRIPTION	REV. DATE

This drawing and information contained thereon is the property of ABB (XIAMEN) Switchgear CO. LTD. and shall not be used, reproduced for any purpose ,or shown to third parties without the written consent of ABB (XIAMEN) Switchgear CO. LTD.

==A02=R1+-X13

备注	外引电缆	设备	线号	端子号	型号	线号	设备	外引电缆	备注
	☆	-X13.1:1		1	A4C 2.5				
		-BR90:6							
	☆	-X13.1:2		2	A4C 2.5				
		-BR90:8							
	☆	-X13.1:3		3	A4C 2.5				
		-BR90:10							
	☆	-X13.1:4		4	A4C 2.5		-GND		
		-X13:8							
		-BR90:5		5	A4C 2.5				
	☆	-X13.2:1							
		-BR90:7		6	A4C 2.5				
	☆	-X13.2:2							
		-BR90:9		7	A4C 2.5				
	☆	-X13.2:3							
		-X13:4		8	A4C 2.5				
	☆	-X13.2:4							

☆ 柜间小母线,随柜提供

△ 柜间控制电路(由客户自备)

短接排

分隔板

(测试短接片

O 其他

DRAWN	Winni Zheng	
CHECKED	Cherry	
APPROVED	Joe	
FIRST DATE	4/30/2025	
REV. DATE		
DESCRIPTION		

TITLE: 端子图表 ==A02=R1+-X13

CONTRACT NO.: 504482462

FUNCTION: 隔离

PROJECT: 江苏联通宿迁发展大道局市电隐患改造工程

=	R1
SCALE	1:1
DRAWING NO.	XZS1-48251-A02-R1-T
SHEET NO.	6
TOTAL PAGES	6

设备连接图

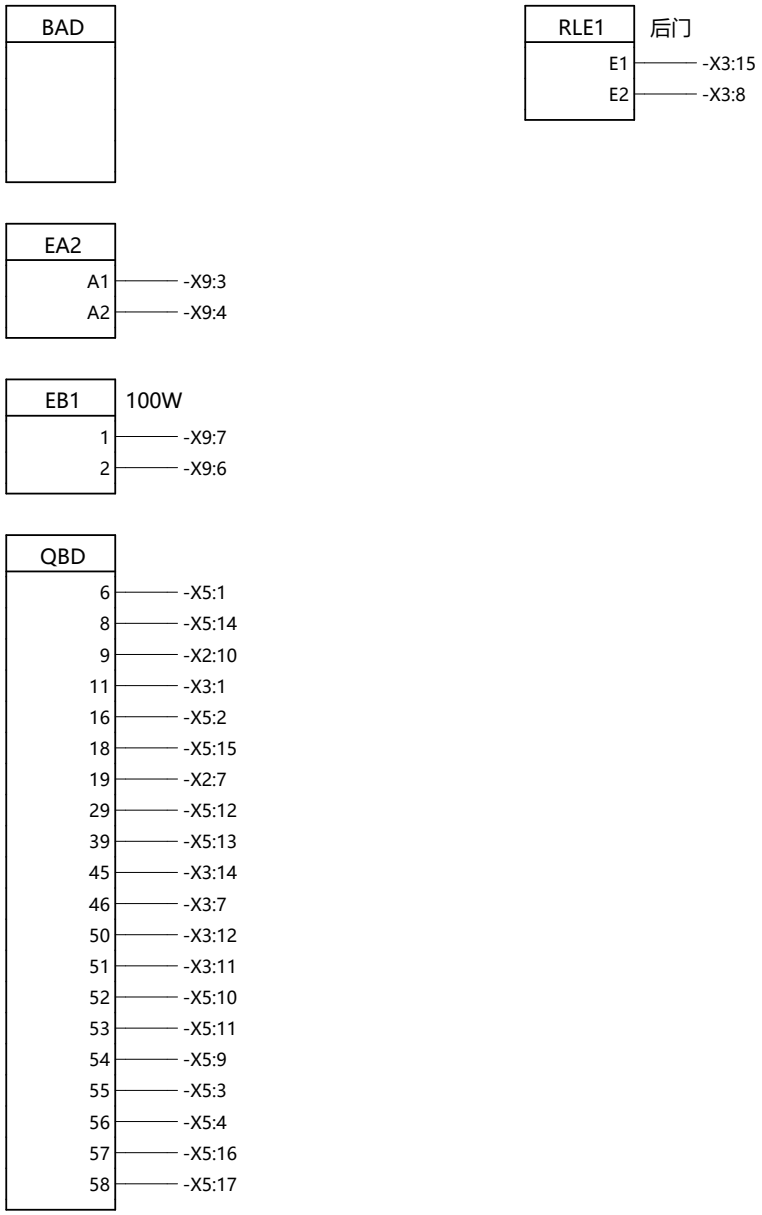

This drawing and information contained thereon is the property of ABB (XIAMEN) Switchgear CO. LTD. and shall not be used, reproduced for any purpose ,or shown to third parties without the written consent of ABB (XIAMEN) Switchgear CO. LTD.

REV.	DESCRIPTION	REV. DATE

			DRAWN	Winni Zheng	TITLE 主回路接线图	FUNCTION 隔离	= R1	SHEET NO 1
			CHECKED	Cherry			SCALE 1:1	TOTAL PAGES 3
			APPROVED	Joe	CONTRACT NO.: 504482462	PROJECT 江苏联通宿迁发展大道局市电隐患改造工程	DRAWING NO XZS1-48251-A02-R1-W	
REV.	DESCRIPTION	REV. DATE	FIRST DATE	4/30/2025				

设备连接图

BR90

1	-X2:4
2	-X2:5
3	-X2:6
4	-X2:1
5	-X13:5
6	-X13:1
7	-X13:6
8	-X13:2
9	-X13:7
10	-X13:3
11	
12	
13	
14	
15	
16	
17	
18	
19	
20	
A1	-X3:4
A2	-X3:9

PFV1

0V	-X3:8
110V	
220V	-X3:3 -PFV1:NO
COM	-X3:15
NC	
NO	-PFV1:220V

PFX1

1	-X3:6
2	-X3:12
3	-X3:11

SB2

13	-X9:1
14	-X9:3
21	
22	

SFS33 退出/投入 电压并列开关

1	
2	
3	-X2:1
4	-X2:8
5	
6	
7	-X2:2
8	-X2:9
9	
10	
11	-X2:3
12	-X2:10
13	
14	
15	
16	

This drawing and information contained thereon is the property of ABB (XIAMEN) Switchgear CO. LTD. and shall not be used, reproduced for any purpose ,or shown to third parties without the written consent of ABB (XIAMEN) Switchgear CO. LTD.

REV.	DESCRIPTION	REV. DATE

DRAWN	Winni Zheng	TITLE	低压室门板接线图
CHECKED	Cherry		
APPROVED	Joe	CONTRACT NO.:	504482462
FIRST DATE	4/30/2025		

FUNCTION: 隔离

PROJECT: 江苏联通宿迁发展大道局市电隐患改造工程

= R1 | SCALE 1:1 | SHEET NO 2 | TOTAL PAGES 3

DRAWING NO XZS1-48251-A02-R1-W

设备连接图

BGD1 低压室门开

1	-X9:2
2	-X9:8

EA1

A1	-X9:8
A2	-X9:5

FCM20

1	-X11:5
2	-X3:1
3	-X11:6
4	-X3:5

FCM90

1	-X11:1
	-FCM91:1
2	-X9:7

FCM91

1	-FCM90:1
2	-X9:2

KFA1

13	-X5:5
14	-X5:6
23	-X5:7
24	-X5:8
33	
34	
43	
44	
A1	-X3:10
A2	-X3:5

This drawing and information contained thereon is the property of ABB (XIAMEN) Switchgear CO. LTD. and shall not be used, reproduced for any purpose ,or shown to third parties without the written consent of ABB (XIAMEN) Switchgear CO. LTD.

REV.	DESCRIPTION	REV. DATE

DRAWN	Winni Zheng	TITLE	低压室接线图
CHECKED	Cherry		
APPROVED	Joe	CONTRACT NO.:	504482462
FIRST DATE	4/30/2025		

FUNCTION: 隔离

PROJECT: 江苏联通宿迁发展大道局市电隐患改造工程

= R1 | SCALE 1:1 | SHEET NO 3 | TOTAL PAGES 3

DRAWING NO XZS1-48251-A02-R1-W

@DLD

LV PANEL ARRANGEMENT

CUTOUT

W0500_H0705_平门

白红区域深度不超过370

红绿区域深度不超过310

绿蓝区域深度不超过190

蓝白区域深度不超过50

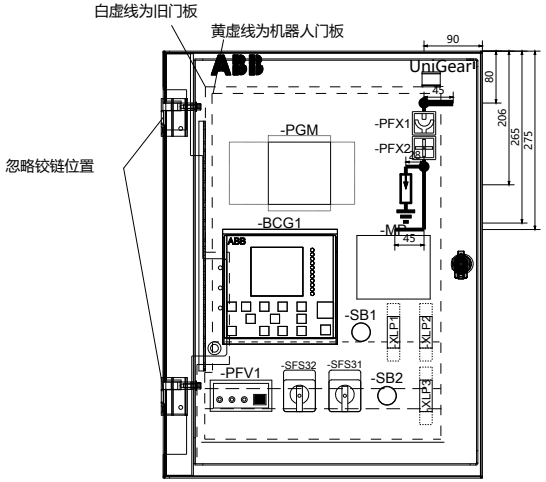

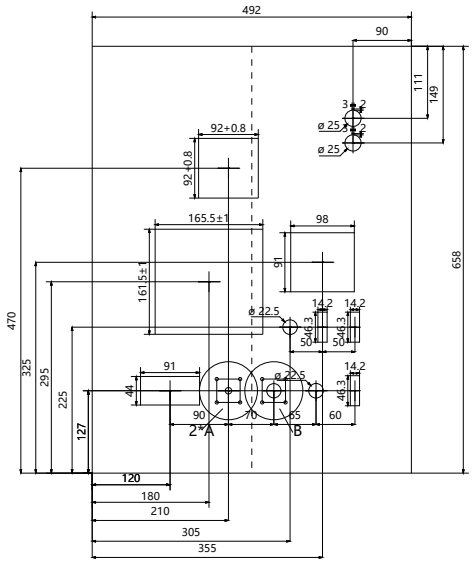

CUTOUT 1:2

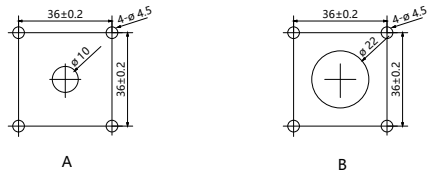

备注：
1. 指示灯间距不少于50mm
2. 连接片和指示灯间距不少于60mm
3. 当有母线桥时，模拟纸 整体下移20mm，模拟纸跟上沿距离要不小于40mm
4.转换开关水平间距不少于80mm，节点数超过2层时高度不低于150mm
5. 保护装置靠上图门板左侧安装，若元器件深度较大，跟右侧门边距离小于200mm，则需要评估是否跟门框干涉。

This drawing and information contained thereon is the property of ABB (XIAMEN) Switchgear CO. LTD. and shall not be used, reproduced for any purpose ,or shown to third parties without the written consent of ABB (XIAMEN) Switchgear CO. LTD.

REV.	DESCRIPTION	REV. DATE

DRAWN	Winni Zheng	TITLE	门板开孔图
CHECKED	Cherry		
APPROVED	Joe	CONTRACT NO.:	504482462
FIRST DATE	4/30/2025		

FUNCTION: 联络

PROJECT: 江苏联通宿迁发展大道局市电隐患改造工程

= B1 | SHEET NO 1

SCALE 1:8 | TOTAL PAGES 2

DRAWING NO XZS1-48251-A02-B1-C

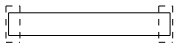

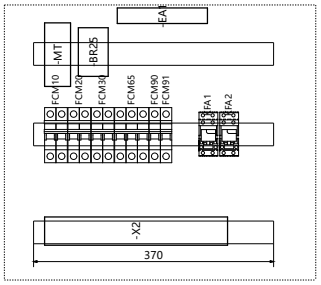

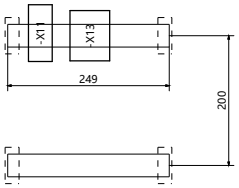

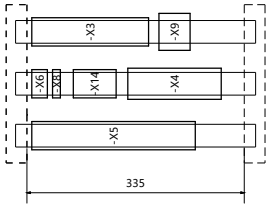

注：1. 蓝色虚框内的导轨不可安装端子
2. 端子X2 需放在最下面斜排布的安装端子的三排中
3. 空开尽量不要装在正面最下边的导轨上，建议放在从下往上第二根导轨上。

智能盒（若有）

数字盒安装在低压室底部，配置MB585时使用，MB585安装在低压室。
安装：蜂鸣器/灯带/温湿度传感器各1个

柜型：UGZS1_W0500_H0705

This drawing and information contained thereon is the property of ABB (XIAMEN) Switchgear CO. LTD. and shall not be used, reproduced for any purpose ,or shown to third parties without the written consent of ABB (XIAMEN) Switchgear CO. LTD.

REV.	DESCRIPTION	REV. DATE

			DRAWN	Winni Zheng	TITLE 低压室布置图	FUNCTION 联络	= B1 / SCALE 1:8	SHEET NO 2 / TOTAL PAGES 2
			CHECKED	Cherry				
			APPROVED	Joe	CONTRACT NO.: 504482462	PROJECT 江苏联通宿迁发展大道局市电隐患改造工程	DRAWING NO XZS1-48251-A02-B1-C	
REV.	DESCRIPTION	REV. DATE	FIRST DATE	4/30/2025				

单线图

一次设备索引			
设备号	设备名称	数量	物料号
QAB	真空断路器	1	VD4/P-55
-BAD	电容分压装置	3	DIK-10-B10N1000C-1
-BCT1	电流互感器	1	CTA-G1K251-0254
-BCT3	电流互感器	1	CTA-G1K251-0254
-FA		3	OOM-09223

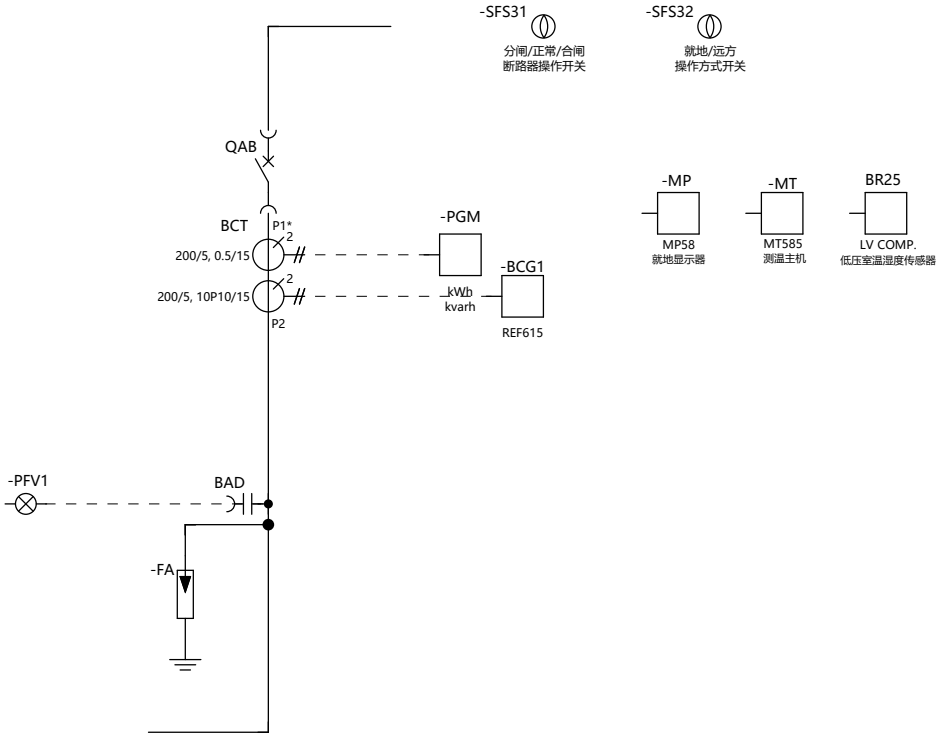

此套图适用柜号: 1GP-05

This drawing and information contained thereon is the property of ABB (XIAMEN) Switchgear CO. LTD. and shall not be used, reproduced for any purpose ,or shown to third parties without the written consent of ABB (XIAMEN) Switchgear CO. LTD.

REV.	DESCRIPTION	REV. DATE

DRAWN	Winni Zheng	TITLE	单线图
CHECKED	Cherry		
APPROVED	Joe	CONTRACT NO.:	504482462
FIRST DATE	4/30/2025		

FUNCTION: 联络

PROJECT: 江苏联通宿迁发展大道局市电隐患改造工程

= B1 | SHEET NO 1
SCALE 1:1 | TOTAL PAGES 13
DRAWING NO XZS1-48251-A02-B1-S

	断路器弹簧储能电机回路	控制回路	保护与信号回路		电缆室照明	低压室照明	加热器回路 电缆室 100W

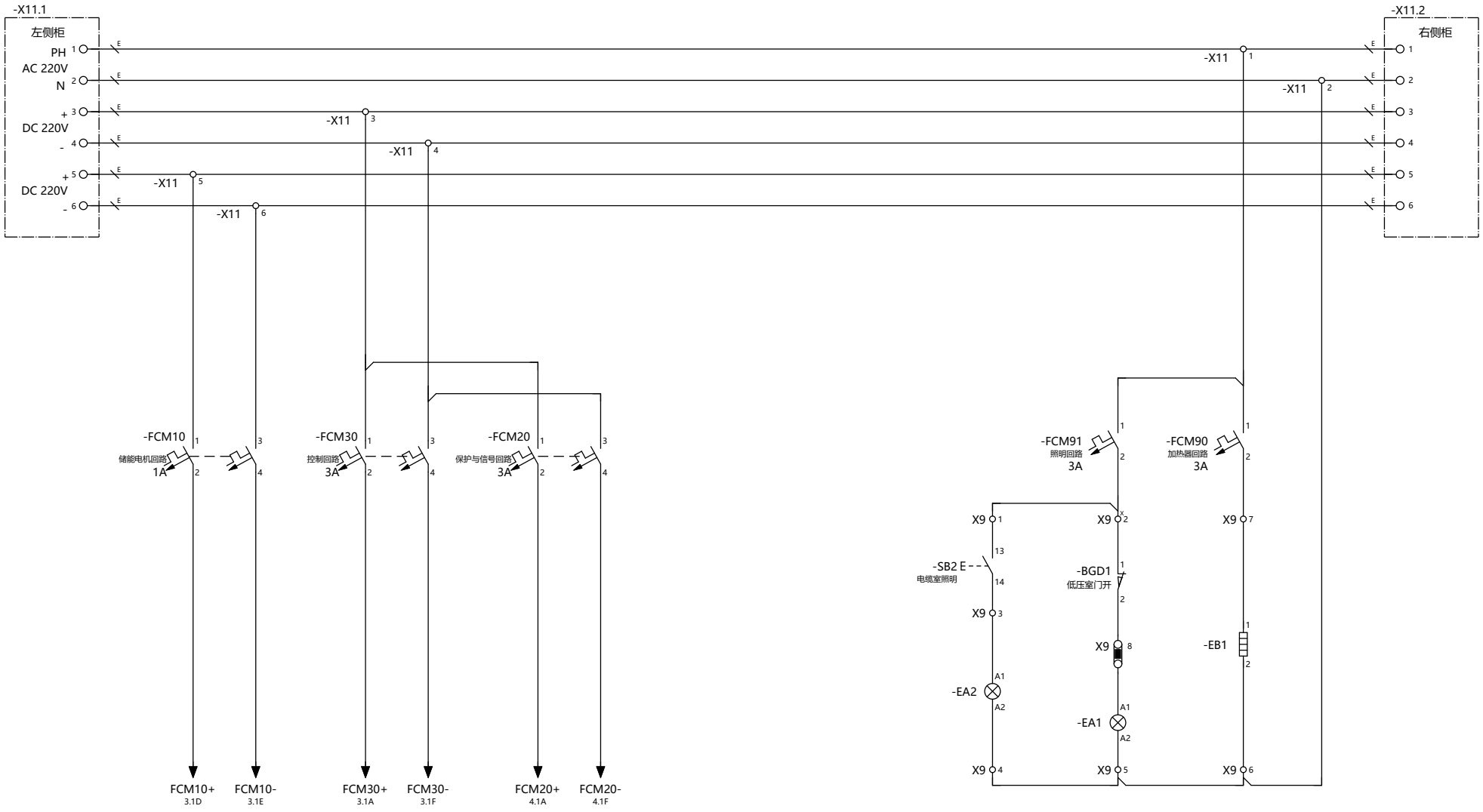

This drawing and information contained thereon is the property of ABB (XIAMEN) Switchgear CO. LTD. and shall not be used, reproduced for any purpose, or shown to third parties without the written consent of ABB (XIAMEN) Switchgear CO. LTD.

REV.	DESCRIPTION	REV. DATE

DRAWN	Winni Zheng	TITLE	电源小母线回路
CHECKED	Cherry	CONTRACT NO.:	504482462
APPROVED	Joe		
FIRST DATE	4/30/2025		

ABB

FUNCTION	联络
PROJECT	江苏联通宿迁发展大道局市电隐患改造工程

=	B1	SHEET NO	2
SCALE	1:1	TOTAL PAGES	13
DRAWING NO	XZS1-48251-A02-B1-S		

断路器弹簧储能电机	断路器合闸回路				断路器分闸回路			带电显示回路
	合闸闭锁	备自投合闸	就地合闸	远方合闸	远方分闸	就地分闸	保护跳闸	

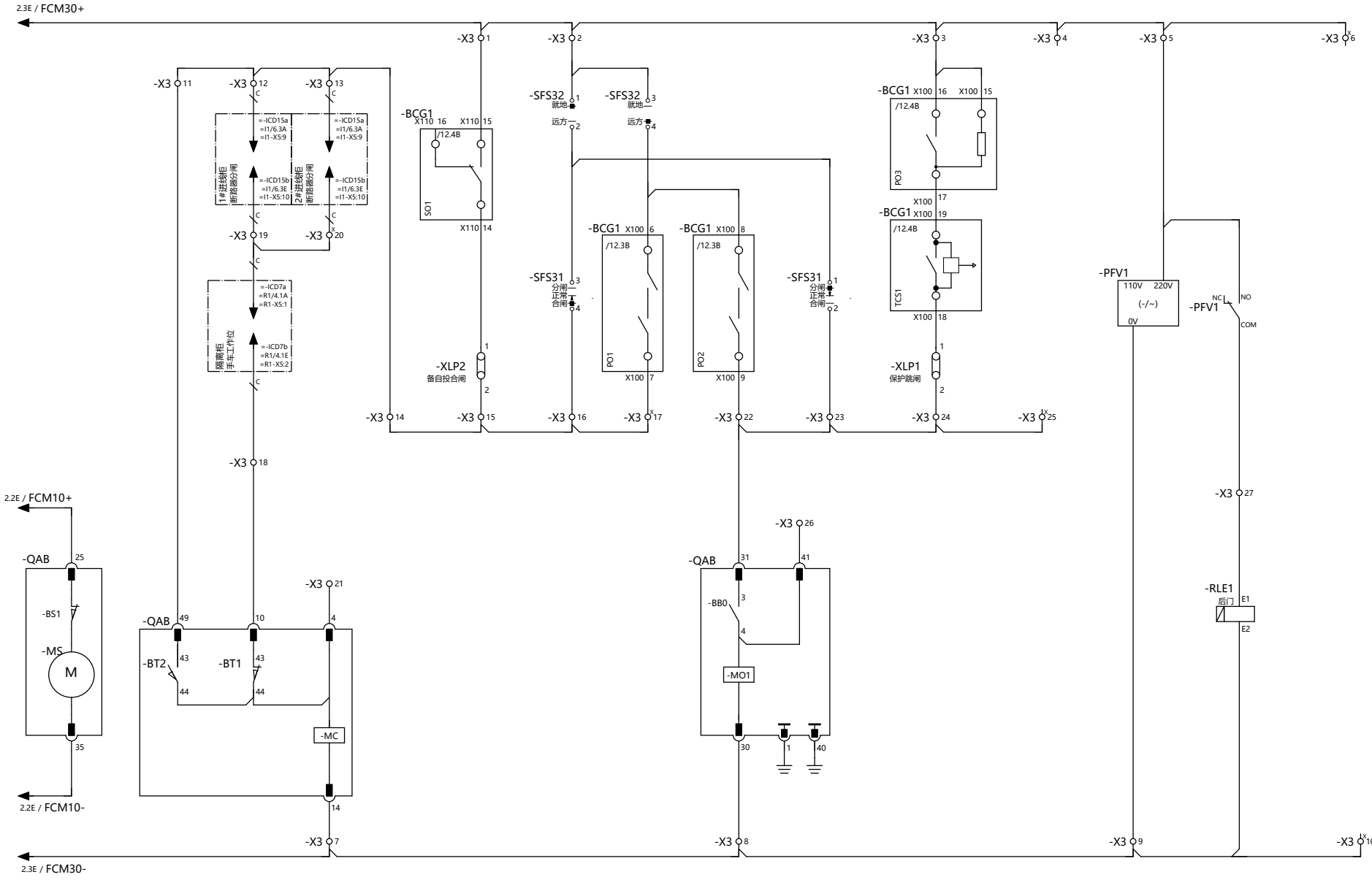

This drawing and information contained thereon is the property of ABB (XIAMEN) Switchgear CO. LTD. and shall not be used, reproduced for any purpose ,or shown to third parties without the written consent of ABB (XIAMEN) Switchgear CO. LTD.

REV.	DESCRIPTION	REV. DATE

DRAWN	Winni Zheng	TITLE	控制回路
CHECKED	Cherry		
APPROVED	Joe	CONTRACT NO.:	504482462
FIRST DATE	4/30/2025		

ABB

FUNCTION	联络
PROJECT	江苏联通宿迁发展大道局市电隐患改造工程

=	B1	SHEET NO	3
SCALE	1:1	TOTAL PAGES	13
DRAWING NO	XZS1-48251-A02-B1-S		

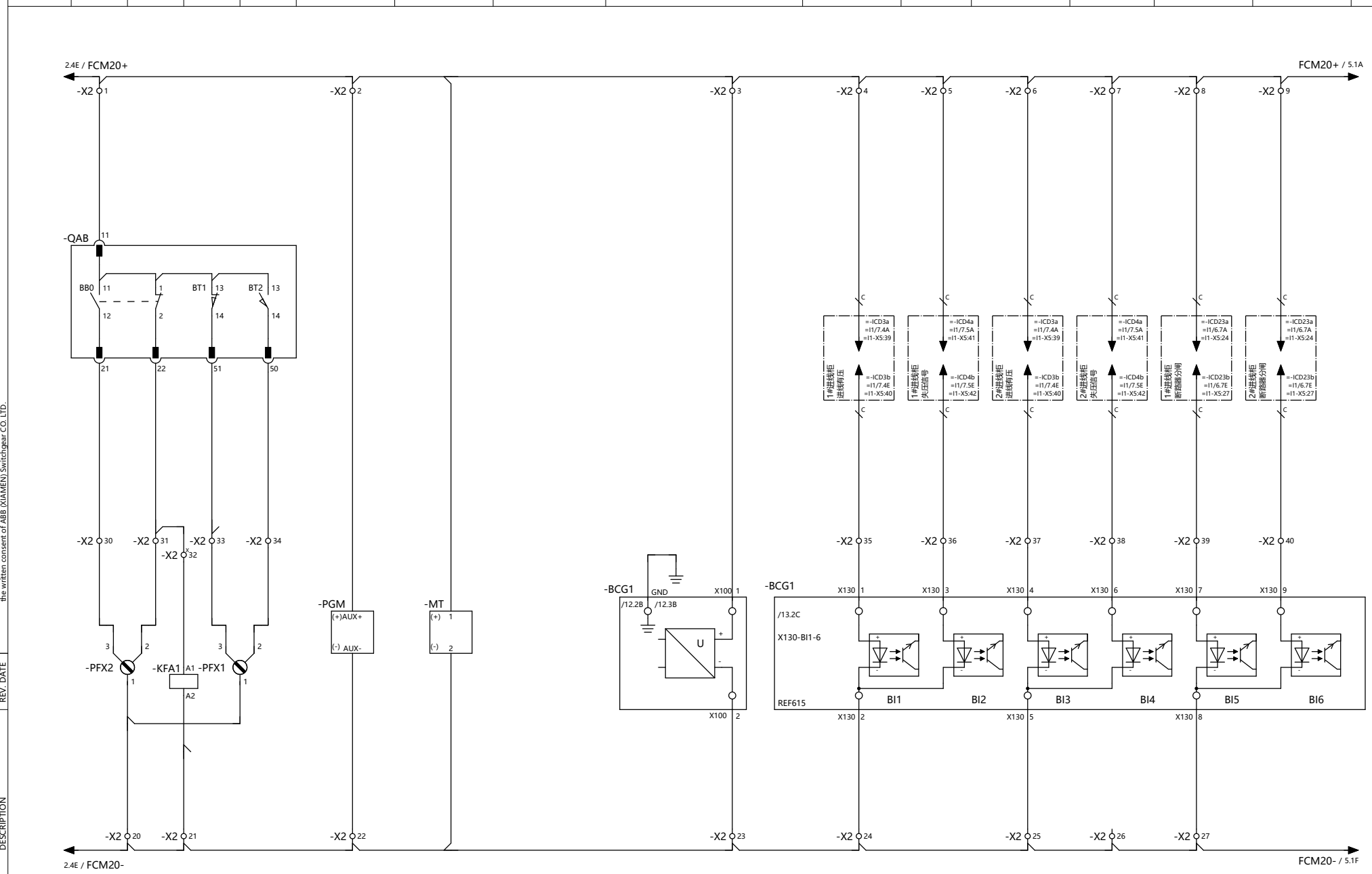

This drawing and information contained thereon is the property of ABB (XIAMEN) Switchgear CO. LTD. and shall not be used, reproduced for any purpose ,or shown to third parties without the written consent of ABB (XIAMEN) Switchgear CO. LTD.

REV.	DESCRIPTION	REV. DATE

DRAWN	Winni Zheng	TITLE	保护信号回路
CHECKED	Cherry		
APPROVED	Joe	CONTRACT NO.:	504482462
FIRST DATE	4/30/2025		

FUNCTION: 联络

PROJECT: 江苏联通宿迁发展大道局市电隐患改造工程

= B1 | SHEET NO 4
SCALE 1:1 | TOTAL PAGES 13
DRAWING NO XZS1-48251-A02-B1-S

弹簧未储能	断路器状态		断路器手车位置		备自投投入	备投信号复归	远方控制		1#进线断路器合闸	2#进线断路器合闸	隔离手车工作位
	合闸	分闸	工作	试验							

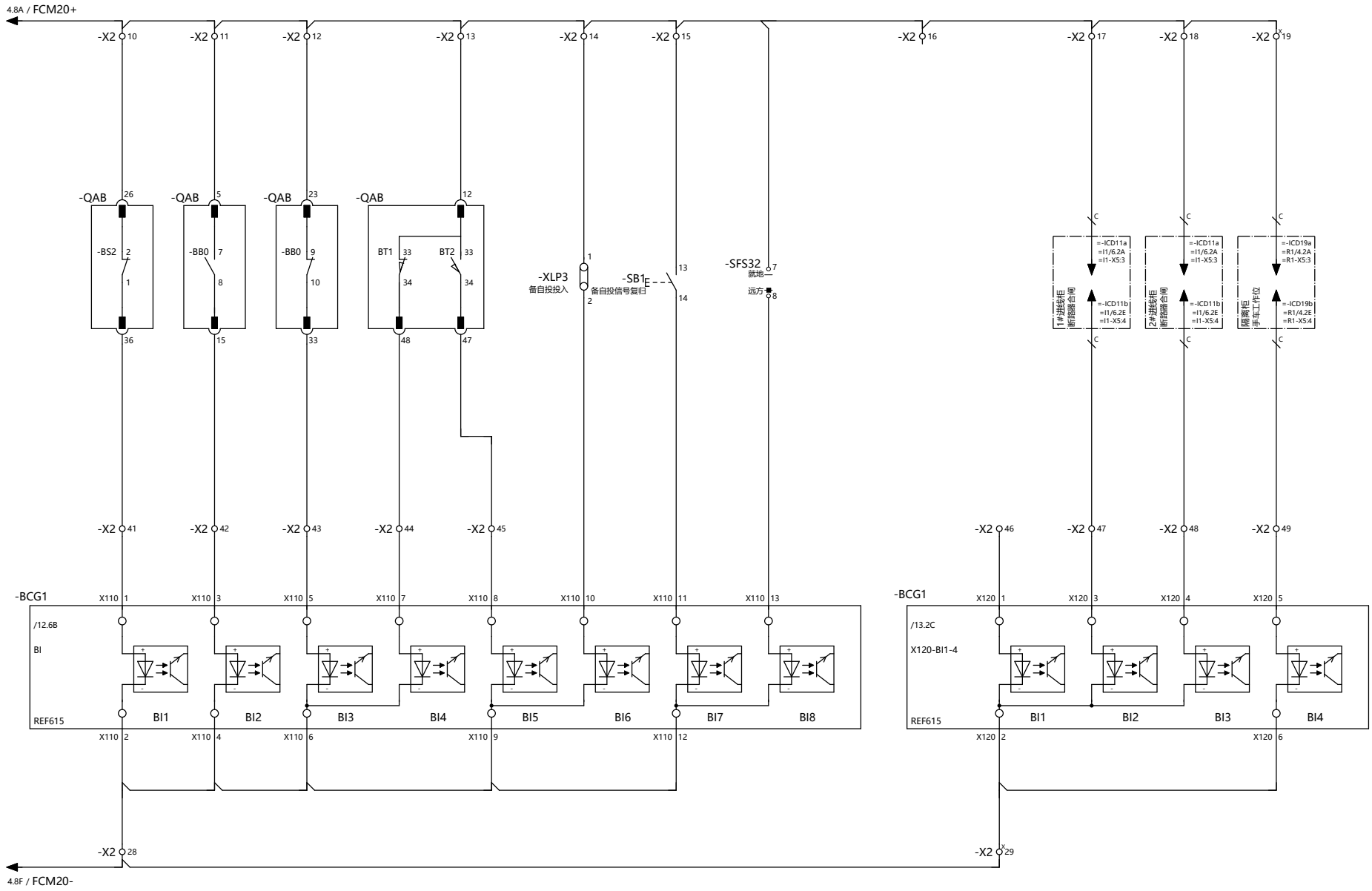

This drawing and information contained thereon is the property of ABB (XIAMEN) Switchgear CO. LTD. and shall not be used, reproduced for any purpose ,or shown to third parties without the written consent of ABB (XIAMEN) Switchgear CO. LTD.

REV.	DESCRIPTION	REV. DATE

DRAWN	Winni Zheng	TITLE	保护信号回路
CHECKED	Cherry		
APPROVED	Joe	CONTRACT NO.:	504482462
FIRST DATE	4/30/2025		

ABB

FUNCTION	联络
PROJECT	江苏联通宿迁发展大道局市电隐患改造工程

=	B1	SHEET NO	5
SCALE	1:1	TOTAL PAGES	13
DRAWING NO	XZS1-48251-A02-B1-S		

弹簧已储能	断路器状态			断路器手车位置		就地/远方信号		备用
	合闸	分闸	工作+合闸位	工作	试验	就地	远方	

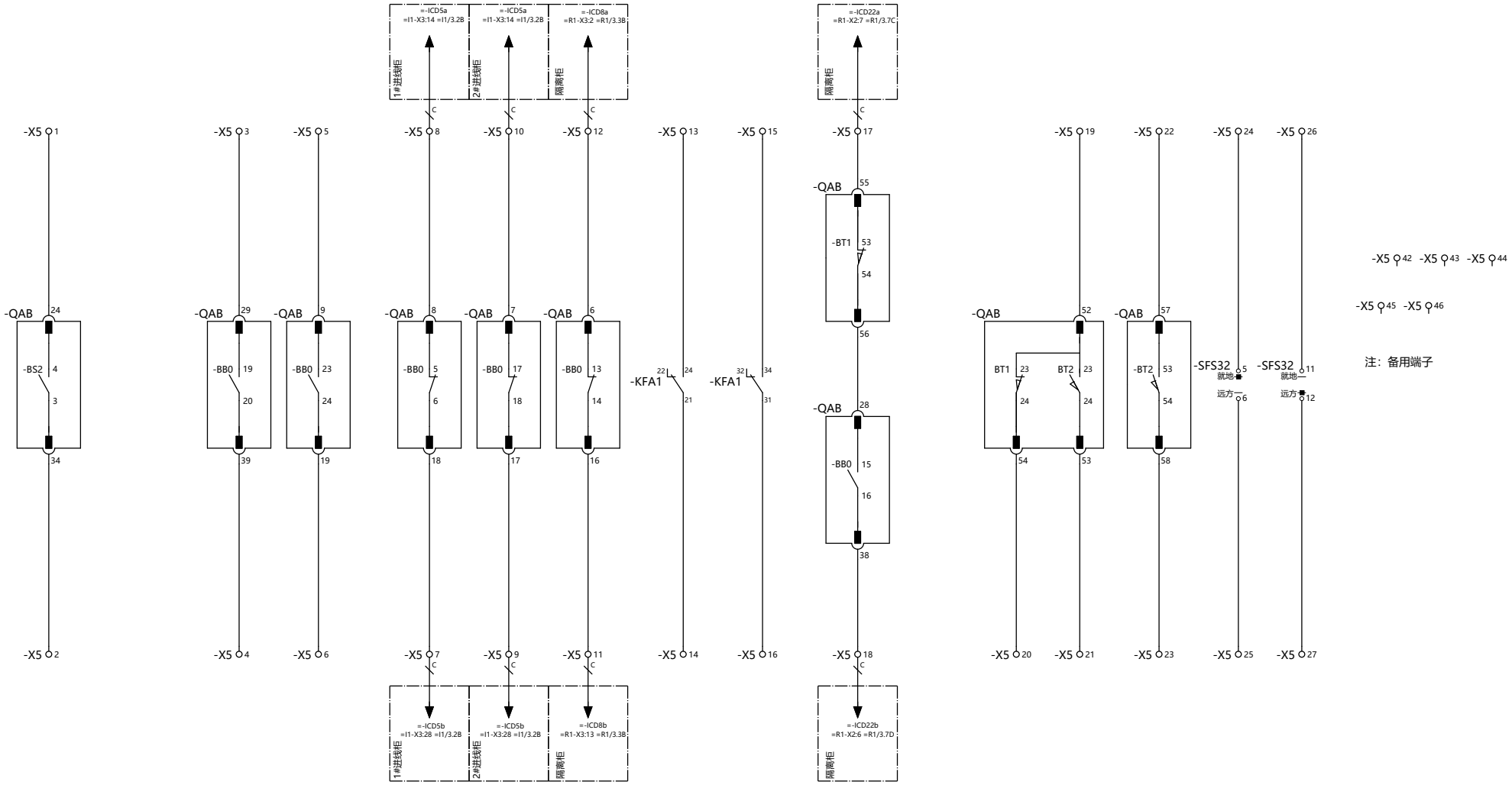

注：备用端子

This drawing and information contained thereon is the property of ABB (XIAMEN) Switchgear CO. LTD. and shall not be used, reproduced for any purpose ,or shown to third parties without the written consent of ABB (XIAMEN) Switchgear CO. LTD.

REV.	DESCRIPTION	REV. DATE

DRAWN	Winni Zheng	TITLE	备用回路
CHECKED	Cherry		
APPROVED	Joe	CONTRACT NO.:	504482462
FIRST DATE	4/30/2025		

FUNCTION: 联络

PROJECT: 江苏联通宿迁发展大道局市电隐患改造工程

= B1	SHEET NO 6
SCALE 1:1	TOTAL PAGES 13
DRAWING NO XZS1-48251-A02-B1-S	

备用	备投跳进线1	备投跳进线2

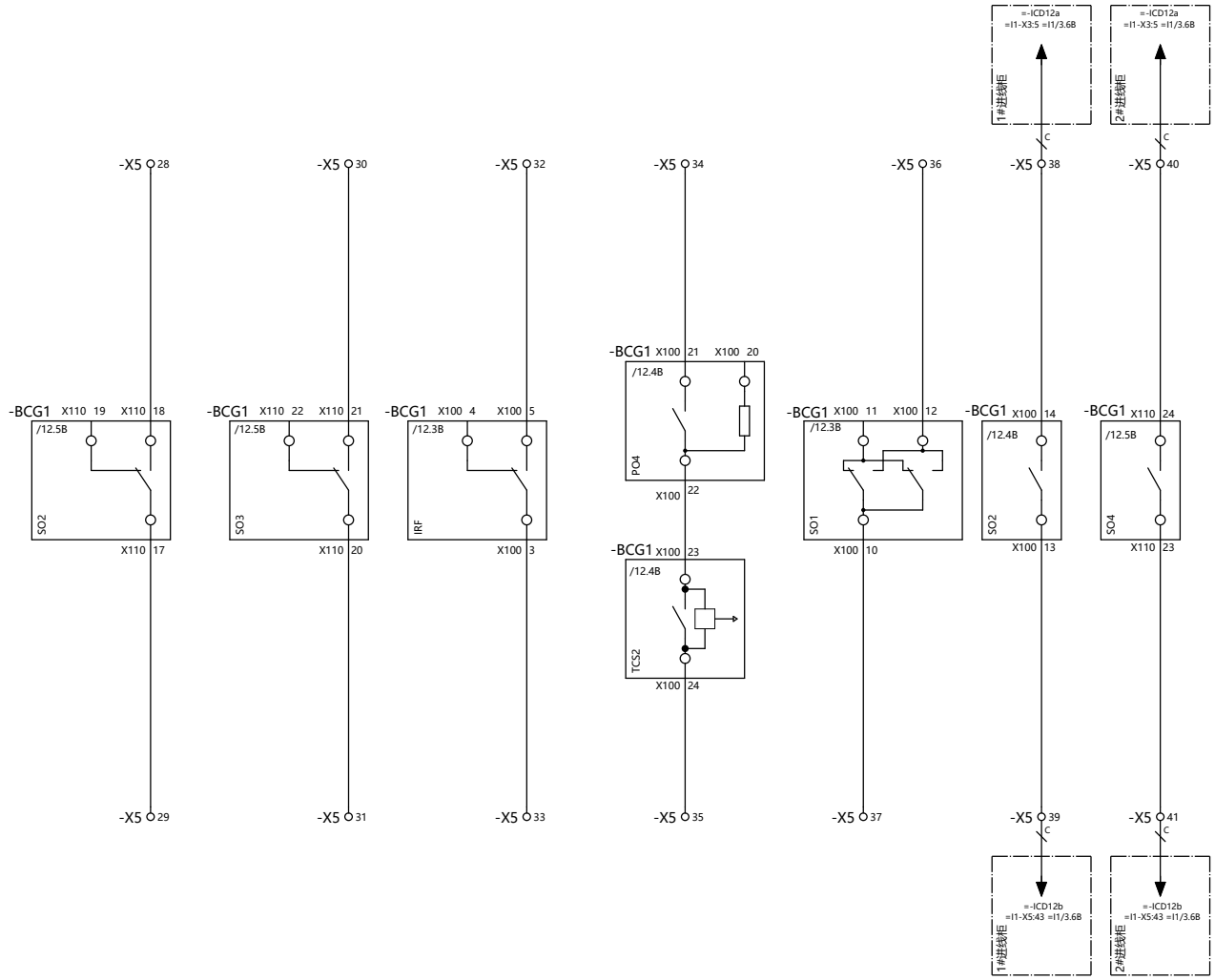

This drawing and information contained thereon is the property of ABB (XIAMEN) Switchgear CO. LTD. and shall not be used, reproduced for any purpose ,or shown to third parties without the written consent of ABB (XIAMEN) Switchgear CO. LTD.

REV.	DESCRIPTION	REV. DATE

DRAWN	Winni Zheng	TITLE	备用回路
CHECKED	Cherry		
APPROVED	Joe	CONTRACT NO.:	504482462
FIRST DATE	4/30/2025		

FUNCTION: 联络

PROJECT: 江苏联通宿迁发展大道局市电隐患改造工程

= B1		SHEET NO	7
SCALE	1:1	TOTAL PAGES	13
DRAWING NO	XZS1-48251-A02-B1-S		

保护通讯口	HMI 电源及通讯示意图	MT585通讯接口	温湿度控制器通讯	MT585通讯接口	MT585 24VDC 输出	温湿度控制电源

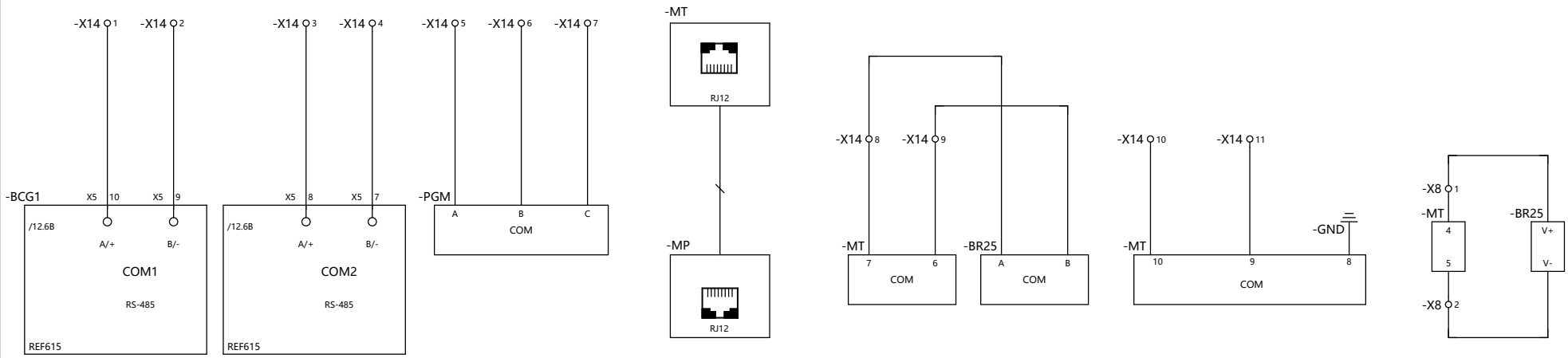

This drawing and information contained thereon is the property of ABB (XIAMEN) Switchgear CO. LTD. and shall not be used, reproduced for any purpose ,or shown to third parties without the written consent of ABB (XIAMEN) Switchgear CO. LTD.

REV.	DESCRIPTION	REV. DATE

DRAWN	Winni Zheng	TITLE	通讯回路
CHECKED	Cherry		
APPROVED	Joe	CONTRACT NO.:	504482462
FIRST DATE	4/30/2025		

FUNCTION: 联络

PROJECT: 江苏联通宿迁发展大道局市电隐患改造工程

=	B1	SHEET NO	8
SCALE	1:1	TOTAL PAGES	13

DRAWING NO: XZS1-48251-A02-B1-S

测量电流输入	保护电流输入	零序电流输入	备用

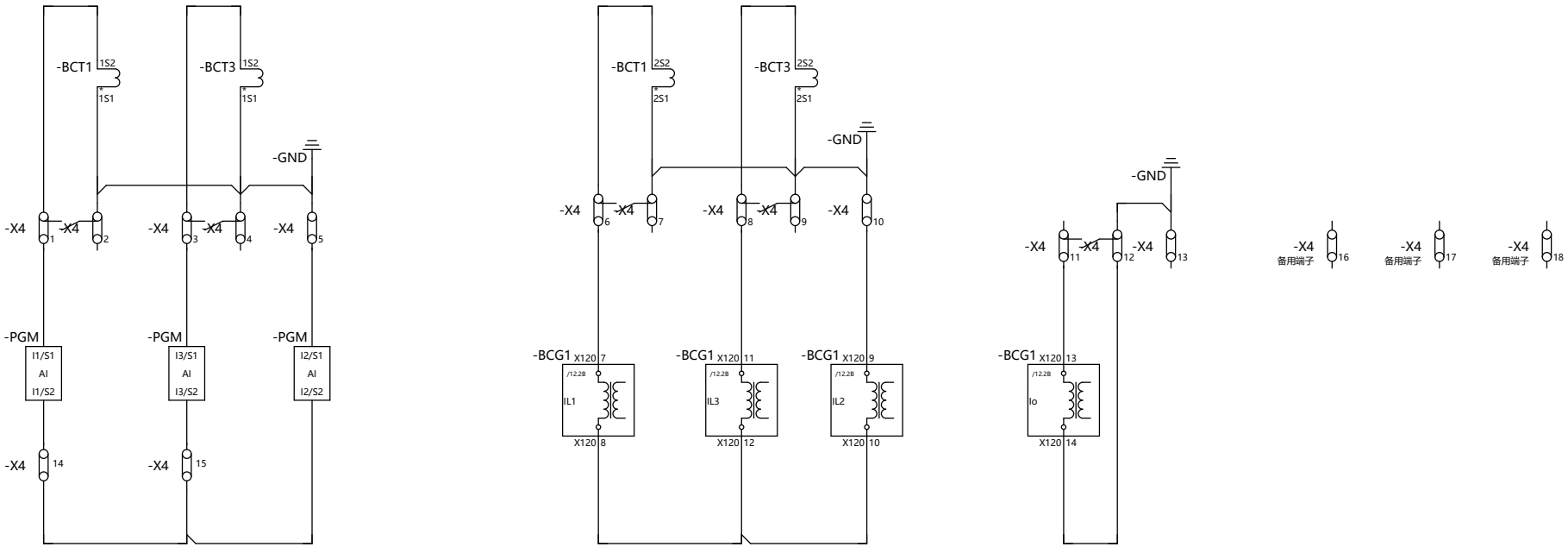

This drawing and information contained thereon is the property of ABB (XIAMEN) Switchgear CO. LTD. and shall not be used, reproduced for any purpose ,or shown to third parties without the written consent of ABB (XIAMEN) Switchgear CO. LTD.

REV.	DESCRIPTION	REV. DATE

DRAWN	Winni Zheng	TITLE	电流回路
CHECKED	Cherry		
APPROVED	Joe	CONTRACT NO.:	504482462
FIRST DATE	4/30/2025		

FUNCTION: 联络

PROJECT: 江苏联通宿迁发展大道局市电隐患改造工程

= B1 | SHEET NO 9
SCALE 1:1 | TOTAL PAGES 13
DRAWING NO XZS1-48251-A02-B1-S

电压小母线

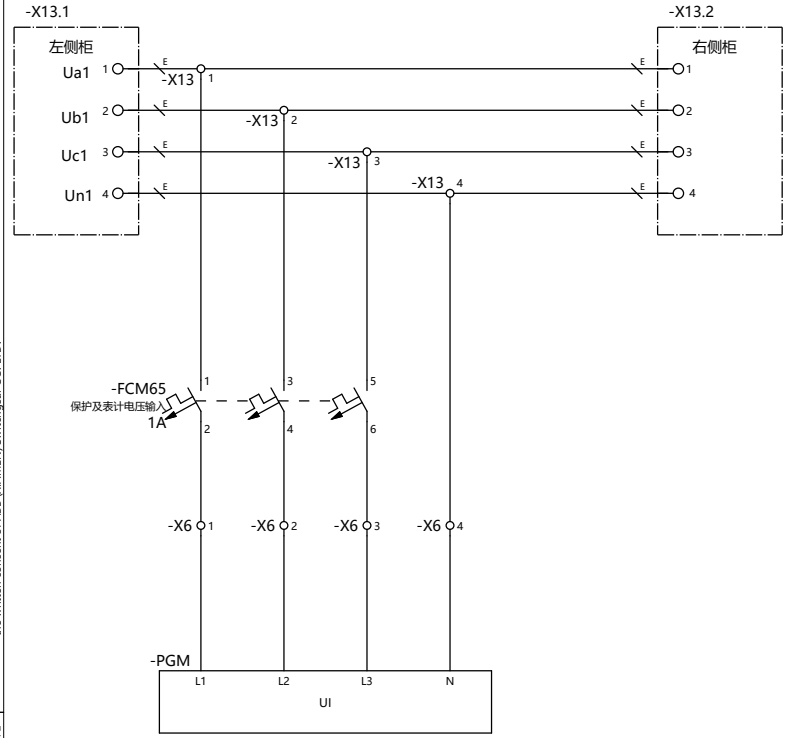

This drawing and information contained thereon is the property of ABB (XIAMEN) Switchgear CO. LTD. and shall not be used, reproduced for any purpose ,or shown to third parties without the written consent of ABB (XIAMEN) Switchgear CO. LTD.

REV.	DESCRIPTION	REV. DATE

DRAWN	Winni Zheng	TITLE	小母线
CHECKED	Cherry		
APPROVED	Joe	CONTRACT NO.:	504482462
FIRST DATE	4/30/2025		

FUNCTION: 联络

PROJECT: 江苏联通宿迁发展大道局市电隐患改造工程

=	B1	SHEET NO	10
SCALE	1:1	TOTAL PAGES	13
DRAWING NO	XZS1-48251-A02-B1-S		

VD4

-QAB

VD4/P-55

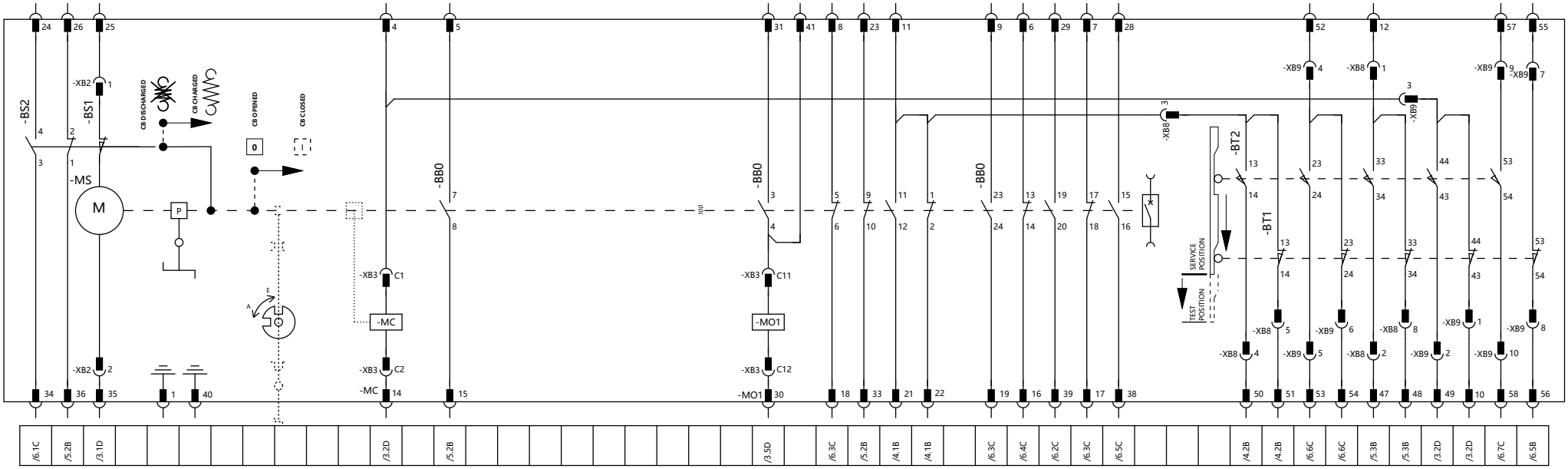

名称	描述	备注
-MS	弹簧操作机构储能电机	
-BS1	储能电机限位开关	
-MC	合闸脱扣器	
-MO1	第一分闸脱扣器	

名称	描述	备注
-BS2	合闸弹簧储能/未储能信号触点	
-BB0	与断路器主轴联动的辅助开关	
-BT1	限位开关(手车位于运行位置)	
-BT2	限位开关(手车位于试验位置)	

接地开关与断路器手车具有可靠的机械闭锁： A)
只有当断路器手车位于试验位置时，才允许操作接地开关 B)
只有当接地开关处于分状态时,断路器手车才允许由试验位置推入运行位置。

电气控制接线图/接点位置参考：
此图所示状态为：断路器手车工作位置 断路器处于分闸状态 操作机构弹簧未储能

This drawing and information contained thereon is the property of ABB (XIAMEN) Switchgear CO. LTD. and shall not be used, reproduced for any purpose, or shown to third parties without the written consent of ABB (XIAMEN) Switchgear CO. LTD.

REV.	DESCRIPTION	REV. DATE

DRAWN	Winni Zheng	TITLE	断路器总览图
CHECKED	Cherry		
APPROVED	Joe	CONTRACT NO.:	504482462
FIRST DATE	4/30/2025		

FUNCTION: 联络

PROJECT: 江苏联通宿迁发展大道局市电隐患改造工程

= B1 | SHEET NO 11 | SCALE 1:1 | TOTAL PAGES 13

DRAWING NO XZS1-48251-A02-B1-S

-BCG1

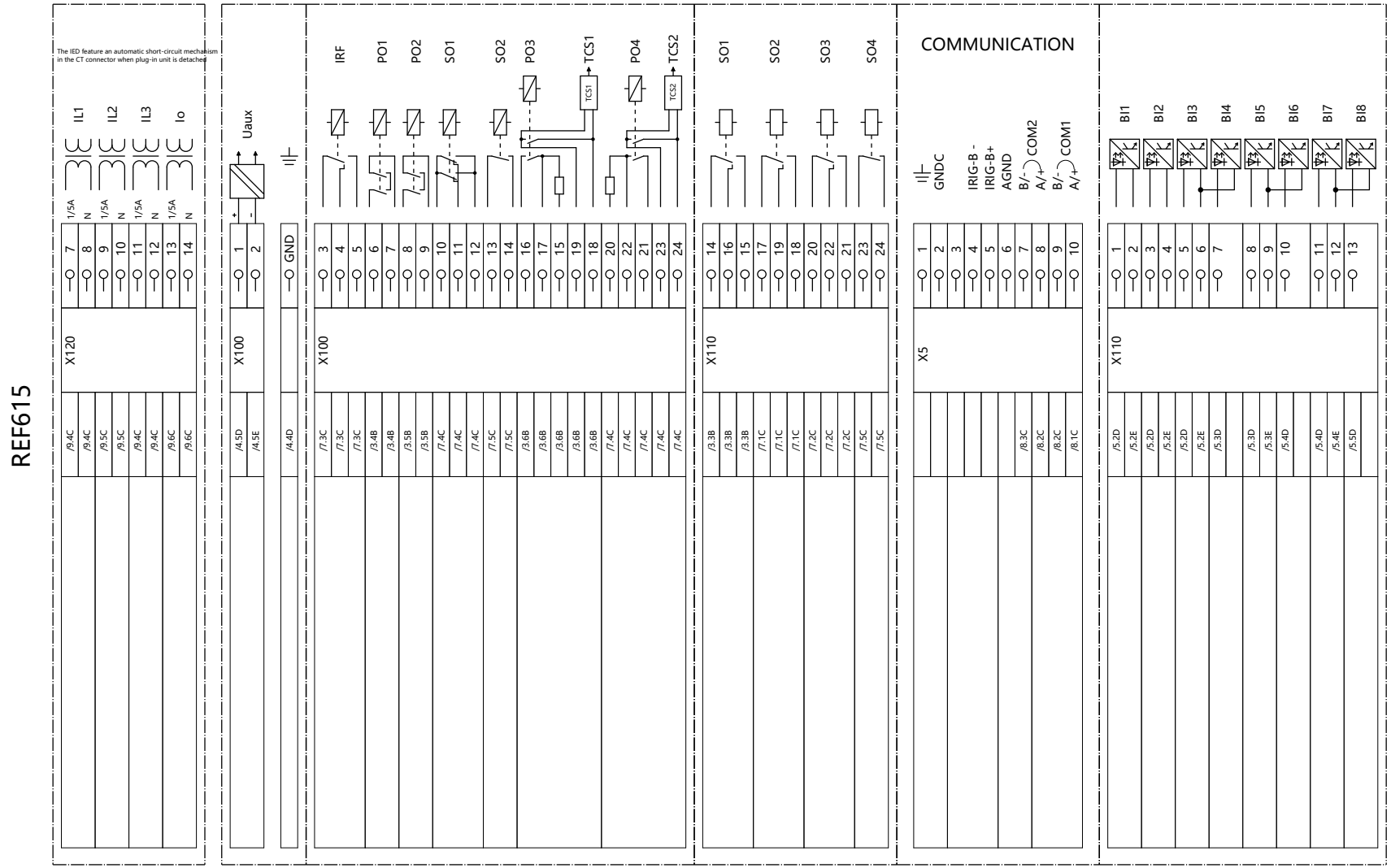

REF615

This drawing and information contained thereon is the property of ABB (XIAMEN) Switchgear CO. LTD. and shall not be used, reproduced for any purpose ,or shown to third parties without the written consent of ABB (XIAMEN) Switchgear CO. LTD.

REV.	DESCRIPTION	REV. DATE

DRAWN	Winni Zheng	TITLE	保护总览图
CHECKED	Cherry		
APPROVED	Joe	CONTRACT NO.:	504482462
FIRST DATE	4/30/2025		

FUNCTION: 联络

PROJECT: 江苏联通宿迁发展大道局市电隐患改造工程

= B1 | SHEET NO 12
SCALE 1:1 | TOTAL PAGES 13
DRAWING NO XZS1-48251-A02-B1-S

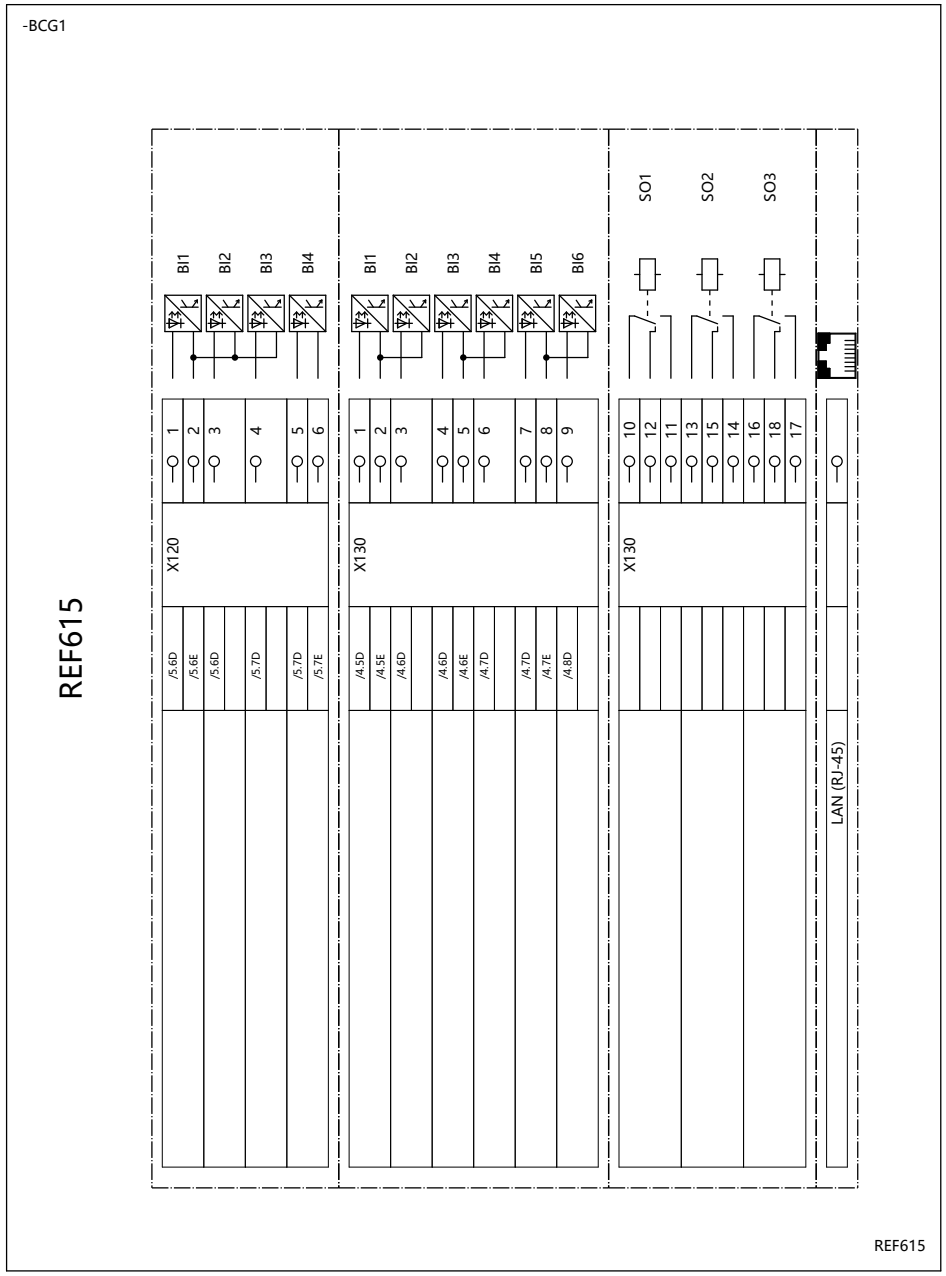

-BCG1 REF615 HCFDACAFABCZDAN11G

LED	默认信号描述	自定义信号描述	报警颜色		OK LED	报警模式			
			红色	绿色		FOLLOW -S	FOLLOW -F	LATCHED -S	LATCHEDACK -F-S
1	过流保护动作	过流跳闸	☒	☐	☐	☒	☐	☐	☐
2	接地保护动作	速断跳闸	☒	☐	☐	☒	☐	☐	☐
3	灵敏接地保护动作	接地故障跳闸	☒	☐	☐	☒	☐	☐	☐
4	不平衡保护动作	备自投准备就绪	☒	☐	☐	☒	☐	☐	☐
5	热过负荷保护告警		☒	☐	☐	☒	☐	☐	☐
6	断路器失灵保护动作	备自投失败	☒	☐	☐	☒	☐	☐	☐
7	故障录波触发		☒	☐	☐	☒	☐	☐	☐
8	断路器状态监视告警		☒	☐	☐	☒	☐	☐	☐
9	控制回路状态监视告警	控制回路断线	☒	☐	☐	☒	☐	☐	☐
10	弧光保护动作	弹簧未储能	☒	☐	☐	☒	☐	☐	☐
11	重合闸进行中		☒	☐	☐	☒	☐	☐	☐

备注:

OK LED 默认模式为“FOLLOW-S”，颜色为绿色。

"FOLLOW-S":信号跟随，常亮

"FOLLOW-F":信号跟随，闪烁

"LATCHED-S":信号自锁，常亮

"LATCHEDACK-F-S":信号自锁，闪烁，确认后常亮

This drawing and information contained thereon is the property of ABB (XIAMEN) Switchgear CO. LTD. and shall not be used, reproduced for any purpose, or shown to third parties without the written consent of ABB (XIAMEN) Switchgear CO. LTD.

REV.	DESCRIPTION	REV. DATE

DRAWN	Winni Zheng	TITLE	保护总览图
CHECKED	Cherry		
APPROVED	Joe	CONTRACT NO.:	504482462
FIRST DATE	4/30/2025		

FUNCTION: 联络

PROJECT: 江苏联通宿迁发展大道局市电隐患改造工程

= B1 | SCALE 1:1 | SHEET NO 13 | TOTAL PAGES 13

DRAWING NO XZS1-48251-A02-B1-S

设备清单(柜体)

设备号	-BAD	物料号	DIK-10-B10N1000C-1	数量 3	制造商 ABB
设备名称	电容分压装置			型号	B10N-1000C-1
设备参数	Un=12kV				
符号					
节点位置	S/1.1B				

设备号	-BCT1	物料号	CTA-G1K251-0254	数量 1	制造商 ABB
设备名称	电流互感器			型号	LZZBJ9-12/150b/2
设备参数	25kA/1SEC,200/5A,C1:CL 0.5/15VA;C2:10P10/15VA;				
符号	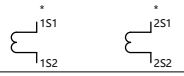				
节点位置	S/9.2B S/9.4B				

设备号	-BCT3	物料号	CTA-G1K251-0254	数量 1	制造商 ABB
设备名称	电流互感器			型号	LZZBJ9-12/150b/2
设备参数	25kA/1SEC,200/5A,C1:CL 0.5/15VA;C2:10P10/15VA;				
符号					
节点位置	S/9.2B S/9.5B				

设备号	-EA2	物料号	L-CL10-1C-W-AA-CA	数量 1	制造商 PEAKS
设备名称	LED电缆室照明灯			型号	CL10-1C-W-AA
设备参数	AC198-242V				
符号					
节点位置	S/2.6E				

设备号	-EB1	物料号	EP-HEATER-100W	数量 1	制造商 SANYANG
设备名称	加热器			型号	1FZEK833B
设备参数	100W				
符号					
节点位置	S/2.7E				

设备号	-QAB	物料号	VD4/P-55	数量 1	制造商 ABB
设备名称	真空断路器			型号	VD4
设备参数	NEW VD4 P(旋转式辅助开关) WITHOUT RL1 5NO+5NC				
符号	参见总览图				
节点位置	==A02=B1&S/3				

设备号	-RLE1	物料号	EP-MAGNET	数量 1	制造商 PEAKS
设备名称	闭锁电磁铁			型号	EM10-S
设备参数	/				
符号					
节点位置	S/3.7D				

This drawing and information contained thereon is the property of ABB (XIAMEN) Switchgear CO. LTD. and shall not be used, reproduced for any purpose ,or shown to third parties without the written consent of ABB (XIAMEN) Switchgear CO. LTD.

REV.	DESCRIPTION	REV. DATE

DRAWN	Winni Zheng	TITLE	设备清单(柜体)
CHECKED	Cherry		
APPROVED	Joe	CONTRACT NO.:	504482462
FIRST DATE	4/30/2025		

FUNCTION 联络

PROJECT 江苏联通宿迁发展大道局市电隐患改造工程

= B1 SCALE 1:1 SHEET NO 1 TOTAL PAGES 6

DRAWING NO XZS1-48251-A02-B1-E

设备清单(低压室面板)

设备号	-BCG1	物料号	RLY-REF615D-G-004	数量	1	制造商	ABB
设备名称	保护装置					型号	REF615
设备参数	HCFDACAFABCZDAN11G						
符号				GND	1	2	
节点位置	S/1.5C	S/12.1A	S/13.5A	S/4.4D	S/4.4D	S/4.5D	S/4.5E

设备号	-PGM	物料号	CS-504482462-02	数量	1	制造商	ABB
设备名称	多功能表					型号	M1M20
设备参数	/						
符号			L1 L2 L3 N	I1/S1 I1/S2	I2/S1 I2/S2	I3/S1 I3/S2	(+) AUX+ AUX- (-)
节点位置	S/1.5B		S/10.2D	S/9.1C	S/9.2C	S/9.2C	S/4.3D

设备号	-MP	物料号	RLY-MP58	数量	1	制造商	ABB
设备名称	就地显示器					型号	MP58 （LHMI）
设备参数	/						
符号	参见总览图						
节点位置	==A02=B1&S/8						

设备号	-SB1	物料号	PBA-CP1-10B-20-00	数量	1	制造商	ABB
设备名称	黑色按钮					型号	CP1-10B-20
设备参数	2NO SETS WITH NO SIGNS						
符号	E 13 14	E 23 24					
节点位置	S/5.4C						

设备号	-PFV1	物料号	VIO-DXN-Q-A10-1	数量	1	制造商	LEELEN
设备名称	强制型带电显示器					型号	DXN-Q
设备参数	DXN-Q 强制型带电显示器UGZS1 3KV/6KV/10kV，辅助电源：AC/DC 220/110V						
符号		0V 110V 220V	NC NO COM				
节点位置	S/1.4C	S/3.7C	S/3.7C				

设备号	-SB2	物料号	PBA-CP2-10W-11	数量	1	制造商	ABB
设备名称	白色自锁按钮					型号	CP2-10W-11
设备参数	1NO+1NC,不带标牌套						
符号	E 13 14	E 21 22					
节点位置	S/2.6D						

设备号	-PFX1	物料号	PIP-B01D0-TR	数量	1	制造商	PEAKS
设备名称	手车位置指示					型号	SI10-T
设备参数	AUX. SUPPLY:AC/DC90~230V						
符号							
节点位置	S/4.2E						

设备号	-SFS31	物料号	SSJ-E01-2-401	数量	1	制造商	JIANGYIN CHANGJIANG
设备名称	选择开关					型号	LW38D-164B0339/2PY-DAN-AX
设备参数							
符号		分闸 正常 合闸 1 2	分闸 正常 合闸 3 4	分闸 正常 合闸 5 6	分闸 正常 合闸 7 8		
节点位置	S/1.6A	S/3.5C	S/3.4C				

设备号	-PFX2	物料号	PIP-B01D0-CB	数量	1	制造商	PEAKS
设备名称	断路器状态指示					型号	SI10-B
设备参数	AUX. SUPPLY:AC/DC90~230V						
符号							
节点位置	S/4.1E						

设备号	-SFS32	物料号	SSJ-E02-3-402	数量	1	制造商	CHANGJIANG
设备名称	选择开关					型号	LW38D-164N5938/3P-AX
设备参数							
符号		就地 远方 1 2	就地 远方 3 4	就地 远方 5 6	就地 远方 7 8	就地 远方 9 10	就地 远方 11 12
节点位置	S/1.6A	S/3.4B	S/3.4B	S/6.7C	S/5.5C		S/6.7C

This drawing and information contained thereon is the property of ABB (XIAMEN) Switchgear CO. LTD. and shall not be used, reproduced for any purpose ,or shown to third parties without the written consent of ABB (XIAMEN) Switchgear CO. LTD.

REV.	DESCRIPTION	REV. DATE

DRAWN	Winni Zheng	TITLE	设备清单(低压室面板)
CHECKED	Cherry		
APPROVED	Joe	CONTRACT NO.:	504482462
FIRST DATE	4/30/2025		

FUNCTION 联络

PROJECT 江苏联通宿迁发展大道局市电隐患改造工程

= B1 SCALE 1:1 SHEET NO 2 TOTAL PAGES 6

DRAWING NO XZS1-48251-A02-B1-E

设备清单(低压室面板)

设备号	-XLP1	物料号	T-JY3-2	数量	1	制造商	UPUN
设备名称	插拔式压板					型号	JY3-2
设备参数	驼色						
符号							
节点位置	S/3.6C						

设备号	-XLP2	物料号	T-JY3-2	数量	1	制造商	UPUN
设备名称	插拔式压板					型号	JY3-2
设备参数	驼色						
符号							
节点位置	S/3.3C						

设备号	-XLP3	物料号	T-JY3-2	数量	1	制造商	UPUN
设备名称	插拔式压板					型号	JY3-2
设备参数	驼色						
符号							
节点位置	S/5.4C						

This drawing and information contained thereon is the property of ABB (XIAMEN) Switchgear CO. LTD. and shall not be used, reproduced for any purpose ,or shown to third parties without the written consent of ABB (XIAMEN) Switchgear CO. LTD.

REV.	DESCRIPTION	REV. DATE

DRAWN	Winni Zheng	TITLE	设备清单(低压室面板)
CHECKED	Cherry		
APPROVED	Joe	CONTRACT NO.:	504482462
FIRST DATE	4/30/2025		

FUNCTION: 联络

PROJECT: 江苏联通宿迁发展大道局市电隐患改造工程

= B1 | SHEET NO 2.a
SCALE 1:1 | TOTAL PAGES 6
DRAWING NO XZS1-48251-A02-B1-E

设备清单(低压室)

设备号	-BGD1	物料号	EP-LVMS	数量	1	制造商	PEAKS
设备名称	微动开关					型号	TS11-001-01
设备参数	MECHANICAL LIFE TIME>1000000TIMES						
符号							
节点位置	S/2.7D						

设备号	-BR25	物料号	1YHT010000P0009	数量	1	制造商	/
设备名称	Humidity & Temperature Sensor					型号	/
设备参数	/						
符号	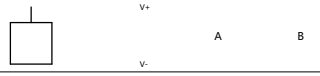						
节点位置	S/1.7B	S/8.8C	S/8.5C				

设备号	-EA1	物料号	L-CL10-1C-W-AA	数量	1	制造商	PEAKS
设备名称	LED低压室照明灯					型号	CL10-1C-W-AA
设备参数	SUPPLY: AC198~242V; POWER: <4W						
符号							
节点位置	S/2.7E						

设备号	-FCM10	物料号	MCBR-GM32/23MC1A	数量	1	制造商	PEOPLE ELECTRIC
设备名称	微型空气开关					型号	GM32/23MC1A
设备参数	Un=250V DC,In=1A,2-POLE						
符号	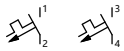						
节点位置	S/2.2D						

设备号	-FCM20	物料号	MCBR-GM32/23MC3A	数量	1	制造商	PEOPLE ELECTRIC
设备名称	微型空气开关					型号	GM32/23MC3A
设备参数	Un=250V DC,In=3A,2-POLE						
符号	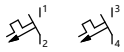						
节点位置	S/2.4D						

设备号	-FCM30	物料号	MCBR-GM32/23MC3A	数量	1	制造商	PEOPLE ELECTRIC
设备名称	微型空气开关					型号	GM32/23MC3A
设备参数	Un=250V DC,In=3A,2-POLE						
符号	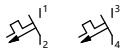						
节点位置	S/2.3D						

设备号	-FCM65	物料号	MCBR-G6563/3C1	数量	1	制造商	人民电器
设备名称	微型空气开关					型号	G6563/3C1
设备参数	Un=400V AC,In=1A,3-POLE						
符号							
节点位置	S/10.2C						

设备号	-FCM90	物料号	MCBR-G6563/1C3	数量	1	制造商	PEOPLE ELECTRIC
设备名称	微型空气开关					型号	G6563/1C3
设备参数	Un=230V AC,In=3A,1-POLE						
符号							
节点位置	S/2.7D						

设备号	-FCM91	物料号	MCBR-G6563/1C3	数量	1	制造商	PEOPLE ELECTRIC
设备名称	微型空气开关					型号	G6563/1C3
设备参数	Un=230V AC,In=3A,1-POLE						
符号							
节点位置	S/2.7D						

设备号	-KFA1	物料号	RLY-CRMX220DC4	数量	1	制造商	ABB
设备名称	中间继电器					型号	CRMX220DC4
设备参数	CR-MX220DC4,UN=220V DC						
符号	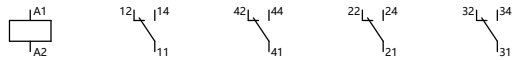						
节点位置	S/4.2E	S/6.4C	S/6.5C				

This drawing and information contained thereon is the property of ABB (XIAMEN) Switchgear CO. LTD. and shall not be used, reproduced for any purpose ,or shown to third parties without the written consent of ABB (XIAMEN) Switchgear CO. LTD.

REV.	DESCRIPTION	REV. DATE

DRAWN	Winni Zheng	TITLE	设备清单(低压室)
CHECKED	Cherry		
APPROVED	Joe	CONTRACT NO.:	504482462
FIRST DATE	4/30/2025		

FUNCTION: 联络

PROJECT: 江苏联通宿迁发展大道局市电隐患改造工程

=	B1	SHEET NO	3
SCALE	1:1	TOTAL PAGES	6

DRAWING NO XZS1-48251-A02-B1-E

设备清单(低压室)

设备号	-MT	物料号	RLY-MT585	数量	1	制造商	ABB
设备名称	TEMPERATURE MONITOR					型号	MT585
设备参数	100-240VDC/AC						
符号							
节点位置	S/1.6B	S/4.3D	S/8.8C	S/8.6C	S/8.5C	S/8.4B	

This drawing and information contained thereon is the property of ABB (XIAMEN) Switchgear CO. LTD. and shall not be used, reproduced for any purpose ,or shown to third parties without the written consent of ABB (XIAMEN) Switchgear CO. LTD.

REV.	DESCRIPTION	REV. DATE

DRAWN	Winni Zheng	TITLE	设备清单(低压室)
CHECKED	Cherry		
APPROVED	Joe	CONTRACT NO.:	504482462
FIRST DATE	4/30/2025		

FUNCTION: 联络

PROJECT: 江苏联通宿迁发展大道局市电隐患改造工程

= B1 | SHEET NO 3.a
SCALE 1:1 | TOTAL PAGES 6
DRAWING NO XZS1-48251-A02-B1-E

设备清单(小车内部)

设备号	-FA	物料号	OOM-09223	数量	3	制造商
设备名称						型号
设备参数						
符号						
节点位置	S/1.1B					

This drawing and information contained thereon is the property of ABB (XIAMEN) Switchgear CO. LTD. and shall not be used, reproduced for any purpose ,or shown to third parties without the written consent of ABB (XIAMEN) Switchgear CO. LTD.

REV.	DESCRIPTION	REV. DATE

DRAWN	Winni Zheng	TITLE	设备清单(小车内部)
CHECKED	Cherry		
APPROVED	Joe	CONTRACT NO.:	504482462
FIRST DATE	4/30/2025		

FUNCTION: 联络

PROJECT: 江苏联通宿迁发展大道局市电隐患改造工程

= B1 | SHEET NO 4
SCALE 1:1 | TOTAL PAGES 6
DRAWING NO XZS1-48251-A02-B1-E

REV.	DESCRIPTION	REV. DATE

This drawing and information contained thereon is the property of ABB (XIAMEN) Switchgear CO. LTD. and shall not be used, reproduced for any purpose ,or shown to third parties without the written consent of ABB (XIAMEN) Switchgear CO. LTD.

==A02=B1+-X2

备注	外引电缆	设备	线号	端子号	型号	线号	设备	外引电缆	备注
		-FCM20:2		1	NEK4		-QAB:11		
		-MT:1		2	NEK4		-PGM:AUX+		
				3	NEK4		-BCG1:X100:1		
	△	=I1-X5:39		4	NEK4				
	△	=I1-X5:41		5	NEK4				
	△	=I1-X5:39		6	NEK4				
	△	=I1-X5:41		7	NEK4				
	△	=I1-X5:24		8	NEK4				
	△	=I1-X5:24		9	NEK4				
				10	NEK4		-QAB:26		
				11	NEK4		-QAB:5		
				12	NEK4		-QAB:23		
				13	NEK4		-QAB:12		
				14	NEK4		-XLP3:1		
		-SFS32:7		15	NEK4		-SB1:13		
				16	NEK4				
	△	=I1-X5:3		17	NEK4				
	△	=I1-X5:3		18	NEK4				
	△	=R1-X5:3		19	NEK4				
		-FCM20:4		20	NEK4		-PFX2:1		
				21	NEK4		-KFA1:A2		
		-MT:2		22	NEK4		-PGM:AUX-		
				23	NEK4		-BCG1:X100:2		
				24	NEK4		-BCG1:X130:2		
				25	NEK4		-BCG1:X130:5		
				26	NEK4				
				27	NEK4		-BCG1:X130:8		
				28	NEK4		-BCG1:X110:2		
				29	NEK4		-BCG1:X120:2		
		-QAB:21		30	NEK4		-PFX2:3		
		-QAB:22		31	NEK4		-PFX2:2		
				32	NEK4		-KFA1:A1		
		-QAB:51		33	NEK4		-PFX1:3		
		-QAB:50		34	NEK4		-PFX1:2		
	△	=I1-X5:40		35	NEK4		-BCG1:X130:1		
	△	=I1-X5:42		36	NEK4		-BCG1:X130:3		
	△	=I1-X5:40		37	NEK4		-BCG1:X130:4		
	△	=I1-X5:42		38	NEK4		-BCG1:X130:6		
	△	=I1-X5:27		39	NEK4		-BCG1:X130:7		
	△	=I1-X5:27		40	NEK4		-BCG1:X130:9		
		-QAB:36		41	NEK4		-BCG1:X110:1		
		-QAB:15		42	NEK4		-BCG1:X110:3		
		-QAB:33		43	NEK4		-BCG1:X110:5		
		-QAB:48		44	NEK4		-BCG1:X110:7		
		-QAB:47		45	NEK4		-BCG1:X110:8		
				46	NEK4		-BCG1:X120:1		
	△	=I1-X5:4		47	NEK4		-BCG1:X120:3		
	△	=I1-X5:4		48	NEK4		-BCG1:X120:4		
	△	=R1-X5:4		49	NEK4		-BCG1:X120:5		

☆ 柜间小母线,随柜提供

△ 柜间控制电路(由客户自备)

短接排

× 分隔板

(测试短接片

O 其他

REV.		
DESCRIPTION		
REV. DATE		
DRAWN	Winni Zheng	
CHECKED	Cherry	
APPROVED	Joe	
FIRST DATE	4/30/2025	

TITLE: 端子图表 ==A02=B1+-X2

CONTRACT NO.: 504482462

FUNCTION: 联络

PROJECT: 江苏联通宿迁发展大道局市电隐患改造工程

=	B1
SCALE	1:1
DRAWING NO.	XZS1-48251-A02-B1-T
SHEET NO.	1
TOTAL PAGES	10

REV.	DESCRIPTION	REV. DATE

This drawing and information contained thereon is the property of ABB (XIAMEN) Switchgear CO. LTD. and shall not be used, reproduced for any purpose ,or shown to third parties without the written consent of ABB (XIAMEN) Switchgear CO. LTD.

==A02=B1+-X3

备注	外引电缆	设备	线号	端子号	型号	线号	设备	外引电缆	备注
		-FCM30:2		1	NEK4		-BCG1:X110:15		
				2	NEK4		-SFS32:1		
				3	NEK4		-BCG1:X100:16		
				4	NEK4				
				5	NEK4		-PFV1:220V		
				6	NEK4				
		-FCM30:4		7	NEK4		-QAB:14		
				8	NEK4		-QAB:30		
		-RLE1:E2		9	NEK4		-PFV1:0V		
				10	NEK4				
				11	NEK4		-QAB:49		
	△	=I1-X5:9		12	NEK4				
	△	=I1-X5:9		13	NEK4				
				14	NEK4				
				15	NEK4		-XLP2:2		
				16	NEK4		-SFS31:4		
				17	NEK4		-BCG1:X100:7		
	△	=R1-X5:2		18	NEK4		-QAB:10		
	△	=I1-X5:10		19	NEK4		=R1-X5:1	△	
	△	=I1-X5:10		20	NEK4				
				21	NEK4		-QAB:4		
		-QAB:31		22	NEK4		-BCG1:X100:9		
				23	NEK4		-SFS31:2		
				24	NEK4		-XLP1:2		
				25	NEK4				
				26	NEK4		-QAB:41		
		-RLE1:E1		27	NEK4		-PFV1:COM		

☆ 柜间小母线,随柜提供

△ 柜间控制电路(由客户自备)

短接排

✕ 分隔板

(测试短接片

O 其他

REV.	DESCRIPTION	REV. DATE
DRAWN	Winni Zheng	4/30/2025
CHECKED	Cherry	
APPROVED	Joe	
FIRST DATE		

TITLE: 端子图表 ==A02=B1+-X3

CONTRACT NO.: 504482462

FUNCTION: 联络

PROJECT: 江苏联通宿迁发展大道局市电隐患改造工程

=	B1	SHEET NO. 2
SCALE	1:1	TOTAL PAGES 10
DRAWING NO. XZS1-48251-A02-B1-T		

REV.	DESCRIPTION	REV. DATE

This drawing and information contained thereon is the property of ABB (XIAMEN) Switchgear CO. LTD. and shall not be used, reproduced for any purpose ,or shown to third parties without the written consent of ABB (XIAMEN) Switchgear CO. LTD.

==A02=B1+-X4

备注	外引电缆	设备	线号	端子号	型号	线号	设备	外引电缆	备注
		-BCT1:1S2		1	NEK6S		-PGM:I1/S1		
		-BCT1:1S1		2	NEK6S				
		-BCT3:1S2		3	NEK6S		-PGM:I3/S1		
		-BCT3:1S1		4	NEK6S				
		-GND		5	NEK6S		-PGM:I2/S1		
		-BCT1:2S2		6	NEK6S		-BCG1:X120:7		
		-BCT1:2S1		7	NEK6S				
		-BCT3:2S2		8	NEK6S		-BCG1:X120:11		
		-BCT3:2S1		9	NEK6S				
		-GND		10	NEK6S		-BCG1:X120:9		
				11	NEK6S		-BCG1:X120:13		
				12	NEK6S		-BCG1:X120:14		
		-GND		13	NEK6S				
				14	NEK6S		-PGM:I1/S2		
		-PGM:I2/S2		15	NEK6S		-PGM:I3/S2		
				16	NEK6S				备用端子
				17	NEK6S				备用端子
				18	NEK6S				备用端子

☆ 柜间小母线,随柜提供

△ 柜间控制电路(由客户自备)

短接排

✕ 分隔板

(测试短接片

O 其他

REV.	DESCRIPTION	REV. DATE
DRAWN	Winni Zheng	4/30/2025
CHECKED	Cherry	
APPROVED	Joe	
FIRST DATE		

TITLE: 端子图表 ==A02=B1+-X4

CONTRACT NO.: 504482462

FUNCTION: 联络

PROJECT: 江苏联通宿迁发展大道局市电隐患改造工程

=	B1	SHEET NO. 3
SCALE	1:1	TOTAL PAGES 10
DRAWING NO.	XZS1-48251-A02-B1-T	

REV.	DESCRIPTION	REV. DATE

This drawing and information contained thereon is the property of ABB (XIAMEN) Switchgear CO. LTD. and shall not be used, reproduced for any purpose ,or shown to third parties without the written consent of ABB (XIAMEN) Switchgear CO. LTD.

==A02=B1+-X5

备注	外引电缆	设备	线号	端子号	型号	线号	设备	外引电缆	备注
				1	NEK4		-QAB:24		
				2	NEK4		-QAB:34		
				3	NEK4		-QAB:29		
				4	NEK4		-QAB:39		
				5	NEK4		-QAB:9		
				6	NEK4		-QAB:19		
	△	=I1-X3:28		7	NEK4		-QAB:18		
	△	=I1-X3:14		8	NEK4		-QAB:8		
	△	=I1-X3:28		9	NEK4		-QAB:17		
	△	=I1-X3:14		10	NEK4		-QAB:7		
	△	=R1-X3:13		11	NEK4		-QAB:16		
	△	=R1-X3:2		12	NEK4		-QAB:6		
				13	NEK4		-KFA1:24		
				14	NEK4		-KFA1:21		
				15	NEK4		-KFA1:34		
				16	NEK4		-KFA1:31		
	△	=R1-X2:7		17	NEK4		-QAB:55		
	△	=R1-X2:6		18	NEK4		-QAB:38		
				19	NEK4		-QAB:52		
				20	NEK4		-QAB:54		
				21	NEK4		-QAB:53		
				22	NEK4		-QAB:57		
				23	NEK4		-QAB:58		
				24	NEK4		-SFS32:5		
				25	NEK4		-SFS32:6		
				26	NEK4		-SFS32:11		
				27	NEK4		-SFS32:12		
				28	NEK4		-BCG1:X110:18		
				29	NEK4		-BCG1:X110:17		
				30	NEK4		-BCG1:X110:21		
				31	NEK4		-BCG1:X110:20		
				32	NEK4		-BCG1:X100:5		
				33	NEK4		-BCG1:X100:3		
				34	NEK4		-BCG1:X100:21		
				35	NEK4		-BCG1:X100:24		
				36	NEK4		-BCG1:X100:12		
				37	NEK4		-BCG1:X100:10		
	△	=I1-X3:5		38	NEK4		-BCG1:X100:14		
	△	=I1-X5:43		39	NEK4		-BCG1:X100:13		
	△	=I1-X3:5		40	NEK4		-BCG1:X110:24		
	△	=I1-X5:43		41	NEK4		-BCG1:X110:23		
				42	NEK4				备用端子
				43	NEK4				备用端子
				44	NEK4				备用端子
				45	NEK4				备用端子
				46	NEK4				备用端子

☆ 柜间小母线,随柜提供

△ 柜间控制电路(由客户自备)

短接排

✕ 分隔板

(测试短接片

O 其他

DRAWN	Winni Zheng	
CHECKED	Cherry	
APPROVED	Joe	
FIRST DATE	4/30/2025	
REV. DATE		

TITLE: 端子图表 ==A02=B1+-X5

CONTRACT NO.: 504482462

FUNCTION: 联络

PROJECT: 江苏联通宿迁发展大道局市电隐患改造工程

=	B1
SCALE	1:1
DRAWING NO.	XZS1-48251-A02-B1-T
SHEET NO.	4
TOTAL PAGES	10

==A02=B1+-X6

设备	外引电缆	备注	线号	端子号	型号	线号	设备	外引电缆	备注
-FCM65:2				1	NEK4		-PGM:L1		
-FCM65:4				2	NEK4		-PGM:L2		
-FCM65:6				3	NEK4		-PGM:L3		
-X13:4				4	NEK4		-PGM:N		

☆ 柜间小母线,厢柜提供
△ 柜间控制电路(由客户自备)
短接排
分隔板
测试短接片
其他

This drawing and information contained thereon is the property of ABB (XIAMEN) Switchgear CO. LTD. and shall not be used, reproduced for any purpose ,or shown to third parties without the written consent of ABB (XIAMEN) Switchgear CO. LTD.

REV.	DESCRIPTION	REV. DATE

DRAWN	Winni Zheng	TITLE	端子图表 ==A02=B1+-X6
CHECKED	Cherry		
APPROVED	Joe	CONTRACT NO.:	504482462
FIRST DATE	4/30/2025		

ABB

FUNCTION: 联络

PROJECT: 江苏联通宿迁发展大道局市电隐患改造工程

=	B1
SCALE	1:1
SHEET NO	5
TOTAL PAGES	10
DRAWING NO	XZS1-48251-A02-B1-T

==A02=B1+-X8

备注	外引电缆	设备	线号	端子号	型号	线号	设备	外引电缆	备注
		-MT4		1	NEK4		-BR25:V+		
		-MT5		2	NEK4		-BR25:V-		

☆ 柜间小母线,厢柜提供

△ 柜间控制电路(由客户自备)

短接排

分隔板

测试短接片

其他

This drawing and information contained thereon is the property of ABB (XIAMEN) Switchgear CO. LTD. and shall not be used, reproduced for any purpose ,or shown to third parties without the written consent of ABB (XIAMEN) Switchgear CO.LTD.

REV.	DESCRIPTION	REV. DATE

DRAWN	Winni Zheng	TITLE	端子图表 ==A02=B1+-X8
CHECKED	Cherry		
APPROVED	Joe	CONTRACT NO.:	504482462
FIRST DATE	4/30/2025		

FUNCTION: 联络

PROJECT: 江苏联通宿迁发展大道局市电隐患改造工程

= B1 | SHEET NO 6

SCALE 1:1 | TOTAL PAGES 10

DRAWING NO XZS1-48251-A02-B1-T

REV.	DESCRIPTION	REV. DATE

This drawing and information contained thereon is the property of ABB (XIAMEN) Switchgear CO. LTD. and shall not be used, reproduced for any purpose ,or shown to third parties without the written consent of ABB (XIAMEN) Switchgear CO. LTD.

==A02=B1+-X9

备注	外引电缆	设备	线号	端子号	型号	线号	设备	外引电缆	备注
				1	NEK4		-SB2:13		
		-FCM91:2		2	NEK4		-BGD1:1		
		-EA2:A1		3	NEK4		-SB2:14		
				4	NEK4		-EA2:A2		
				5	NEK4		-EA1:A2		
		-X11:2		6	NEK4		-EB1:2		
		-FCM90:2		7	NEK4		-EB1:1		
		-EA1:A1		8	RCT4SW		-BGD1:2		

☆ 柜间小母线,随柜提供

△ 柜间控制电路(由客户自备)

短接排

分隔板

(测试短接片

O 其他

REV.	DESCRIPTION	REV. DATE

DRAWN	Winni Zheng	
CHECKED	Cherry	
APPROVED	Joe	
FIRST DATE	4/30/2025	

TITLE 端子图表 ==A02=B1+-X9

CONTRACT NO.: 504482462

FUNCTION 联络

PROJECT 江苏联通宿迁发展大道局市电隐患改造工程

=	B1
SCALE	1:1
DRAWING NO	XZS1-48251-A02-B1-T
SHEET NO	7
TOTAL PAGES	10

REV.	DESCRIPTION	REV. DATE

This drawing and information contained thereon is the property of ABB (XIAMEN) Switchgear CO. LTD. and shall not be used, reproduced for any purpose ,or shown to third parties without the written consent of ABB (XIAMEN) Switchgear CO. LTD.

==A02=B1+-X11

备注	外引电缆	设备	线号	端子号	型号	线号	设备	外引电缆	备注
4	☆	-X11.1:1		1	A4C 4		-FCM90:1		
4	☆	-X11.2:1							
4	☆	-X11.1:2		2	A4C 4		-X9:6		
4	☆	-X11.2:2							
4	☆	-X11.1:3		3	A4C 4		-FCM30:1		
4	☆	-X11.2:3							
4	☆	-X11.1:4		4	A4C 4		-FCM30:3		
4	☆	-X11.2:4							
4	☆	-X11.1:5		5	A4C 4		-FCM10:1		
4	☆	-X11.2:5							
4	☆	-X11.1:6		6	A4C 4		-FCM10:3		
4	☆	-X11.2:6							

☆ 柜间小母线,随柜提供

△ 柜间控制电路(由客户自备)

短接排

分隔板

(测试短接片

O 其他

REV.	DESCRIPTION	REV. DATE		
			DRAWN	Winni Zheng
			CHECKED	Cherry
			APPROVED	Joe
			FIRST DATE	4/30/2025

TITLE: 端子图表 ==A02=B1+-X11

CONTRACT NO.: 504482462

FUNCTION: 联络

PROJECT: 江苏联通宿迁发展大道局市电隐患改造工程

=	B1	SHEET NO.	8
SCALE	1:1	TOTAL PAGES	10

DRAWING NO. XZS1-48251-A02-B1-T

==A02=B1+-X13

外引电缆	设备	线号	端子号	型号	线号	设备	外引电缆	备注
☆	-X13.1:1		1	A4C 2.5		-FCM65:1		
☆	-X13.1:2		2	A4C 2.5		-X13.2:1	☆	
☆	-X13.1:3		3	A4C 2.5		-FCM65:3		
☆	-X13.1:4		4	A4C 2.5		-X13.2:2	☆	
☆	-X13.2:4					-FCM65:5		
						-X13.2:3	☆	
						-X6:4		

☆ 柜间小母线,厢柜提供
△ 柜间控制电路(由客户自备)
短接排
分隔板
测试短接片
其他

This drawing and information contained thereon is the property of ABB (XIAMEN) Switchgear CO. LTD. and shall not be used, reproduced for any purpose ,or shown to third parties without the written consent of ABB (XIAMEN) Switchgear CO.LTD.

REV.	DESCRIPTION	REV. DATE

DRAWN	Winni Zheng	TITLE	端子图表 ==A02=B1+-X13
CHECKED	Cherry		
APPROVED	Joe	CONTRACT NO.:	504482462
FIRST DATE	4/30/2025		

FUNCTION: 联络

PROJECT: 江苏联通宿迁发展大道局市电隐患改造工程

= B1 | SHEET NO 9
SCALE 1:1 | TOTAL PAGES 10
DRAWING NO XZS1-48251-A02-B1-T

REV.	DESCRIPTION	REV. DATE

This drawing and information contained thereon is the property of ABB (XIAMEN) Switchgear CO. LTD. and shall not be used, reproduced for any purpose ,or shown to third parties without the written consent of ABB (XIAMEN) Switchgear CO. LTD.

==A02=B1+-X14

备注	外引电缆	设备	线号	端子号	型号	线号	设备	外引电缆	备注
				1	NEK4		-BCG1:X5:10		
				2	NEK4		-BCG1:X5:9		
				3	NEK4		-BCG1:X5:8		
				4	NEK4		-BCG1:X5:7		
				5	NEK4		-PGM:A		
				6	NEK4		-PGM:B		
				7	NEK4		-PGM:C		
		-BR25:A		8	NEK4		-MT:7		
		-BR25:B		9	NEK4		-MT:6		
				10	NEK4		-MT:10		
				11	NEK4		-MT:9		

☆ 柜间小母线,随柜提供

△ 柜间控制电路(由客户自备)

短接排

✕ 分隔板

(测试短接片

O 其他

REV.	DESCRIPTION	REV. DATE		
	DRAWN	Winni Zheng	TITLE	端子图表 ==A02=B1+-X14
	CHECKED	Cherry		
	APPROVED	Joe	CONTRACT NO.:	50448246 2
	FIRST DATE	4/30/2025		

FUNCTION 联络

PROJECT 江苏联通宿迁发展大道局市电隐患改造工程

=	B1	SHEET NO.	10
SCALE	1:1	TOTAL PAGES	10

DRAWING NO. XZS1-48251-A02-B1-T

设备连接图

BAD

BCT1

1S1	-X4:2
1S2	-X4:1
2S1	-X4:7
2S2	-X4:6

BCT3

1S1	-X4:4
1S2	-X4:3
2S1	-X4:9
2S2	-X4:8

EA2

A1	-X9:3
A2	-X9:4

EB1 100W

1	-X9:7
2	-X9:6

QAB

1	GNYE	-GND
4		-X3:21
5		-X2:11
6		-X5:12
7		-X5:10
8		-X5:8
9		-X5:5
10		-X3:18

QAB

11		-X2:1
12		-X2:13
14		-X3:7
15		-X2:42
16		-X5:11
17		-X5:9
18		-X5:7
19		-X5:6
21		-X2:30
22		-X2:31
23		-X2:12
24		-X5:1
25		-FCM10:2
26		-X2:10
28		-QAB:56
29		-X5:3
30		-X3:8
31		-X3:22
33		-X2:43
34		-X5:2
35		-FCM10:4
36		-X2:41
38		-X5:18
39		-X5:4
40	GNYE	-GND
41		-X3:26
47		-X2:45
48		-X2:44
49		-X3:11
50		-X2:34
51		-X2:33
52		-X5:19
53		-X5:21
54		-X5:20
55		-X5:17
56		-QAB:28
57		-X5:22
58		-X5:23

QAB

RLE1 后门

E1	-X3:27
E2	-X3:9

This drawing and information contained thereon is the property of ABB (XIAMEN) Switchgear CO. LTD. and shall not be used, reproduced for any purpose ,or shown to third parties without the written consent of ABB (XIAMEN) Switchgear CO. LTD.

REV.	DESCRIPTION	REV. DATE

DRAWN	Winni Zheng	TITLE	主回路接线图
CHECKED	Cherry		
APPROVED	Joe	CONTRACT NO.:	504482462
FIRST DATE	4/30/2025		

FUNCTION: 联络

PROJECT: 江苏联通宿迁发展大道局市电隐患改造工程

= B1 | SHEET NO 1
SCALE 1:1 | TOTAL PAGES 4
DRAWING NO XZS1-48251-A02-B1-W

设备连接图

BCG1	REF615
GND	-GND
X5:1	
X5:2	
X5:3	
X5:4	
X5:5	
X5:6	
X5:7	-X14:4
X5:8	-X14:3
X5:9	-X14:2
X5:10	-X14:1
X100:1	-X2:3
X100:2	-X2:23
X100:3	-X5:33
X100:4	
X100:5	-X5:32
X100:6	-SFS32:4
	-BCG1:X100:8
X100:7	-X3:17
X100:8	-BCG1:X100:6
X100:9	-X3:22
X100:10	-X5:37
X100:11	
X100:12	-X5:36
X100:13	-X5:39
X100:14	-X5:38
X100:15	-BCG1:X100:16
X100:16	-X3:3
	-BCG1:X100:15
X100:17	-BCG1:X100:19
X100:18	-XLP1:1
X100:19	-BCG1:X100:17
X100:20	
X100:21	-X5:34
X100:22	-BCG1:X100:23
X100:23	-BCG1:X100:22
X100:24	-X5:35
X110:1	-X2:41
X110:2	-X2:28

BCG1	REF615
	-BCG1:X110:4
X110:3	-X2:42
X110:4	-BCG1:X110:2
	-BCG1:X110:6
X110:5	-X2:43
X110:6	-BCG1:X110:4
	-BCG1:X110:9
X110:7	-X2:44
X110:8	-X2:45
X110:9	-BCG1:X110:6
	-BCG1:X110:12
X110:10	-XLP3:2
X110:11	-SB1:14
X110:12	-BCG1:X110:9
X110:13	-SFS32:8
X110:14	-XLP2:1
X110:15	-X3:1
X110:16	
X110:17	-X5:29
X110:18	-X5:28
X110:19	
X110:20	-X5:31
X110:21	-X5:30
X110:22	
X110:23	-X5:41
X110:24	-X5:40
X120:1	-X2:46
X120:2	-X2:29
	-BCG1:X120:6
X120:3	-X2:47
X120:4	-X2:48
X120:5	-X2:49
X120:6	-BCG1:X120:2
X120:7	-X4:6
X120:8	-BCG1:X120:12
X120:9	-X4:10
X120:10	-BCG1:X120:12
X120:11	-X4:8
X120:12	-BCG1:X120:8

BCG1	REF615
	-BCG1:X120:10
X120:13	-X4:11
X120:14	-X4:12
X130:1	-X2:35
X130:2	-X2:24
X130:3	-X2:36
X130:4	-X2:37
X130:5	-X2:25
X130:6	-X2:38
X130:7	-X2:39
X130:8	-X2:27
X130:9	-X2:40
X130:10	
X130:11	
X130:12	
X130:13	
X130:14	
X130:15	
X130:16	
X130:17	
X130:18	

MP	
RJ12	-MT:RJ12

RJ12 连接线随装置一起供货

PFV1	
0V	-X3:9
110V	
220V	-X3:5
	-PFV1:NO
COM	-X3:27
NC	
NO	-PFV1:220V

PFX1	
1	-PFX2:1

PFX1	
2	-X2:34
3	-X2:33

PFX2	
1	-X2:20
	-PFX1:1
2	-X2:31
3	-X2:30

PGM	kWh kvarh
A	-X14:5
AUX+	-X2:2
AUX-	-X2:22
B	-X14:6
C	-X14:7
I1/S1	-X4:1
I1/S2	-X4:14
I2/S1	-X4:5
I2/S2	-X4:15
I3/S1	-X4:3
I3/S2	-X4:15
L1	-X6:1
L2	-X6:2
L3	-X6:3
N	-X6:4

SB1	
13	-X2:15
14	-BCG1:X110:11
23	
24	

SB2	
13	-X9:1
14	-X9:3

This drawing and information contained thereon is the property of ABB (XIAMEN) Switchgear CO. LTD. and shall not be used, reproduced for any purpose, or shown to third parties without the written consent of ABB (XIAMEN) Switchgear CO. LTD.

REV.	DESCRIPTION	REV. DATE

DRAWN	Winni Zheng	TITLE	低压室门板接线图
CHECKED	Cherry		
APPROVED	Joe	CONTRACT NO.:	504482462
FIRST DATE	4/30/2025		

FUNCTION: 联络

PROJECT: 江苏联通宿迁发展大道局市电隐患改造工程

= B1 | SHEET NO 2 | SCALE 1:1 | TOTAL PAGES 4

DRAWING NO XZS1-48251-A02-B1-W

设备连接图

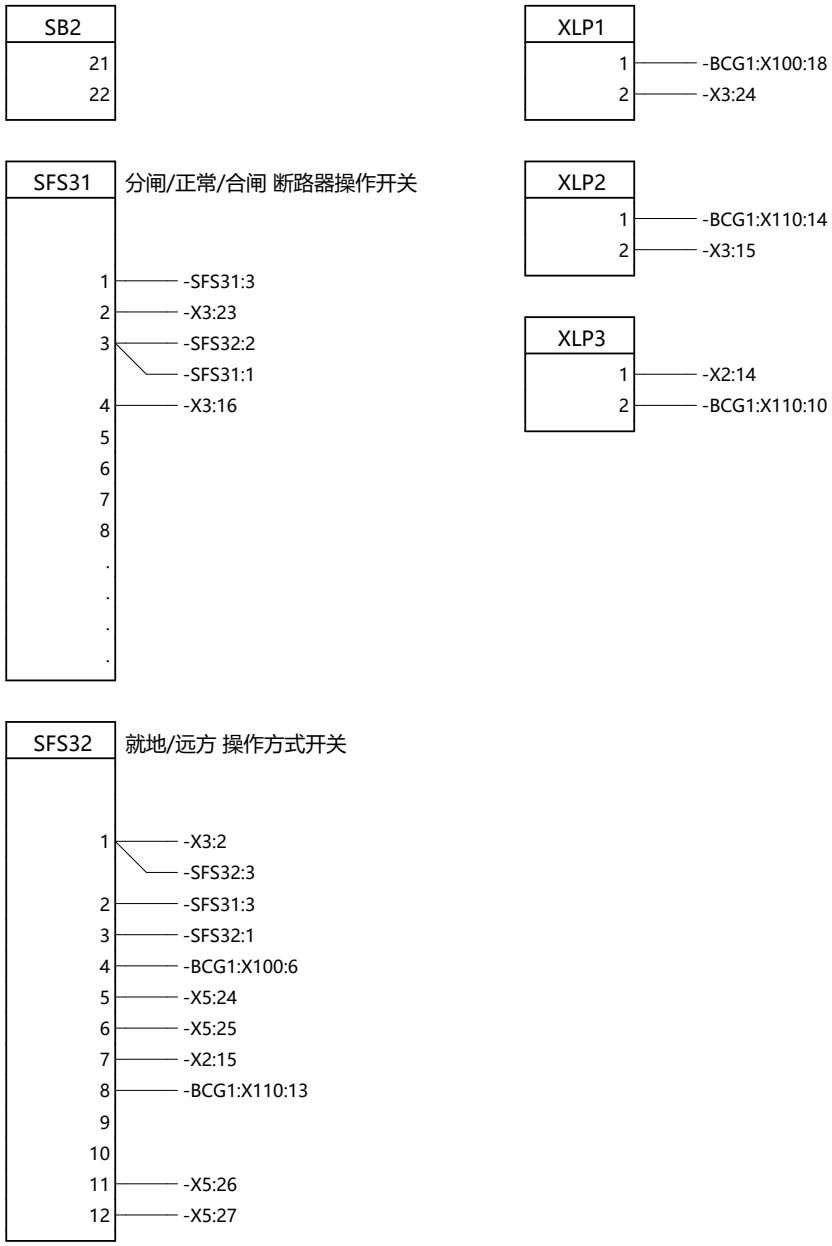

This drawing and information contained thereon is the property of ABB (XIAMEN) Switchgear CO. LTD. and shall not be used, reproduced for any purpose ,or shown to third parties without the written consent of ABB (XIAMEN) Switchgear CO. LTD.

REV.	DESCRIPTION	REV. DATE

DRAWN	Winni Zheng	TITLE	低压室门板接线图	
CHECKED	Cherry			
APPROVED	Joe	CONTRACT NO.:	504482462	
FIRST DATE	4/30/2025			

FUNCTION: 联络

PROJECT: 江苏联通宿迁发展大道局市电隐患改造工程

= B1 | SHEET NO 2.a
SCALE 1:1 | TOTAL PAGES 4
DRAWING NO XZS1-48251-A02-B1-W

设备连接图

BGD1 低压室门开

1	-X9:2
2	-X9:8

BR25

A	-X14:8
B	-X14:9
V+	-X8:1
V-	-X8:2

EA1

A1	-X9:8
A2	-X9:5

FCM10

1	-X11:5
2	-QAB:25
3	-X11:6
4	-QAB:35

FCM20

1	-FCM30:1
2	-X2:1
3	-FCM30:3
4	-X2:20

FCM30

1	-X11:3
	-FCM20:1
2	-X3:1
3	-X11:4
	-FCM20:3
4	-X3:7

FCM65

1	-X13:1
2	-X6:1
3	-X13:2
4	-X6:2
5	-X13:3
6	-X6:3

FCM90

1	-X11:1
	-FCM91:1
2	-X9:7

FCM91

1	-FCM90:1
2	-X9:2

KFA1

11	
12	
14	
21	-X5:14
22	
24	-X5:13
31	-X5:16
32	
34	-X5:15
41	
42	
44	
A1	-X2:32
A2	-X2:21

MT

1	-X2:2
2	-X2:22

MT

4	-X8:1
5	-X8:2
6	-X14:9
7	-X14:8
8	-GND
9	-X14:11
10	-X14:10
RJ12	-MP:RJ12

RJ12 连接线随装置一起供货

This drawing and information contained thereon is the property of ABB (XIAMEN) Switchgear CO. LTD. and shall not be used, reproduced for any purpose ,or shown to third parties without the written consent of ABB (XIAMEN) Switchgear CO. LTD.

REV.	DESCRIPTION	REV. DATE

DRAWN	Winni Zheng	TITLE	低压室接线图
CHECKED	Cherry		
APPROVED	Joe	CONTRACT NO.:	504482462
FIRST DATE	4/30/2025		

FUNCTION: 联络

PROJECT: 江苏联通宿迁发展大道局市电隐患改造工程

= B1 | SCALE 1:1 | SHEET NO 3 | TOTAL PAGES 4

DRAWING NO XZS1-48251-A02-B1-W