N° PLAN	27937

MGB

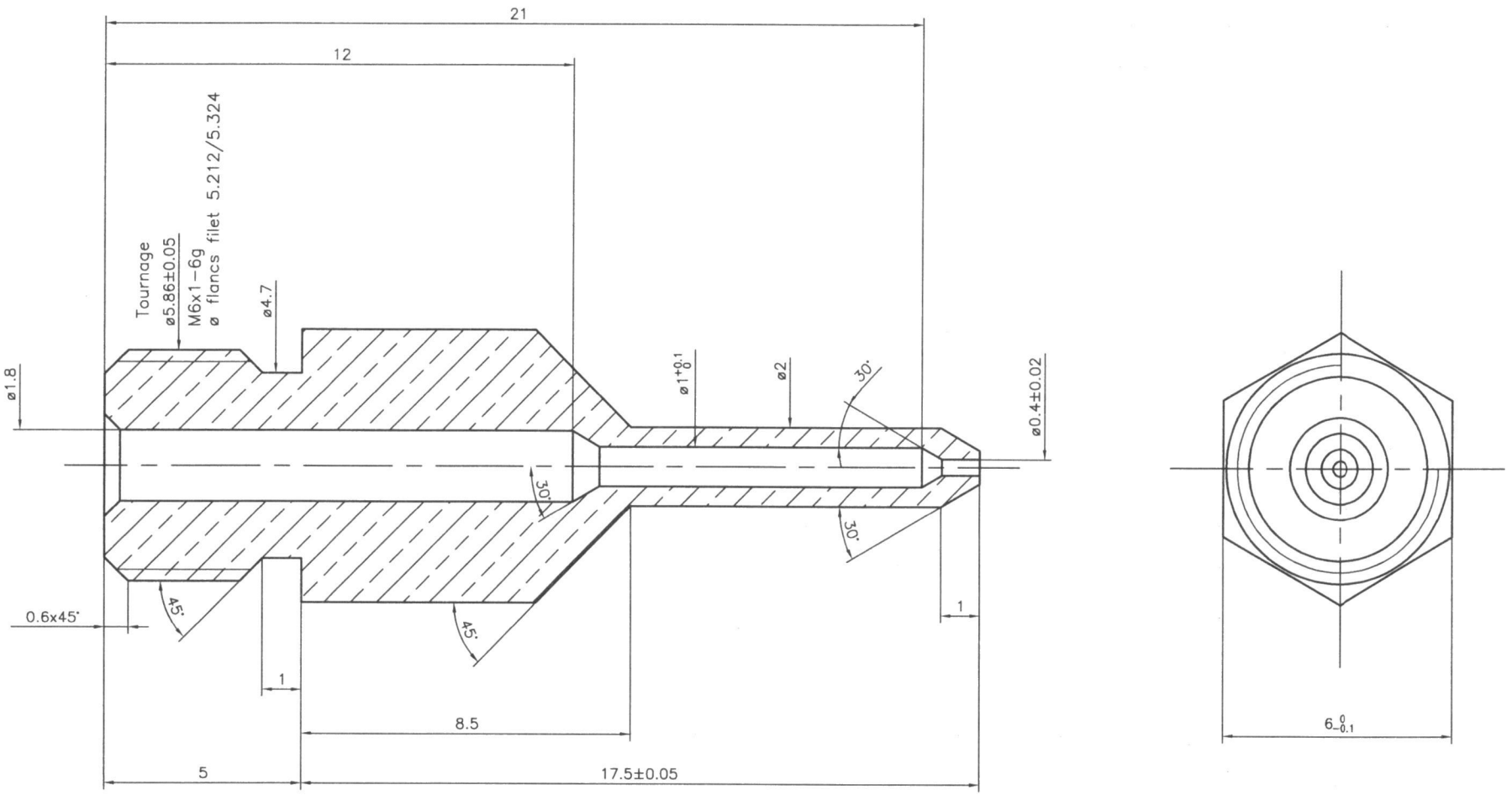

Pour tous les angles $^{+0.05}_{-0.05}$

- Cotes critiques SPC 5p/4h
- Cotes critiques IT ø±0.02 Lg±0.04 2p/4h
- Cotes critiques process 2p/4h
- Cotes majeures client 2p/4h

PLAN NON VALIDE POUR LA FABRICATION

					Section	DEC	Tolérances générales		Dessinateur	ESPANA	CORPS		Ech
					Matière	CuZn39Pb3	Lg./Dia.	±0.1	Le	22/09/21	Type DIVERS	Client	0
			22/09/21	ES	N Opé	30	Angles	±1°	Contrôleur	–	BUSE EXTENSION VERTICALE		
Ind Client	Ind MGB	MODIFICATIONS	DATE	VISA	Gamme	1	√	Ra1.6	Le	–			
							◎	0.05					