EXERCICE 8 : On a mesuré trois **intensités** dans le montage schématisé ici. Complète le tableau ci-dessous en inscrivant les valeurs des intensités I_2 et I_3 : : Réponse

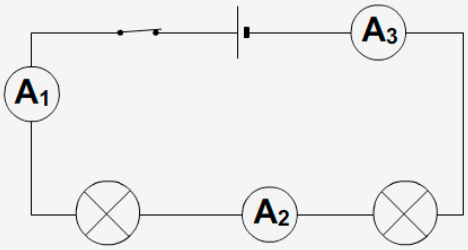

I_1	I_2	I_3
105 mA	105 mA	105 mA

$I_1 = I_2 = I_3$ car le circuit est en série.

EXERCICE 9 : Convertis → **26 mA** = 0,026 **A** Réponse

EXERCICE 10 : On mesure une **intensité** de **250 mA**. Coche la case correspondant au meilleur calibre à utiliser : Réponse

☐ 2 mA ☐ 20 mA ☐ 200 mA ☒ 10 A

EXERCICE 11 : Enoncer la loi que l'on a voulu vérifier en réalisant ce montage : Réponse
→↓

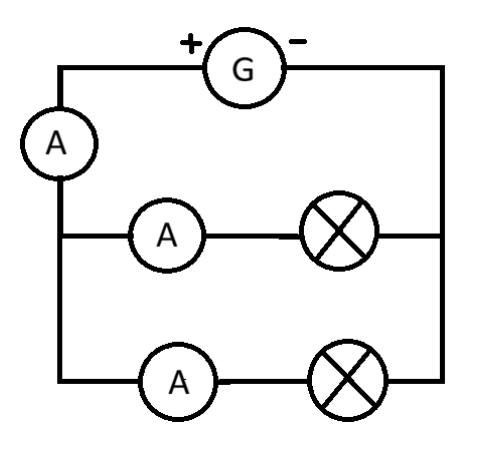

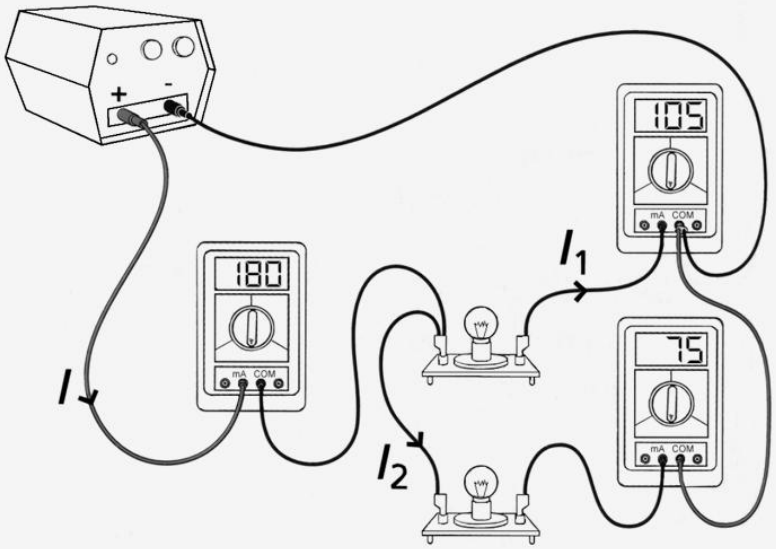

EXERCICE 12 : On a mesuré trois **intensités** dans le montage ci-contre. Les lampes ne sont pas identiques. Complète le tableau ci-dessous en inscrivant la valeur de l'intensité du courant qui traverse L_2 : Réponse

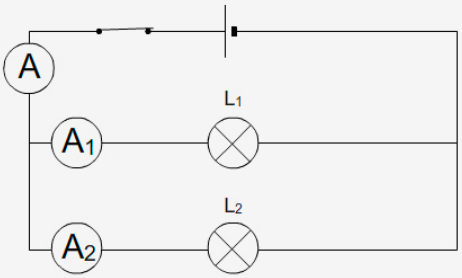

I	I_1	I_2
105 mA	25 mA	80 mA

$I = I_1 + I_2$ donc $I_2 = I - I_1$ car le circuit est en dérivation.

EXERCICE 13 : Parmi les lampes proposées ci-dessous, coche celle qui, branchée aux bornes d'une pile de 4,5 V, éclairera le mieux. Réponse

☐ (4 V ; 40 mA) ☐ (4 V ; 100 mA) ☒ (4 V ; 400 mA) ☐ (6 V ; 40 mA)