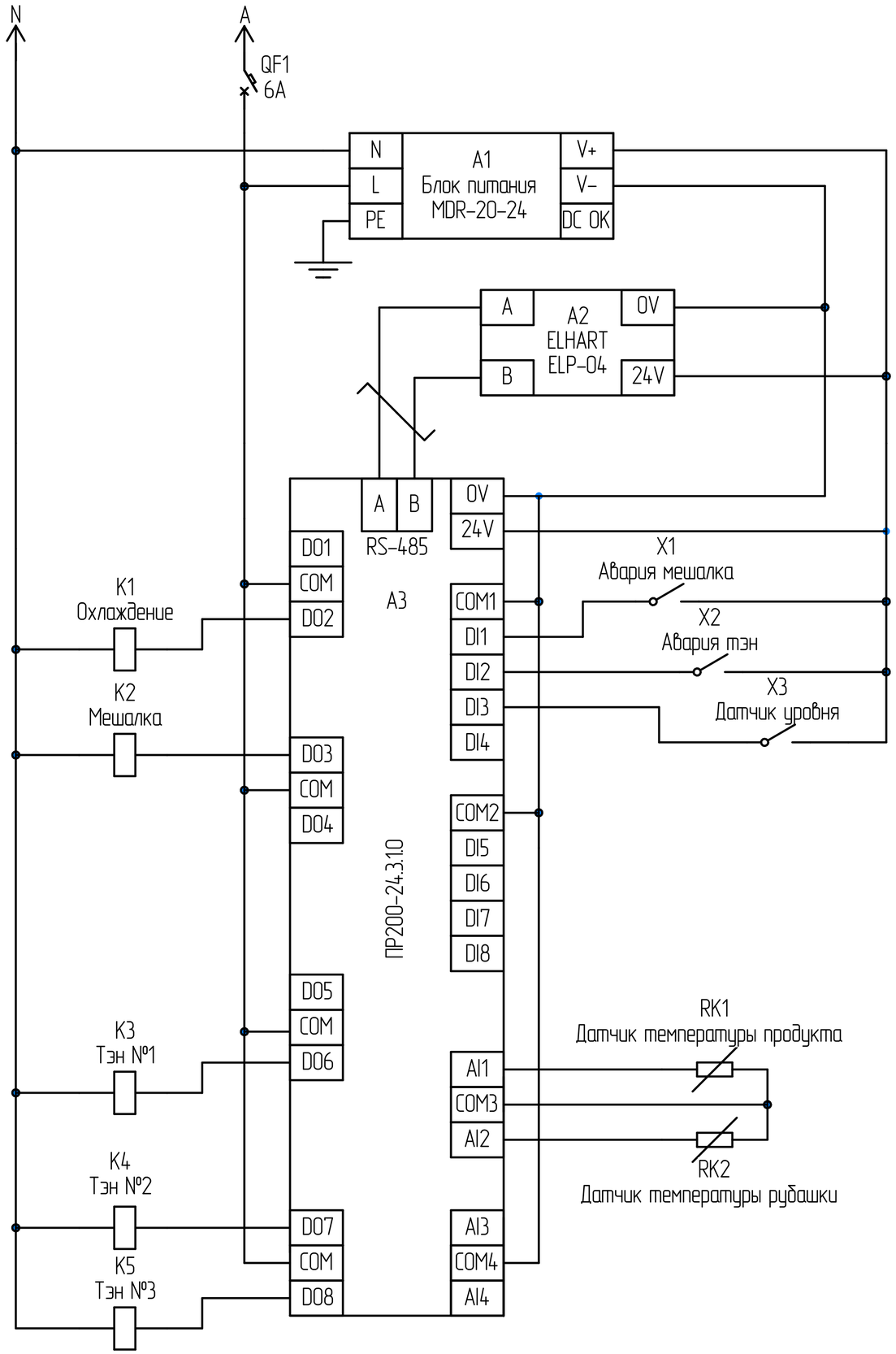

Согласовано

Взам. инв. №

Подп. и дата

Инв. № подл.

Изм.	Кол.уч.	Лист	№док.	Подп.	Дата	Ванна длительной пастеризации		
Директор							Стадия	Лист	Листов
ГИП							Р		1
Проверил						Схема электрическая принципиальная		